6721825894
(2020/06)

Air Flux IDU

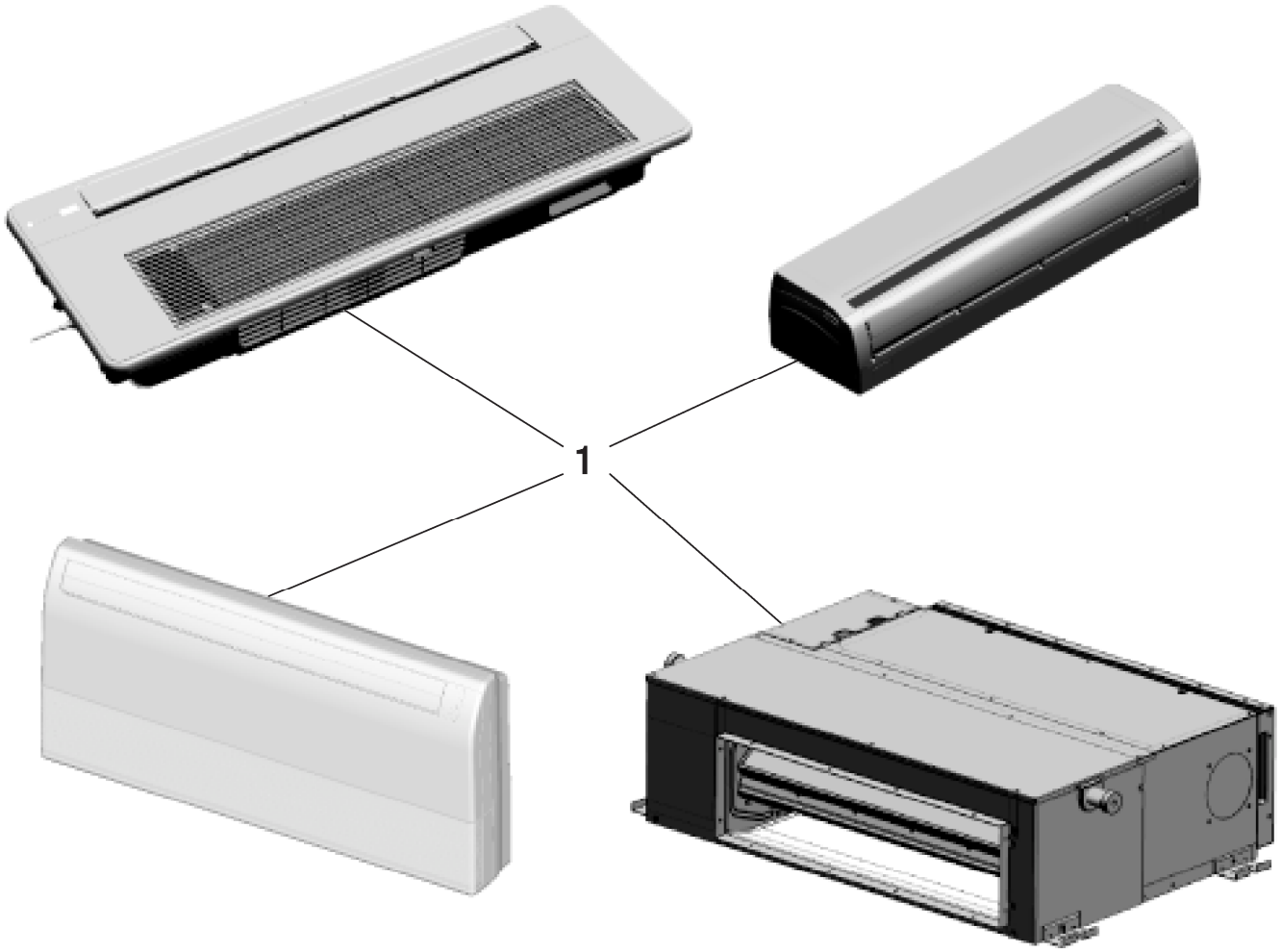

BOSCH

[de] Wichtige Hinweise zur Installation/Montage

Die Installation/Montage muss durch eine für die Arbeiten zugelassene Fachkraft unter Beachtung der geltenden Vorschriften erfolgen.

[en] Important notes on installation/assembly

The installation/assembly must be carried out by a professional who is authorised to do the work, and with due regard to the relevant regulations.

[fr] Instructions importantes pour l'installation/le montage

L'installation/le montage doit être effectué(e) par un spécialiste qualifié pour les opérations concernées et dans le respect des prescriptions applicables.

[bg] Важни указания във връзка с инсталацията/монтажа

Инсталацията/монтажът трябва да се извършва от лицензиран за работите специалист в съответствие с приложимите разпоредби.

[cs] Důležité pokyny k instalaci/montáži

Instalaci/montáž musí při dodržení platných předpisů provést odborný pracovník s příslušným oprávněním pro tyto práce.

[da] Vigtige anvisninger til installationen/monteringen

Installationen/monteringen skal foretages af en godkendt installatør under overholdelse af de gældende forskrifter.

[el] Σημαντικές υποδείξεις για την εγκατάσταση/συναρμολόγηση

Η εγκατάσταση/συναρμολόγηση πρέπει να πραγματοποιείται από εξουσιοδοτημένο για τις εργασίες αυτές τεχνικό προσωπικό, το οποίο θα πρέπει να φροντίζει ώστε να τηρούνται οι ισχύουσες διατάξεις.

[es] Indicaciones importantes para instalación/montaje

La instalación/el montaje lo debe realizar personal especializado autorizado para los trabajos, respetando las prescripciones vigentes.

[et] Olulised juhised paigaldamiseks/montaažiks

Paigaldamist/montaaži tohib läbi viia selleks volitusi omav spetsialist, arvestades kehtivaid nõudeid.

[fl] Belangrijke aanwijzingen betreffende de installatie/montage

De installatie/montage moet worden uitgevoerd door een voor de werkzaamheden geautoriseerde installateur. Hij moet rekening houden met de geldende voorschriften.

[fi] Tärkeitä asennus- ja kokoonpano-ohjeita

Näihin töihin hyväksytyn ammattiasentajan pitää suorittaa asennus- ja kokoonpanotyöt voimassa olevien määräysten mukaisesti.

[hu] Fontos tudnivalók az installáláshoz/szereléshez

Az installálást/szerelést egy, a munkákra felhatalmazott szakembernek kell végeznie, az érvényes előírások figyelembevételével.

[it] Avvertenze importanti per l'installazione/il montaggio

L'installazione/il montaggio deve aver luogo ad opera di una ditta specializzata ed autorizzata in osservanza delle disposizioni vigenti.

[he] მნიშვნელოვანი მითითებები ინსტალაციისთვის/მონტაჟისათვის

ინსტალაცია/მონტაჟი უნდა განხორციელდეს სამუშაოებისთვის დაშვებული კვალიფიციური პერსონალის მიერ, მოქმედი განაწესის დაცვით.

[lt] Svarbios instaliavimo ir (arba) montavimo nuorodos

Instaliuoti ir montuoti, laikantis galiojančių taisyklių, leidžiama kvalifikuotiems specialistams, kurie buvo įgalioti šiems darbams atlikti.

[lv] Svarīgi norādījumi par iekārtas uzstādīšanu / montāžu

Iekārtas uzstādīšanu/montāžu ir jāveic specializētam sertificētam speciālistam, ievērojot spēkā esošos noteikumus.

[nl] Belangrijke aanwijzingen betreffende de installatie/montage

De installatie/montage moet worden uitgevoerd door een voor de werkzaamheden geautoriseerde installateur rekening houdend met de geldende voorschriften.

[no] Viktig informasjon om installasjon/montering

Installasjonen/monteringen skal gjennomføres av autoriserte installatører, og gjeldende forskrifter skal følges.

[pl] Ważne wskazówki dotyczące instalacji/montażu

Instalacja /montaż muszą być wykonane przez uprawnionego do tego rodzaju prac specjalistę przy zachowaniu obowiązujących przepisów.

[pt] Indicações importantes relativas à instalação/montagem

A instalação/montagem deve ser efetuada por um técnico especializado com qualificações para estes trabalhos, tendo em atenção os regulamentos em vigor.

[ro] Indicaţii importante privind instalarea/montajul

Instalarea/montajul trebuie realizate de către un specialist autorizat pentru lucrările respective, respectându-se prescripţiile valabile.

[ru] Важные указания по подключению/монтажу

Подключение/монтаж должны выполнять специалисты, имеющие допуск к выполнению таких работ, при соблюдении действующих норм и правил.

[sk] Dôležité pokyny týkajúce sa inštalácie/montáže

Inštaláciu/montáž musí realizovať odborník s oprávnením na výkon týchto prác, pričom musí dodržovať platné predpisy.

[sl] Pomembni napotki za namestitev/montažo

Namestitev/montažo mora izvesti strokovnjak, pristojen za tovrstna dela, ob upošte vanju veljavnih predpisov.

[sr] Važna uputstva za ugradnju i montažu

Ugradnju i montažu moraju da obave samo stručna lica ovlašćena za izvođenje takvih radova koja će poštovati važeće propise.

[sv] Viktiga anvisningar för installation/montering

Installationen/monteringen måste utföras av en behörig och fackkunnig person enligt gällande föreskrifter.

[tr] Kurulum/Montaj ile ilgili önemli uyarılar

Kurulum/Montaj çalışmaları sadece yetkili bayiler tarafından aşağıda belirtilen talimatlar dikkate alınarak yapılmalıdır.

[uk] Важливі вказівки щодо установки/монтажу

Установку/монтаж мають здійснювати фахівці, що мають дозвіл на проведення цих робіт, із дотримання чинних приписів.

[zh] 安装方面的重要提示

必须由受到许可承担该项工作的专业人员遵照相关法规进行安装。

[ar] ملاحظات هامة للتركيب/التجميع

يجب أن يتم التركيب/التجميع من قبل متخصص مصرح له بالعمل، مع مراعاة اللوائح السارية.

[fa] تذکرات مهم درباره نصب/مونتاژ

نصب/مونتاژ باید توسط فردی حرفه ای که مجاز به انجام این کار است، و همچنین با توجه کامل به مقررات مربوطه انجام شود.

Tablonun icerigi

AF-1C 18-1 P	7 733 700 923	6
AF-1C 22-1 P	7 733 700 924	6
AF-1C 28-1 P	7 733 700 925	6
AF-1C 36-1 P	7 733 700 926	6
AF-1C 45-1 P	7 733 700 927	8
AF-1C 56-1 P	7 733 700 928	8
AF-1C 71-1 P	7 733 700 929	10
AF-2C 22-1 P	7 733 700 930	12
AF-2C 28-1 P	7 733 700 931	12
AF-2C 36-1 P	7 733 700 932	12
AF-2C 45-1 P	7 733 700 933	12
AF-2C 56-1 P	7 733 700 934	12
AF-2C 71-1 P	7 733 700 935	12
AF-4C 28-1 P	7 733 700 897	18
AF-4C 36-1 P	7 733 700 898	18
AF-4C 45-1 P	7 733 700 899	18
AF-4C 56-1 P	7 733 700 900	18
AF-4C 71-1 P	7 733 700 901	18
AF-4C 80-1 P	7 733 700 902	18
AF-4C 100-1 P	7 733 700 904	22
AF-4C 112-1 P	7 733 700 905	22
AF-4C 140-1 P	7 733 700 906	22
AF-4C 90-1 P	7 733 700 903	22
AF-4CC 22-1 P	7 733 700 892	24
AF-4CC 28-1 P	7 733 700 893	24
AF-4CC 36-1 P	7 733 700 894	26
AF-4CC 45-1 P	7 733 700 895	26
AF-4CR 28-1 P	7 733 700 907	28
AF-4CR 36-1 P	7 733 700 908	28
AF-4CR 45-1 P	7 733 700 909	28
AF-4CR 56-1 P	7 733 700 910	28
AF-4CR 71-1 P	7 733 700 911	28
AF-4CR 80-1 P	7 733 700 912	28
AF-4CR 100-1 P	7 733 700 914	32
AF-4CR 112-1 P	7 733 700 915	32
AF-4CR 140-1 P	7 733 700 916	32
AF-4CR 90-1 P	7 733 700 913	32
AF-CF 36-1	7 733 701 489	36
AF-CF 45-1	7 733 701 490	36
AF-CF 56-1	7 733 701 491	36
AF-CF 71-1	7 733 701 492	36
AF-CF 80-1	7 733 701 493	40
AF-CF 90-1	7 733 701 494	40
AF-CF 112-1	7 733 701 495	44
AF-CF 140-1	7 733 701 496	44
AF-DH 71-1	7 733 700 947	46
AF-DH 80-1	7 733 700 948	46
AF-DH 90-1	7 733 700 949	48
AF-DH 112-1	7 733 700 950	48
AF-DH 140-1	7 733 700 951	50
AF-DH 160-1	7 733 700 952	50
AF-DH 200-1	7 733 700 953	52
AF-DH 250-1	7 733 700 954	52
AF-DH 280-1	7 733 700 955	52

Tablonun icerigi

AF-DL 22-1 P	7 733 700 937	54
AF-DL 28-1 P	7 733 700 938	54
AF-DL 36-1 P	7 733 700 939	54
AF-DL 45-1 P	7 733 700 940	56
AF-DL 56-1 P	7 733 700 941	56
AF-DL 71-1 P	7 733 700 942	58
AF-DM 80-1 P	7 733 700 943	60
AF-DM 90-1 P	7 733 700 944	60
AF-DM 112-1 P	7 733 700 945	60
AF-DM 140-1 P	7 733 700 946	62
AF-F 22-1	7 733 700 984	66
AF-F 28-1	7 733 700 985	66
AF-F 36-1	7 733 700 986	68
AF-F 45-1	7 733 700 987	68
AF-F 56-1	7 733 700 988	70
AF-F 71-1	7 733 700 989	70
AF-F 80-1	7 733 700 990	72
AF-FC 22-1	7 733 700 977	74
AF-FC 28-1	7 733 700 978	74
AF-FC 36-1	7 733 700 979	76
AF-FC 45-1	7 733 700 980	76
AF-FC 56-1	7 733 700 981	78
AF-FC 71-1	7 733 700 982	78
AF-FC 80-1	7 733 700 983	80
AF-W 22-1	7 733 701 481	82
AF-W 28-1	7 733 701 482	84
AF-W 36-1	7 733 701 483	86
AF-W 45-1	7 733 701 484	88
AF-W 56-1	7 733 701 485	88
AF-W 71-1	7 733 701 486	90
AF-W 80-1	7 733 701 487	90
AF-W 90-1	7 733 701 488	90

Yedek Parça Listesi

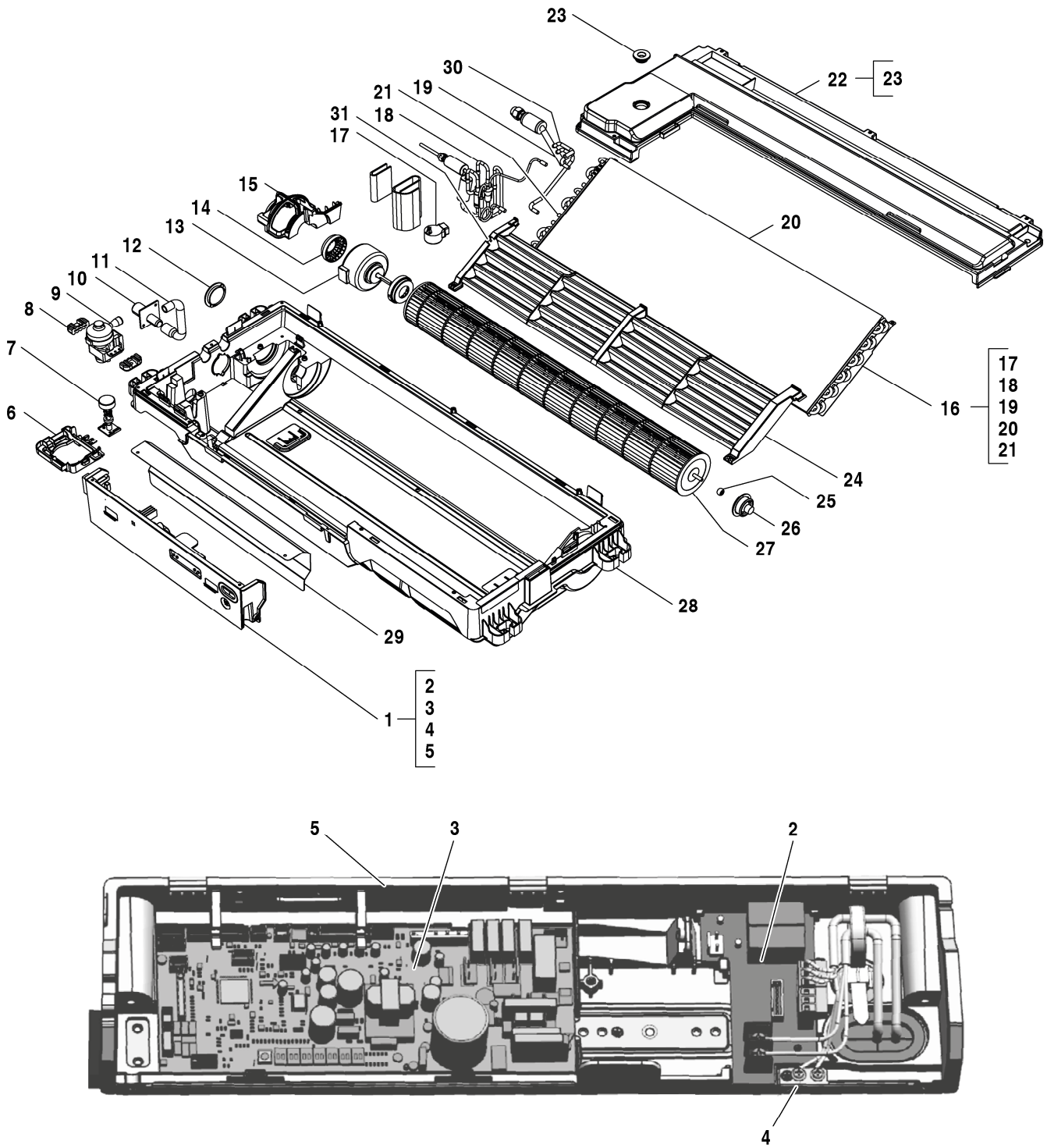

8738894831.aa.RO

AF-1C 18-1 P	7 733 700 923
AF-1C 22-1 P	7 733 700 924
AF-1C 28-1 P	7 733 700 925
AF-1C 36-1 P	7 733 700 926

Pos	Aciklamalar	Siparis no.	1C 18-1 P	1C 22-1 P	1C 28-1 P	1C 36-1 P												Notlar
1	Kumanda	8 733 501 382	■	■	■	■												
2	Kablolama Plaka Grubu	7 739 831 431	■	■	■	■												
3	Ana devre kartý AF1C-1	8 750 501 475	■	■	■	■												
4	Elektronik Parça Kutusu	8 733 501 369	■	■	■	■												
5	Elektronik Parça Kutusu	8 733 501 371	■	■	■	■												
6	Drenaj Pompasi Destegi	7 739 831 435	■	■	■	■												
7	Su seviye sensörü	7 739 831 436	■	■	■	■												
8	Drenaj Pompasi Pedi	7 739 831 437	■	■	■	■												
9	Drenaj Pompa Grubu	8 733 501 346	■	■	■	■												
10	Baglanti Parçasi	7 739 831 315	■	■	■	■												
11	Drenaj Borusu	7 739 831 439	■	■	■	■												
12	Drenaj Tavasi Kapak Grubu	7 739 831 440	■	■	■	■												
13	DC Motor	8 733 501 249	■	■	■	■												
14	Tutucu	8 733 501 239	■	■	■	■												
15	Motor Braketi	7 739 831 443	■	■	■	■												
16	Evaperatör Parçalari	8 733 501 451			■	■												
16	Evaperatör Parçalari	8 733 501 453	■	■														
17	Elektronik expansion valf seloneid bobin	8 733 501 509	■	■	■	■												
18	Evaperatör Giris Boru Grubu	8 733 501 462			■	■												
18	Evaperatör Giris Boru Grubu	8 733 501 463	■	■														
19	Evaperatör Çikis Boru Grubu	8 733 501 487			■	■												
19	Evaperatör Çikis Boru Grubu	8 733 501 488	■	■														
20	Evaperatör Parçalari	8 733 501 408			■	■												
20	Evaperatör Parçalari	8 733 501 409	■	■														
21	Boru Sensör Grubu	8 733 501 625	■	■	■	■												
22	Drenaj Tavasi	7 739 831 452	■	■	■	■												
23	Drenaj Baglantisi	7 739 831 467	■	■	■	■												
24	Yardimci Drenaj Tavasi	7 739 831 454	■	■	■	■												
25	Yatak Bilyasi	7 739 831 455	■	■	■	■												
26	Yatak Kaidesi	7 739 831 456	■	■	■	■												
27	Çapraz Akisli Fan	7 739 831 457	■	■	■	■												
28	Sasi Parçasi	7 739 831 458	■	■	■	■												
29	Elektronik Parça Kutu Kapagi	7 739 831 459	■	■	■	■												
30	Boru Sensör Grubu	8 733 501 624	■	■	■	■												
31	Sicaklik Sensörü, Oda	8 733 501 656	■	■	■	■												
	Adaptör Set CCB (400mm)	8 750 501 441	■	■	■	■												
	Baðlantý kablosunu AF-1C 18-36	8 750 501 443	■	■	■	■												

AF-1C 18-1 P	7 733 700 923
AF-1C 22-1 P	7 733 700 924
AF-1C 28-1 P	7 733 700 925
AF-1C 36-1 P	7 733 700 926

Yedek Parça Listesi

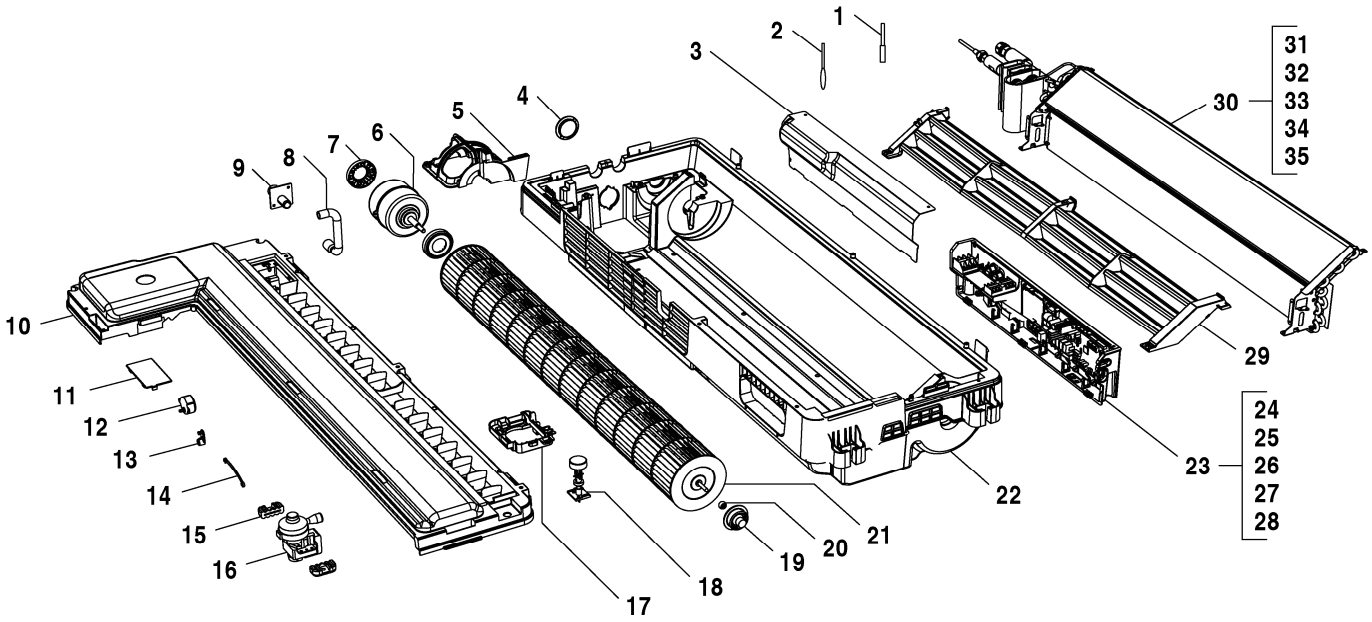

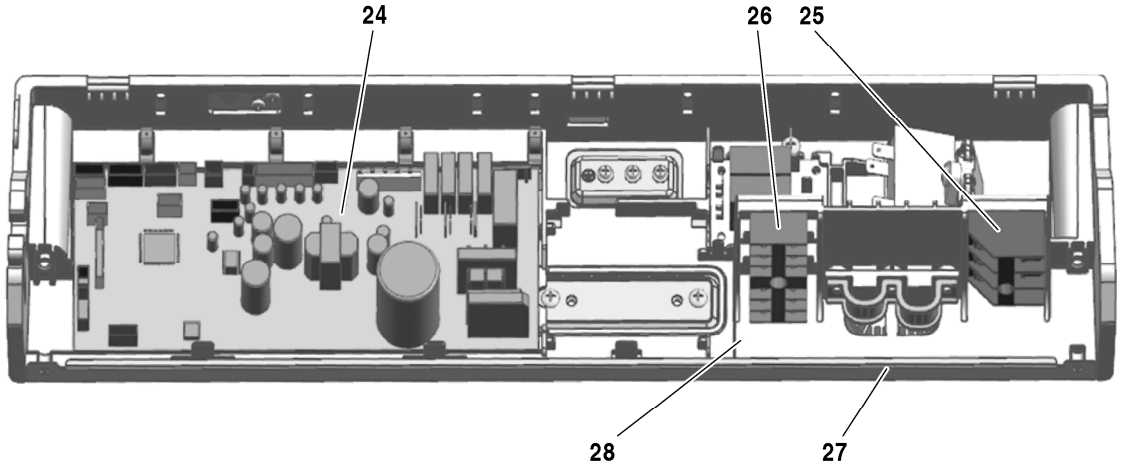

8738894832.aa.RO

AF-1C 45-1 P	7 733 700 927
AF-1C 56-1 P	7 733 700 928

Pos	Aciklamalar	Siparis no.	1C 45-1 P	1C 56-1 P															Notlar
1	Boru Sensör Grubu	8 733 501 624	■	■															
2	Sicaklik Sensörü, Oda	8 733 501 656	■	■															
3	Elektrik Kontrol Kutusu Kapagi	7 739 831 468	■	■															
4	Drenaj Tavasi Kapak Grubu	7 739 831 440	■	■															
5	Motor Braketi	7 739 831 469	■	■															
6	DC Motor	8 733 501 241	■	■															
7	Tutucu	8 733 501 238	■	■															
8	Drenaj Borusu	7 739 831 439	■	■															
9	Baglanti Parçasi	7 739 831 315	■	■															
10	Drenaj Tava Grubu	7 739 831 472	■	■															
11	Kapak	7 739 831 473	■	■															
12	Motor	8 733 501 687	■	■															
13	Krank Mili	7 739 831 475	■	■															
14	Baglanti Rodu	7 739 831 476	■	■															
15	Drenaj Pompasi Pedi	7 739 831 437	■	■															
16	Drenaj Pompa Grubu	8 733 501 346	■	■															
17	Drenaj Pompasi Destegi	7 739 831 435	■	■															
18	Su seviye sensörü	7 739 831 436	■	■															
19	Yatak Kaidesi	7 739 831 456	■	■															
20	Yatak Bilyasi	7 739 831 455	■	■															
21	Çapraz Akisli Fan	7 739 831 477	■	■															
22	Kaide Grubu	7 739 831 478	■	■															
23	Kumanda	8 733 501 383	■	■															
24	Ana devre kartý AF1C-1	8 750 501 475	■	■															
25	Kablo Baglantisi, 3P	7 739 831 483	■	■															
26	Kablo Eki	8 733 501 716	■	■															
27	Elektronik Parça Kutusu	8 733 501 372	■	■															
28	Elektronik Parça Grubu	7 739 831 486	■	■															
29	Drenaj Tavasi	7 739 831 487	■	■															
30	Evaperatör Parçalari	8 733 501 454	■																
30	Evaperatör Parçalari	8 733 501 455		■															
31	Evaperatör Giris Boru Grubu	8 733 501 465	■																
31	Evaperatör Giris Boru Grubu	8 733 501 468		■															
32	Evaperatör Giris Boru Grubu	8 733 501 464	■																
32	Evaperatör Giris Boru Grubu	8 733 501 467		■															
33	Elektronik Genlesme Valfi	7 739 831 491	■	■															
34	Elektronik expansion valf seloneid bobin	8 733 501 509	■	■															
35	Boru Sensör Grubu	8 733 501 625	■	■															
	Adaptör Set CCB (400mm)	8 750 501 441	■	■															
	Baðlantý kablosunu AF-1C 45-71	8 750 501 447	■	■															

AF-1C 45-1 P 7 733 700 927

AF-1C 56-1 P 7 733 700 928

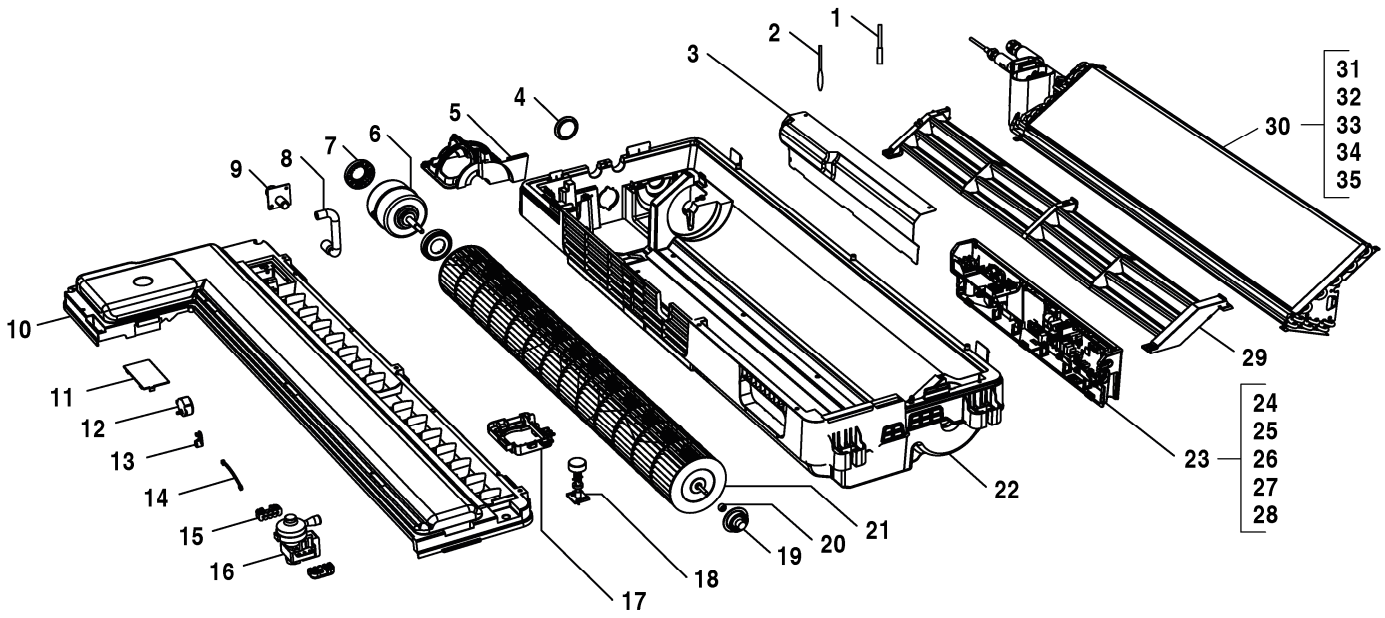

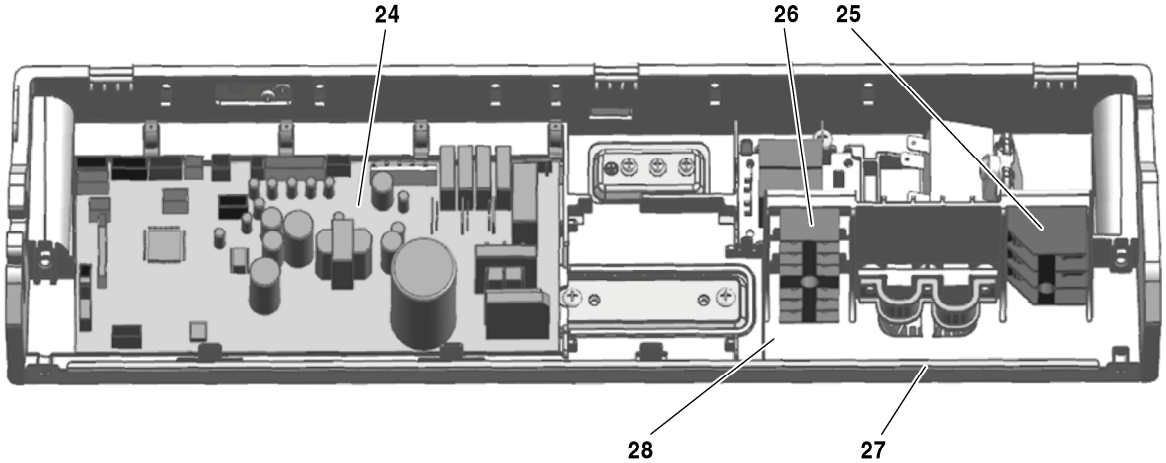

8738894833.aa.RO

Pos	Aciklamalar	Siparis no.	1C 71-1 P																	Notlar
1	Boru Sensör Grubu	8 733 501 624	■																	
2	Sicaklik Sensörü, Oda	8 733 501 656	■																	
3	Elektrik Kontrol Kutusu Kapagi	7 739 831 468	■																	
4	Drenaj Tavasi Kapak Grubu	7 739 831 440	■																	
5	Motor Braketi	7 739 831 469	■																	
6	DC Motor	8 733 501 241	■																	
7	Tutucu	8 733 501 238	■																	
8	Drenaj Borusu	7 739 831 439	■																	
9	Baglanti Parçasi	7 739 831 315	■																	
10	Drenaj Tava Grubu	7 739 831 472	■																	
11	Kapak	7 739 831 473	■																	
12	Motor	8 733 501 687	■																	
13	Krank Mili	7 739 831 475	■																	
14	Baglanti Rodu	7 739 831 476	■																	
15	Drenaj Pompasi Pedi	7 739 831 437	■																	
16	Drenaj Pompa Grubu	8 733 501 346	■																	
17	Drenaj Pompasi Destegi	7 739 831 435	■																	
18	Su seviye sensörü	7 739 831 436	■																	
19	Yatak Kaidesi	7 739 831 456	■																	
20	Yatak Bilyasi	7 739 831 455	■																	
21	Çapraz Akisli Fan	7 739 831 477	■																	
22	Kaide Grubu	7 739 831 478	■																	
23	Kumanda	8 733 501 383	■																	
24	Ana devre kartý AF1C-1	8 750 501 475	■																	
25	Kablo Baglantisi, 3P	7 739 831 483	■																	
26	Kablo Eki	8 733 501 716	■																	
27	Elektronik Parça Kutusu	8 733 501 372	■																	
28	Elektronik Parça Grubu	7 739 831 486	■																	
29	Drenaj Tavasi	7 739 831 487	■																	
30	Evaperatör Parçalari	8 733 501 452	■																	
31	Evaperatör Giris Boru Grubu	8 733 501 466	■																	
32	Evaperatör Giris Boru Grubu	8 733 501 467	■																	
33	Elektronik Genlesme Valfi	7 739 831 491	■																	
34	Elektronik expansion valf seloneid bobin	8 733 501 509	■																	
35	Boru Sensör Grubu	8 733 501 625	■																	
	Adaptör Set CCB (400mm)	8 750 501 441	■																	
	Baðlantý kablosunu AF-1C 45-71	8 750 501 447	■																	

AF-1C 71-1 P 7 733 700 929

Yedek Parça Listesi

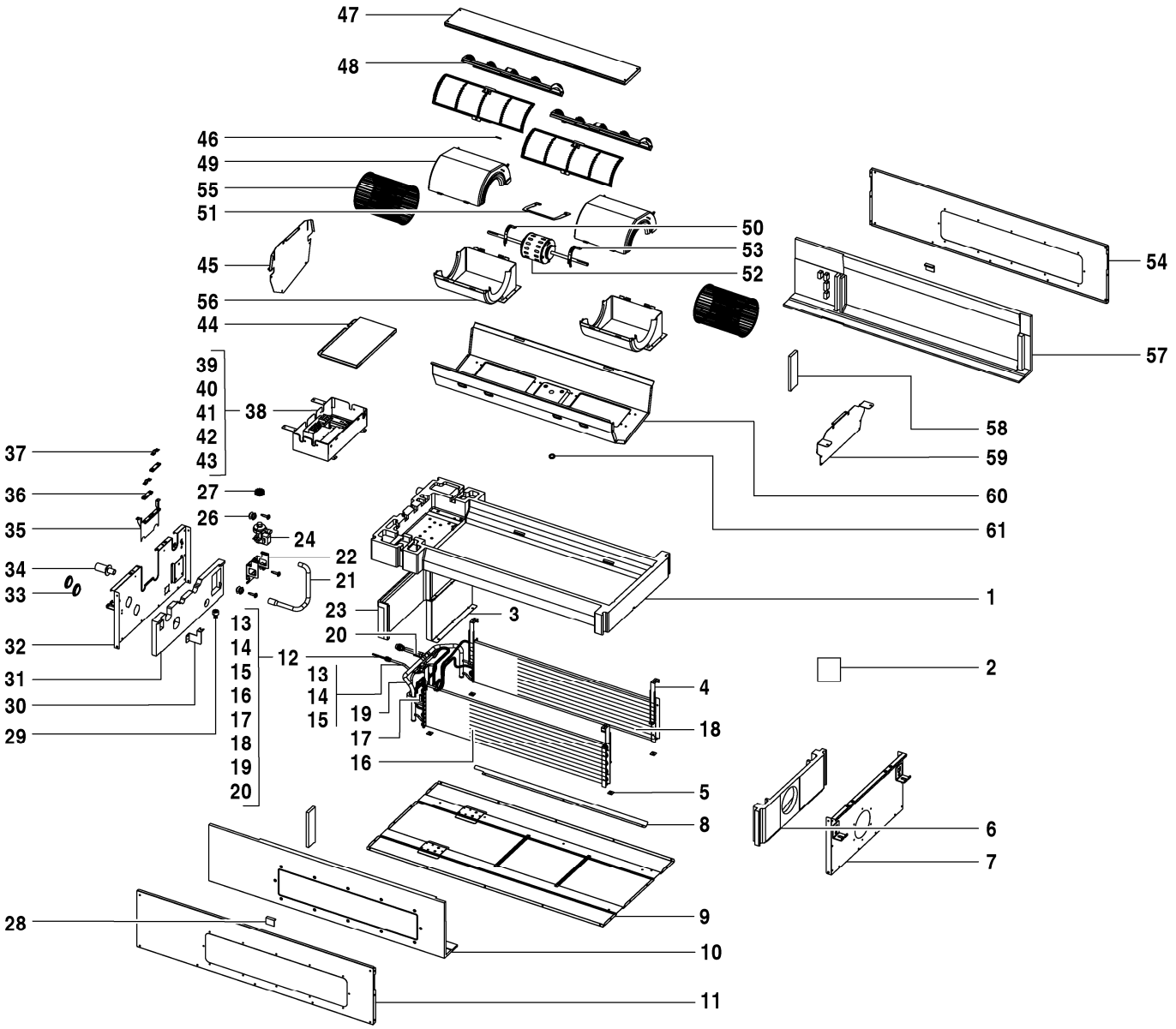

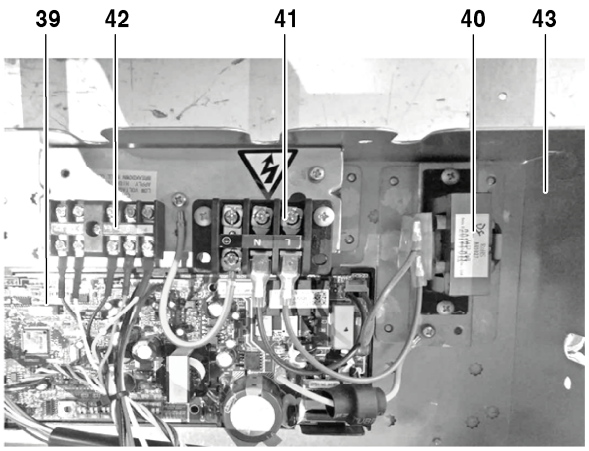

8738894837.aa.RO

AF-2C 22-1 P	7 733 700 930
AF-2C 28-1 P	7 733 700 931
AF-2C 36-1 P	7 733 700 932
AF-2C 45-1 P	7 733 700 933
AF-2C 56-1 P	7 733 700 934
AF-2C 71-1 P	7 733 700 935

Pos	Aciklamalar	Siparis no.	2C 22-1 P	2C 28-1 P	2C 36-1 P	2C 45-1 P	2C 56-1 P	2C 71-1 P										Notlar
1	Drenaj Tavasi Bilesenleri	7 739 831 499	■	■	■	■	■	■										
2	Motor Kaidesi	7 739 834 803	■	■	■	■	■	■										
3	Bord Grubu	7 739 831 500	■	■	■	■	■	■										
4	Evaperatör Plaka Grubu	7 739 831 501	■	■	■	■	■	■										
5	Izolasyon Destegi	7 739 831 502	■	■	■	■	■	■										
6	Köpük Grubu	8 733 501 529	■	■	■	■	■	■										
7	Yan Parça	8 733 501 670	■	■	■	■	■	■										
8	Üfleme Dengeleme Levhasi	7 739 831 505	■	■	■	■	■	■										
9	Arka Panel Bilesenleri	7 739 831 506	■	■	■	■	■	■										
10	Köpük Grubu	8 733 501 527	■	■	■	■	■	■										
11	Yan Parça	8 733 501 669	■	■	■	■	■	■										
12	Evaperatör Parçalari	8 733 501 441				■												
12	Evaperatör Parçalari	8 733 501 442	■	■	■													
12	Evaperatör Parçalari	8 733 501 443					■	■										
13	Evaperatör Giris Boru Grubu	8 733 501 469	■	■	■													
13	Evaperatör Giris Boru Grubu	8 733 501 470				■												
13	Evaperatör Giris Boru Grubu	8 733 501 471					■	■										
14	EXV	7 739 831 511	■	■	■	■	■	■										
15	Genlesme Valfi Selenoidi	7 739 831 358	■	■	■	■	■	■										
16	Evaperatör Parçalari	8 733 501 412				■	■	■										
16	Evaperatör Parçalari	8 733 501 413	■	■	■													
17	Kondenser Boru sicak	7 739 831 326	■	■	■	■	■	■										
18	Evaperatör Parçalari	8 733 501 410				■	■	■										
18	Evaperatör Parçalari	8 733 501 411	■	■	■													
19	Evaperatör Çikis Boru Grubu	8 733 501 495	■	■	■													
19	Evaperatör Çikis Boru Grubu	8 733 501 496				■												
19	Evaperatör Çikis Boru Grubu	8 733 501 499					■	■										
20	Boru Sensör Grubu	8 733 501 622	■	■	■	■	■	■										
21	Pompa Su Borusu	7 739 831 516	■	■	■	■	■	■										
22	Pompa Montaj Plakasi	7 739 831 517	■	■	■	■	■	■										
23	Köpük Grubu	8 733 501 524	■	■	■	■	■	■										
24	Drenaj Pompa Grubu	7 739 831 519	■	■	■	■	■	■										
26	Koruma tertibatý	7 739 836 359				■												
26	Kauçuk halka	8 733 501 661	■	■	■		■	■										
27	Koruma tertibatý	7 739 836 359	■	■	■		■	■										
27	Kapak	8 733 501 235				■												
28	Su seviye sensörü grubu	7 739 831 522				■												
28	Kapak	8 733 501 235	■	■	■		■	■										
29	Su seviye sensörü grubu	7 739 831 522	■	■	■		■	■										
29	Su Seviye Sviç Destek Plakasi	7 739 831 523				■												
30	Su Seviye Sviç Destek Plakasi	7 739 831 523	■	■	■		■	■										
30	Köpük Grubu	8 733 501 526				■												
31	Köpük Grubu	8 733 501 526	■	■	■		■	■										
31	Yan Parça	8 733 501 671				■												
32	Drenaj Tavasi Kapak Grubu	7 739 831 440				■												
32	Yan Parça	8 733 501 671	■	■	■		■	■										
33	Drenaj Boru Baglanti Parçasi	7 739 831 386				■												
33	Drenaj Tavasi Kapak Grubu	7 739 831 440	■	■	■		■	■										
34	Drenaj Boru Baglanti Parçasi	7 739 831 386	■	■	■		■	■										
34	Boru Kelepçe Grubu	7 739 831 526				■												
35	Boru Kelepçe Grubu	7 739 831 526	■	■	■		■	■										
35	Izolasyon Plakasi	7 739 831 527				■												

AF-2C 22-1 P	7 733 700 930
AF-2C 28-1 P	7 733 700 931
AF-2C 36-1 P	7 733 700 932
AF-2C 45-1 P	7 733 700 933
AF-2C 56-1 P	7 733 700 934
AF-2C 71-1 P	7 733 700 935

Yedek Parça Listesi

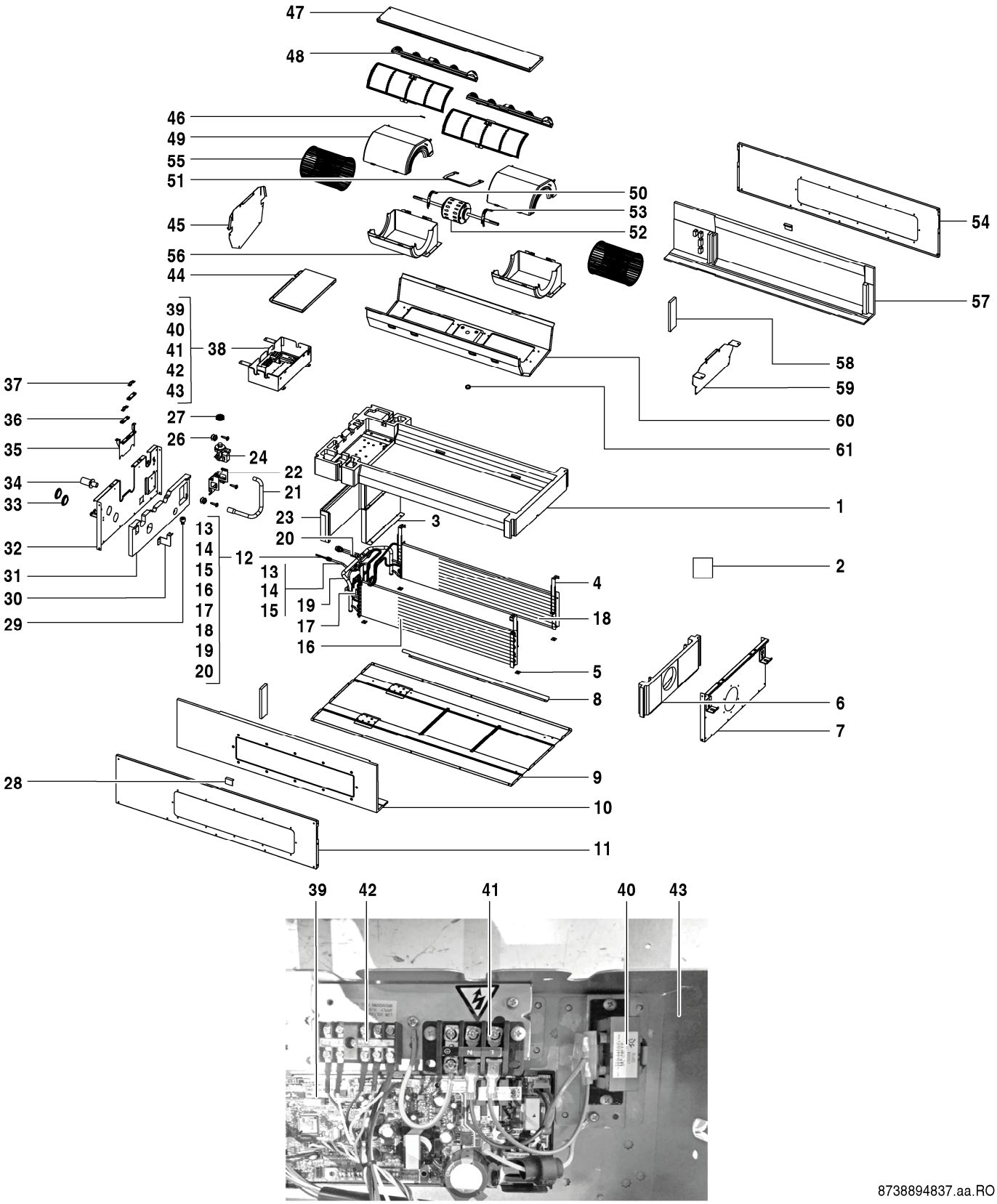

8738894837.aa.RO

AF-2C 22-1 P	7 733 700 930
AF-2C 28-1 P	7 733 700 931
AF-2C 36-1 P	7 733 700 932
AF-2C 45-1 P	7 733 700 933
AF-2C 56-1 P	7 733 700 934
AF-2C 71-1 P	7 733 700 935

Pos	Aciklamalar	Siparis no.	2C 22-1 P	2C 28-1 P	2C 36-1 P	2C 45-1 P	2C 56-1 P	2C 71-1 P										Notlar
36	Izolasyon Plakasi	7 739 831 527	■	■	■		■	■										
36	Kablo Kelepçesi	7 739 831 528				■												
37	Kablo Kelepçesi	7 739 831 528	■	■	■		■	■										
37	Kumanda	8 733 501 394				■												
38	Kumanda	8 733 501 394	■	■	■		■	■										
38	Ana devre kartý	8 733 501 550				■												
39	Ana devre kartý	8 733 501 550	■	■	■		■	■										
39	Reaktör	8 733 501 650				■												
40	Kablo Eki	7 739 831 830				■												
40	Reaktör	8 733 501 650	■	■	■		■	■										
41	Kablo Eki	7 739 831 830	■	■	■		■	■										
41	Kablo Eki	8 733 501 716				■												
42	Elektronik Parça Kutusu	8 733 501 373				■												
42	Kablo Eki	8 733 501 716	■	■	■		■	■										
43	Kapak	8 733 501 319				■												
43	Elektronik Parça Kutusu	8 733 501 373	■	■	■		■	■										
44	Kapak	8 733 501 233				■												
44	Kapak	8 733 501 319	■	■	■		■	■										
45	Kapak	8 733 501 233	■	■	■		■	■										
45	Sicaklik Sensörü, Oda	8 733 501 657				■												
46	Kapak	8 733 501 234				■												
46	Sicaklik Sensörü, Oda	8 733 501 657	■	■	■		■	■										
47	Filtre	7 739 831 536				■												
47	Kapak	8 733 501 234	■	■	■		■	■										
48	Filtre	7 739 831 536	■	■	■		■	■										
48	Salyangoz Komponentleri	7 739 831 537				■												
49	Salyangoz Komponentleri	7 739 831 537	■	■	■		■	■										
49	Kapaðý sol	7 739 831 538				■												
50	Kapaðý sol	7 739 831 538	■	■	■		■	■										
50	Tespit Saci	7 739 834 812				■												
51	Motor DC	7 739 834 661				■												
51	Tespit Saci	7 739 834 812	■	■	■		■	■										
52	Kapaðý sað	7 739 831 541				■												
52	Motor DC	7 739 834 661	■	■	■		■	■										
53	Kapaðý sað	7 739 831 541	■	■	■		■	■										
53	Yan Parça	8 733 501 672				■												
54	Santrifüj Fan	7 739 831 543				■												
54	Yan Parça	8 733 501 672	■	■	■		■	■										
55	Santrifüj Fan	7 739 831 543	■	■	■		■	■										
55	Spirali, Alt	7 739 831 544				■												
56	Spirali, Alt	7 739 831 544	■	■	■		■	■										
56	Köpük Grubu	8 733 501 528				■												
57	Köpük Grubu	8 733 501 525				■												
57	Köpük Grubu	8 733 501 528	■	■	■		■	■										
58	Kapak	8 733 501 232				■												
58	Köpük Grubu	8 733 501 525	■	■	■		■	■										
59	Kapak	8 733 501 232	■	■	■		■	■										
59	Kapak	8 733 501 236				■												
60	Kauçuk Koruma	7 739 831 549				■												
60	Kapak	8 733 501 236	■	■	■		■	■										
61	Kauçuk Koruma	7 739 831 549	■	■	■		■	■										
	Adaptör Set CCB (400mm)	8 750 501 441	■	■	■	■	■	■										

AF-2C 22-1 P	7 733 700 930
AF-2C 28-1 P	7 733 700 931
AF-2C 36-1 P	7 733 700 932
AF-2C 45-1 P	7 733 700 933
AF-2C 56-1 P	7 733 700 934
AF-2C 71-1 P	7 733 700 935

Yedek Parça Listesi

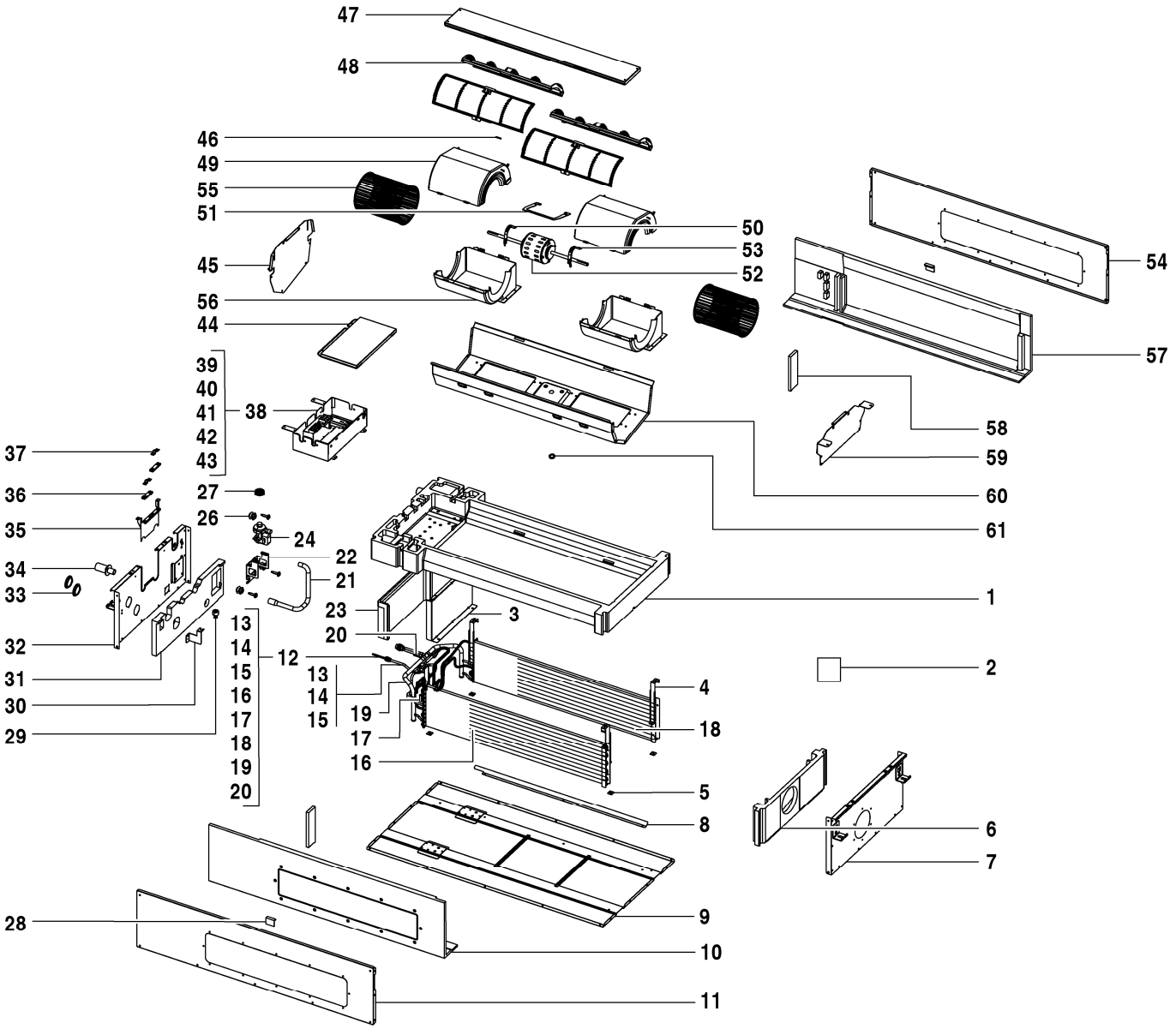

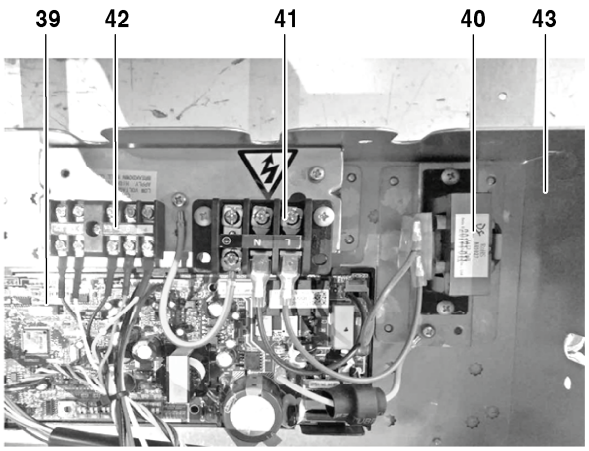

8738894837.aa.RO

AF-2C 22-1 P	7 733 700 930
AF-2C 28-1 P	7 733 700 931
AF-2C 36-1 P	7 733 700 932
AF-2C 45-1 P	7 733 700 933
AF-2C 56-1 P	7 733 700 934
AF-2C 71-1 P	7 733 700 935

Pos	Aciklamalar	Siparis no.	2C 22-1 P	2C 28-1 P	2C 36-1 P	2C 45-1 P	2C 56-1 P	2C 71-1 P										Notlar
	013 Bezeichnung fehlt	8 750 501 446	■	■	■	■	■	■										

AF-2C 22-1 P	7 733 700 930
AF-2C 28-1 P	7 733 700 931
AF-2C 36-1 P	7 733 700 932
AF-2C 45-1 P	7 733 700 933
AF-2C 56-1 P	7 733 700 934
AF-2C 71-1 P	7 733 700 935

Yedek Parça Listesi

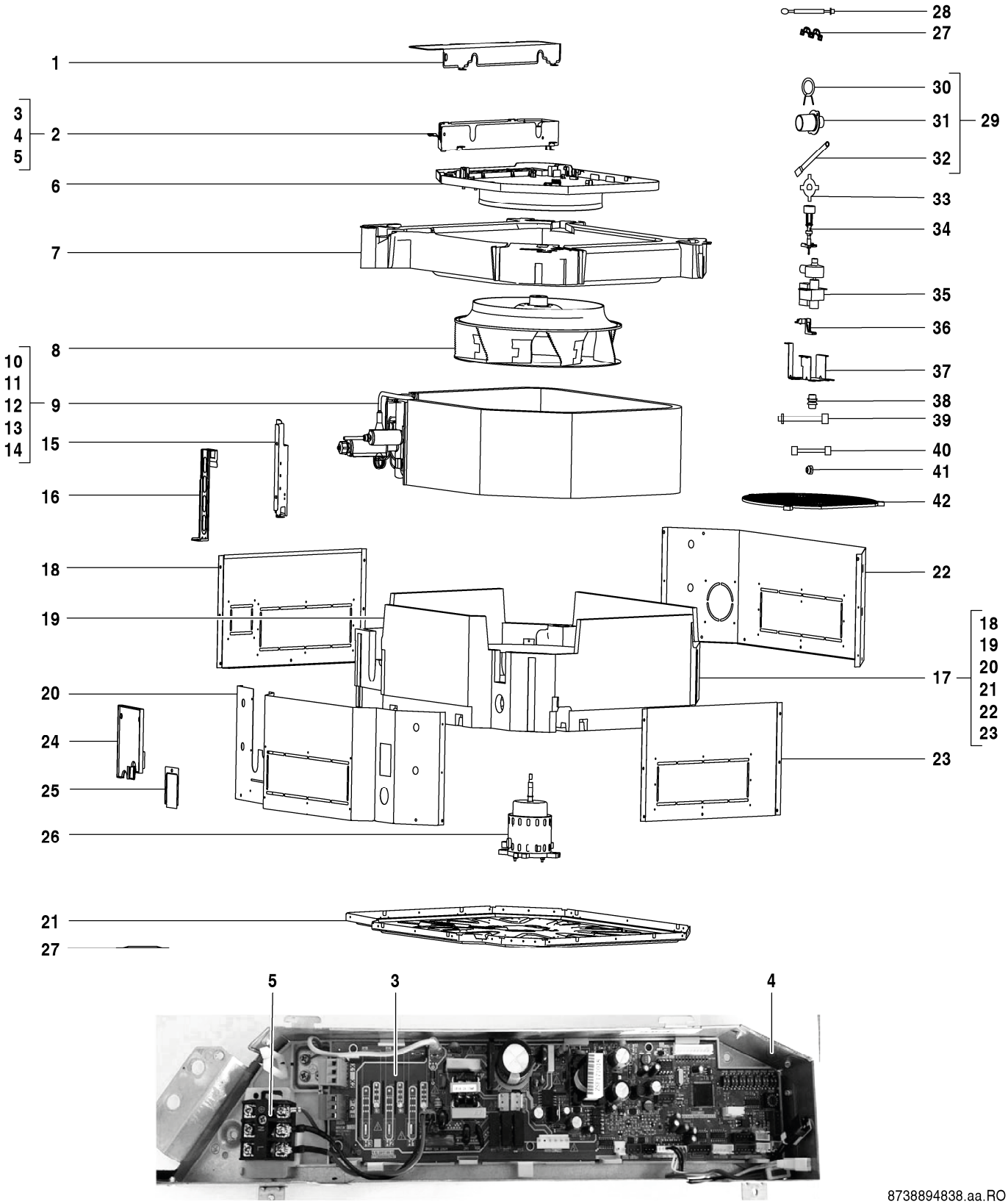

8738894838.aa.RO

AF-4C 28-1 P	7 733 700 897
AF-4C 36-1 P	7 733 700 898
AF-4C 45-1 P	7 733 700 899
AF-4C 56-1 P	7 733 700 900
AF-4C 71-1 P	7 733 700 901
AF-4C 80-1 P	7 733 700 902

Pos	Aciklamalar	Siparis no.	4C 28-1 P	4C 36-1 P	4C 45-1 P	4C 56-1 P	4C 71-1 P	4C 80-1 P										Notlar
1	Kapak	8 733 501 318	■	■	■	■	■	■										
2	Kumanda	8 733 501 385	■	■	■	■	■	■										
3	Ana devre kartý AF4C-1	8 750 501 471	■	■	■	■	■	■										
4	Elektronik Parça Kutusu	8 733 501 370	■	■	■	■	■	■										
5	Kablo Terminali	7 739 831 350	■	■	■	■	■	■										
6	Yüzük Grubu	7 739 831 351	■	■	■	■	■	■										
7	Drenaj Tava Grubu	8 733 501 348	■	■	■	■	■	■										
8	Santrifüj Fan	7 739 831 353	■	■	■	■	■	■										
9	Evaperatör Parçalari	8 733 501 446	■	■														
9	Evaperatör Parçalari	8 733 501 448			■													
9	Evaperatör Parçalari	8 733 501 450				■	■	■										
10	Evaperatör Parçalari	8 733 501 415			■	■	■	■										
10	Evaperatör Parçalari	8 733 501 416	■	■														
11	Evaperatör Giris Boru Grubu	8 733 501 475			■													
11	Evaperatör Giris Boru Grubu	8 733 501 476				■	■	■										
11	Evaperatör Giris Boru Grubu	8 733 501 477	■	■														
12	Evaperatör Çikis Boru Grubu	7 739 836 225	■	■														
12	Evaperatör Çikis Boru Grubu	8 733 501 490			■													
12	Evaperatör Çikis Boru Grubu	8 733 501 494				■	■	■										
13	Elektronik expansion valf seloneid bobin	8 733 501 508	■	■	■	■	■	■										
14	Boru Sýcaklýk Sensörü	7 733 700 028	■	■	■	■	■	■										
15	Evaperatör Baglanti Plakasi	7 739 831 361	■	■														
15	Evaperatör Baglanti Plakasi	7 739 831 394			■	■	■	■										
16	Evaperatör Sabitleme Askisi	7 739 831 362	■	■	■	■	■	■										
17	Kaide Grubu	8 733 501 263	■	■	■	■	■	■										
18	Kapaðý	7 739 831 363	■	■	■	■	■	■										
19	Köpük Grubu	8 733 501 523	■	■	■	■	■	■										
20	Panel Grubu	7 739 831 365	■	■	■	■	■	■										
21	Kaide Grubu	7 739 836 184	■	■	■	■	■	■										
22	Panel Grubu	7 739 831 384	■	■	■	■	■	■										
23	Panel Grubu	7 739 831 385	■	■	■	■	■	■										
24	Kapali Bord Grubu	7 739 831 366	■	■	■	■	■	■										
25	Drenaj Tavasi Kapak Grubu	7 739 831 367	■	■	■	■	■	■										
26	DC Motor	8 733 501 243	■	■	■	■	■	■										
27	Kablo Kelepçesi	7 739 831 376	■	■	■	■	■	■										
28	Sicaklik Sensörü, Oda	8 733 501 658	■	■	■	■	■	■										
29	Drenaj borusu	8 733 501 340	■	■	■	■	■	■										
30	Su Boru Kelepçesi	7 739 831 377	■	■	■	■	■	■										
31	Drenaj Boru Baglanti Parçasi	7 739 831 386	■	■	■	■	■	■										
32	Drenaj Borusu	7 739 831 387	■	■	■	■	■	■										
33	Fan Kelepçesi	7 739 831 378	■	■	■	■	■	■										
34	Su seviye sensörü	7 739 831 379	■	■	■	■	■	■										
35	Drenaj Pompa Grubu	8 733 501 345	■	■	■	■	■	■										
36	Su Seviye Sviç Destegi	7 739 831 381	■	■	■	■	■	■										
37	Su Pompasi Montaj Braket Grubu	7 739 831 382	■	■	■	■	■	■										
38	Kauçuk halka	8 733 501 661	■	■	■	■	■	■										
39	Kablo	8 733 501 272	■	■	■	■	■	■										
40	Ttopraklama kablosu	8 733 501 350	■	■	■	■	■	■										
41	Bakýr somun	7 739 836 168				■	■	■										
41	Bakýr somun	7 739 836 222	■	■	■													
42	Koruyucu kafes	8 733 501 641	■	■	■	■	■	■										
	Adaptör Set CCB (400mm)	8 750 501 441	■	■	■	■	■	■										

AF-4C 28-1 P	7 733 700 897
AF-4C 36-1 P	7 733 700 898
AF-4C 45-1 P	7 733 700 899
AF-4C 56-1 P	7 733 700 900
AF-4C 71-1 P	7 733 700 901
AF-4C 80-1 P	7 733 700 902

Yedek Parça Listesi

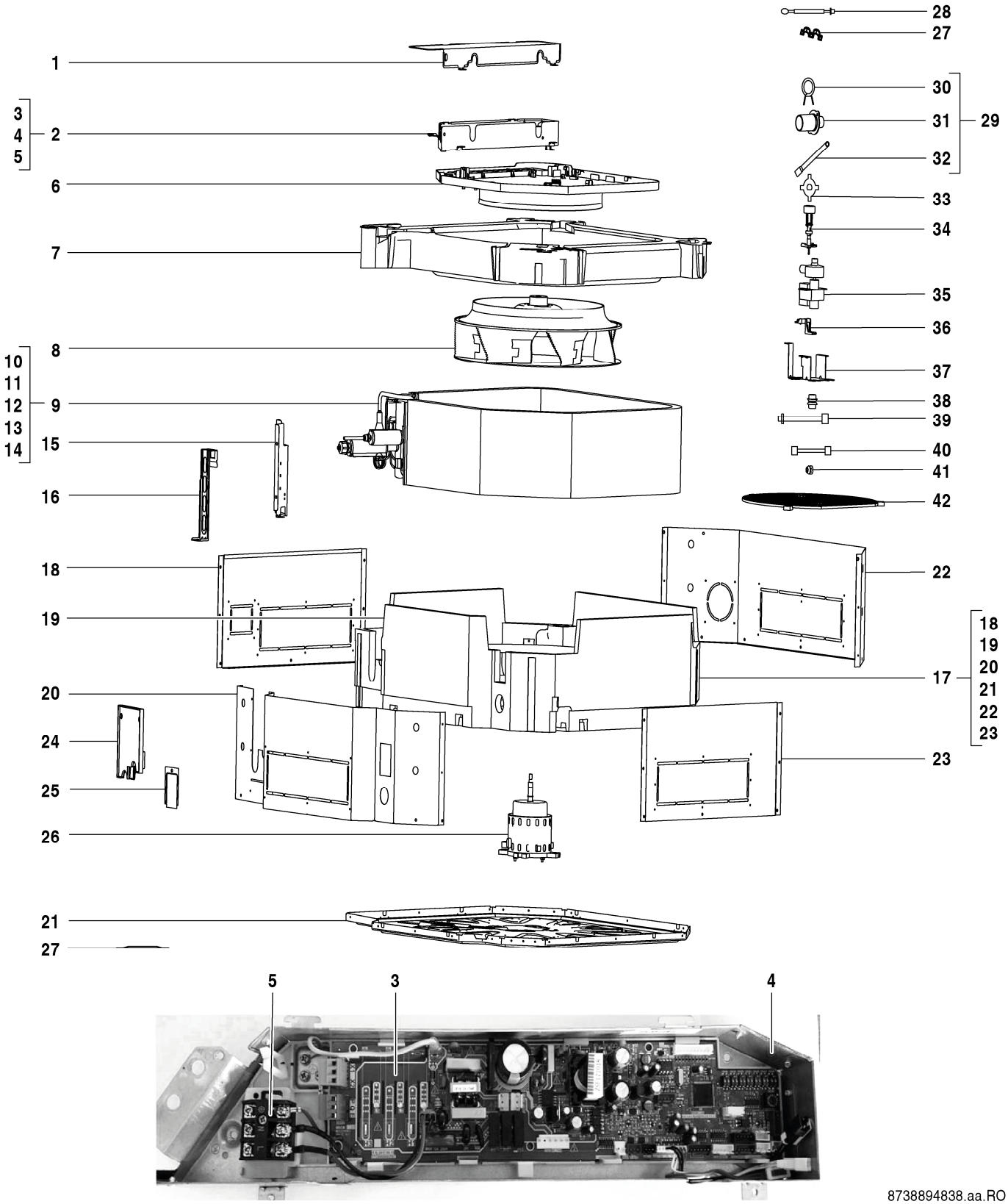

AF-4C 28-1 P	7 733 700 897
AF-4C 36-1 P	7 733 700 898
AF-4C 45-1 P	7 733 700 899
AF-4C 56-1 P	7 733 700 900
AF-4C 71-1 P	7 733 700 901
AF-4C 80-1 P	7 733 700 902

Pos	Aciklamalar	Siparis no.	4C 28-1 P	4C 36-1 P	4C 45-1 P	4C 56-1 P	4C 71-1 P	4C 80-1 P										Notlar
	Baðlantý kablosunu AF-4C/4CR	8 750 501 444	■	■	■	■	■	■										

AF-4C 28-1 P	7 733 700 897
AF-4C 36-1 P	7 733 700 898
AF-4C 45-1 P	7 733 700 899
AF-4C 56-1 P	7 733 700 900
AF-4C 71-1 P	7 733 700 901
AF-4C 80-1 P	7 733 700 902

Yedek Parça Listesi

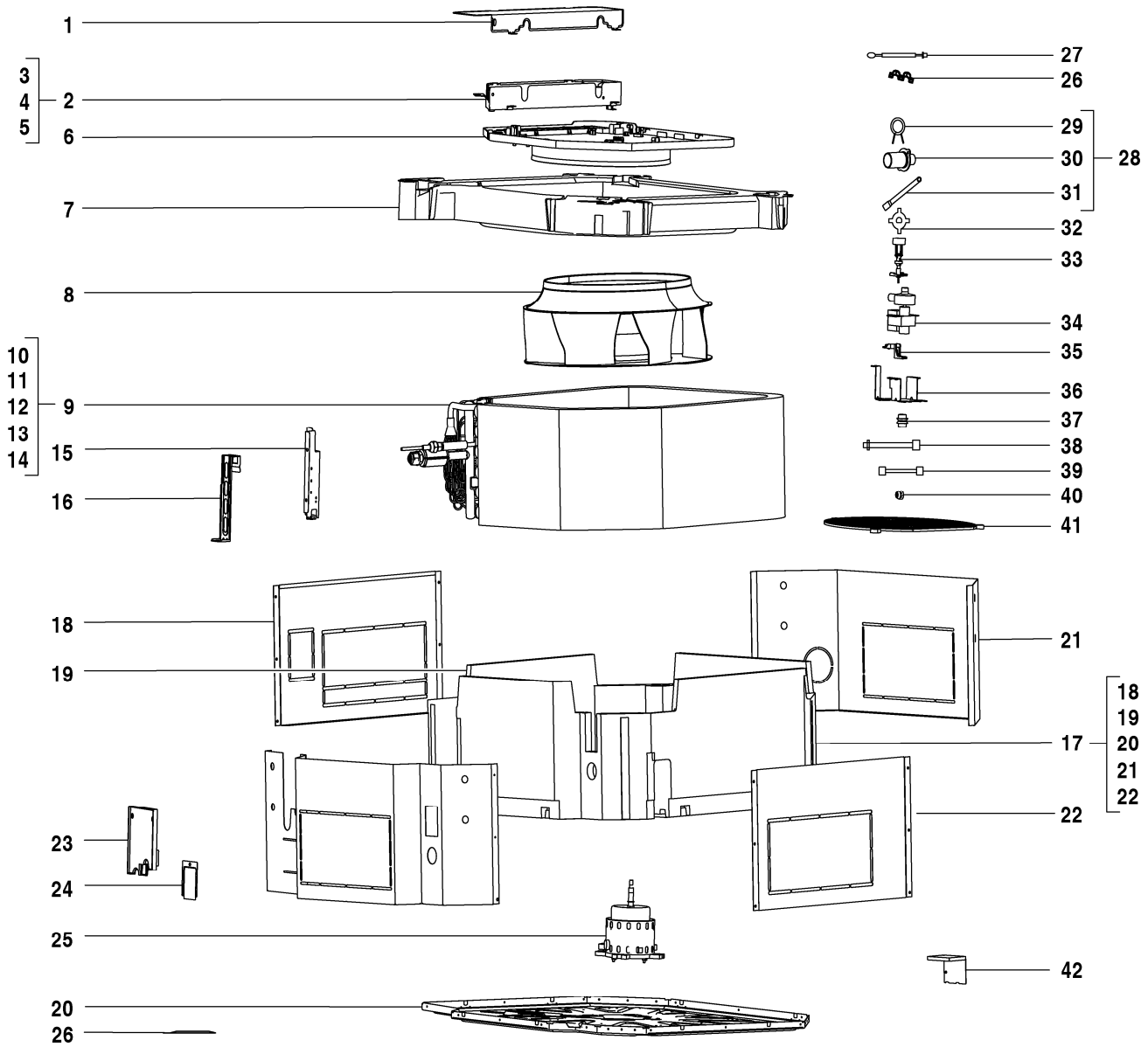

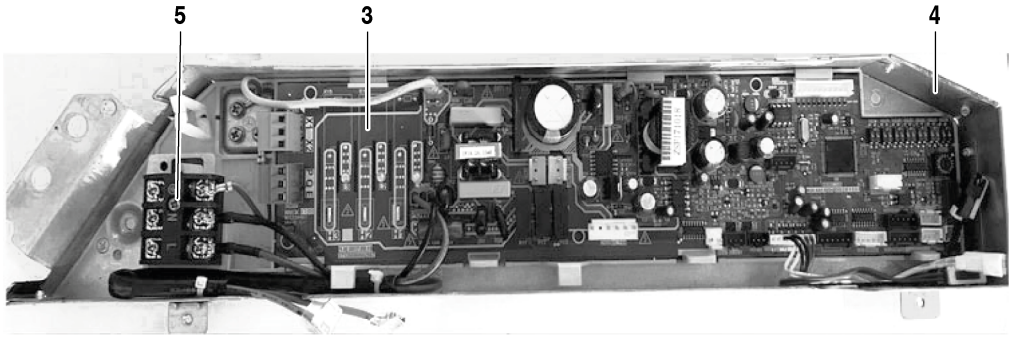

8738894839.aa.RO

AF-4C 100-1 P	7 733 700 904
AF-4C 112-1 P	7 733 700 905
AF-4C 140-1 P	7 733 700 906
AF-4C 90-1 P	7 733 700 903

Pos	Aciklamalar	Siparis no.	4C 90-1 P	4C 100-1 P	4C 112-1 P	4C 140-1 P												Notlar
1	Kapak	8 733 501 318	■	■	■	■												
2	Kumanda	8 733 501 384	■	■	■	■												
3	Ana devre kartý AF4C-1	8 750 501 471	■	■	■	■												
4	Elektronik Parça Kutusu	8 733 501 370	■	■	■	■												
5	Kablo Terminali	7 739 831 350	■	■	■	■												
6	Yüzük Grubu	7 739 831 351	■	■	■	■												
7	Drenaj Tava Grubu	8 733 501 347	■	■	■	■												
8	Santrifüj Fan	7 739 831 401	■	■	■	■												
9	Evaperatör Parçalari	8 733 501 447	■	■	■													
9	Evaperatör Parçalari	8 733 501 449				■												
10	Evaperatör Parçalari	8 733 501 417	■	■	■													
10	Evaperatör Parçalari	8 733 501 418				■												
11	Evaperatör Giris Boru Grubu	8 733 501 473	■	■	■													
11	Evaperatör Giris Boru Grubu	8 733 501 474				■												
12	Evaperatör Çikis Boru Grubu	8 733 501 491				■												
12	Evaperatör Çikis Boru Grubu	8 733 501 492	■	■	■													
13	Elektronik expansion valf seloneid bobin	8 733 501 508	■	■	■	■												
14	Boru Sýcaklýk Sensörü	7 733 700 028	■	■	■	■												
15	Evaperatör Baglanti Plakasi	7 739 831 408	■	■	■													
15	Evaperatör Baglanti Plakasi	7 739 831 425				■												
16	Evaperatör Sabitleme Askisi	7 739 831 409	■	■	■													
16	Evaperatör Sabitleme Askisi	7 739 831 426				■												
17	Kaide Grubu	8 733 501 262	■	■	■	■												
18	Panel II Grubu	7 739 831 410	■	■	■	■												
19	Köpük Grubu	8 733 501 522	■	■	■	■												
20	Kaide Grubu	7 739 836 156	■	■	■	■												
21	Bilezik Grubu	7 739 831 417	■	■	■	■												
22	Panel Grubu	7 739 831 418	■	■	■	■												
23	Kapali Bord Grubu	7 739 831 366	■	■	■	■												
24	Drenaj Tavasi Kapak Grubu	7 739 831 367	■	■	■	■												
25	DC Motor	8 733 501 244	■	■	■	■												
26	Kablo Kelepçesi	7 739 831 376	■	■	■	■												
27	Sicaklik Sensörü, Oda	8 733 501 658	■	■	■	■												
28	Drenaj borusu	8 733 501 339	■	■	■	■												
29	Su Boru Kelepçesi	7 739 831 377	■	■	■	■												
30	Drenaj Boru Baglanti Parçasi	7 739 831 386	■	■	■	■												
31	Drenaj Borusu	7 739 831 419	■	■	■	■												
32	Fan Kelepçesi	7 739 831 378	■	■	■	■												
33	Su seviye sensörü	7 739 831 379	■	■	■	■												
34	Drenaj Pompa Grubu	8 733 501 345	■	■	■	■												
35	Su Seviye Sviç Destegi	7 739 831 381	■	■	■	■												
36	Su Pompasi Montaj Braket Grubu	7 739 831 382	■	■	■	■												
37	Kauçuk halka	8 733 501 661	■	■	■	■												
38	Kablo	8 733 501 272	■	■	■	■												
39	Ttopraklama kablosu	8 733 501 350	■	■	■	■												
39	Ttopraklama kablosu	8 733 501 351	■	■	■	■												
40	Bakýr somun	7 739 836 168		■	■	■												
41	Koruyucu kafes	8 733 501 641	■	■	■	■												
42	Tutucu	8 733 501 700	■	■	■	■												
	Adaptör Set CCB (400mm)	8 750 501 441	■	■	■	■												
	Baðlantý kablosunu AF-4C/4CR	8 750 501 444	■	■	■	■												

AF-4C 100-1 P	7 733 700 904
AF-4C 112-1 P	7 733 700 905
AF-4C 140-1 P	7 733 700 906
AF-4C 90-1 P	7 733 700 903

Yedek Parça Listesi

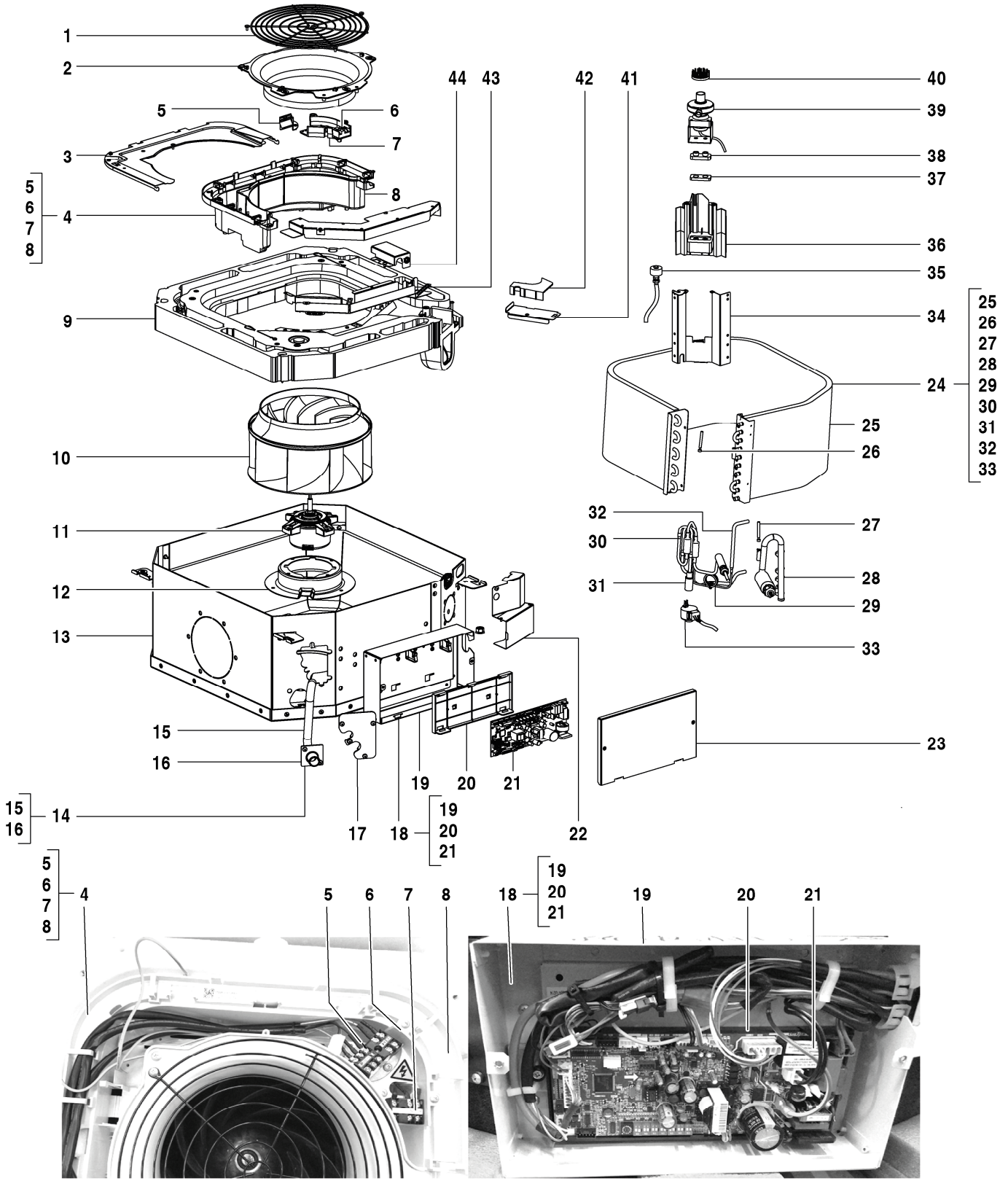

8738894840.aa.RO

AF-4CC 22-1 P	7 733 700 892
AF-4CC 28-1 P	7 733 700 893

Pos	Aciklamalar	Siparis no.	4CC 22-1 P	4CC 28-1 P															Notlar
1	Koruyucu kafes	8 733 501 642	■	■															
2	Yüzük Grubu	7 739 831 310	■	■															
3	Kapak	7 739 836 356	■	■															
4	Kumanda	8 733 501 391	■	■															
5	Kablo Eki	8 733 501 716	■	■															
6	Kablo Baglantisi, 3P	7 739 831 308	■	■															
7	Kablo Eki	7 739 831 305	■	■															
8	Elektronik Parça Kutusu	8 733 501 368	■	■															
9	Drenaj Tava Grubu	8 733 501 349	■	■															
10	Santrifüj Fan	7 739 831 322	■	■															
11	DC Motor	7 739 836 367	■	■															
12	Motor Montaj Kaidesi	7 739 831 324	■	■															
13	Kaide Grubu	8 733 501 261	■	■															
14	Drenaj Borusu set	7 739 836 361	■	■															
15	Drenaj Borusu	7 739 831 314	■	■															
16	Baglanti Parçasi	7 739 831 315	■	■															
17	Kapali Bord Grubu	7 739 831 319	■	■															
18	Kumanda	8 733 501 392	■	■															
19	Elektronik Parça Kutusu	8 733 501 374	■	■															
20	Montaj -baðlantý plakasý	7 739 831 570	■	■															
21	Ana devre kartý AF4CC-1	8 750 501 470	■	■															
22	Kelepçe	8 733 501 269	■	■															
23	Kapak	8 733 501 320	■	■															
24	Evaperatör Parçalari	8 733 501 444	■	■															
25	Evaperatör Parçalari	8 733 501 430	■	■															
26	Basma Boru sicak Kont	7 739 831 147	■	■															
27	Boru Sensör Grubu	8 733 501 621	■	■															
28	Evaperatör Çikis Boru Grubu	8 733 501 493	■	■															
29	Evaperatör Giris Boru Grubu	8 733 501 483	■	■															
30	Evaperatör Giris Boru Grubu	8 733 501 481	■	■															
31	Elektronik Genlesme Valfi	7 739 831 491	■	■															
32	Evaperatör Giris Boru Grubu	8 733 501 484	■	■															
33	Selenoid Valf Elekt Genles	7 739 831 512	■	■															
34	Evaperatör Sabitleme Plakasi	7 739 831 318	■	■															
35	Su seviye sensörü grubu	8 733 501 714	■	■															
36	Drenaj Pompasi Montaj Kaidesi	7 739 831 313	■	■															
37	Lastik conta	8 733 501 663	■	■															
38	Lastik conta	8 733 501 662	■	■															
39	Drenaj Pompasi	7 739 831 317	■	■															
40	Koruma tertibatý	7 739 836 359	■	■															
41	Kelepçe	8 733 501 268	■	■															
42	Kablo Kutusu	7 739 831 320	■	■															
43	Kelepçe	8 733 501 267	■	■															
44	Kelepçe	8 733 501 270	■	■															
	Adaptör Set CCB (800mm)	8 750 501 442	■	■															
	Baðlantý kablosunu AF-4CC	8 750 501 445	■	■															

AF-4CC 22-1 P 7 733 700 892

AF-4CC 28-1 P 7 733 700 893

Yedek Parça Listesi

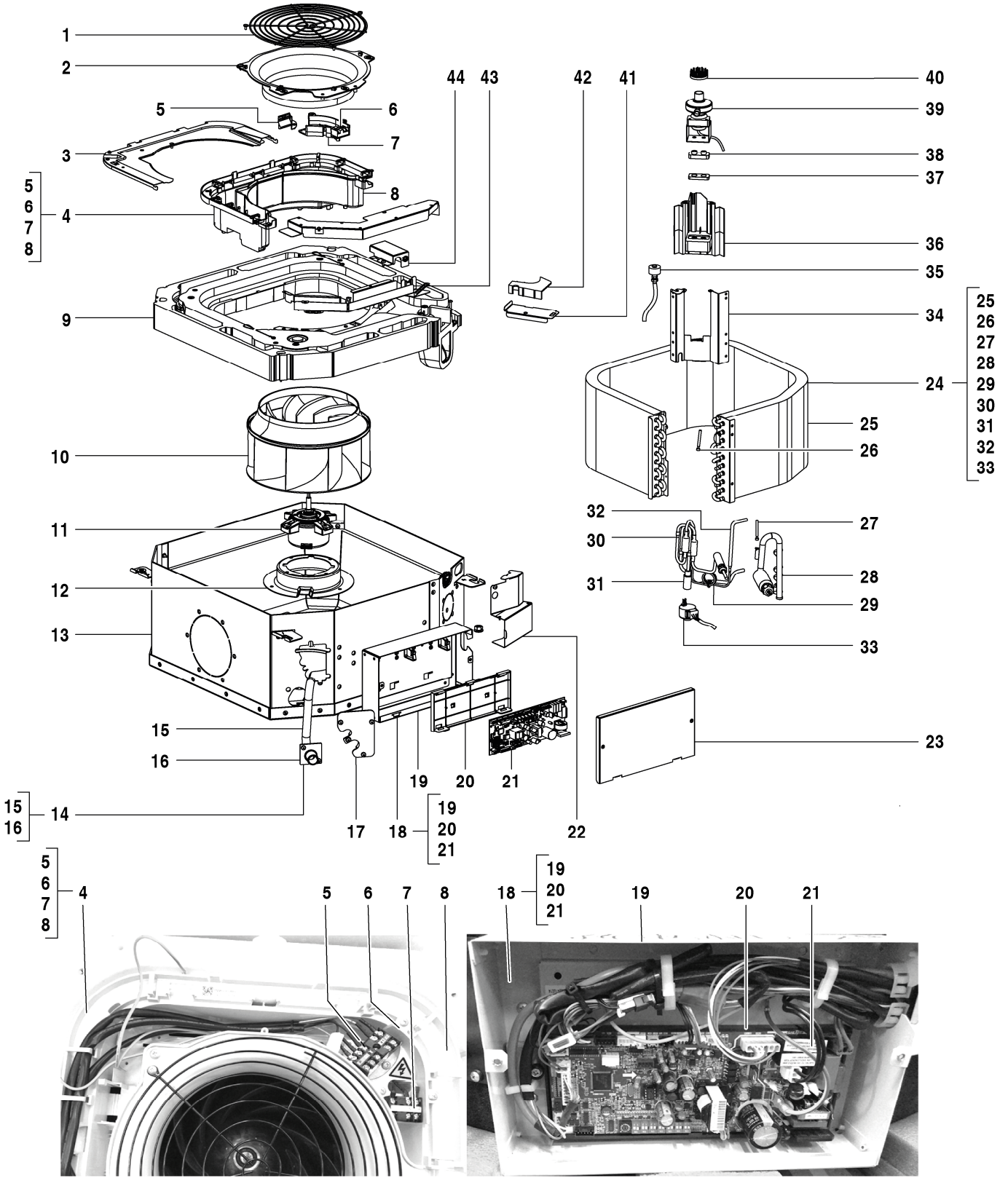

AF-4CC 36-1 P	7 733 700 894
AF-4CC 45-1 P	7 733 700 895

Pos	Aciklamalar	Siparis no.	4CC 36-1 P	4CC 45-1 P															Notlar
1	Koruyucu kafes	8 733 501 642	■	■															
2	Yüzük Grubu	7 739 831 310	■	■															
3	Kapak	7 739 836 356	■	■															
4	Kumanda	8 733 501 391	■	■															
5	Kablo Eki	8 733 501 716	■	■															
6	Kablo Baglantisi, 3P	7 739 831 308	■	■															
7	Kablo Eki	7 739 831 305	■	■															
8	Elektronik Parça Kutusu	8 733 501 368	■	■															
9	Drenaj Tava Grubu	8 733 501 349	■	■															
10	Santrifüj Fan	7 739 831 322	■	■															
11	DC Motor	7 739 836 367	■	■															
12	Motor Montaj Kaidesi	7 739 831 324	■	■															
13	Kaide Grubu	8 733 501 261	■	■															
14	Drenaj Borusu set	7 739 836 361	■	■															
15	Drenaj Borusu	7 739 831 314	■	■															
16	Baglanti Parçasi	7 739 831 315	■	■															
17	Kapali Bord Grubu	7 739 831 319	■	■															
18	Kumanda	8 733 501 392	■	■															
19	Elektronik Parça Kutusu	8 733 501 374	■	■															
20	Montaj -bağlantý plakasý	7 739 831 570	■	■															
21	Ana devre kartý AF4CC-1	8 750 501 470	■	■															
22	Kelepçe	8 733 501 269	■	■															
23	Kapak	8 733 501 320	■	■															
24	Evaperatör Parçalari	8 733 501 444	■																
24	Evaperatör Parçalari	8 733 501 445		■															
25	Evaperatör Parçalari	8 733 501 430	■																
25	Evaperatör Parçalari	8 733 501 431		■															
26	Basma Boru sicak Kont	7 739 831 147	■	■															
27	Boru Sensör Grubu	8 733 501 621	■	■															
28	Evaperatör Çikis Boru Grubu	8 733 501 489		■															
28	Evaperatör Çikis Boru Grubu	8 733 501 493	■																
29	Evaperatör Giris Boru Grubu	8 733 501 483	■																
29	Evaperatör Giris Boru Grubu	8 733 501 485		■															
30	Evaperatör Giris Boru Grubu	8 733 501 481	■	■															
31	Elektronik Genlesme Valfi	7 739 831 491	■	■															
32	Evaperatör Giris Boru Grubu	8 733 501 484	■																
32	Evaperatör Giris Boru Grubu	8 733 501 486		■															
33	Selenoid Valf Elekt Genles	7 739 831 512	■	■															
34	Evaperatör Sabitleme Plakasi	7 739 831 318	■	■															
35	Su seviye sensörü grubu	8 733 501 714	■	■															
36	Drenaj Pompasi Montaj Kaidesi	7 739 831 313	■	■															
37	Lastik conta	8 733 501 663	■	■															
38	Lastik conta	8 733 501 662	■	■															
39	Drenaj Pompasi	7 739 831 317	■	■															
40	Koruma tertibatý	7 739 836 359	■	■															
41	Kelepçe	8 733 501 268	■	■															
42	Kablo Kutusu	7 739 831 320	■	■															
43	Kelepçe	8 733 501 267	■	■															
44	Kelepçe	8 733 501 270	■	■															
	Adaptör Set CCB (800mm)	8 750 501 442	■	■															
	Baðlantý kablosunu AF-4CC	8 750 501 445	■	■															

AF-4CC 36-1 P	7 733 700 894
AF-4CC 45-1 P	7 733 700 895

Yedek Parça Listesi

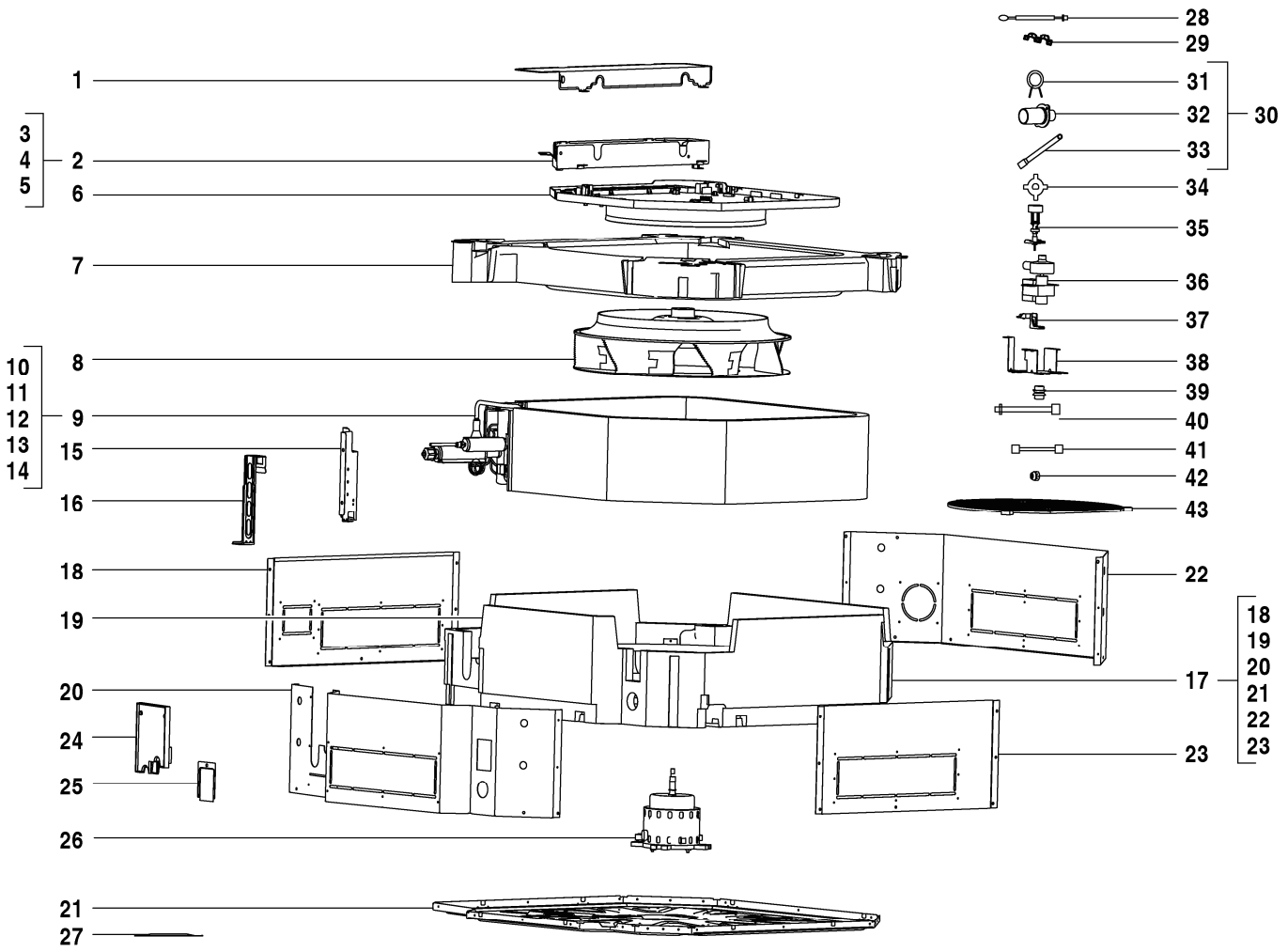

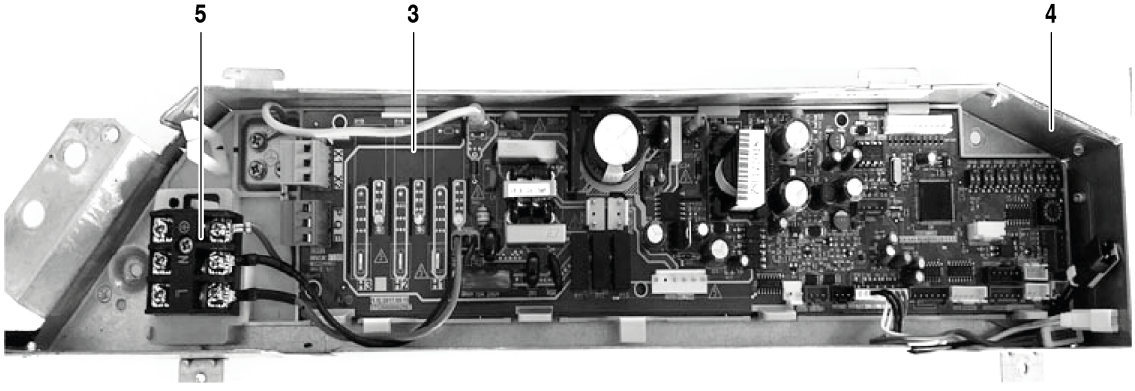

8738894893.aa.RO

AF-4CR 28-1 P	7 733 700 907
AF-4CR 36-1 P	7 733 700 908
AF-4CR 45-1 P	7 733 700 909
AF-4CR 56-1 P	7 733 700 910
AF-4CR 71-1 P	7 733 700 911
AF-4CR 80-1 P	7 733 700 912

Pos	Aciklamalar	Siparis no.	4CR 28-1 P	4CR 36-1 P	4CR 45-1 P	4CR 56-1 P	4CR 71-1 P	4CR 80-1 P										Notlar
1	Kapak	8 733 501 318	■	■	■	■	■	■										
2	Kumanda	8 733 501 385	■	■	■	■	■	■										
3	Ana devre kartý AF4C-1	8 750 501 471	■	■	■	■	■	■										
4	Elektronik Parça Kutusu	8 733 501 370	■	■	■	■	■	■										
5	Kablo Terminali	7 739 831 350	■	■	■	■	■	■										
6	Yüzük Grubu	7 739 831 351	■	■	■	■	■	■										
7	Drenaj Tava Grubu	8 733 501 348	■	■	■	■	■	■										
8	Santrifüj Fan	7 739 831 353	■	■	■	■	■	■										
9	Evaperatör Parçalari	8 733 501 446	■	■														
9	Evaperatör Parçalari	8 733 501 448			■													
9	Evaperatör Parçalari	8 733 501 450				■	■	■										
10	Evaperatör Parçalari	8 733 501 415			■	■	■	■										
10	Evaperatör Parçalari	8 733 501 416	■	■														
11	Evaperatör Giris Boru Grubu	8 733 501 475			■													
11	Evaperatör Giris Boru Grubu	8 733 501 476				■	■	■										
11	Evaperatör Giris Boru Grubu	8 733 501 477	■	■														
12	Evaperatör Çikis Boru Grubu	7 739 836 225	■	■														
12	Evaperatör Çikis Boru Grubu	8 733 501 490			■													
12	Evaperatör Çikis Boru Grubu	8 733 501 494				■	■	■										
13	Elektronik expansion valf seloneid bobin	8 733 501 508	■	■	■	■	■	■										
14	Boru Sýcaklýk Sensörü	7 733 700 028	■	■	■	■	■	■										
15	Evaperatör Baglanti Plakasi	7 739 831 361	■	■														
15	Evaperatör Baglanti Plakasi	7 739 831 394			■	■	■	■										
16	Evaperatör Sabitleme Askisi	7 739 831 362	■	■	■	■	■	■										
17	Kaide Grubu	8 733 501 263	■	■	■	■	■	■										
18	Kapaðý	7 739 831 363	■	■	■	■	■	■										
19	Köpük Grubu	8 733 501 523	■	■	■	■	■	■										
20	Panel Grubu	7 739 831 365	■	■	■	■	■	■										
21	Kaide Grubu	7 739 836 184	■	■	■	■	■	■										
22	Panel Grubu	7 739 831 384	■	■	■	■	■	■										
23	Panel Grubu	7 739 831 385	■	■	■	■	■	■										
24	Kapali Bord Grubu	7 739 831 366	■	■	■	■	■	■										
25	Drenaj Tavasi Kapak Grubu	7 739 831 367	■	■	■	■	■	■										
26	DC Motor	8 733 501 243	■	■	■	■	■	■										
27	Kablo Kelepçesi	7 739 831 376	■	■	■	■	■	■										
28	Sicaklik Sensörü, Oda	8 733 501 658	■	■	■	■	■	■										
29	Kablo Kelepçesi	7 739 831 376	■	■	■	■	■	■										
30	Drenaj borusu	8 733 501 340	■	■	■	■	■	■										
31	Su Boru Kelepçesi	7 739 831 377	■	■	■	■	■	■										
32	Drenaj Boru Baglanti Parçasi	7 739 831 386	■	■	■	■	■	■										
33	Drenaj Borusu	7 739 831 387	■	■	■	■	■	■										
34	Fan Kelepçesi	7 739 831 378	■	■	■	■	■	■										
35	Su seviye sensörü	7 739 831 379	■	■	■	■	■	■										
36	Drenaj Pompa Grubu	8 733 501 345	■	■	■	■	■	■										
37	Su Seviye Sviç Destegi	7 739 831 381	■	■	■	■	■	■										
38	Su Pompasi Montaj Braket Grubu	7 739 831 382	■	■	■	■	■	■										
39	Kauçuk halka	8 733 501 661	■	■	■	■	■	■										
40	Kablo	8 733 501 272	■	■	■	■	■	■										
41	Ttopraklama kablosu	8 733 501 350	■	■	■	■	■	■										
42	Bakýr somun	7 739 836 168				■	■	■										
42	Bakýr somun	7 739 836 222	■	■	■													
43	Koruyucu kafes	8 733 501 641	■	■	■	■	■	■										

AF-4CR 28-1 P	7 733 700 907
AF-4CR 36-1 P	7 733 700 908
AF-4CR 45-1 P	7 733 700 909
AF-4CR 56-1 P	7 733 700 910
AF-4CR 71-1 P	7 733 700 911
AF-4CR 80-1 P	7 733 700 912

Yedek Parça Listesi

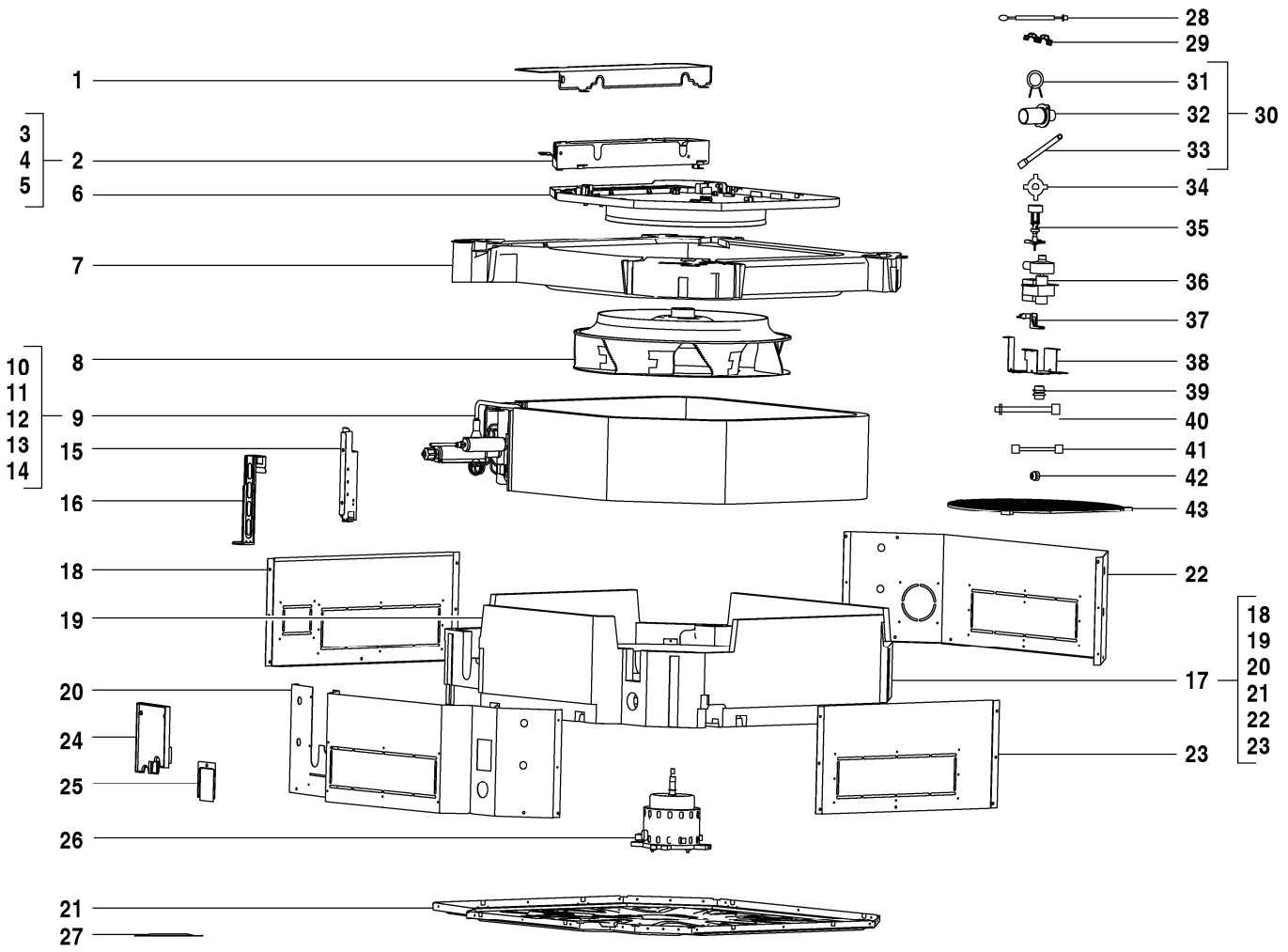

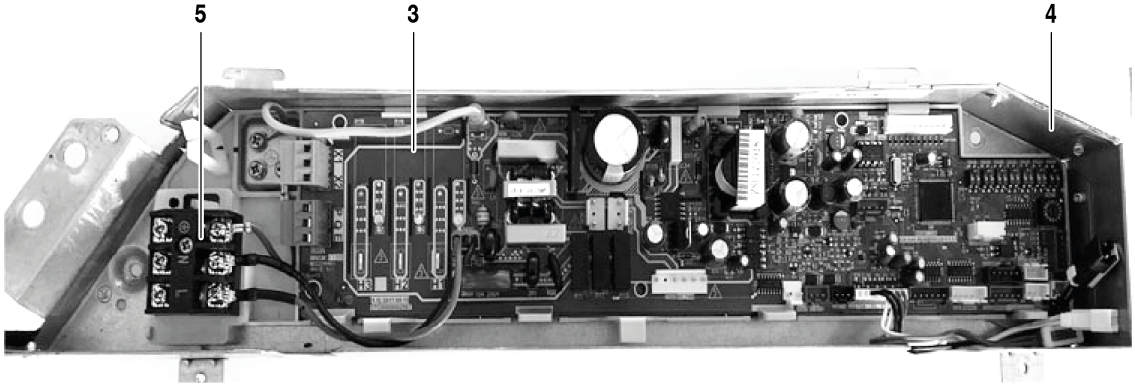

8738894893.aa.RO

AF-4CR 28-1 P	7 733 700 907
AF-4CR 36-1 P	7 733 700 908
AF-4CR 45-1 P	7 733 700 909
AF-4CR 56-1 P	7 733 700 910
AF-4CR 71-1 P	7 733 700 911
AF-4CR 80-1 P	7 733 700 912

Pos	Aciklamalar	Siparis no.	4CR 28-1 P	4CR 36-1 P	4CR 45-1 P	4CR 56-1 P	4CR 71-1 P	4CR 80-1 P										Notlar
	Adaptör Set CCB (400mm)	8 750 501 441	■	■	■	■	■	■										
	Baðlantý kablosunu AF-4C/4CR	8 750 501 444	■	■	■	■	■	■										

AF-4CR 28-1 P	7 733 700 907
AF-4CR 36-1 P	7 733 700 908
AF-4CR 45-1 P	7 733 700 909
AF-4CR 56-1 P	7 733 700 910
AF-4CR 71-1 P	7 733 700 911
AF-4CR 80-1 P	7 733 700 912

Yedek Parça Listesi

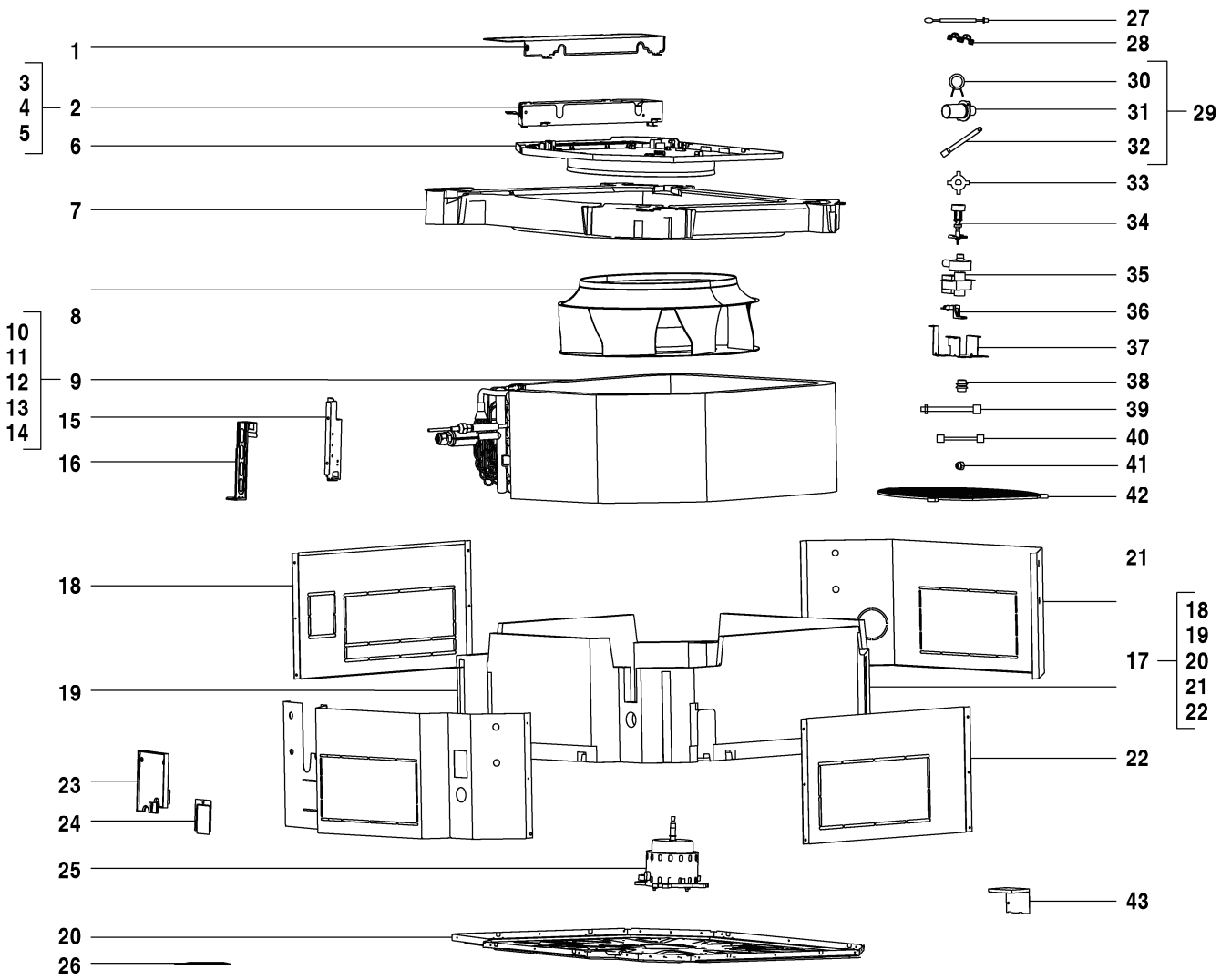

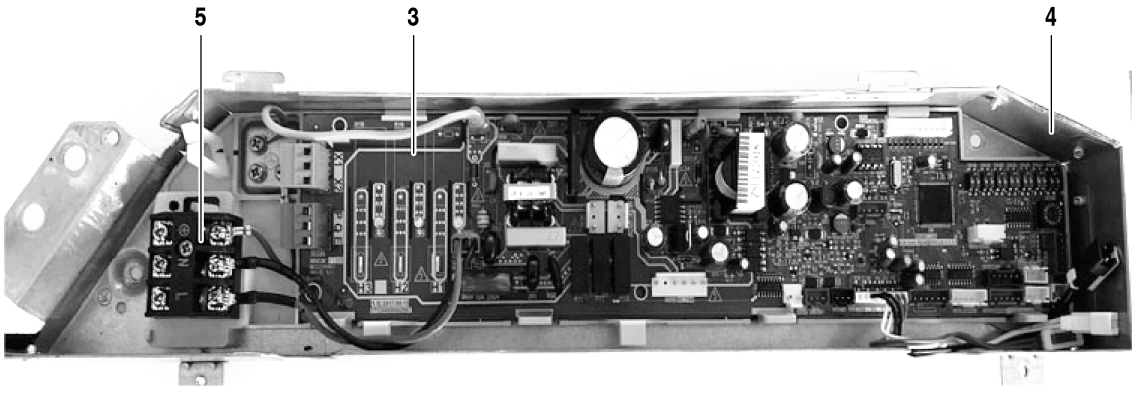

8738894894.aa.RO

AF-4CR 100-1 P	7 733 700 914
AF-4CR 112-1 P	7 733 700 915
AF-4CR 140-1 P	7 733 700 916
AF-4CR 90-1 P	7 733 700 913

Pos	Aciklamalar	Siparis no.	4CR 90-1 P	4CR 100-1 P	4CR 112-1 P	4CR 140-1 P												Notlar
1	Kapak	8 733 501 318	■	■	■	■												
2	Kumanda	8 733 501 384	■	■	■	■												
3	Ana devre kartý AF4C-1	8 750 501 471	■	■	■	■												
4	Elektronik Parça Kutusu	8 733 501 370	■	■	■	■												
5	Kablo Terminali	7 739 831 350	■	■	■	■												
6	Yüzük Grubu	7 739 831 351	■	■	■	■												
7	Drenaj Tava Grubu	8 733 501 347	■	■	■	■												
8	Santrifüj Fan	7 739 831 401	■	■	■	■												
9	Evaperatör Parçalari	8 733 501 447	■	■	■													
9	Evaperatör Parçalari	8 733 501 449				■												
10	Evaperatör Parçalari	8 733 501 417	■	■	■													
10	Evaperatör Parçalari	8 733 501 418				■												
11	Evaperatör Giris Boru Grubu	8 733 501 473	■	■	■													
11	Evaperatör Giris Boru Grubu	8 733 501 474				■												
12	Evaperatör Çikis Boru Grubu	8 733 501 491				■												
12	Evaperatör Çikis Boru Grubu	8 733 501 492	■	■	■													
13	Elektronik expansion valf seloneid bobin	8 733 501 508	■	■	■	■												
14	Boru Sýcaklýk Sensörü	7 733 700 028	■	■	■	■												
15	Evaperatör Baglanti Plakasi	7 739 831 408	■	■	■													
15	Evaperatör Baglanti Plakasi	7 739 831 425				■												
16	Evaperatör Sabitleme Askisi	7 739 831 409	■	■	■													
16	Evaperatör Sabitleme Askisi	7 739 831 426				■												
17	Kaide Grubu	8 733 501 262	■	■	■	■												
18	Panel II Grubu	7 739 831 410	■	■	■	■												
19	Köpük Grubu	8 733 501 522	■	■	■	■												
20	Kaide Grubu	7 739 836 156	■	■	■	■												
21	Bilezik Grubu	7 739 831 417	■	■	■	■												
22	Panel Grubu	7 739 831 418	■	■	■	■												
23	Kapali Bord Grubu	7 739 831 366	■	■	■	■												
24	Drenaj Tavasi Kapak Grubu	7 739 831 367	■	■	■	■												
25	DC Motor	8 733 501 244	■	■	■	■												
26	Kablo Kelepçesi	7 739 831 376	■	■	■	■												
27	Sicaklik Sensörü, Oda	8 733 501 658	■	■	■	■												
28	Kablo Kelepçesi	7 739 831 376	■	■	■	■												
29	Drenaj borusu	8 733 501 339	■	■	■	■												
30	Su Boru Kelepçesi	7 739 831 377	■	■	■	■												
31	Drenaj Boru Baglanti Parçasi	7 739 831 386	■	■	■	■												
32	Drenaj Borusu	7 739 831 419	■	■	■	■												
33	Fan Kelepçesi	7 739 831 378	■	■	■	■												
34	Su seviye sensörü	7 739 831 379	■	■	■	■												
35	Drenaj Pompa Grubu	8 733 501 345	■	■	■	■												
36	Su Seviye Sviç Destegi	7 739 831 381	■	■	■	■												
37	Su Pompasi Montaj Braket Grubu	7 739 831 382	■	■	■	■												
38	Kauçuk halka	8 733 501 661	■	■	■	■												
39	Kablo	8 733 501 272	■	■	■	■												
40	Ttopraklama kablosu	8 733 501 350	■	■	■	■												
40	Ttopraklama kablosu	8 733 501 351	■	■	■	■												
41	Bakýr somun	7 739 836 168	■	■	■	■												
42	Koruyucu kafes	8 733 501 641	■	■	■	■												
43	Tutucu	8 733 501 700	■	■		■												
43	Tutucu	8 733 501 712			■													
	Adaptör Set CCB (400mm)	8 750 501 441	■	■	■	■												

AF-4CR 100-1 P	7 733 700 914
AF-4CR 112-1 P	7 733 700 915
AF-4CR 140-1 P	7 733 700 916
AF-4CR 90-1 P	7 733 700 913

Yedek Parça Listesi

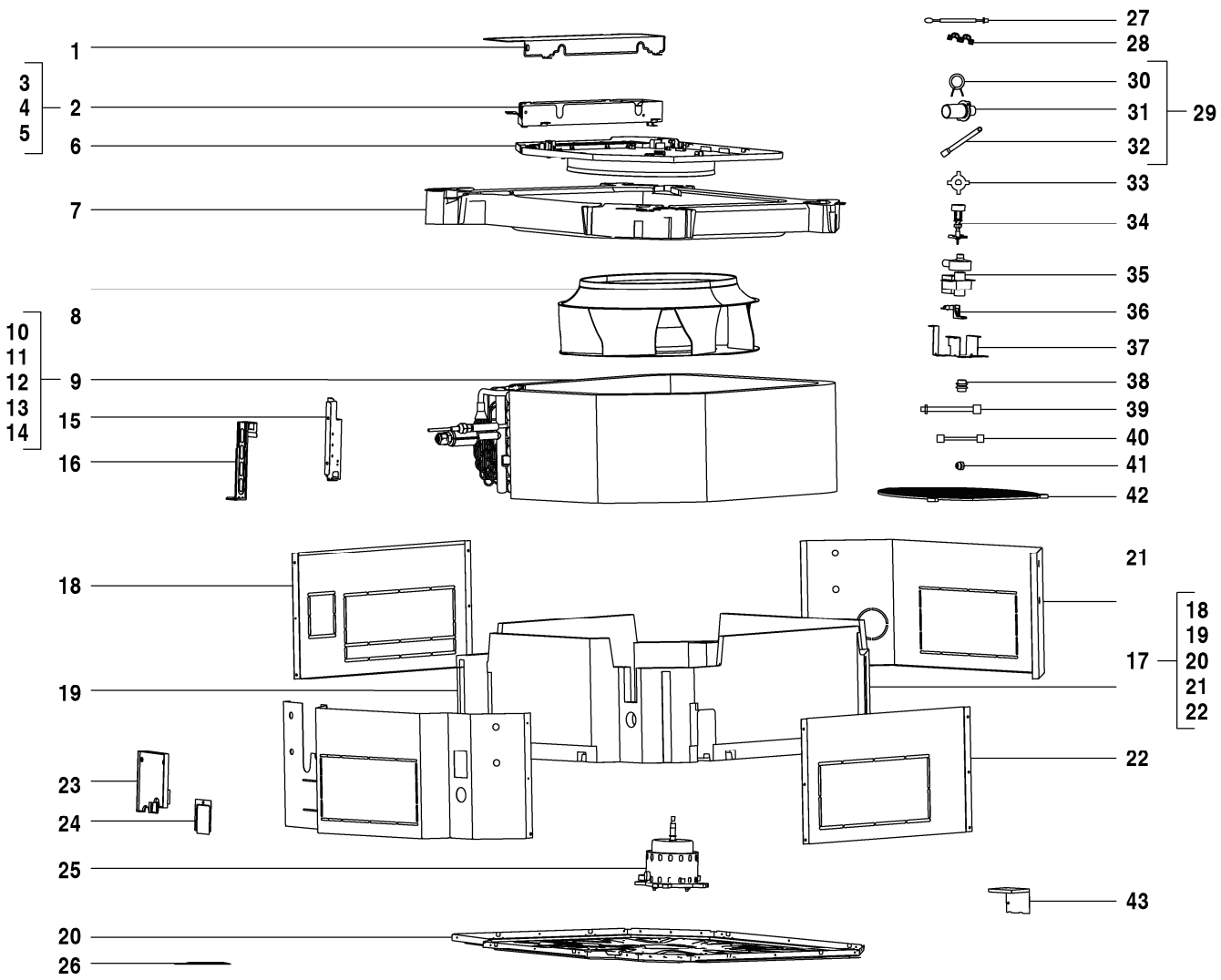

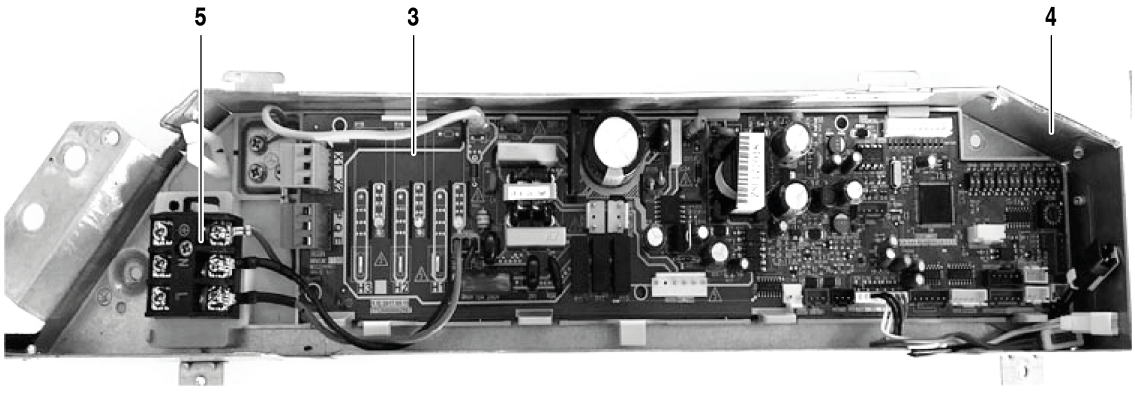

8738894894.aa.RO

AF-4CR 100-1 P	7 733 700 914
AF-4CR 112-1 P	7 733 700 915
AF-4CR 140-1 P	7 733 700 916
AF-4CR 90-1 P	7 733 700 913

Pos	Aciklamalar	Siparis no.	4CR 90-1 P	4CR 100-1 P	4CR 112-1 P	4CR 140-1 P												Notlar
	Baðlantý kablosunu AF-4C/4CR	8 750 501 444	■	■	■	■												

AF-4CR 100-1 P	7 733 700 914
AF-4CR 112-1 P	7 733 700 915
AF-4CR 140-1 P	7 733 700 916
AF-4CR 90-1 P	7 733 700 913

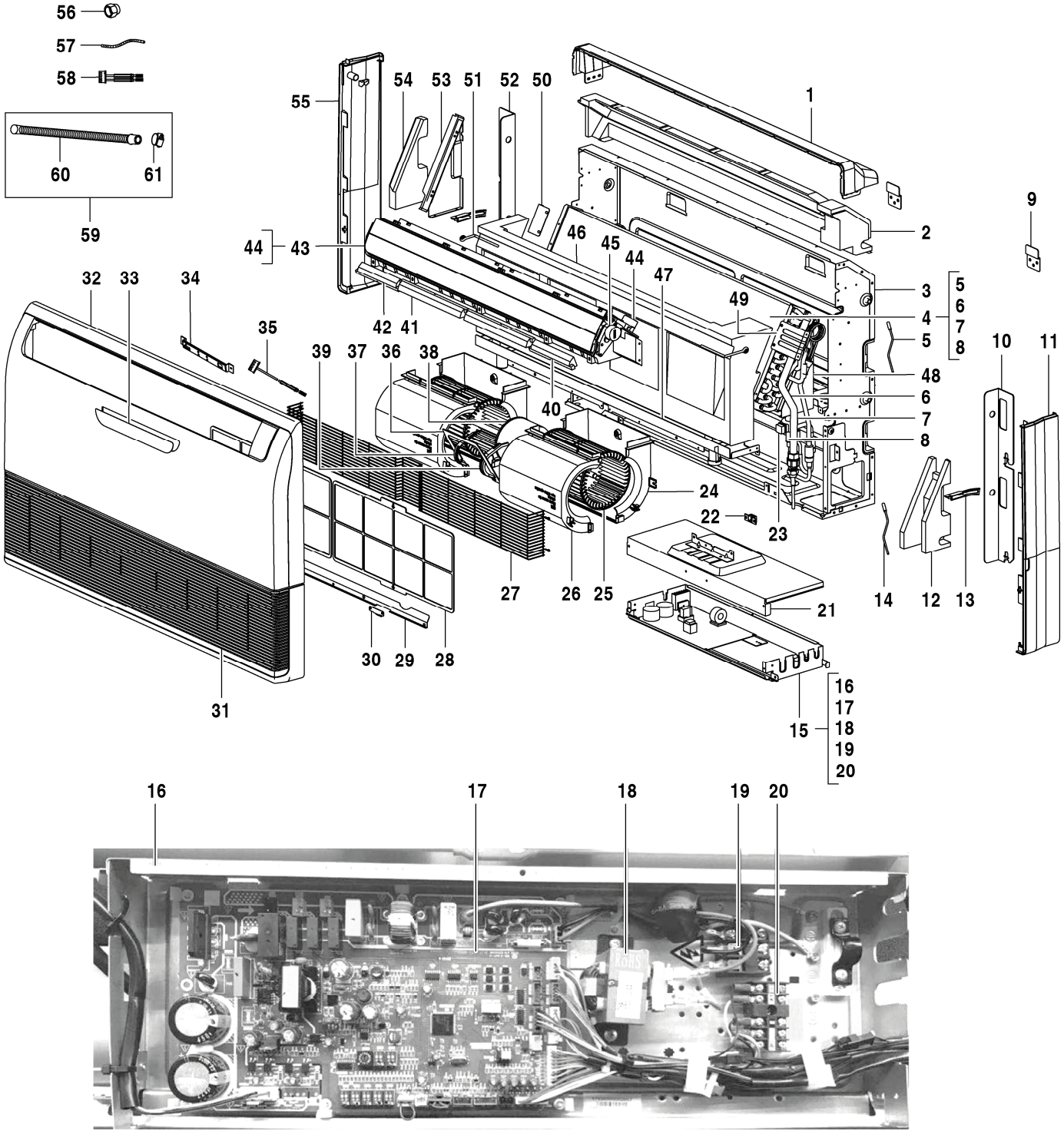

8738894842.aa.RO

AF-CF 36-1	7 733 701 489
AF-CF 45-1	7 733 701 490
AF-CF 56-1	7 733 701 491
AF-CF 71-1	7 733 701 492

Pos	Aciklamalar	Siparis no.	CF 36-1	CF 45-1	CF 56-1	CF 71-1												Notlar
1	Kapak, Arka	7 739 831 862	■	■	■	■												
2	Köpük Grubu	7 739 836 227	■	■	■	■												
3	Kaide Grubu	7 739 836 228	■	■	■	■												
4	Evaperatör Parçalari	7 739 831 869		■														
4	Evaperatör Grubu	7 739 831 873			■	■												
4	Evaperatör Parçalari	8 733 501 721	■															
5	Basma Boru sicak Kont	7 739 831 147	■	■	■	■												
6	Evaperatör Çikis Boru Grubu	7 739 831 870		■														
6	Evaperatör Çikis Boru Grubu	7 739 831 874			■	■												
6	Evaperatör Çikis Boru Grubu	8 733 501 723	■															
7	Evaperatör Giris Boru Grubu	7 739 831 871		■														
7	Evaperatör Giris Boru Grubu	7 739 831 875			■	■												
7	Evaperatör Giris Boru Grubu	8 733 501 722	■															
8	Elektronik Genlesme Valfi	7 739 831 491	■	■	■	■												
9	Montaj kelepçesi	7 739 836 226	■	■	■	■												
10	Valf Plakasi	7 739 831 864	■	■	■	■												
11	Kapak, Sol	7 739 831 865	■	■	■	■												
12	Köpük Grubu	7 739 836 241	■	■	■	■												
13	Izgara Kelepçesi	7 739 831 854	■	■	■	■												
14	Boru Sýcaklýk Sensörü	7 733 700 028	■															
14	Boru sýcaklýk sensör aksamý	7 739 834 388		■	■	■												
15	Kumanda	8 733 501 388	■	■	■	■												
16	Elektronik Parça Grubu	7 739 836 231	■	■	■	■												
17	Ana devre kartý	8 733 501 545	■	■	■	■												
18	Reaktör	8 733 501 651	■	■	■	■												
19	Kablo Baglantisi, 3P	7 739 831 566	■	■	■	■												
20	Kablo Eki	8 733 501 716	■	■	■	■												
21	Elektronik Parça Kutu Kapagi	7 739 836 229	■	■	■	■												
22	Izgara Kilidi	7 739 831 838	■	■	■	■												
23	Genlesme Valfi Selenoidi	7 739 831 358	■	■	■	■												
24	Salyangoz Kovani	7 739 831 832	■	■	■	■												
25	Santrifüj Fan	8 733 501 253	■	■	■	■												
26	Salyangoz Kovani	7 739 836 235	■	■	■	■												
27	Lastik pedi	8 733 501 638	■	■	■	■												
28	Filtre	7 739 831 839	■	■	■	■												
29	Izgara Destek Çubugu	7 739 831 861	■	■	■	■												
30	Izgara Kelepçesi	7 739 831 826	■	■	■	■												
31	Izgara Destek Çubugu	7 739 831 861	■	■	■	■												
32	Plaka	8 733 501 603	■	■	■	■												
33	Gösterge Grubu	8 733 501 335	■	■	■	■												
34	Gösterge Grubu	8 733 501 337	■	■	■	■												
35	Baðlantý kablosu	8 733 501 277	■	■	■	■												
36	Tespit Saci	7 739 834 812	■	■	■	■												
37	Kapaðý sol	7 739 831 538	■	■	■	■												
38	Motor DC	7 739 834 661	■	■	■	■												
39	Kapaðý sað	7 739 831 541	■	■	■	■												
40	Köpük	7 739 836 242	■	■	■	■												
41	Köpük	7 739 836 243	■	■	■	■												
42	Köpük	7 739 836 244	■	■	■	■												
43	Hava Çikis Çerçeve Grubu	7 739 831 844	■	■	■	■												
44	Step Motor, Dikey	7 739 831 474	■	■	■	■												
45	Step Motor	7 739 831 866	■	■	■	■												

AF-CF 36-1	7 733 701 489
AF-CF 45-1	7 733 701 490
AF-CF 56-1	7 733 701 491
AF-CF 71-1	7 733 701 492

Yedek Parça Listesi

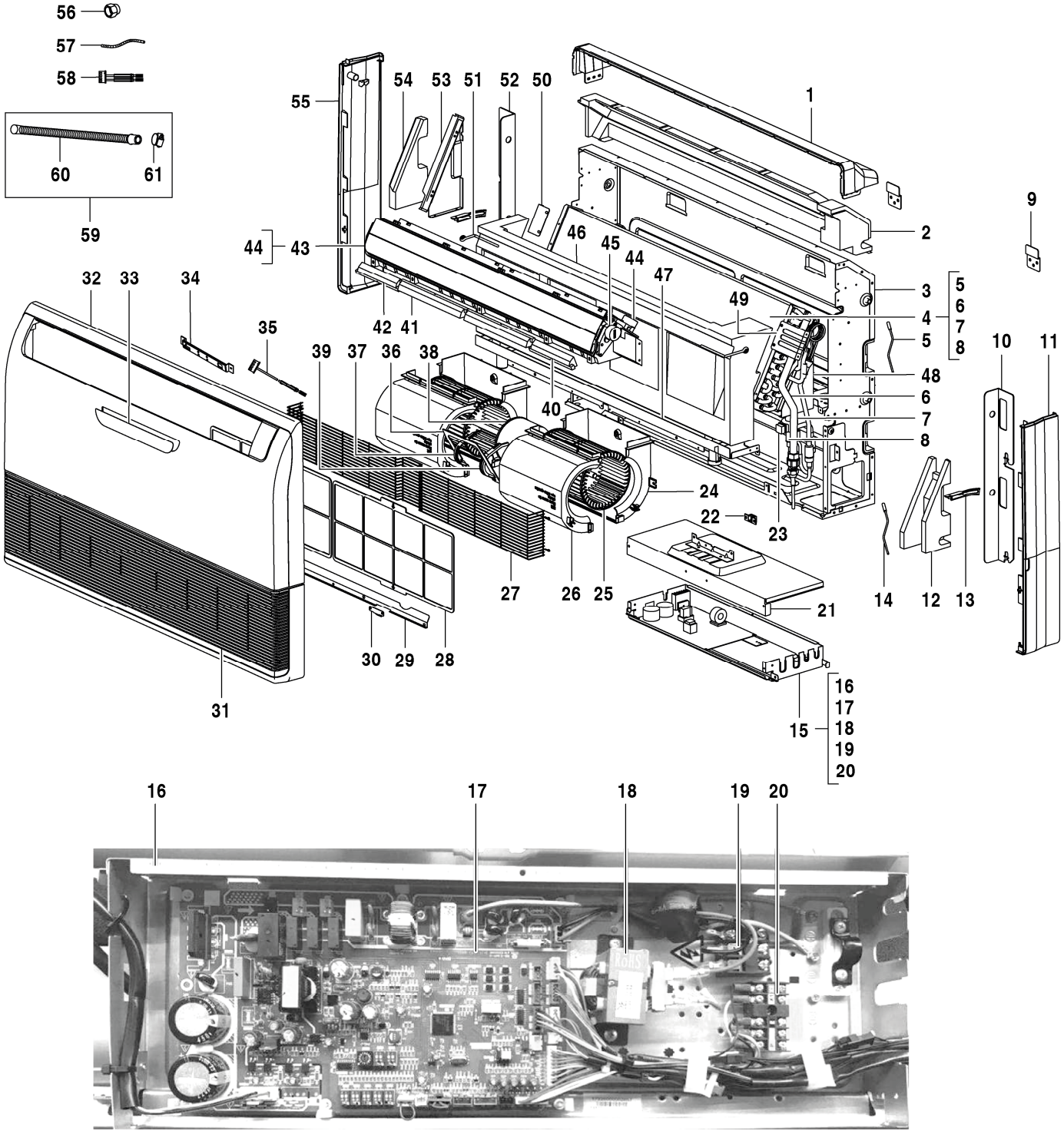

8738894842.aa.RO

AF-CF 36-1	7 733 701 489
AF-CF 45-1	7 733 701 490
AF-CF 56-1	7 733 701 491
AF-CF 71-1	7 733 701 492

Pos	Aciklamalar	Siparis no.	CF 36-1	CF 45-1	CF 56-1	CF 71-1												Notlar
46	Drenaj Tavasi Grubu	7 739 836 239	■	■	■	■												
47	Orta Kiris	7 739 831 841	■	■	■	■												
48	Evaperatör Sol Destegi	7 739 831 853	■	■	■	■												
49	Evaperatör Sol Destek Plakasi	7 739 831 863	■	■	■	■												
50	Evaperatör Sag Destek Plakasi	7 739 831 859	■	■	■	■												
51	Drenaj Tava Tutucu	7 739 831 849	■	■	■	■												
52	Valf Plakasi	7 739 831 860	■	■	■	■												
53	Köpük Grubu	7 739 836 240	■	■	■	■												
54	Destek Plakasi	7 739 831 850	■	■	■	■												
55	Kapak	7 739 831 858	■	■	■	■												
56	Bakýr somun	7 739 836 168			■	■												
56	Bakýr somun	7 739 836 222	■	■														
57	Oda sýcaklýk sensör aksamý	7 739 834 401	■	■	■	■												
58	Baðlantý kablosu	8 733 501 277	■	■	■	■												
59	Aksesuar	7 739 836 233	■	■	■	■												
60	Drenaj Hortumu	7 739 831 834	■	■	■	■												
61	Su Boru Kelepçesi	8 733 501 341	■	■	■	■												
	Adaptör Set CCB (400mm)	8 750 501 441	■	■	■	■												
	013 Bezeichnung fehlt	8 750 501 446	■	■	■	■												

AF-CF 36-1	7 733 701 489
AF-CF 45-1	7 733 701 490
AF-CF 56-1	7 733 701 491
AF-CF 71-1	7 733 701 492

Yedek Parça Listesi

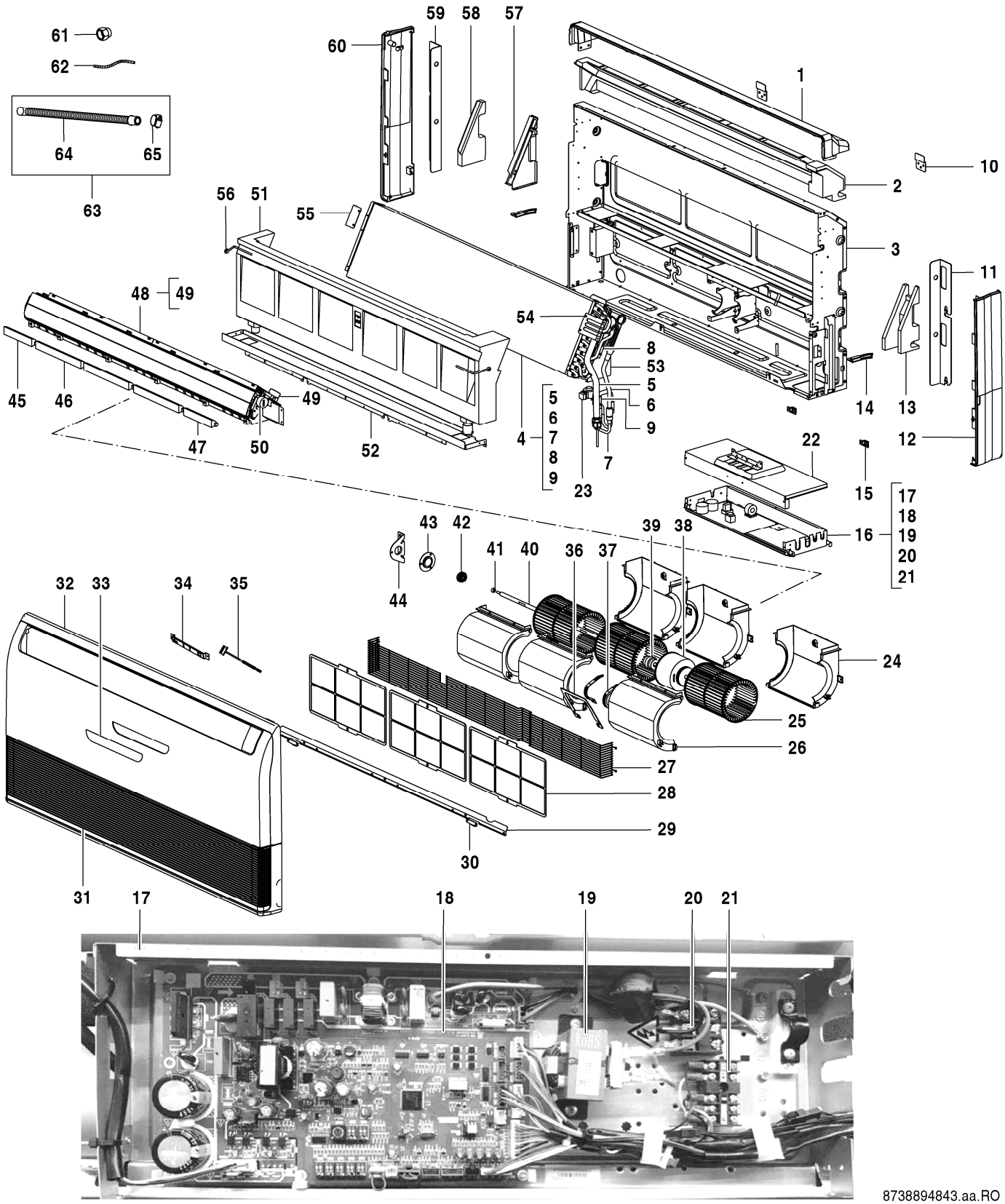

AF-CF 80-1	7 733 701 493
AF-CF 90-1	7 733 701 494

Pos	Aciklamalar	Siparis no.	CF 80-1	CF 90-1															Notlar
1	Kapak, Arka	7 739 836 270	■	■															
2	Köpük Grubu	7 739 836 272	■	■															
3	Kaide Grubu	7 739 836 273	■	■															
4	Evaperatör Parçalari	7 739 831 888	■	■															
5	Evaperatör Çikis Boru Grubu	7 739 831 889	■	■															
6	Evaperatör Giris Boru Grubu	7 739 836 288	■	■															
7	Elektronik Genlesme Valfi	7 739 831 491	■	■															
8	Basma Boru Sicak Sensör Gru	7 739 834 834	■	■															
9	Boru sýcaklýk sensör aksamý	7 739 834 388	■	■															
10	Montaj kelepçesi	7 739 836 226	■	■															
11	Valf Plakasi	7 739 831 864	■	■															
12	Kapak, Sol	7 739 831 865	■	■															
13	Köpük Grubu	7 739 836 241	■	■															
14	Izgara Kelepçesi	7 739 831 854	■	■															
15	Izgara Kilidi	7 739 831 838	■	■															
16	Kumanda	8 733 501 388	■	■															
17	Elektronik Parça Grubu	7 739 836 231	■	■															
18	Ana devre kartý	8 733 501 545	■	■															
19	Reaktör	8 733 501 651	■	■															
20	Kablo Baglantisi, 3P	7 739 831 566	■	■															
21	Kablo Eki	8 733 501 716	■	■															
22	Elektronik Parça Kutu Kapagi	7 739 836 229	■	■															
23	Genlesme Valfi Selenoidi	7 739 831 358	■	■															
24	Salyangoz Kovani	7 739 831 832	■	■															
25	Santrifüj Fan	8 733 501 253	■	■															
26	Salyangoz Kovani	7 739 836 235	■	■															
27	Lastik pedi	8 733 501 639	■	■															
28	Filtre	7 739 831 885	■	■															
29	Izgara Destek Çubugu	7 739 831 884	■	■															
30	Izgara Kelepçesi	7 739 831 826	■	■															
31	Izgara	7 739 831 886	■	■															
32	Plaka	8 733 501 602	■	■															
33	Gösterge Grubu	8 733 501 335	■	■															
34	Gösterge Grubu	8 733 501 337	■	■															
35	Baðlantý kablosu	8 733 501 277	■	■															
36	Tespit Saci	7 739 834 812	■	■															
37	Kapaðý sol	7 739 831 538	■	■															
38	DC Motor	7 739 836 274	■	■															
39	Kapaðý sað	7 739 831 541	■	■															
40	Baglanti Safti	7 739 831 887	■	■															
41	Yatak Bilyasi	7 739 831 455	■	■															
42	Yatak Blogu	7 739 831 638	■	■															
43	Yatak Sabitleme Bordu	7 739 831 639	■	■															
44	Yatak Destekleme Bordu	7 739 831 883	■	■															
45	Köpük	7 739 836 298	■	■															
46	Köpük	7 739 836 243	■	■															
47	Köpük	7 739 836 244	■	■															
48	Hava Çikis Çerçeve Grubu	7 739 831 878	■	■															
49	Step Motor, Dikey	7 739 831 474	■	■															
50	Step Motor	7 739 831 866	■	■															
51	Drenaj Tava Grubu	7 739 836 289	■	■															
52	Orta Kiris	7 739 831 881	■	■															

AF-CF 80-1 7 733 701 493

AF-CF 90-1 7 733 701 494

Yedek Parça Listesi

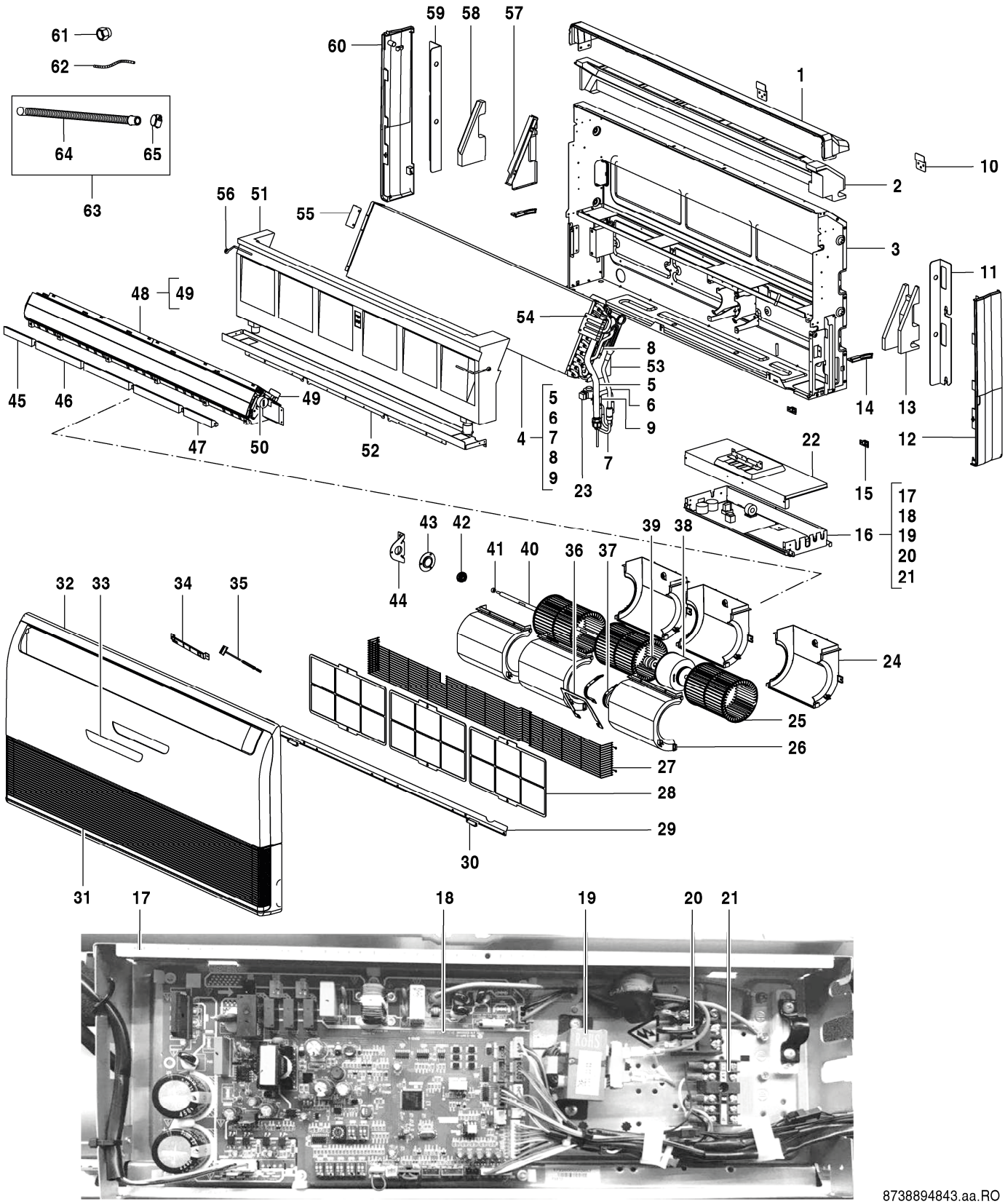

AF-CF 80-1	7 733 701 493
AF-CF 90-1	7 733 701 494

Pos	Aciklamalar	Siparis no.	CF 80-1	CF 90-1															Notlar
53	Evaperatör Sol Destegi	7 739 831 853	■	■															
54	Evaperatör Sol Destek Plakasi	7 739 831 863	■	■															
55	Evaperatör Sag Destek Plakasi	7 739 831 859	■	■															
56	Drenaj Tava Tutucu	7 739 831 849	■	■															
57	Köpük Grubu	7 739 836 240	■	■															
58	Destek Plakasi	7 739 831 850	■	■															
59	Valf Plakasi	7 739 831 860	■	■															
60	Kapak	7 739 831 858	■	■															
61	Bakýr somun	7 739 836 168	■	■															
62	Oda sýcaklýk sensör aksamý	7 739 834 401	■	■															
63	Aksesuar	7 739 836 233	■	■															
64	Drenaj Hortumu	7 739 831 834	■	■															
65	Su Boru Kelepçesi	8 733 501 341	■	■															
	Adaptör Set CCB (400mm)	8 750 501 441	■	■															
	013 Bezeichnung fehlt	8 750 501 446	■	■															

AF-CF 80-1	7 733 701 493
AF-CF 90-1	7 733 701 494

Yedek Parça Listesi

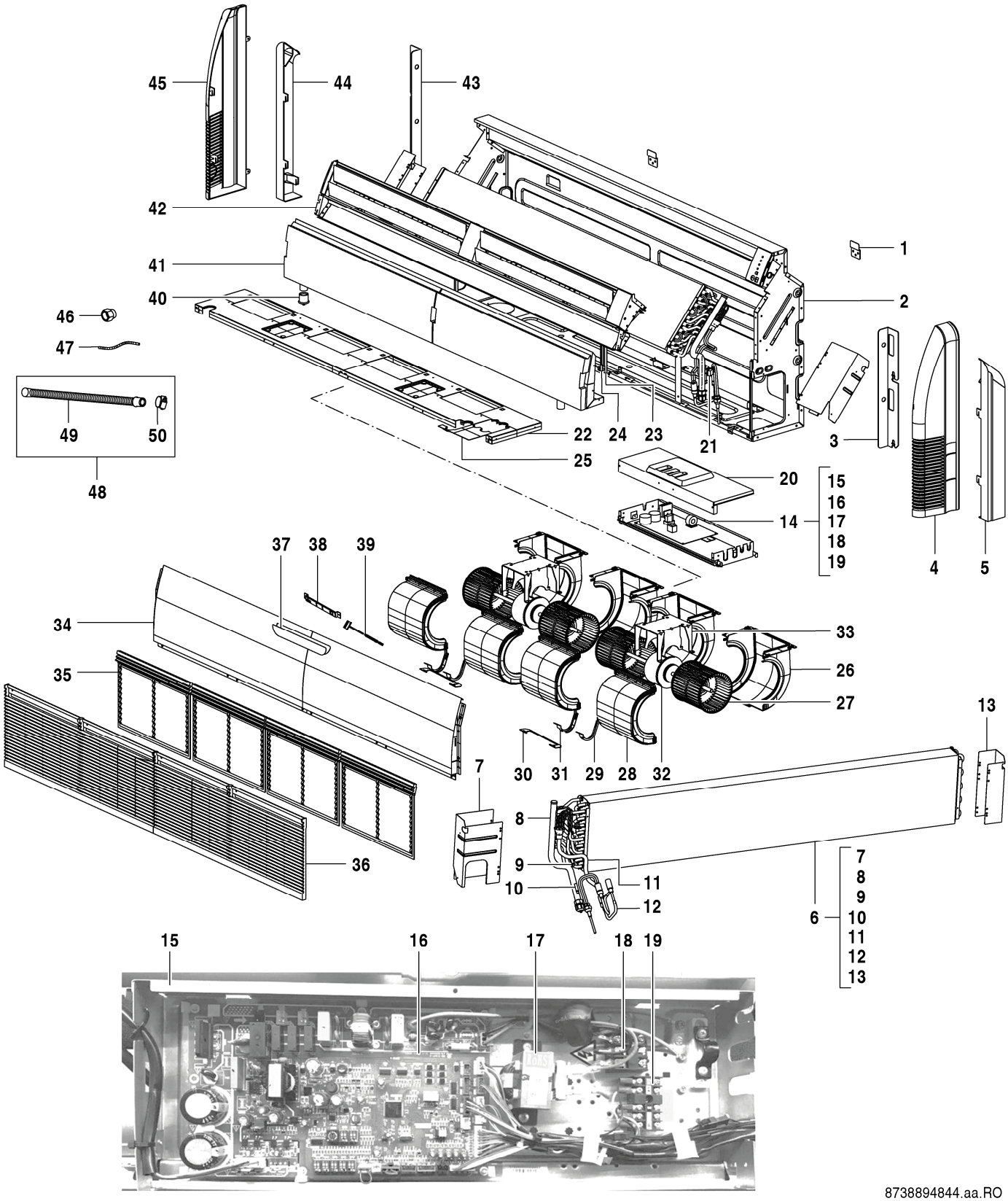

AF-CF 112-1	7 733 701 495
AF-CF 140-1	7 733 701 496

Pos	Aciklamalar	Siparis no.	CF 112-1	CF 140-1															Notlar
1	Montaj kelepçesi	7 739 836 226	■	■															
2	Kaide Grubu	8 733 501 255	■	■															
3	Valf Plakasi	7 739 831 864	■	■															
4	Kapak, Sol	7 739 831 899	■	■															
5	Sol Sizdirmazlik Plakasi	7 739 831 898	■	■															
6	Evaperatör Parçalari	8 733 501 439	■	■															
7	Evaperatör Sol Destek Plakasi	8 733 501 583	■	■															
8	Evaperatör Çikis Boru Grubu	7 739 836 256	■	■															
9	Basma Boru sicak Kont	7 739 831 147	■	■															
10	Boru sýcaklýk sensör aksamý	7 739 834 388	■	■															
11	Evaperatör Giris Boru Grubu	7 739 836 255	■	■															
12	Elektronik Genlesme Valfi	7 739 831 062	■	■															
13	Evaperatör Sol Destek Plakasi	8 733 501 584	■	■															
14	Kumanda	8 733 501 389	■	■															
15	Elektronik Parça Grubu	7 739 836 231	■	■															
16	Ana devre kartý	8 733 501 544	■	■															
17	Reaktör	8 733 501 651	■	■															
18	Kablo Baglantisi, 3P	7 739 831 566	■	■															
19	Kablo Eki	8 733 501 716	■	■															
20	Elektronik Parça Kutu Kapagi	7 739 831 921	■	■															
21	Genlesme Valfi Selenoidi	7 739 831 358	■	■															
22	Orta Kiris	7 739 836 247	■	■															
23	Filtre Braketi	7 739 831 905	■	■															
24	Filtre Braketi	7 739 831 908	■	■															
25	Boru Kelepçe Plakasi	7 739 831 902	■	■															
26	Salyangoz Kovani	7 739 831 907	■	■															
27	Santrifüj Fan	7 739 831 911	■	■															
28	Salyangoz Kovani	7 739 831 906	■	■															
29	Kapaðý sol	7 739 831 538	■	■															
30	Tespit Saci	7 739 834 812	■	■															
31	Kapaðý sað	7 739 831 541	■	■															
32	Motor DC	7 739 834 661	■	■															
33	Motor Braketi	7 739 836 251	■	■															
34	Kapagi	8 733 501 311	■	■															
35	Filtre	7 739 831 909	■	■															
36	Hava Giris Izgara Grubu	7 739 831 910	■	■															
37	Gösterge Grubu	8 733 501 335	■	■															
38	Gösterge Grubu	8 733 501 337	■	■															
39	Baðlantý kablosu	8 733 501 277	■	■															
40	Plastik Kapak	7 739 831 903	■	■															
41	Drenaj Tava Grubu	7 739 836 252	■	■															
42	Hava Çikis Çerçeve Grubu	7 739 836 245	■	■															
43	Valf Plakasi	7 739 831 860	■	■															
44	Sag Sizdirmazlik Plakasi	7 739 831 923	■	■															
45	Kapak, Sag	7 739 831 922	■	■															
46	Bakýr somun	7 739 836 168	■	■															
47	Sicaklik Sensörü, Oda	8 733 501 655	■	■															
48	Aksesuar	7 739 836 233	■	■															
49	Drenaj Hortumu	7 739 831 834	■	■															
50	Su Boru Kelepçesi	8 733 501 341	■	■															
	Adaptör Set CCB (400mm)	8 750 501 441	■	■															
	013 Bezeichnung fehlt	8 750 501 446	■	■															

AF-CF 112-1 7 733 701 495

AF-CF 140-1 7 733 701 496

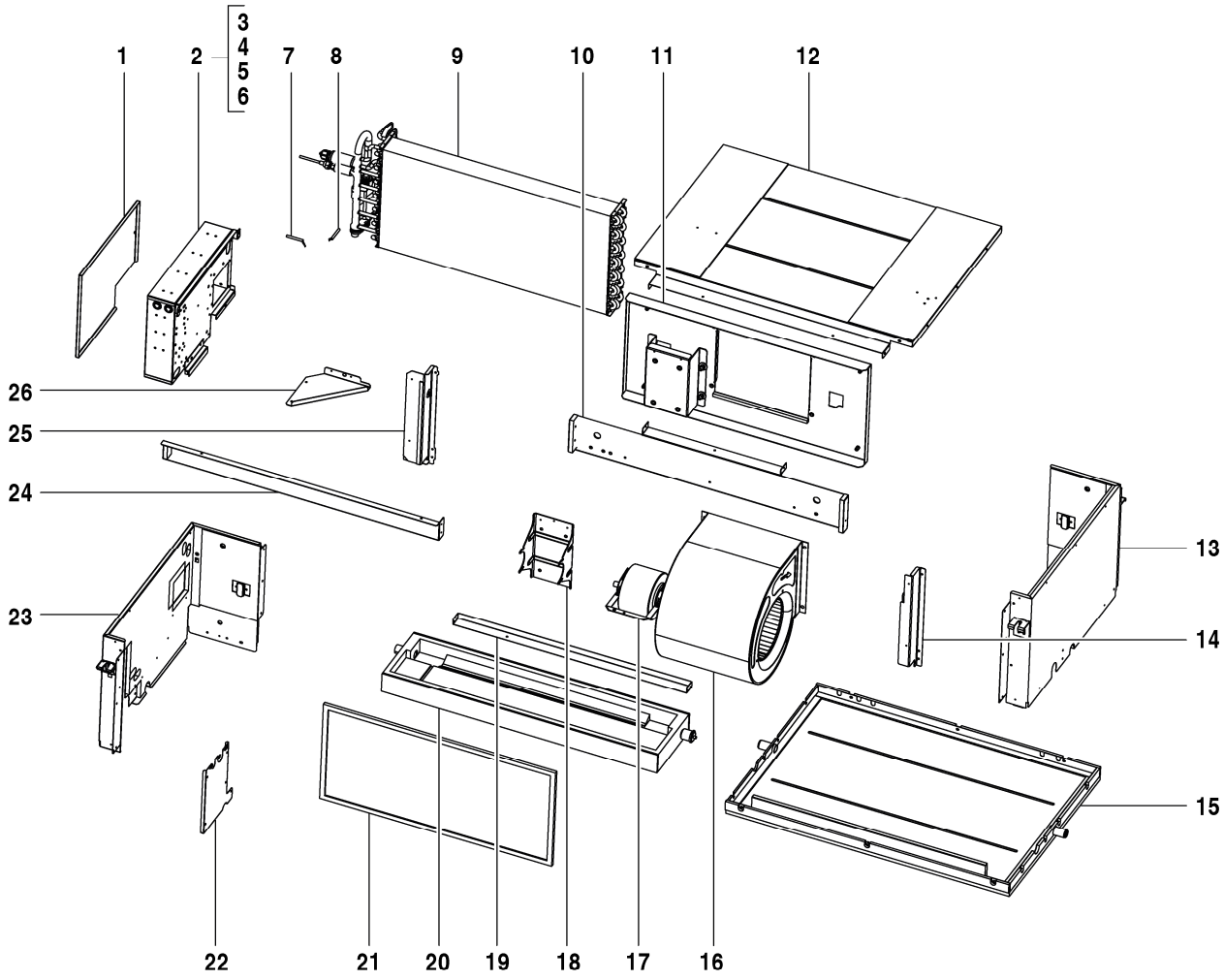

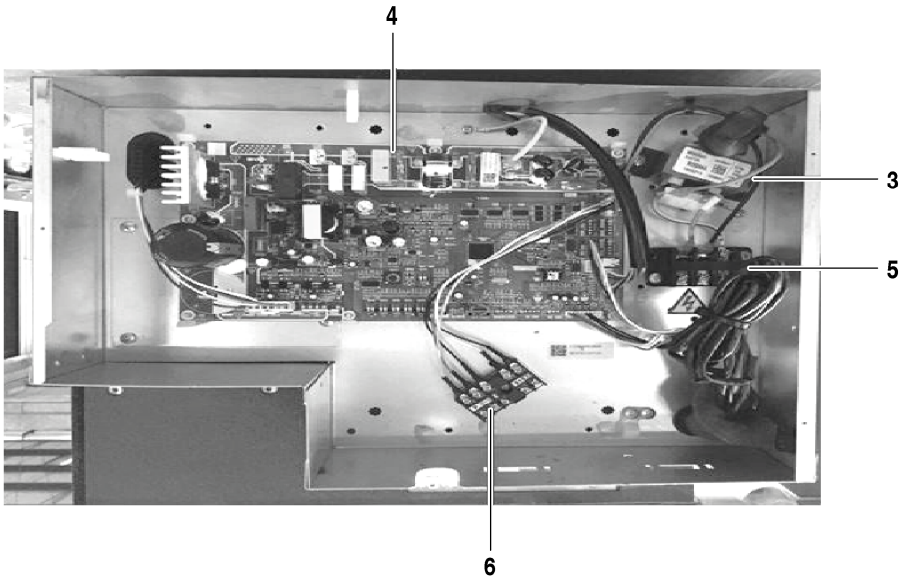

8738894954.aa.RO

AF-DH 71-1	7 733 700 947
AF-DH 80-1	7 733 700 948

Pos	Aciklamalar	Siparis no.	DH 71-1	DH 80-1															Notlar
1	Elektronik Parça Kutu Kapagi	7 739 834 695	■	■															
2	Drenaj Tava Grubu	8 733 501 898	■	■															
3	Reaktans	7 739 834 837	■	■															
4	Ana devre kartý IDU	8 733 501 902	■	■															
5	Kablo Eki	8 733 501 716	■	■															
6	Kablo Baglantisi, 3P	7 739 831 674	■	■															
7	Sicaklik Sensörü, Oda	7 739 831 203	■	■															
8	Boru sýcaklýk sensör aksamý	7 739 834 388	■	■															
9	Evaperatör Parçalari	8 733 501 900	■	■															
10	Ön Destek Grubu	7 739 831 708	■	■															
11	Fan motoru set	8 733 501 903	■	■															
12	Kapak üst	7 739 836 315	■	■															
13	Sol Plaka Grubu	7 739 831 711	■	■															
14	Tespit Sacý	7 739 836 316	■	■															
15	Sasi Parçasi	7 739 836 317	■	■															
16	Santrifüj Fan	8 733 501 897	■	■															
17	DC Motor	8 733 501 896	■	■															
18	Motor Braketi	7 739 834 804	■	■															
19	Arka Kelepçe	7 739 831 717	■	■															
20	Drenaj Tavasi Bilesenleri	7 739 831 718	■	■															
21	Hava Filtresi	7 739 831 716	■	■															
22	Boru Baglanti Montaj Plakasi	7 739 831 719	■	■															
23	Yan Parça	8 733 501 676	■	■															
24	Kiris Komponentleri	7 739 831 722	■	■															
25	Evapertör Sag Destek Plakasi	7 739 831 723	■	■															
26	Plaka	7 739 836 324	■	■															
	Adaptör Set CCB (400mm)	8 750 501 441	■	■															
	013 Bezeichnung fehlt	8 750 501 446	■	■															

AF-DH 71-1	7 733 700 947
AF-DH 80-1	7 733 700 948

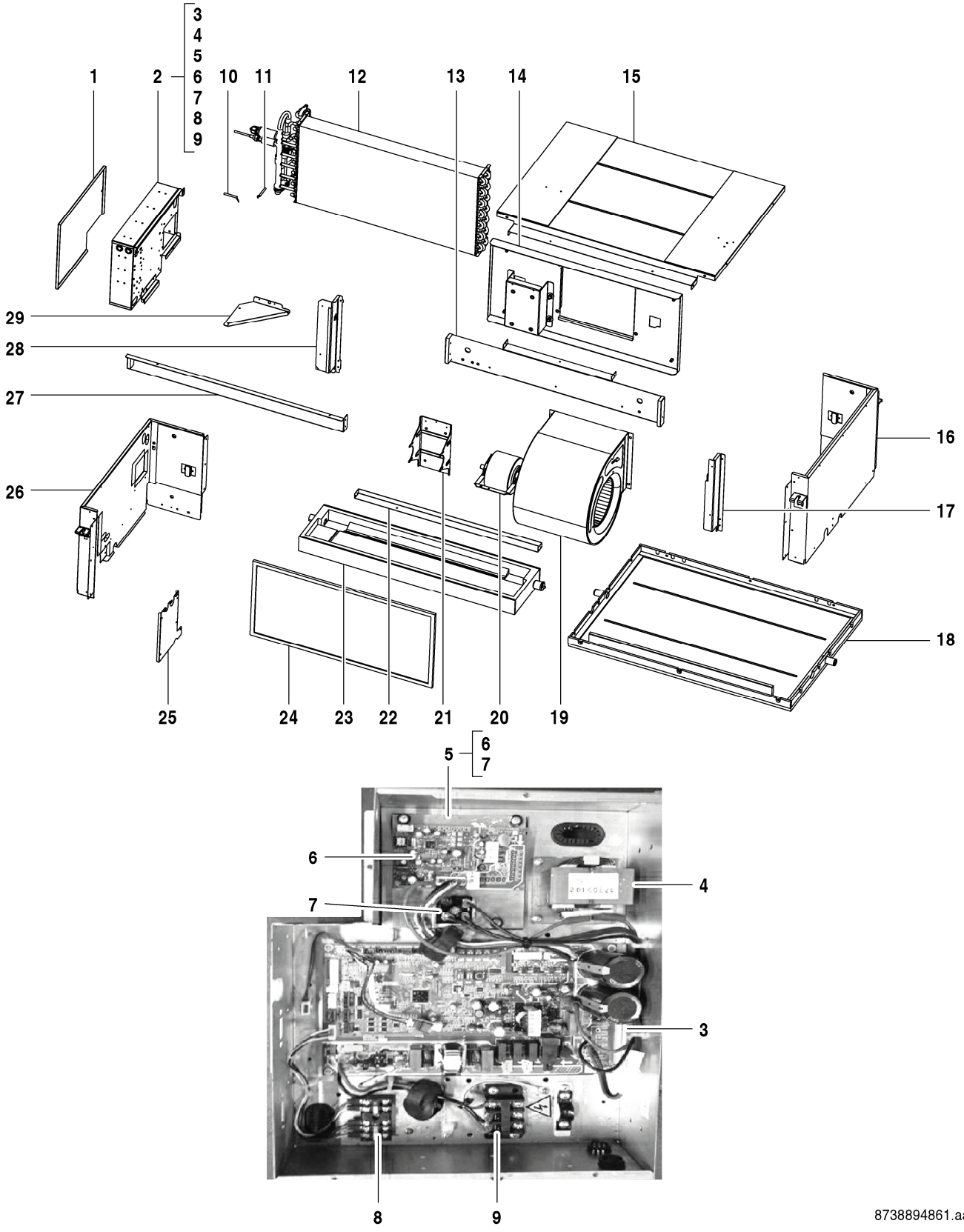

8738894861.aa.RO

AF-DH 90-1	7 733 700 949
AF-DH 112-1	7 733 700 950

Pos	Aciklamalar	Siparis no.	DH 90-1	DH 112-1															Notlar
1	Elektronik Parça Kutu Kapagi	7 739 834 695	■	■															
2	Kumanda	8 733 501 395	■	■															
3	Ana devre kartý	8 733 501 547	■	■															
4	Reaktör	7 739 834 838	■	■															
5	Soðutma bloðu	8 733 501 645	■	■															
6	Rektifiyer	7 739 831 114	■	■															
7	Elektronik kart	8 733 501 513	■	■															
8	Kablo Eki	8 733 501 716	■	■															
9	Kablo Baglantisi, 3P	7 739 831 674	■	■															
10	Sicaklik Sensörü, Oda	7 739 831 203	■	■															
11	Boru sýcaklýk sensör aksamý	7 739 834 388	■	■															
12	Evaperatör Grubu	7 739 831 725	■	■															
13	Ön Destek Grubu	7 739 831 708	■	■															
14	Fan motoru set	7 739 836 334	■	■															
15	Kapak üst	7 739 836 315	■	■															
16	Sol Plaka Grubu	7 739 831 711	■	■															
17	Tespit Sacý	7 739 836 316	■	■															
18	Sasi Parçasi	7 739 836 317	■	■															
19	Santrifüj Fan	7 739 834 636	■	■															
20	DC Motor	7 739 836 336	■	■															
21	Motor Braketi	7 739 834 804	■	■															
22	Arka Kelepçe	7 739 831 717	■	■															
23	Drenaj Tavasi Bilesenleri	7 739 831 718	■	■															
24	Hava Filtresi	7 739 831 716	■	■															
25	Boru Baglanti Montaj Plakasi	7 739 831 719	■	■															
26	Yan Parça	8 733 501 676	■	■															
27	Kiris Komponentleri	7 739 831 722	■	■															
28	Evapertör Sag Destek Plakasi	7 739 831 723	■	■															
29	Plaka	7 739 836 324	■	■															
	Adaptör Set CCB (400mm)	8 750 501 441	■	■															
	013 Bezeichnung fehlt	8 750 501 446	■	■															

AF-DH 90-1	7 733 700 949
AF-DH 112-1	7 733 700 950

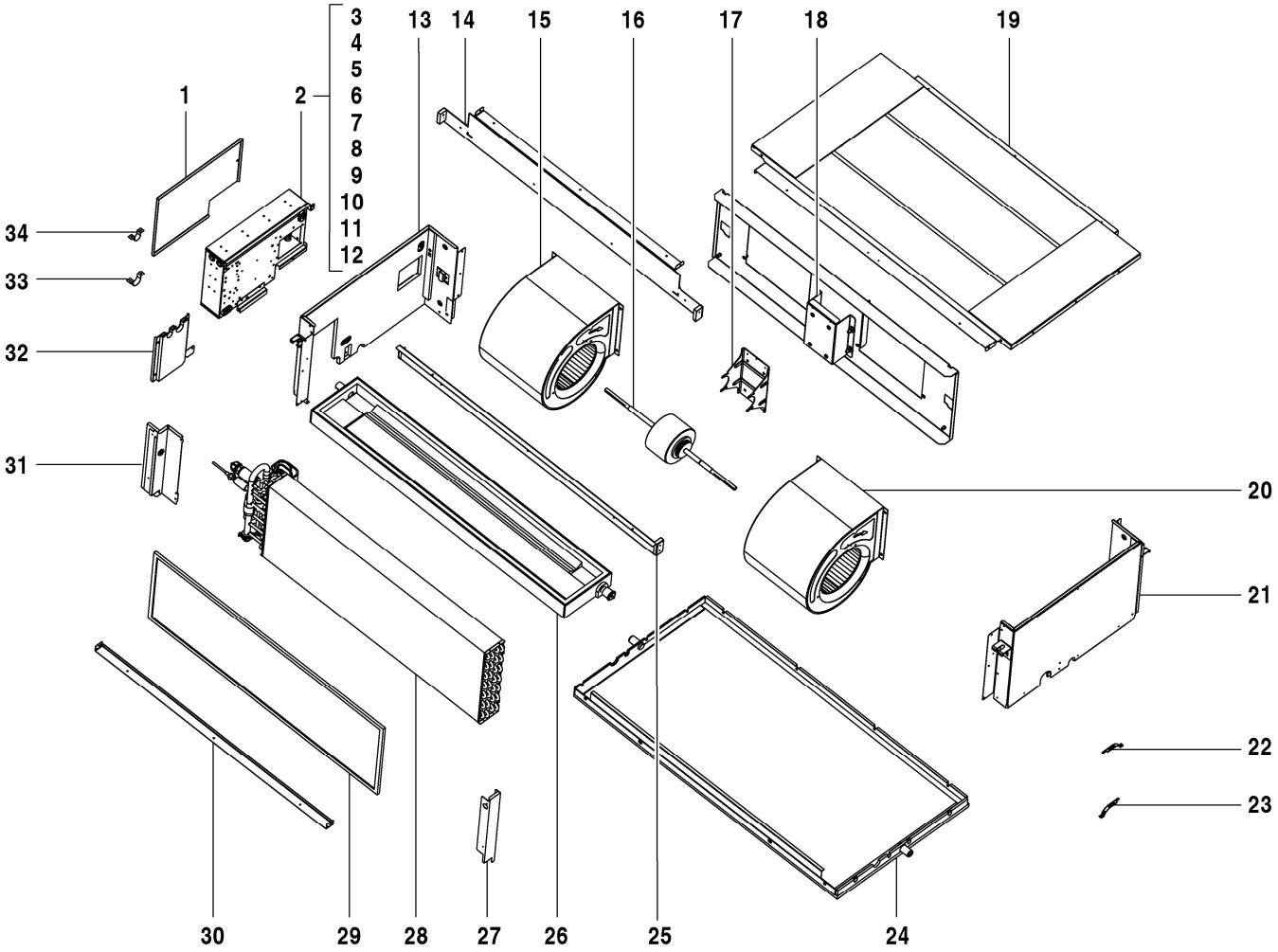

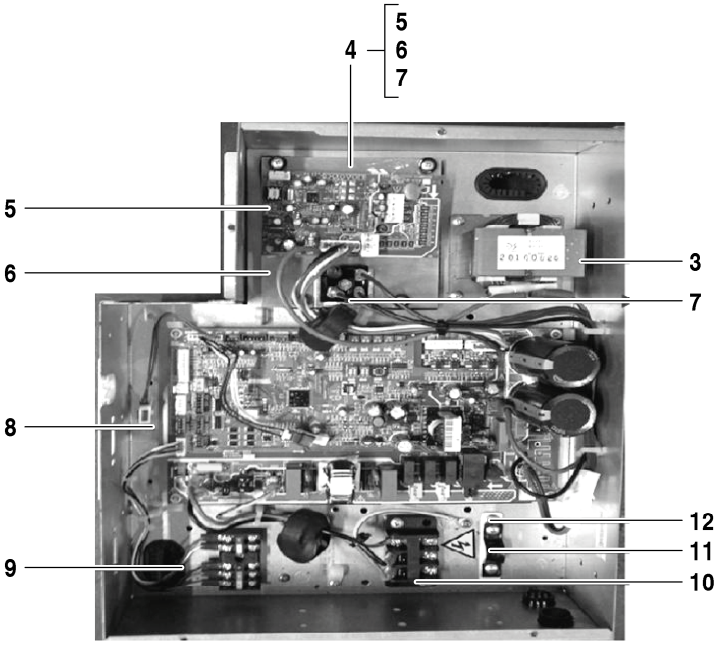

8738894862.aa.RO

AF-DH 140-1	7 733 700 951
AF-DH 160-1	7 733 700 952

Pos	Aciklamalar	Siparis no.	DH 140-1	DH 160-1															Notlar
1	Elektronik Parça Kutu Kapagi	7 739 834 695	■	■															
2	Kumanda	8 733 501 390	■	■															
3	Reaktör	7 739 834 838	■	■															
4	Soðutma bloðu	8 733 501 645	■	■															
5	Elektronik kart	8 733 501 513	■	■															
6	Soðutma bloðu	8 733 501 643	■	■															
7	Rektifiyer	7 739 831 114	■	■															
8	Ana devre kartý	8 733 501 547	■	■															
9	Kablo Eki	8 733 501 716	■	■															
10	Kablo Baglantisi, 3P	7 739 831 674	■	■															
11	Hortum kelepçesi	7 739 834 640	■	■															
12	Izolasyon Plakasi	7 739 834 781	■	■															
13	Yan Parça	8 733 501 677	■	■															
14	Plaka, Ön	7 739 831 744	■	■															
15	Santrifüj Fan	7 739 834 635	■	■															
16	Motor	7 739 834 801	■	■															
17	Motor Braketi	7 739 834 804	■	■															
18	Fan Motoru	7 739 834 743	■	■															
19	Üst Kapak Grubu	7 739 834 869	■	■															
20	Santrifüj Fan	7 739 834 636	■	■															
21	Sol Plaka Grubu	7 739 834 782	■	■															
22	Boru sýcaklýk sensör aksamý	7 739 834 388	■	■															
23	Sicaklik Sensörü, Oda	7 739 831 203	■	■															
24	Kaide Grubu	8 733 501 260	■	■															
25	Yatay Çerçeve	7 739 831 746	■	■															
26	Drenaj Tavasi	7 739 831 747	■	■															
27	Tespit Saci	7 739 834 854	■	■															
28	Evaperatör Grubu	7 739 831 749	■	■															
29	Hava Filtresi	7 739 831 751	■	■															
30	Plaka, Arka	7 739 831 752	■	■															
31	Evaperatör Sag Destek Grubu	7 739 831 753	■	■															
32	Boru Baglanti Montaj Plakasi	7 739 831 719	■	■															
33	Boru Kelepçesi B	7 739 831 754	■	■															
34	Boru Kelepçesi	7 739 831 755	■	■															
	Adaptör Set CCB (400mm)	8 750 501 441	■	■															
	013 Bezeichnung fehlt	8 750 501 446	■	■															

AF-DH 140-1 7 733 700 951

AF-DH 160-1 7 733 700 952

Yedek Parça Listesi

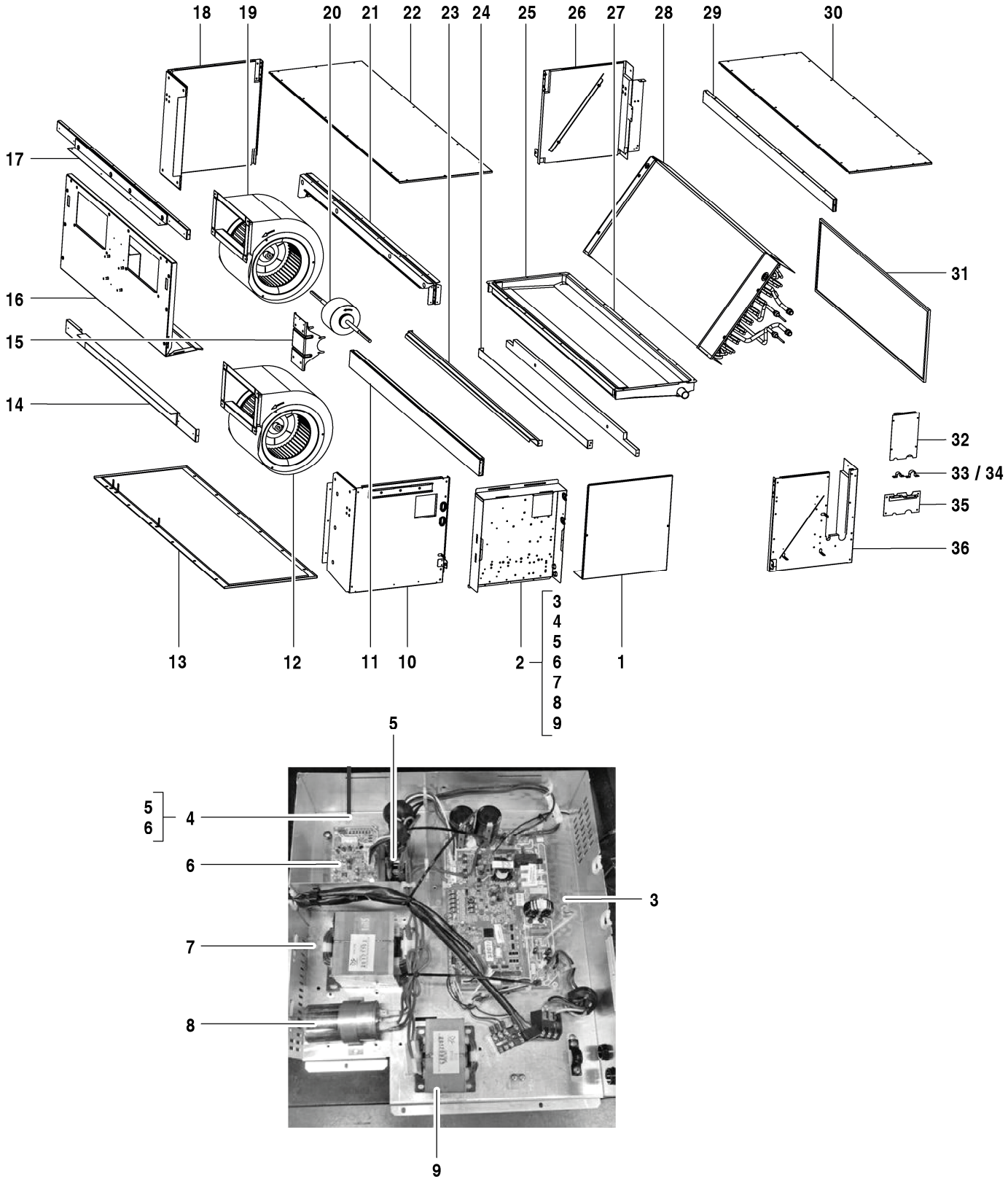

AF-DH 200-1	7 733 700 953
AF-DH 250-1	7 733 700 954
AF-DH 280-1	7 733 700 955

Pos	Aciklamalar	Siparis no.	DH 200-1	DH 250-1	DH 280-1														Notlar
1	Kapak	8 733 501 317	■	■	■														
2	Kumanda	8 733 501 393	■	■	■														
3	Ana devre kartý	8 733 501 549	■	■	■														
4	Soðutma bloðu	8 733 501 646	■	■	■														
5	Rektifiyer	7 739 831 114	■	■	■														
6	Elektronik kart	8 733 501 512	■	■	■														
7	Reaktör	8 733 501 652	■	■	■														
8	Kondensatör	8 733 501 250	■	■	■														
9	Reaktör	8 733 501 647	■	■	■														
10	Yan Parça	8 733 501 675	■	■	■														
11	Baglanti Bord Grubu, Alt	7 739 831 760	■	■	■														
12	Santrifüj Fan	7 739 834 637	■	■	■														
13	Kaide Grubu	8 733 501 259	■	■	■														
14	Alt Flans Grubu	7 739 831 784	■	■	■														
15	Tutucu	8 733 501 699	■	■	■														
16	Fan motoru set	8 733 501 580	■	■	■														
17	Flans Grubu	7 739 834 759	■	■	■														
18	Sol Plaka Grubu	7 739 834 783	■	■	■														
19	Gövde	7 739 834 642	■	■	■														
20	DC Motor	8 733 501 248	■	■	■														
21	Demiryolu	7 739 834 623	■	■	■														
22	Üst Kapak Grubu	7 739 834 870	■	■	■														
23	Baglanti Bord Grubu	7 739 831 779	■	■	■														
24	Alt Flans Grubu	7 739 831 784	■	■	■														
25	Sabitleme Plakasi Grubu	7 739 831 770	■	■	■														
26	Sol Plaka Grubu	7 739 831 766	■	■	■														
27	Drenaj Tava Grubu	7 739 831 778	■	■	■														
28	Evaperatör Parçalari	8 733 501 440	■	■	■														
29	Flans Grubu	7 739 834 760	■	■	■														
30	Üst Kapak Grubu	7 739 831 764	■	■	■														
31	Filtre	8 733 501 211	■	■	■														
32	Boru	8 733 501 617	■	■	■														
33	Boru Kelepçesi B	7 739 831 754	■	■	■														
34	Boru Kelepçesi	7 739 831 755	■	■	■														
35	Boru	8 733 501 618	■	■	■														
36	Yan Parça	8 733 501 678	■	■	■														
	Adaptör Set CCB (400mm)	8 750 501 441	■	■	■														
	013 Bezeichnung fehlt	8 750 501 446	■	■	■														

AF-DH 200-1	7 733 700 953
AF-DH 250-1	7 733 700 954
AF-DH 280-1	7 733 700 955

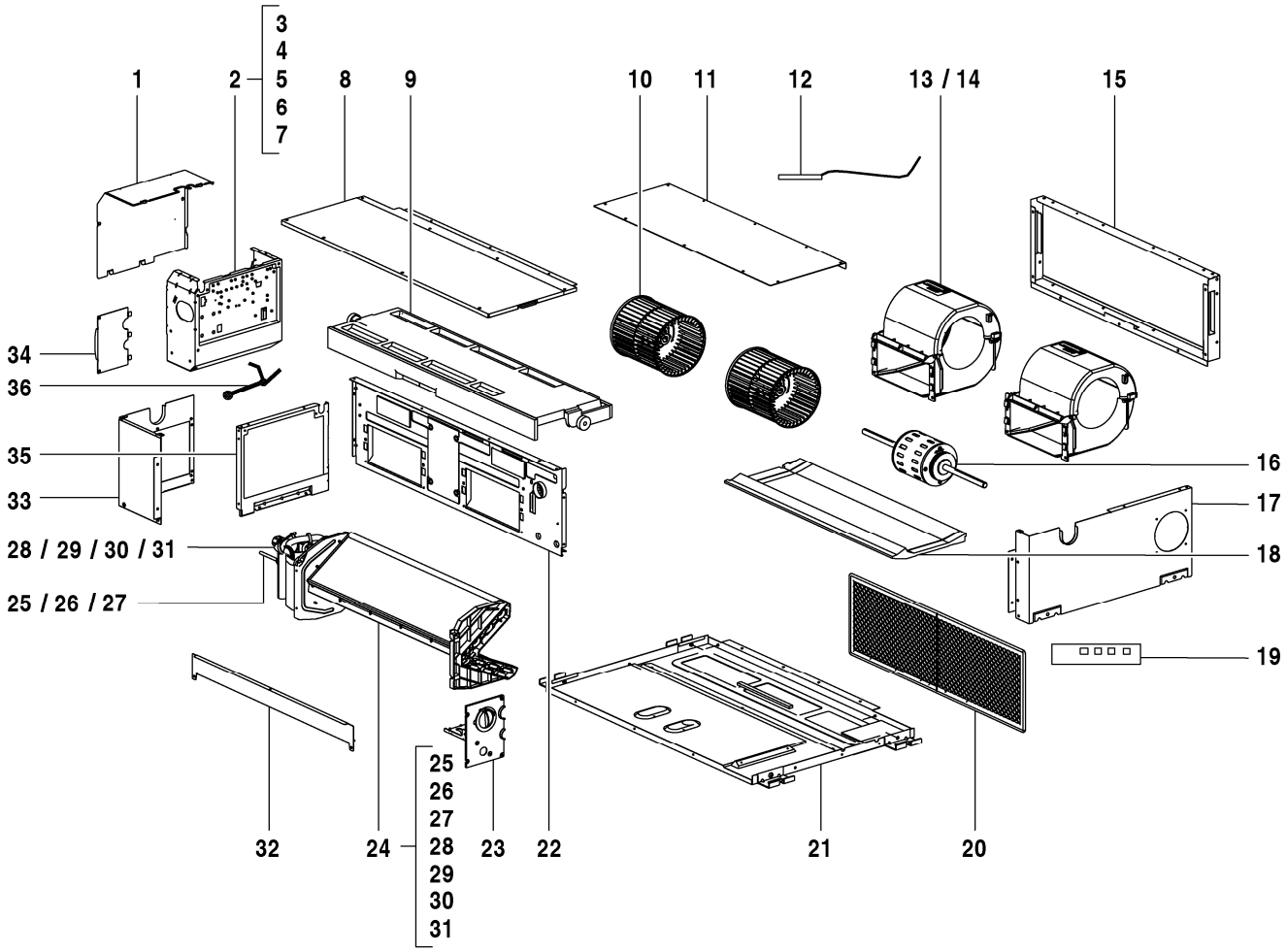

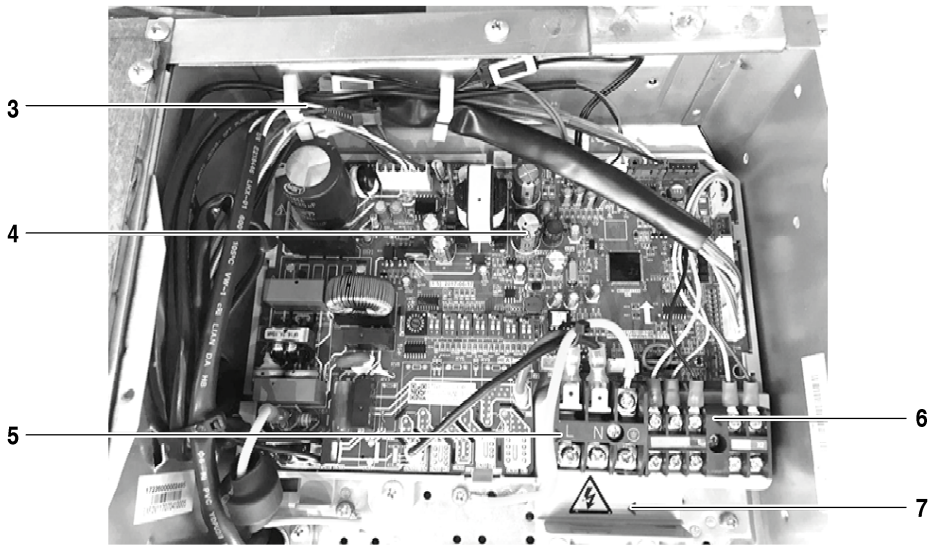

8738894864.aa.RO

AF-DL 22-1 P	7 733 700 937
AF-DL 28-1 P	7 733 700 938
AF-DL 36-1 P	7 733 700 939

Pos	Aciklamalar	Siparis no.	DL 22-1 P	DL 28-1 P	DL 36-1 P														Notlar
1	Kapak	8 733 501 321	■	■	■														
2	Kumanda	8 733 501 380	■	■	■														
3	Elektronik Parça Kutusu	7 739 836 397	■	■	■														
4	Ana devre kartý AFDL-1	8 750 501 474	■	■	■														
5	Kablo Baglantisi, 3P	7 739 831 566	■	■	■														
6	Kablo Eki	8 733 501 716	■	■	■														
7	Montaj -baðlantý plakasý	8 733 501 585	■	■	■														
8	Üst Kapak Grubu	7 739 831 572	■	■	■														
9	Drenaj Tava Grubu	7 739 831 573	■	■	■														
10	Santrifüj Fan	8 733 501 252	■	■	■														
11	Kapak Grubu, Arka	7 739 831 575	■	■	■														
12	Sicaklik Sensörü, Oda	7 739 831 461	■	■	■														
13	Salyangoz Kovaný	7 739 836 431	■	■	■														
14	Salyangoz Kovaný	7 739 836 432	■	■	■														
15	Dönüs Havasi Flans Grubu	7 739 831 578	■	■	■														
16	Sol Plaka Grubu	7 739 831 579	■	■	■														
17	DC Motor	8 733 501 245	■	■	■														
18	Köpük Grubu	7 739 836 434	■	■	■														
19	Gösterge Grubu	7 739 834 665	■	■	■														
20	Filtre	8 733 501 210	■	■	■														
21	Kaide Grubu	8 733 501 258	■	■	■														
22	Demiryolu	8 733 501 218	■	■	■														
23	Drenaj Pompa Grubu	8 733 501 343	■	■	■														
24	Evaperatör Parçalari	8 733 501 435	■	■	■														
25	Evaperatör Giris Boru Grubu	8 733 501 482	■	■	■														
26	Genleþme vanasý	8 733 501 355	■	■	■														
27	Elektronik Genlesme Valfi	7 739 831 491	■	■	■														
28	Evaperatör Çikis Boru Grubu	8 733 501 498	■	■	■														
29	Sicaklik Sensör Grubu	7 739 831 451	■	■	■														
30	Boru Sensör Grubu	8 733 501 622	■	■	■														
31	Elektronik expansion valf seloneid bobin	8 733 501 505	■	■	■														
32	Ön Kiris Grubu	7 739 831 590	■	■	■														
33	Sag Kapak Grubu	7 739 831 591	■	■	■														
34	Tespit Sacý	7 739 836 416	■	■	■														
35	Sag Arka Destek Grubu	7 739 831 593	■	■	■														
36	Kablo	8 733 501 272	■	■	■														
	Adaptör Set CCB (400mm)	8 750 501 441	■	■	■														
	013 Bezeichnung fehlt	8 750 501 446	■	■	■														

AF-DL 22-1 P	7 733 700 937
AF-DL 28-1 P	7 733 700 938
AF-DL 36-1 P	7 733 700 939

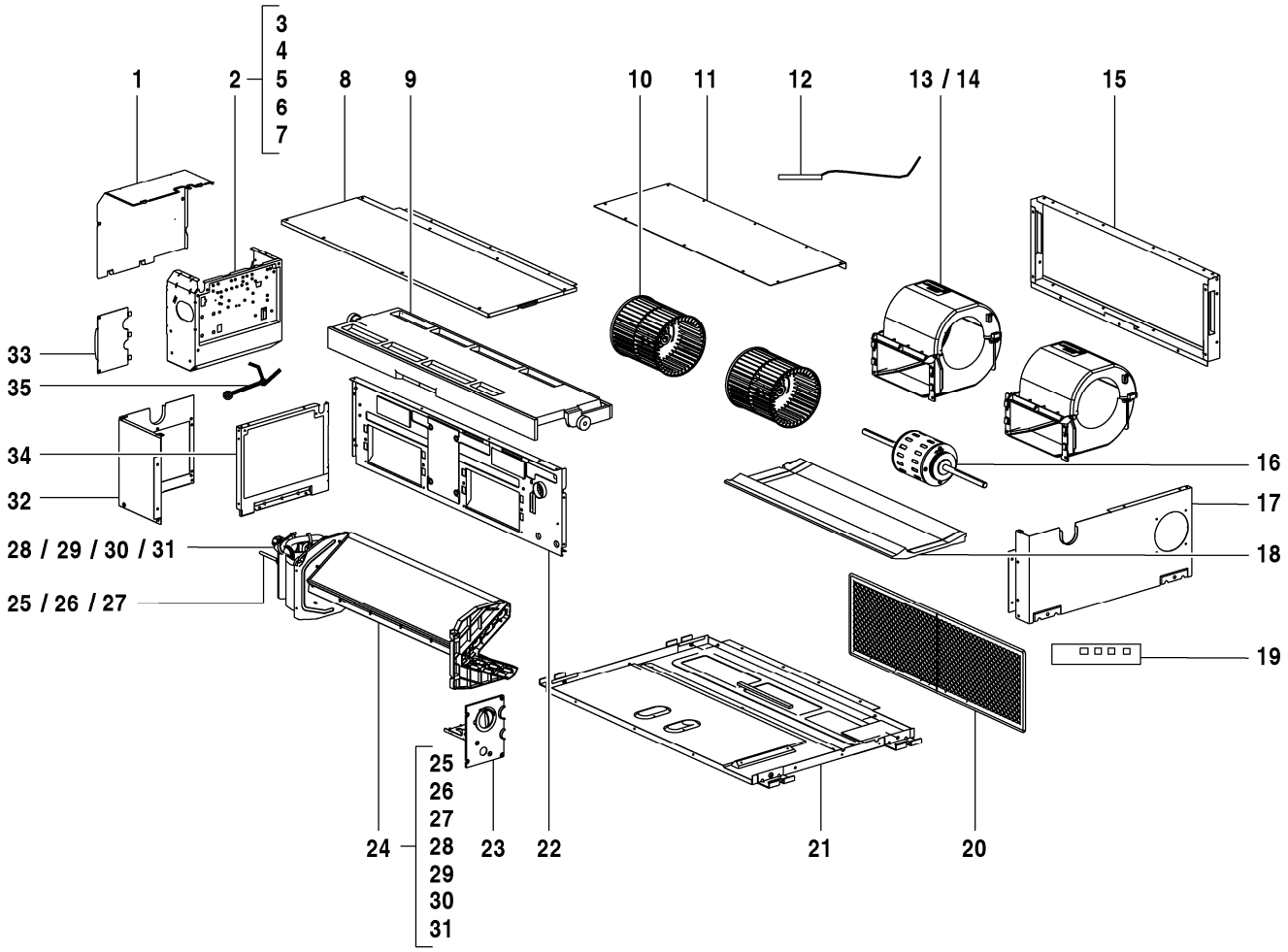

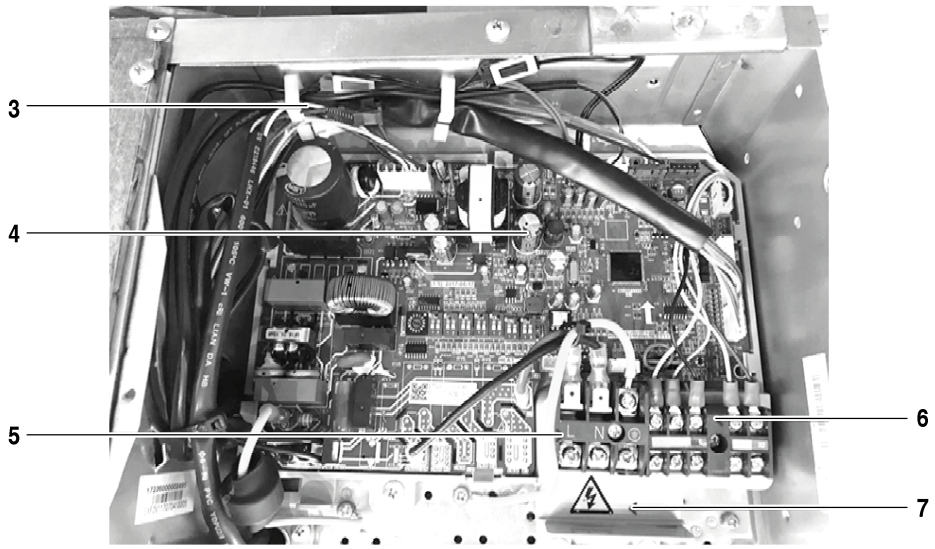

8738894865.aa.RO

AF-DL 45-1 P	7 733 700 940
AF-DL 56-1 P	7 733 700 941

Pos	Aciklamalar	Siparis no.	DL 45-1 P	DL 56-1 P															Notlar
1	Kapak	8 733 501 321	■	■															
2	Kumanda	8 733 501 380	■	■															
3	Elektronik Parça Kutusu	7 739 836 397	■	■															
4	Ana devre kartý AFDL-1	8 750 501 474	■	■															
5	Kablo Baglantisi, 3P	7 739 831 566	■	■															
6	Kablo Eki	8 733 501 716	■	■															
7	Montaj -baðlantý plakasý	8 733 501 585	■	■															
8	Üst Kapak Grubu	7 739 831 626	■	■															
9	Drenaj Tava Grubu	7 739 831 625	■	■															
10	Santrifüj Fan	8 733 501 254	■	■															
11	Kapak Grubu, Arka	7 739 831 619	■	■															
12	Sicaklik Sensörü, Oda	7 739 831 461	■	■															
13	Salyangoz	7 739 831 614	■	■															
14	Salyangoz, Alt	7 739 831 613	■	■															
15	Flans Grubu	7 739 831 618	■	■															
16	Sol Plaka Grubu	7 739 831 579	■	■															
17	DC Motor	8 733 501 245	■	■															
18	Köpük Grubu	7 739 834 762	■	■															
19	Gösterge Grubu	7 739 834 665	■	■															
20	Filtre	8 733 501 208	■	■															
21	Kaide Grubu	8 733 501 257	■	■															
22	Demiryolu	8 733 501 219	■	■															
23	Drenaj Pompa Grubu	8 733 501 343	■	■															
24	Evaperatör Parçalari	8 733 501 436	■																
24	Evaperatör Parçalari	8 733 501 437		■															
25	Evaperatör Giris Boru Grubu	7 739 836 412		■															
25	Evaperatör Giris Boru Grubu	7 739 836 465	■																
26	Süzgeç	8 733 501 514		■															
26	Süzgeç	8 733 501 515	■																
27	Elektronik Genlesme Valfi	7 739 831 491	■	■															
28	Evaperatör Çikis Boru Grubu	7 739 836 413		■															
28	Evaperatör Çikis Boru Grubu	7 739 836 466	■																
29	Sicaklik Sensör Grubu	7 739 831 451	■	■															
30	Boru Sensör Grubu	8 733 501 622	■	■															
31	Elektronik expansion valf seloneid bobin	8 733 501 505	■	■															
32	Sag Kapak Grubu	7 739 831 591	■	■															
33	Tespit Sacý	7 739 836 416	■	■															
34	Sag Arka Destek Grubu	7 739 831 593	■	■															
35	Kablo	8 733 501 272	■	■															
	Adaptör Set CCB (400mm)	8 750 501 441	■	■															
	013 Bezeichnung fehlt	8 750 501 446	■	■															

AF-DL 45-1 P 7 733 700 940

AF-DL 56-1 P 7 733 700 941

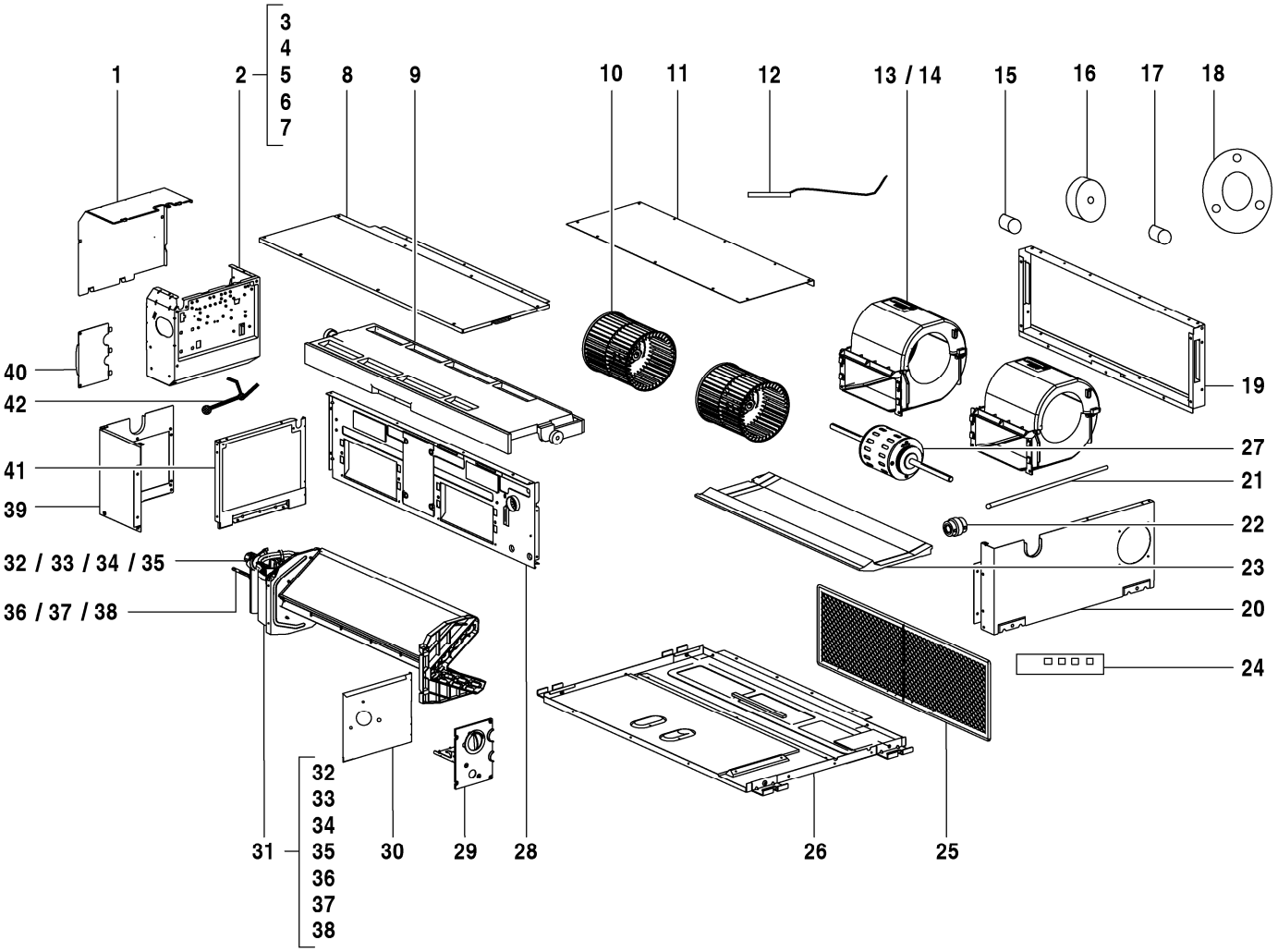

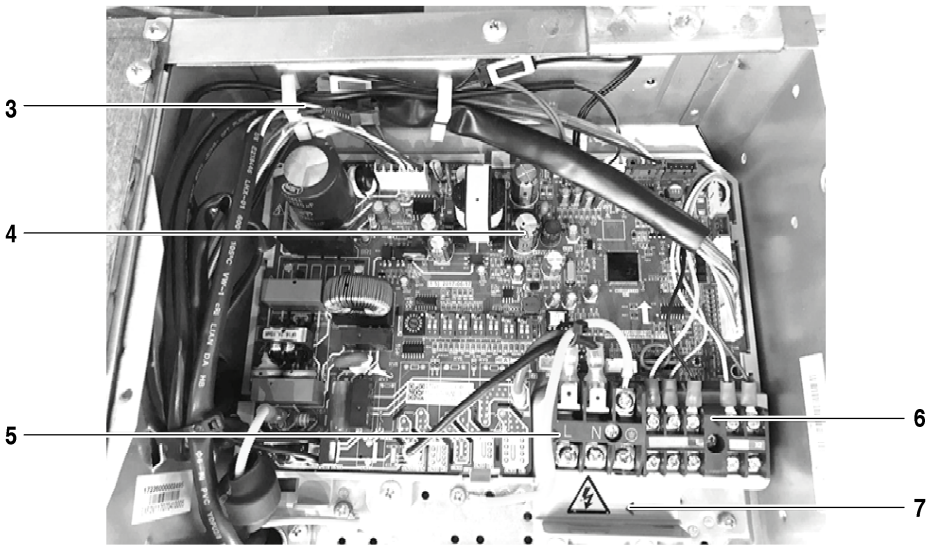

8738894866.aa.RO

Pos	Aciklamalar	Siparis no.	DL 71-1 P																	Notlar
1	Kapak	8 733 501 321	■																	
2	Kumanda	8 733 501 380	■																	
3	Elektronik Parça Kutusu	7 739 836 397	■																	
4	Ana devre kartý AFDL-1	8 750 501 474	■																	
5	Kablo Baglantisi, 3P	7 739 831 566	■																	
6	Kablo Eki	8 733 501 716	■																	
7	Montaj -baðlantý plakasý	8 733 501 585	■																	
8	Üst Kapak Grubu	7 739 831 644	■																	
9	Drenaj Tava Grubu	7 739 831 643	■																	
10	Santrifüj Fan	8 733 501 254	■																	
11	Kapak Grubu, Arka	7 739 831 635	■																	
12	Sicaklik Sensörü, Oda	7 739 831 461	■																	
13	Salyangoz	7 739 831 614	■																	
14	Salyangoz, Alt	7 739 831 613	■																	
15	Yatak Bilyasi	7 739 831 455	■																	
16	Lastik pedi	8 733 501 660	■																	
17	Gövde	8 733 501 231	■																	
18	Plaka	8 733 501 604	■																	
19	Dönüs Havasi Flans Grubu	7 739 836 403	■																	
20	Sol Plaka Grubu	7 739 831 579	■																	
21	Baglanti Safti	8 733 501 664	■																	
22	Baglanti Safti	8 733 501 665	■																	
23	Köpük	7 739 836 419	■																	
24	Gösterge Grubu	7 739 834 665	■																	
25	Filtre	8 733 501 209	■																	
26	Kaide Grubu	8 733 501 256	■																	
27	DC Motor	8 733 501 242	■																	
28	Orta Kiris	8 733 501 228	■																	
29	Drenaj Pompa Grubu	8 733 501 343	■																	
30	Tutucu	8 733 501 696	■																	
31	Evaperatör Parçalari	8 733 501 438	■																	
32	Sicaklik Sensör Grubu	7 739 831 451	■																	
33	Boru Sensör Grubu	8 733 501 622	■																	
34	Elektronik expansion valf seloneid bobin	8 733 501 505	■																	
35	Evaperatör Çikis Boru Grubu	7 739 836 413	■																	
36	Evaperatör Giris Boru Grubu	7 739 836 412	■																	
37	Süzgeç	8 733 501 514	■																	
38	Elektronik Genlesme Valfi	7 739 831 491	■																	
39	Sag Kapak Grubu	7 739 831 591	■																	
40	Tespit Sacý	7 739 836 416	■																	
41	Sag Arka Destek Grubu	7 739 831 593	■																	
42	Kablo	8 733 501 272	■																	
	Adaptör Set CCB (400mm)	8 750 501 441	■																	
	013 Bezeichnung fehlt	8 750 501 446	■																	

AF-DL 71-1 P 7 733 700 942

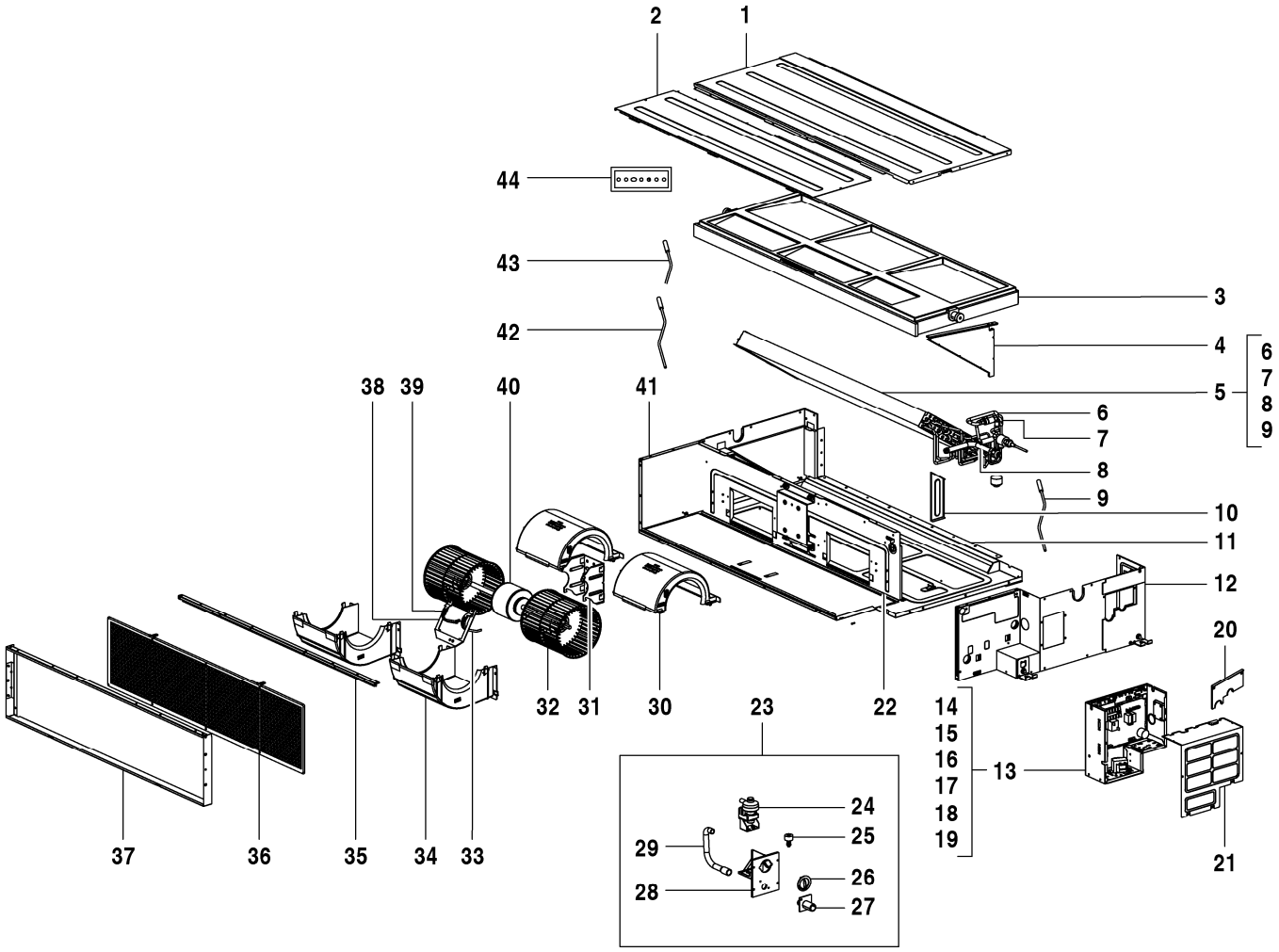

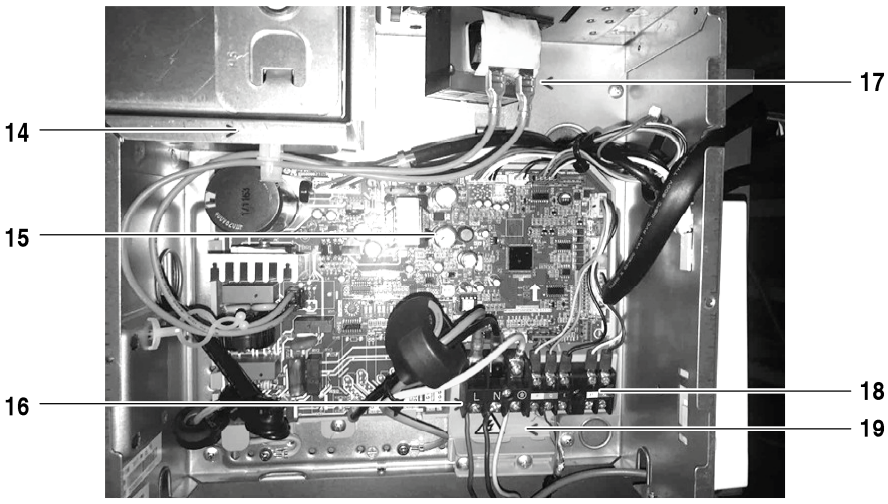

8738894891.aa.RO

AF-DM 80-1 P	7 733 700 943
AF-DM 90-1 P	7 733 700 944
AF-DM 112-1 P	7 733 700 945

Pos	Aciklamalar	Siparis no.	DM 80-1 P	DM 90-1 P	DM 112-1 P														Notlar
1	Üst Kapak Grubu	7 739 831 665	■	■	■														
2	Kapak Grubu, Arka	7 739 831 664	■	■	■														
3	Drenaj Tavas# Grubu	7 739 834 666	■	■	■														
4	Evaporatörün sag destek plakasi	7 739 831 678	■	■	■														
5	Evaperatör Parçalari	8 733 501 432		■	■														
5	Evaperatör Parçalari	8 733 501 434	■																
6	Evaperatör Giris Boru Grubu	8 733 501 478		■	■														
6	Evaperatör Giris Boru Grubu	8 733 501 480	■																
7	Genleþme vanasý	8 733 501 352	■																
7	Genleþme vanasý	8 733 501 354		■	■														
8	Evaperatör Çikis Boru Grubu	8 733 501 501	■																
8	Evaperatör Çikis Boru Grubu	8 733 501 502		■	■														
9	Boru sýcaklýk sensör aksamý	7 739 834 388	■	■	■														
10	Tutucu sag	7 739 834 843	■	■	■														
11	Kapaðý	7 739 832 228	■	■	■														
12	Yan Parça	8 733 501 668	■	■	■														
13	Kumanda	8 733 501 381	■	■	■														
14	Elektronik Parça Kutusu	8 733 501 375	■	■	■														
15	Ana devre kartý	8 733 501 551	■	■	■														
16	Kablo Baglantisi, 3P	7 739 831 566	■	■	■														
17	Reaktans	7 739 834 837	■	■	■														
18	Kablo Eki	8 733 501 716	■	■	■														
19	Montaj -baðlantý plakasý	8 733 501 585	■	■	■														
20	Boru Kelepçe Plaka Grubu	7 739 831 676	■	■	■														
21	Kapak	8 733 501 316	■	■	■														
22	Demiryolu	8 733 501 217	■	■	■														
23	Drenaj Pompa Grubu	8 733 501 344	■	■	■														
24	Drenaj Pompa Grubu	8 733 501 342	■	■	■														
25	Su seviye sensörü grubu	8 733 501 715	■	■	■														
26	Drenaj Tavasi Kapak Grubu	7 739 831 440	■	■	■														
27	Baglanti Parçasi	7 739 831 315	■	■	■														
28	Drenaj Pompasi Destegi	8 733 501 237	■	■	■														
29	Pompa Borusu	7 739 831 628	■	■	■														
30	Salyangoz Kovani	7 739 831 653	■	■	■														
31	Motor Çapasi	7 739 834 810	■	■	■														
32	Santrifüj Fan	7 739 831 648	■	■	■														
33	Kapaðý sað	7 739 831 541	■	■	■														
34	Salyangoz Kovani	7 739 831 660	■	■	■														
35	Kiris, Arka	7 739 831 663	■	■	■														
36	Network Filtresi	7 739 831 661	■	■	■														
37	Flans Komponentleri	7 739 831 662	■	■	■														
38	Bord	7 739 834 630	■	■	■														
39	Kapaðý sol	7 739 831 538	■	■	■														
40	DC Motor	7 739 834 659	■	■	■														
41	Plaka Grubu, Sol	7 739 831 650	■	■	■														
42	Sicaklik Sensörü, Oda	7 739 831 461	■	■	■														
43	Boru sýcaklýk sensör aksamý	7 739 834 388	■	■	■														
44	Gösterge Grubu	7 739 834 665	■	■	■														
	Adaptör Set CCB (400mm)	8 750 501 441	■	■	■														
	013 Bezeichnung fehlt	8 750 501 446	■	■	■														

AF-DM 80-1 P	7 733 700 943
AF-DM 90-1 P	7 733 700 944
AF-DM 112-1 P	7 733 700 945

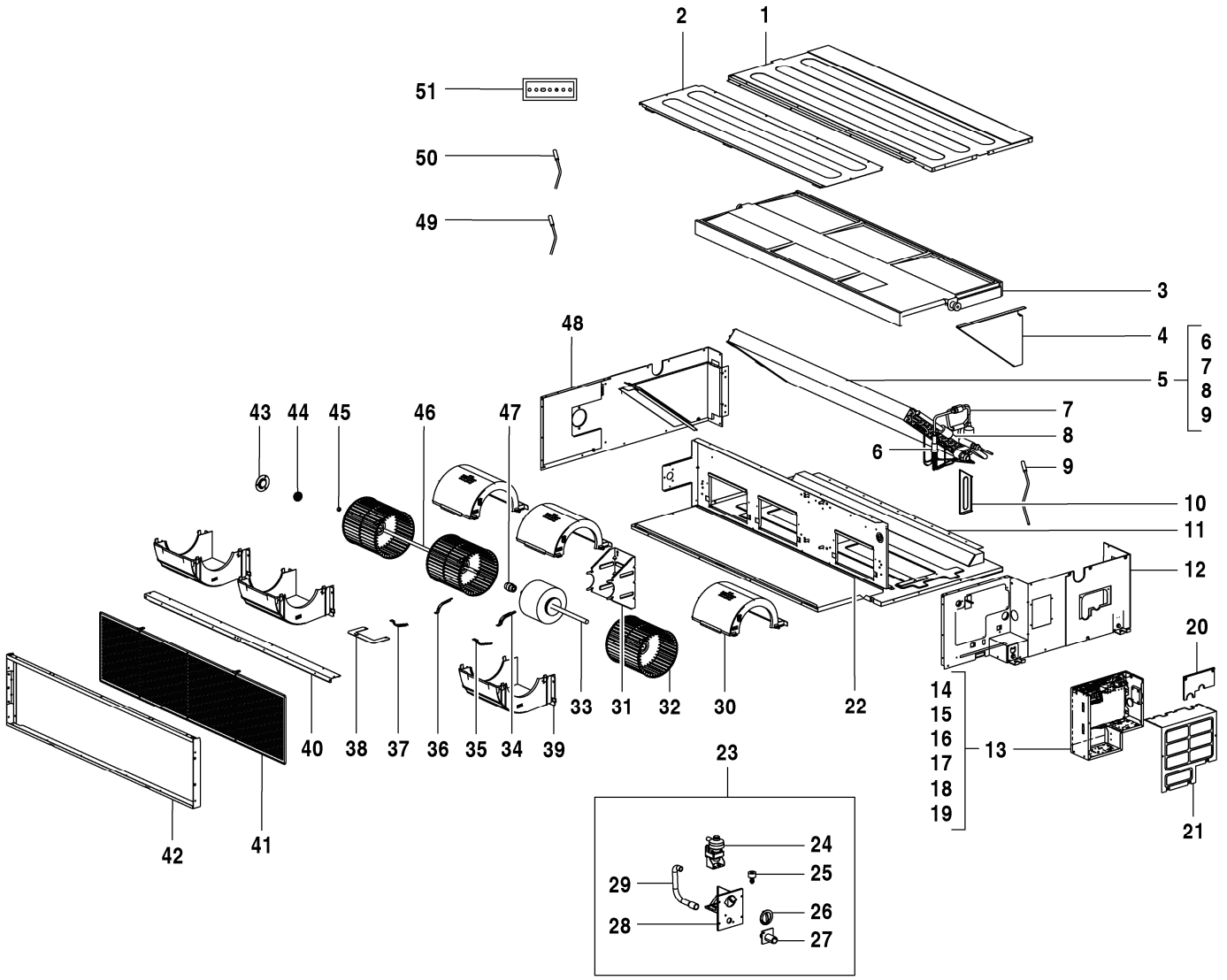

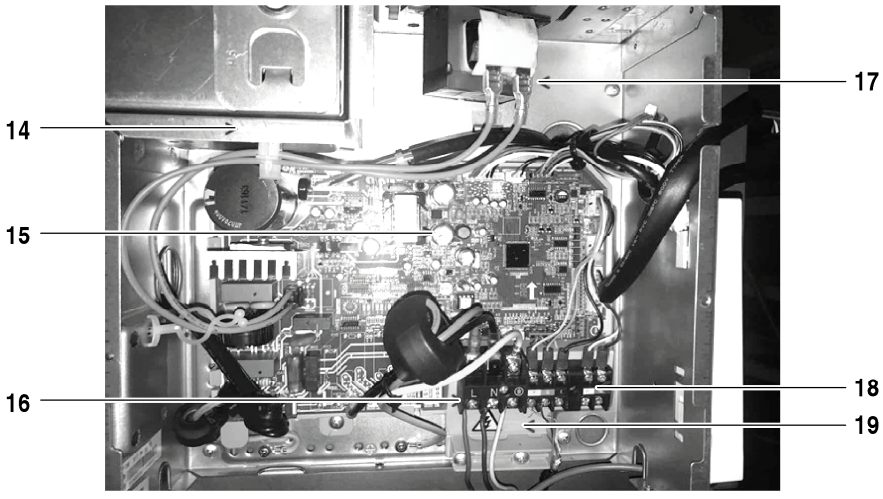

8738894892.aa.RO

AF-DM 140-1 P 7 733 700 946

Pos	Aciklamalar	Siparis no.	DM 140-1 P																Notlar
1	Kapagi	7 739 834 648	■																
2	Kapak Grubu, Arka	7 739 831 694	■																
3	Kaide Grubu	7 739 834 621	■																
4	Evaporatörün sag destek plakasi	7 739 831 690	■																
5	Evaperatör Parçalari	8 733 501 433	■																
6	Evaperatör Giris Boru Grubu	8 733 501 479	■																
7	Genleþme vanasý	8 733 501 353	■																
8	Evaperatör Çikis Boru Grubu	8 733 501 500	■																
9	Boru sýcaklýk sensör aksamý	7 739 834 388	■																
10	Elektronik Kontrol Kutusu	7 739 831 692	■																
11	Sasi Parçasi	7 739 831 689	■																
12	Yan Parça	8 733 501 673	■																
13	Kumanda	8 733 501 381	■																
14	Elektronik Parça Kutusu	8 733 501 375	■																
15	Ana devre kartý	8 733 501 551	■																
16	Kablo Baglantisi, 3P	7 739 831 566	■																
17	Reaktans	7 739 834 837	■																
18	Kablo Eki	8 733 501 716	■																
19	Montaj -baðlantý plakasý	8 733 501 585	■																
20	Boru Kelepçe Plaka Grubu	7 739 831 676	■																
21	Kapak	8 733 501 316	■																
22	Orta Kiris	8 733 501 227	■																
23	Drenaj Pompa Grubu	8 733 501 344	■																
24	Drenaj Pompa Grubu	8 733 501 342	■																
25	Su seviye sensörü grubu	8 733 501 715	■																
26	Drenaj Tavasi Kapak Grubu	7 739 831 440	■																
27	Baglanti Parçasi	7 739 831 315	■																
28	Drenaj Pompasi Destegi	8 733 501 237	■																
29	Pompa Borusu	7 739 831 628	■																
30	Salyangoz Kovani	7 739 831 653	■																
31	Motor Çapasi	7 739 834 811	■																
32	Santrifüj Fan	7 739 831 648	■																
33	DC Motor	7 739 834 660	■																
34	Motor Kelepçe, Üst	7 739 831 657	■																
35	Motor Kelepçe, Alt	7 739 831 655	■																
36	Motor Üst Kapak	7 739 831 656	■																
37	Motor Alt Kapak	7 739 831 654	■																
38	Bord	7 739 834 631	■																
39	Salyangoz Kovani	7 739 831 660	■																
40	Kiris Komponentleri, Arka	7 739 831 695	■																
41	Filtre	7 739 831 696	■																
42	Flans Komponentleri	7 739 831 697	■																
43	Yatak Sabitleme Bordu	7 739 834 625	■																
44	Yatak Blogu	7 739 831 638	■																
45	Yatak Bilyasi	7 739 831 455	■																
46	Baðlantý parçasý	7 739 832 230	■																
47	Kuplör	7 739 831 632	■																
48	Plaka Grubu, Sol	7 739 831 687	■																
49	Sicaklik Sensörü, Oda	7 739 831 461	■																
50	Boru sýcaklýk sensör aksamý	7 739 834 388	■																
51	Gösterge Grubu	7 739 834 665	■																
	Adaptör Set CCB (400mm)	8 750 501 441	■																

AF-DM 140-1 P 7 733 700 946

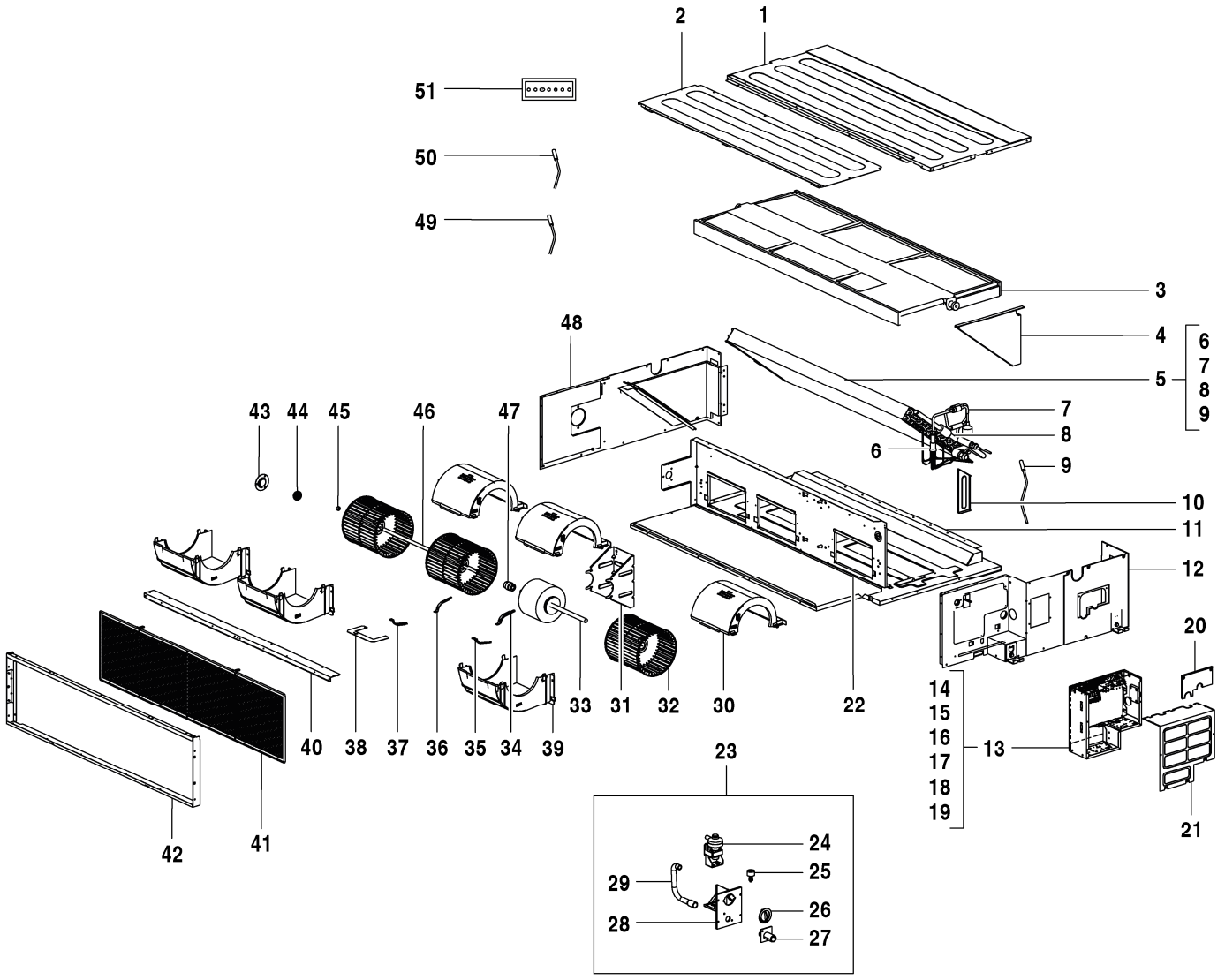

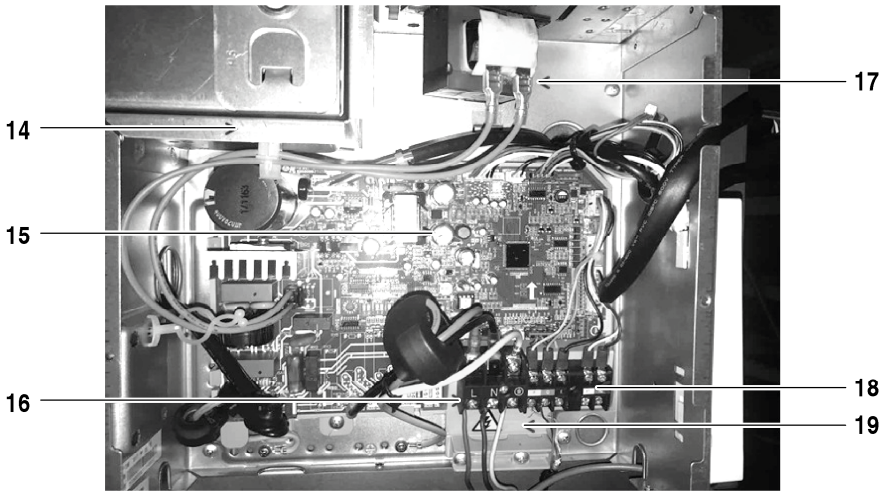

8738894892.aa.RO

AF-DM 140-1 P 7 733 700 946

Pos	Aciklamalar	Siparis no.	DM 140-1 P																	Notlar
	013 Bezeichnung fehlt	8 750 501 446	■																	

AF-DM 140-1 P 7 733 700 946

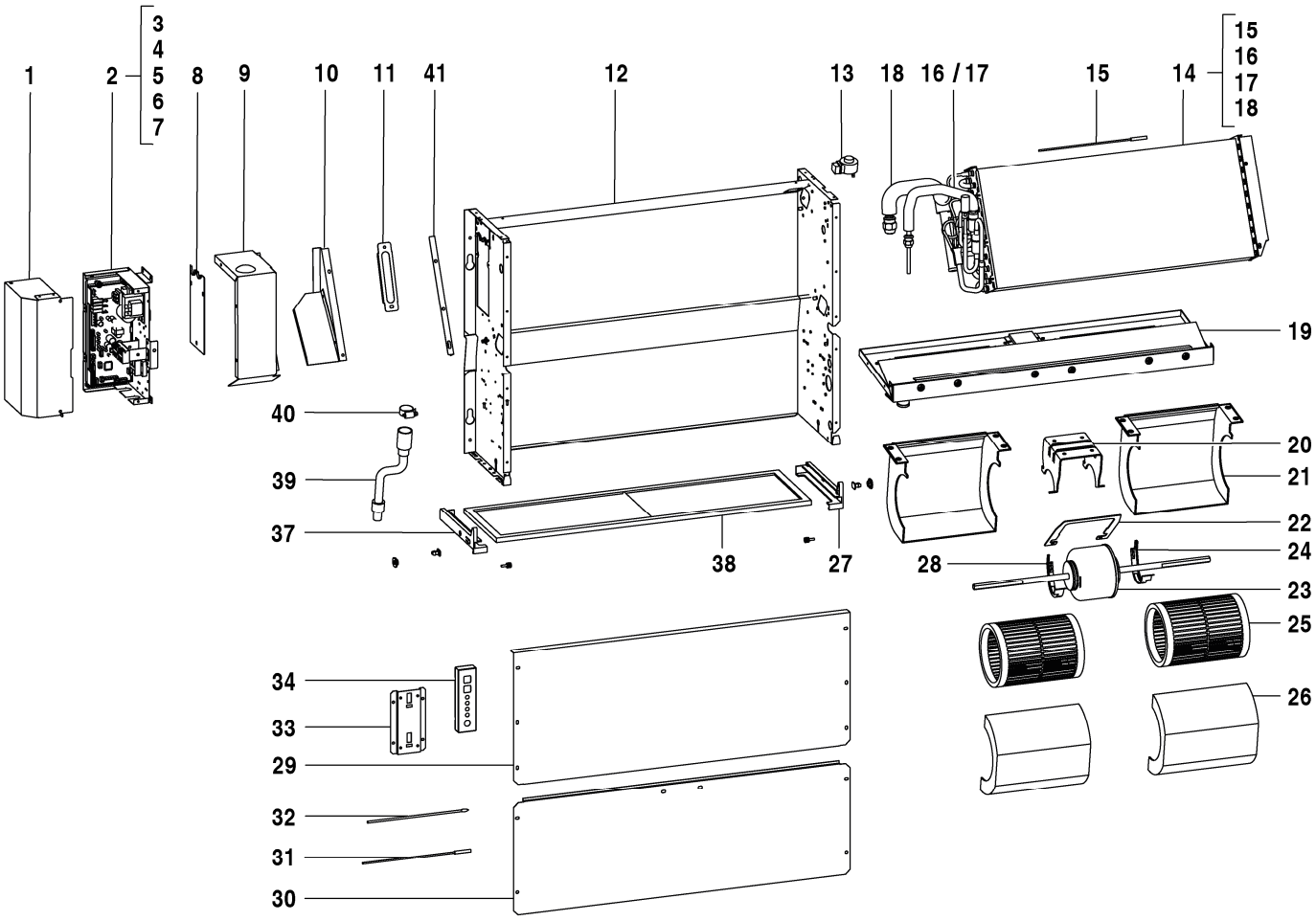

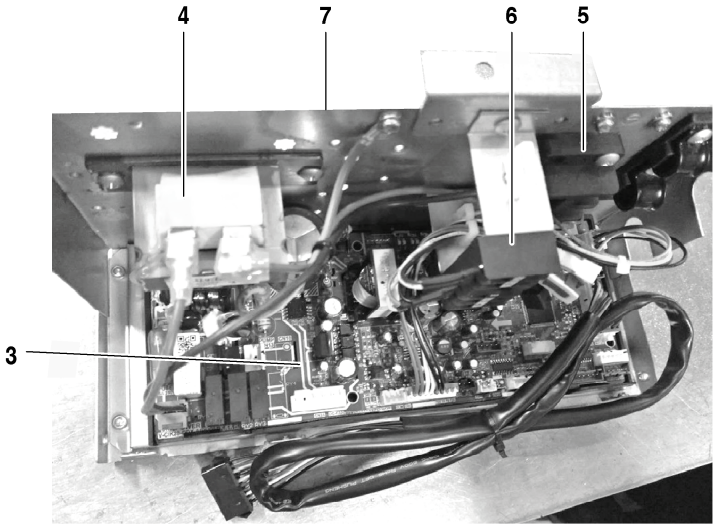

8738894852.aa.RO

AF-F 22-1	7 733 700 984
AF-F 28-1	7 733 700 985

Pos	Aciklamalar	Siparis no.	F 22-1	F 28-1															Notlar
1	Kapak	8 733 501 322	■	■															
2	Kumanda	8 733 501 386	■	■															
3	Ana devre kartý	8 733 501 542	■	■															
4	Reaktör	8 733 501 650	■	■															
5	Kablo Eki	7 739 834 883	■	■															
6	Kablo Eki	8 733 501 716	■	■															
7	Elektronik Parça Kutusu	8 733 501 376	■	■															
8	Kapak	7 739 834 841	■	■															
9	Yan Parça	7 739 834 712	■	■															
10	Tespit Saci	7 739 834 852	■	■															
11	Tutucu	8 733 501 697	■	■															
12	Kaide Grubu	7 739 834 616	■	■															
13	Genlesme Valfi Selenoidi	7 739 831 358	■	■															
14	Evaperatör Parçalari	7 739 834 728	■	■															
15	Basma Boru Sicak Sensör Gru	7 739 834 834	■	■															
16	Evaperatör Parçalari	7 739 834 729	■	■															
17	Elektronik Genlesme Valfi	7 739 831 491	■	■															
18	Evaperatör Giris Boru Grubu	7 739 834 817	■	■															
19	Orta Kiris	7 739 834 797	■	■															
20	Motor Kaidesi	7 739 834 803	■	■															
21	Salyangoz Kovan#	7 739 834 874	■	■															
22	Tespit Saci	7 739 834 812	■	■															
23	Motor DC	7 739 834 661	■	■															
24	Kapaðý sað	7 739 831 541	■	■															
25	Fan Grubu	7 739 834 610	■	■															
26	Salyangoz Kovan#	7 739 834 875	■	■															
27	Filtre Braketi	7 739 834 756	■	■															
28	Kapaðý sol	7 739 831 538	■	■															
29	Kapak	7 739 834 650	■	■															
30	Kapak	7 739 834 649	■	■															
31	Boru Sensör Grubu	8 733 501 622	■	■															
32	Sicaklik Sensörü, Oda	8 733 501 653	■	■															
33	Tutucu	8 733 501 698	■	■															
34	Gösterge Grubu	7 739 834 665	■	■															
37	Filtre Braketi	7 739 834 757	■	■															
38	Filtre	7 739 834 750	■	■															
39	Boru	7 739 834 876	■	■															
40	Su Boru Kelepçesi	8 733 501 341	■	■															
41	Bölme	7 739 834 613	■	■															
	Adaptör Set CCB (400mm)	8 750 501 441	■	■															
	013 Bezeichnung fehlt	8 750 501 446	■	■															

AF-F 22-1 7 733 700 984

AF-F 28-1 7 733 700 985

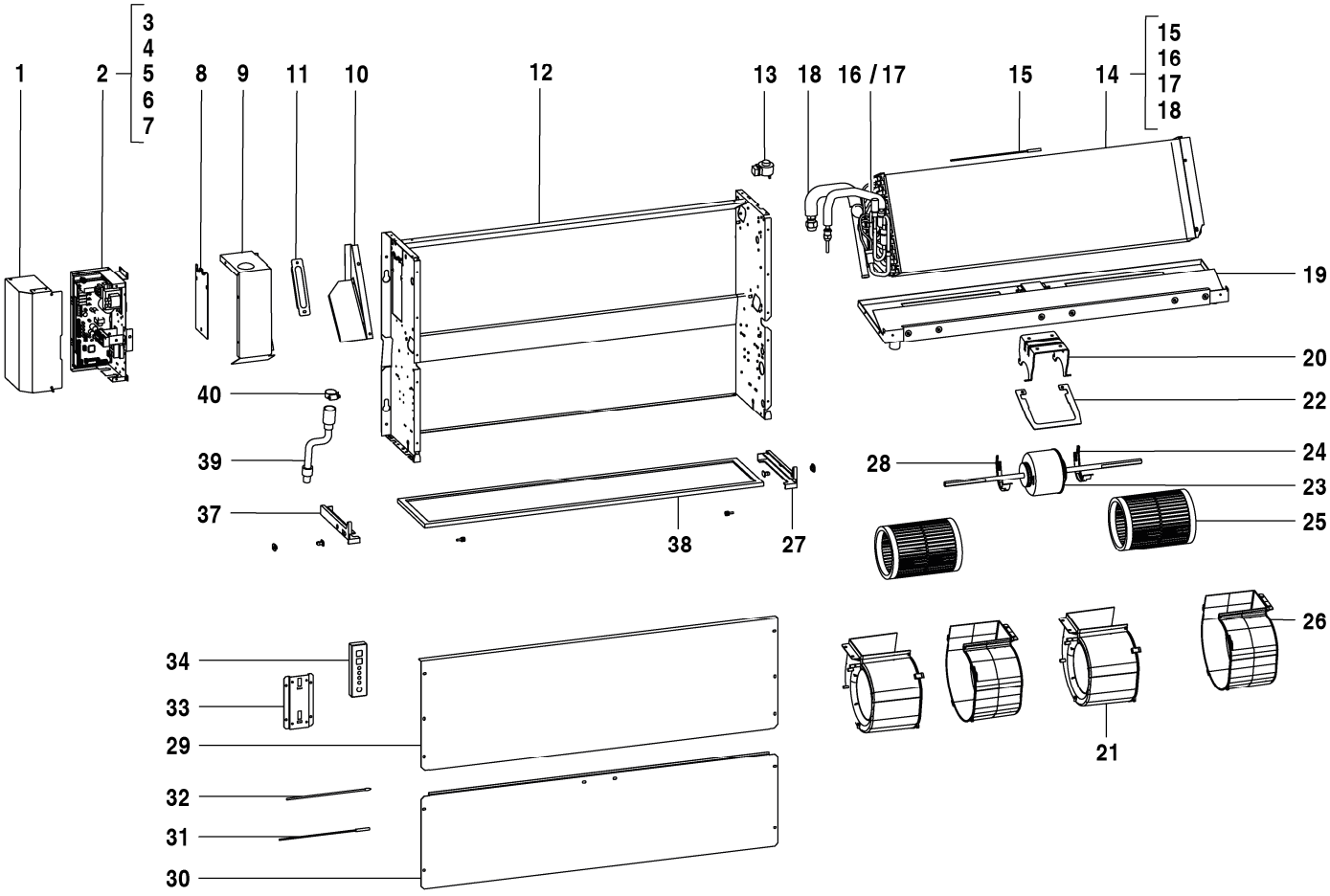

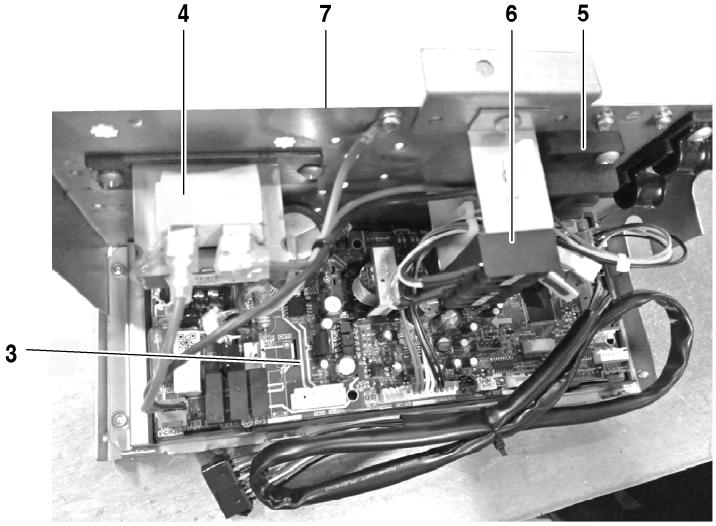

8738894853.aa.RO

AF-F 36-1	7 733 700 986
AF-F 45-1	7 733 700 987

Pos	Aciklamalar	Siparis no.	F 36-1	F 45-1																Notlar
1	Kapak	8 733 501 322	■	■																
2	Kumanda	8 733 501 386	■	■																
3	Ana devre kartý	8 733 501 542	■	■																
4	Reaktör	8 733 501 650	■	■																
5	Kablo Eki	7 739 834 883	■	■																
6	Kablo Eki	8 733 501 716	■	■																
7	Elektronik Parça Kutusu	8 733 501 376	■	■																
8	Kapak	7 739 834 841	■	■																
9	Yan Parça	7 739 834 712	■	■																
10	Tespit Saci	7 739 834 852	■	■																
11	Tutucu	8 733 501 697	■	■																
12	Kaide Grubu	7 739 834 617	■	■																
13	Genlesme Valfi Selenoidi	7 739 831 358	■	■																
14	Evaperatör Parçalari	7 739 834 727	■	■																
15	Basma Boru Sicak Sensör Gru	7 739 834 834	■	■																
16	Evaperatör Giris Boru Grubu	7 739 834 714	■	■																
17	Elektronik Genlesme Valfi	7 739 831 491	■	■																
18	Evaperatör Giris Boru Grubu	7 739 834 818	■	■																
19	Orta Kiris	7 739 834 795	■	■																
20	Motor Kaidesi	7 739 834 803	■	■																
21	Salyangoz Kovan#	7 739 834 873	■	■																
22	Tespit Saci	7 739 834 812	■	■																
23	Motor DC	7 739 834 661	■	■																
24	Kapaðý sað	7 739 831 541	■	■																
25	Santrifüj Fan	7 739 834 609	■	■																
26	Salyangoz Kovan#	7 739 834 784	■	■																
27	Filtre Braketi	7 739 834 756	■	■																
28	Kapaðý sol	7 739 831 538	■	■																
29	Kapak	7 739 834 652	■	■																
30	Kapak	7 739 834 651	■	■																
31	Boru Sensör Grubu	8 733 501 622	■	■																
32	Sicaklik Sensörü, Oda	8 733 501 653	■	■																
33	Tutucu	8 733 501 698	■	■																
34	Gösterge Grubu	7 739 834 665	■	■																
37	Filtre Braketi	7 739 834 757	■	■																
38	Filtre	7 739 834 751	■	■																
39	Boru	7 739 834 876	■	■																
40	Su Boru Kelepçesi	8 733 501 341	■	■																
	Adaptör Set CCB (400mm)	8 750 501 441	■	■																
	013 Bezeichnung fehlt	8 750 501 446	■	■																

AF-F 36-1 7 733 700 986

AF-F 45-1 7 733 700 987

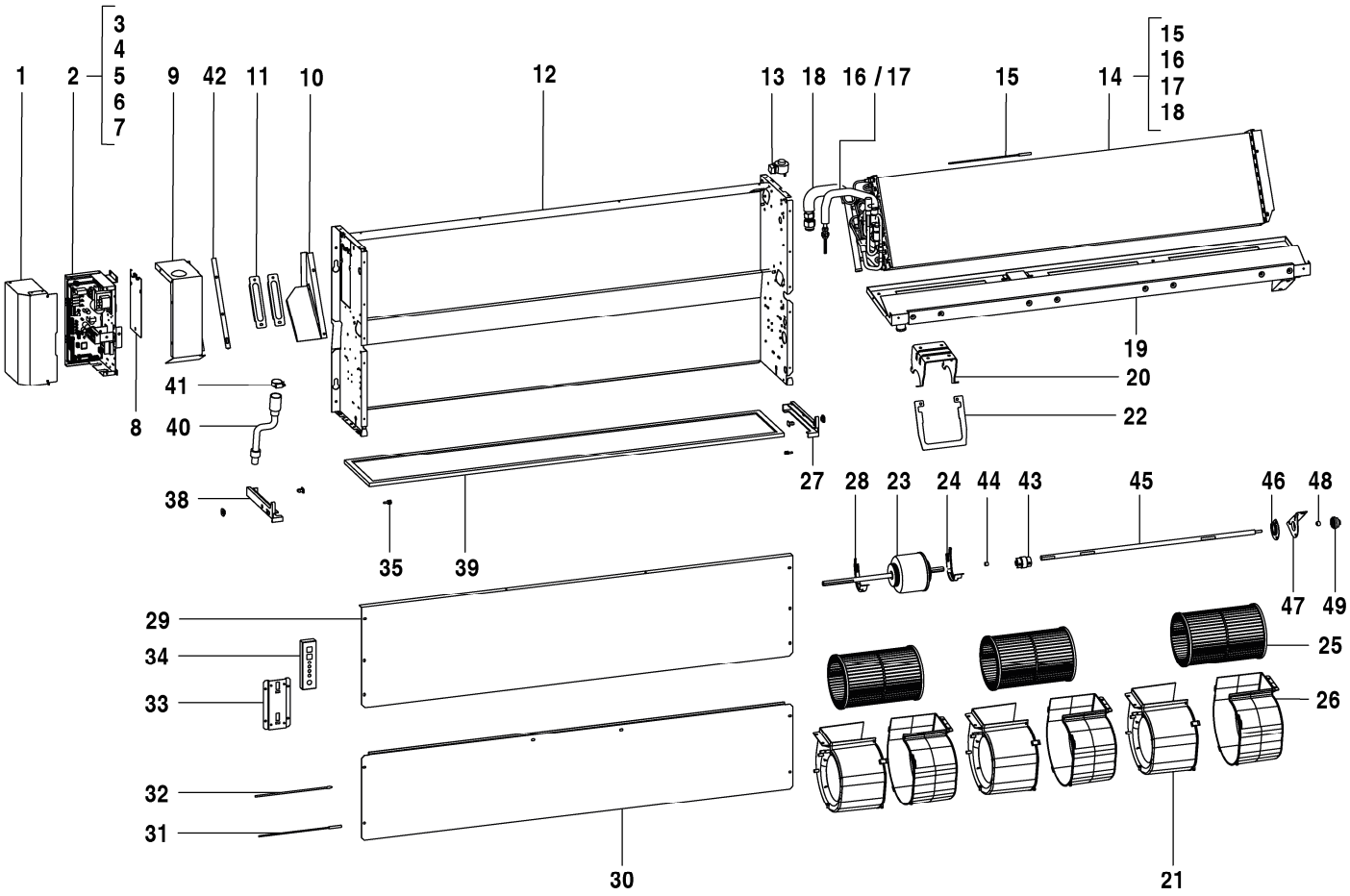

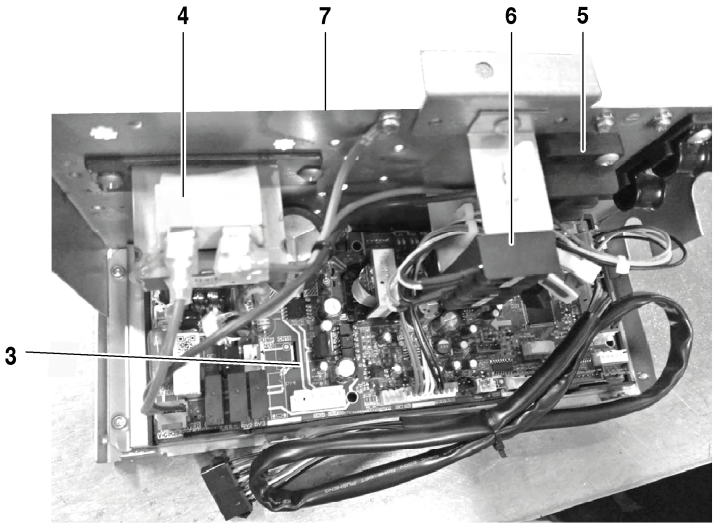

8738894854.aa.RO

AF-F 56-1	7 733 700 988
AF-F 71-1	7 733 700 989

Pos	Aciklamalar	Siparis no.	F 56-1	F 71-1																Notlar
1	Kapak	8 733 501 322	■	■																
2	Kumanda	8 733 501 386	■	■																
3	Ana devre kartý	8 733 501 542	■	■																
4	Reaktör	8 733 501 650	■	■																
5	Kablo Eki	7 739 834 883	■	■																
6	Kablo Eki	8 733 501 716	■	■																
7	Elektronik Parça Kutusu	8 733 501 376	■	■																
8	Kapak	7 739 834 841	■	■																
9	Yan Parça	7 739 834 712	■	■																
10	Tespit Saci	7 739 834 852	■	■																
11	Tutucu	8 733 501 697	■	■																
12	Sasi	7 739 834 638	■	■																
13	Genlesme Valfi Selenoidi	7 739 831 358	■	■																
14	Evaperatör Parçalari	7 739 834 700	■	■																
15	Basma Boru Sicak Sensör Gru	7 739 834 834	■	■																
16	Evaperatör Giris Boru Grubu	7 739 834 713	■	■																
17	Elektronik Genlesme Valfi	7 739 831 491	■	■																
18	Evaperatör Giris Boru Grubu	7 739 834 819	■	■																
19	Orta Kiris	7 739 834 796	■	■																
20	Motor Kaidesi	7 739 834 803	■	■																
21	Salyangoz Kovan#	7 739 834 873	■	■																
22	Tespit Saci	7 739 834 812	■	■																
23	Motor	7 739 834 662	■	■																
24	Kapaðý sað	7 739 831 541	■	■																
25	Santrifüj Fan	7 739 834 609	■	■																
26	Salyangoz Kovan#	7 739 834 784	■	■																
27	Filtre Braketi	7 739 834 756	■	■																
28	Kapaðý sol	7 739 831 538	■	■																
29	Kapak	7 739 834 654	■	■																
30	Kapak	7 739 834 653	■	■																
31	Boru Sensör Grubu	8 733 501 622	■	■																
32	Sicaklik Sensörü, Oda	8 733 501 653	■	■																
33	Tutucu	8 733 501 698	■	■																
34	Gösterge Grubu	7 739 834 665	■	■																
38	Filtre Braketi	7 739 834 757	■	■																
39	Filtre	7 739 834 752	■	■																
40	Boru	7 739 834 876	■	■																
41	Su Boru Kelepçesi	8 733 501 341	■	■																
42	Bölme	7 739 834 613	■	■																
43	Kuplör	7 739 831 632	■	■																
44	Lastik pedi	8 733 501 659	■	■																
45	Baglanti Safti	7 739 834 643	■	■																
46	Yatak Sabitleme Bordu	7 739 834 624	■	■																
47	Yatak Destekleme Bordu	7 739 831 883	■	■																
48	Yatak Bilyasi	7 739 831 455	■	■																
49	Yatak Blogu	7 739 831 638	■	■																
	Adaptör Set CCB (400mm)	8 750 501 441	■	■																
	013 Bezeichnung fehlt	8 750 501 446	■	■																

AF-F 56-1 7 733 700 988

AF-F 71-1 7 733 700 989

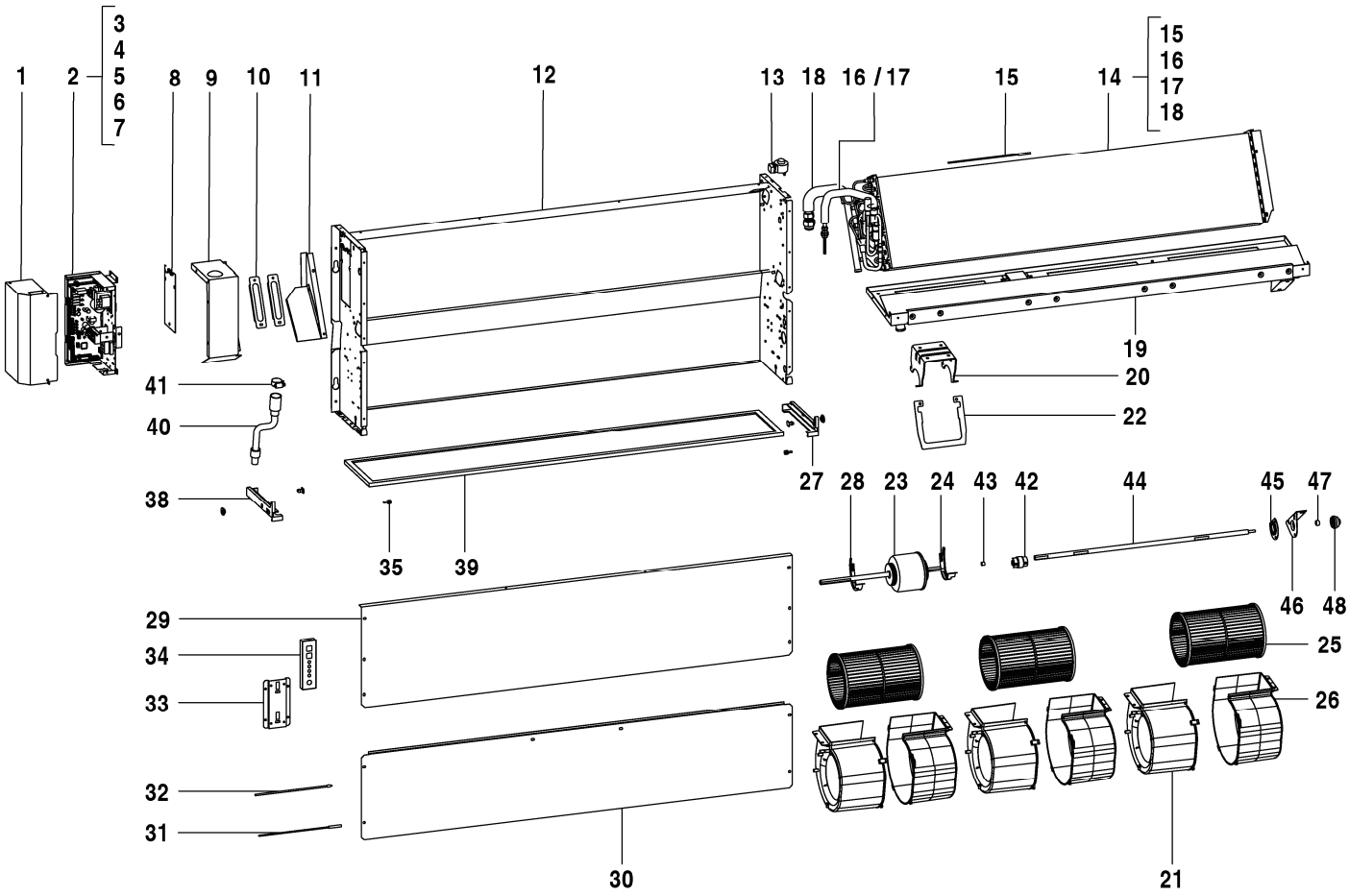

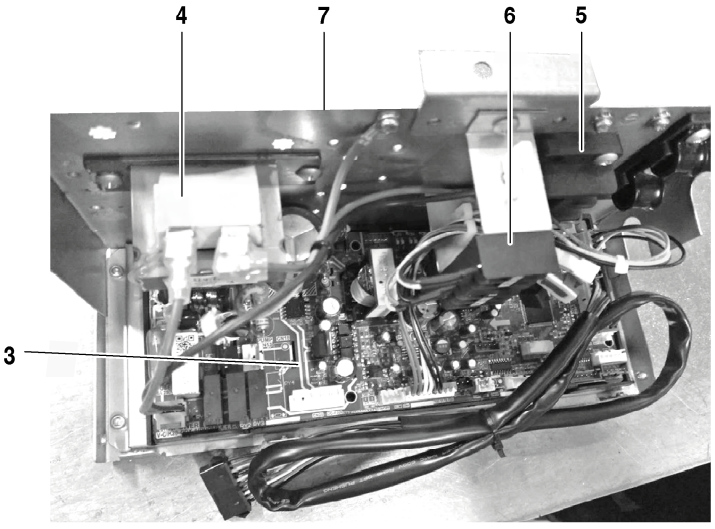

8738894855.aa.RO

Pos	Aciklamalar	Siparis no.	F 80-1																	Notlar
1	Kapak	8 733 501 322	■																	
2	Kumanda	8 733 501 386	■																	
3	Ana devre kartý	8 733 501 542	■																	
4	Reaktör	8 733 501 650	■																	
5	Kablo Eki	7 739 834 883	■																	
6	Kablo Eki	8 733 501 716	■																	
7	Elektronik Parça Kutusu	8 733 501 376	■																	
8	Kapak	7 739 834 841	■																	
9	Yan Parça	7 739 834 712	■																	
10	Tespit Saci	7 739 834 852	■																	
11	Tutucu	8 733 501 697	■																	
12	Sasi	7 739 834 638	■																	
13	Genlesme Valfi Selenoidi	7 739 831 358	■																	
14	Evaperatör Parçalari	8 733 501 414	■																	
15	Basma Boru Sicak Sensör Gru	7 739 834 834	■																	
16	Evaperatör Giris Boru Grubu	8 733 501 472	■																	
17	Elektronik Genlesme Valfi	7 739 831 491	■																	
18	Evaperatör Çikis Boru Grubu	8 733 501 497	■																	
19	Orta Kiris	7 739 834 796	■																	
20	Motor Kaidesi	7 739 834 803	■																	
21	Salyangoz Kovan#	7 739 834 873	■																	
22	Tespit Saci	7 739 834 812	■																	
23	Motor	7 739 834 662	■																	
24	Kapaðý sað	7 739 831 541	■																	
25	Santrifüj Fan	7 739 834 609	■																	
26	Salyangoz Kovan#	7 739 834 784	■																	
27	Filtre Braketi	7 739 834 756	■																	
28	Kapaðý sol	7 739 831 538	■																	
29	Kapak	7 739 834 654	■																	
30	Kapak	7 739 834 653	■																	
31	Boru Sensör Grubu	8 733 501 622	■																	
32	Sicaklik Sensörü, Oda	8 733 501 653	■																	
33	Tutucu	8 733 501 698	■																	
34	Gösterge Grubu	7 739 834 665	■																	
38	Filtre Braketi	7 739 834 757	■																	
39	Filtre	7 739 834 752	■																	
40	Boru	7 739 834 876	■																	
41	Su Boru Kelepçesi	8 733 501 341	■																	
42	Kuplör	7 739 831 632	■																	
43	Lastik pedi	8 733 501 659	■																	
44	Baglanti Safti	7 739 834 643	■																	
45	Yatak Sabitleme Bordu	7 739 834 624	■																	
46	Yatak Destekleme Bordu	7 739 831 883	■																	
47	Yatak Bilyasi	7 739 831 455	■																	
48	Yatak Blogu	7 739 831 638	■																	
	Adaptör Set CCB (400mm)	8 750 501 441	■																	
	013 Bezeichnung fehlt	8 750 501 446	■																	

AF-F 80-1 7 733 700 990

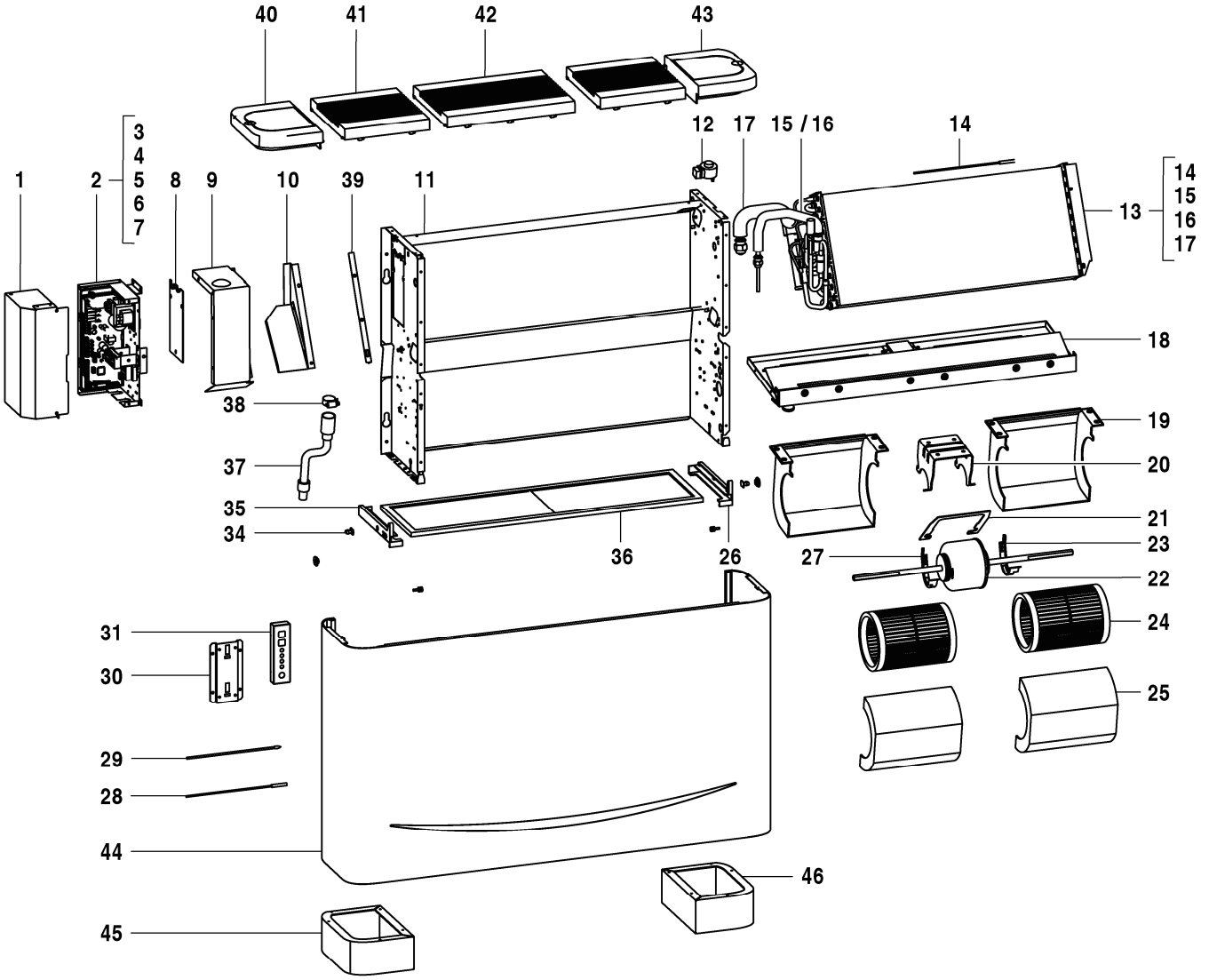

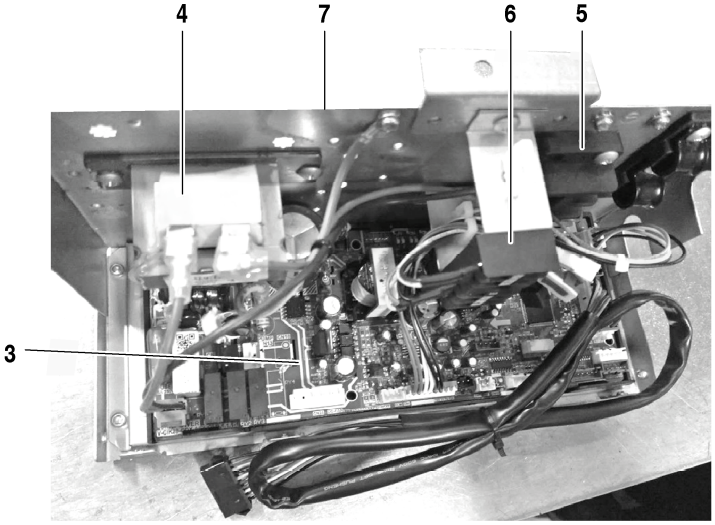

8738894845.aa.RO

AF-FC 22-1	7 733 700 977
AF-FC 28-1	7 733 700 978

Pos	Aciklamalar	Siparis no.	FC 22-1	FC 28-1																Notlar
1	Kapak	8 733 501 322	■	■																
2	Kumanda	8 733 501 387	■	■																
3	Ana devre kartý	8 733 501 543	■	■																
4	Reaktör	8 733 501 650	■	■																
5	Kablo Eki	7 739 834 883	■	■																
6	Kablo Eki	8 733 501 716	■	■																
7	Elektronik Parça Kutusu	8 733 501 376	■	■																
8	Kapak	7 739 834 841	■	■																
9	Yan Parça	7 739 834 712	■	■																
10	Tespit Saci	7 739 834 852	■	■																
11	Kaide Grubu	7 739 834 616	■	■																
12	Genlesme Valfi Selenoidi	7 739 831 358	■	■																
13	Evaperatör Parçalari	7 739 834 728	■	■																
14	Basma Boru Sicak Sensör Gru	7 739 834 834	■	■																
15	Evaperatör Parçalari	7 739 834 729	■	■																
16	Elektronik Genlesme Valfi	7 739 831 491	■	■																
17	Evaperatör Giris Boru Grubu	7 739 834 817	■	■																
18	Orta Kiris	7 739 834 797	■	■																
19	Motor Kaidesi	7 739 834 803	■	■																
20	Salyangoz Kovan#	7 739 834 874	■	■																
21	Tespit Saci	7 739 834 812	■	■																
22	Motor DC	7 739 834 661	■	■																
23	Kapaðý sað	7 739 831 541	■	■																
24	Fan Grubu	7 739 834 610	■	■																
25	Salyangoz Kovan#	7 739 834 875	■	■																
26	Filtre Braketi	7 739 834 756	■	■																
27	Kapaðý sol	7 739 831 538	■	■																
28	Boru Sensör Grubu	8 733 501 622	■	■																
29	Sicaklik Sensörü, Oda	8 733 501 653	■	■																
30	Tutucu	8 733 501 698	■	■																
31	Gösterge Grubu	7 739 834 665	■	■																
35	Filtre Braketi	7 739 834 757	■	■																
36	Filtre	7 739 834 750	■	■																
37	Boru	7 739 834 876	■	■																
38	Su Boru Kelepçesi	8 733 501 341	■	■																
39	Bölme	7 739 834 613	■	■																
40	Kapak sað	7 739 834 918	■	■																
41	Koruyucu kafes	7 739 834 932	■	■																
42	Koruyucu kafes	7 739 834 919	■	■																
43	Kapak sol	7 739 834 920	■	■																
44	Gövde	7 739 834 929	■	■																
45	Kapsül sol	7 739 834 925	■	■																
46	Kapsül sað	7 739 834 926	■	■																
	Adaptör Set CCB (400mm)	8 750 501 441	■	■																
	013 Bezeichnung fehlt	8 750 501 446	■	■																

AF-FC 22-1 7 733 700 977

AF-FC 28-1 7 733 700 978

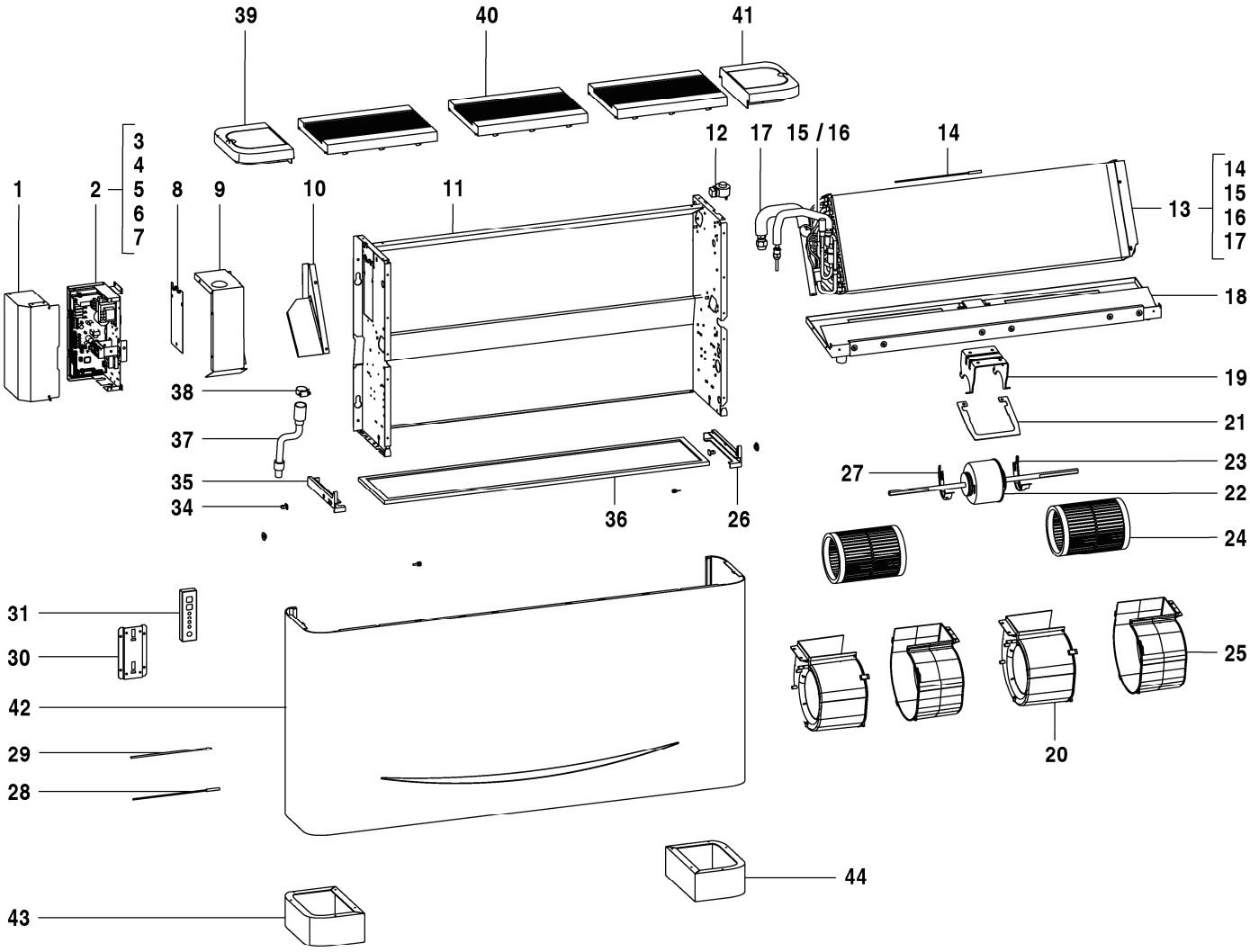

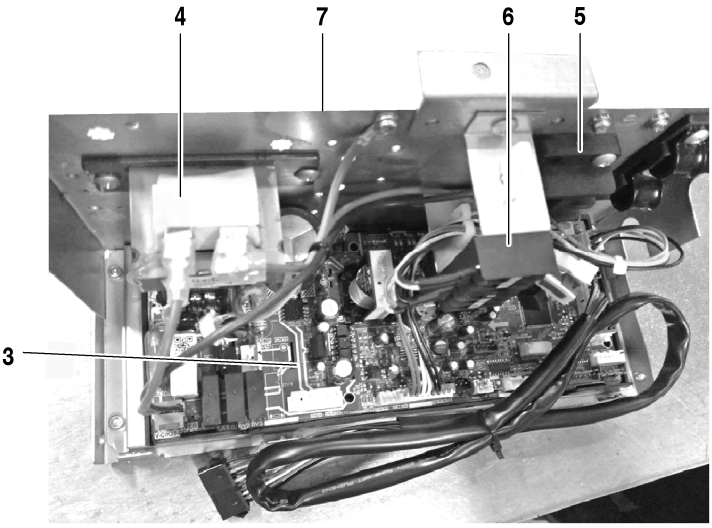

8738894846.aa.RO

AF-FC 36-1	7 733 700 979
AF-FC 45-1	7 733 700 980

Pos	Aciklamalar	Siparis no.	FC 36-1	FC 45-1															Notlar
1	Kapak	8 733 501 322	■	■															
2	Kumanda	8 733 501 387	■	■															
3	Ana devre kartý	8 733 501 543	■	■															
4	Reaktör	8 733 501 650	■	■															
5	Kablo Eki	7 739 834 883	■	■															
6	Kablo Eki	8 733 501 716	■	■															
7	Elektronik Parça Kutusu	8 733 501 376	■	■															
8	Kapak	7 739 834 841	■	■															
9	Yan Parça	7 739 834 712	■	■															
10	Tespit Saci	7 739 834 852	■	■															
11	Kaide Grubu	7 739 834 617	■	■															
12	Genlesme Valfi Selenoidi	7 739 831 358	■	■															
13	Evaperatör Parçalari	7 739 834 727	■	■															
14	Basma Boru Sicak Sensör Gru	7 739 834 834	■	■															
15	Evaperatör Giris Boru Grubu	7 739 834 714	■	■															
16	Elektronik Genlesme Valfi	7 739 831 491	■	■															
17	Evaperatör Giris Boru Grubu	7 739 834 818	■	■															
18	Orta Kiris	7 739 834 795	■	■															
19	Motor Kaidesi	7 739 834 803	■	■															
20	Salyangoz Kovan#	7 739 834 873	■	■															
21	Tespit Saci	7 739 834 812	■	■															
22	Motor DC	7 739 834 661	■	■															
23	Kapaðý sað	7 739 831 541	■	■															
24	Santrifüj Fan	7 739 834 609	■	■															
25	Salyangoz Kovan#	7 739 834 784	■	■															
26	Filtre Braketi	7 739 834 756	■	■															
27	Kapaðý sol	7 739 831 538	■	■															
28	Boru Sensör Grubu	8 733 501 622	■	■															
29	Sicaklik Sensörü, Oda	8 733 501 653	■	■															
30	Tutucu	8 733 501 698	■	■															
31	Gösterge Grubu	7 739 834 665	■	■															
35	Filtre Braketi	7 739 834 757	■	■															
36	Filtre	7 739 834 751	■	■															
37	Boru	7 739 834 876	■	■															
38	Su Boru Kelepçesi	8 733 501 341	■	■															
39	Kapak sað	7 739 834 918	■	■															
40	Koruyucu kafes	7 739 834 919	■	■															
41	Kapak sol	7 739 834 920	■	■															
42	Gövde	7 739 834 921	■	■															
43	Kapsül sol	7 739 834 925	■	■															
44	Kapsül sað	7 739 834 926	■	■															
	Adaptör Set CCB (400mm)	8 750 501 441	■	■															
	013 Bezeichnung fehlt	8 750 501 446	■	■															

AF-FC 36-1 7 733 700 979

AF-FC 45-1 7 733 700 980

Yedek Parça Listesi

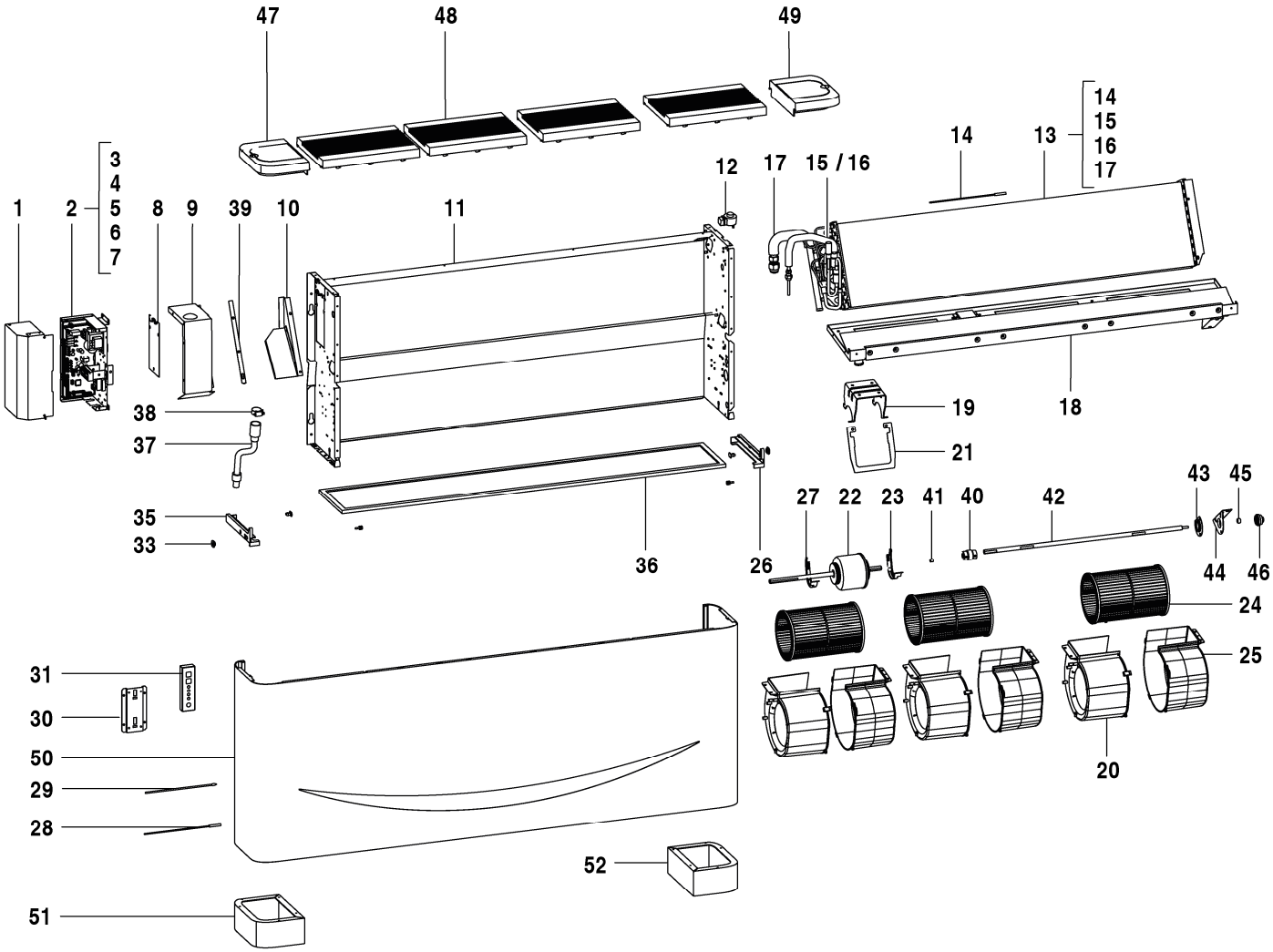

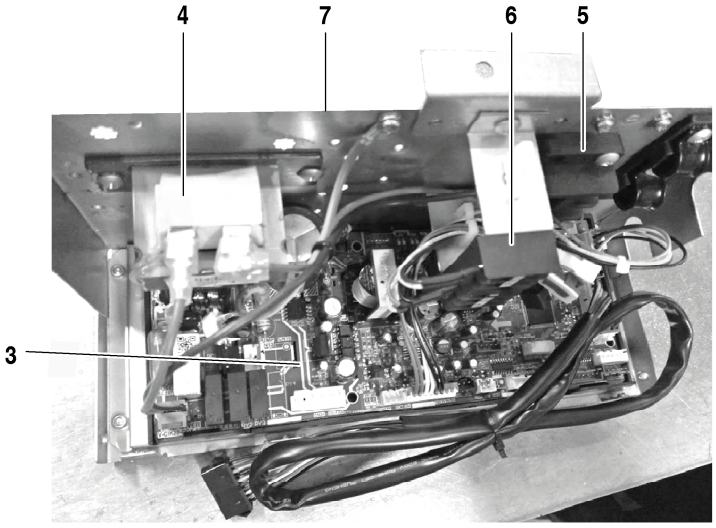

8738894847.aa.RO

AF-FC 56-1	7 733 700 981
AF-FC 71-1	7 733 700 982

Pos	Aciklamalar	Siparis no.	FC 56-1	FC 71-1															Notlar
1	Kapak	8 733 501 322	■	■															
2	Kumanda	8 733 501 387	■	■															
3	Ana devre kartý	8 733 501 543	■	■															
4	Reaktör	8 733 501 650	■	■															
5	Kablo Eki	7 739 834 883	■	■															
6	Kablo Eki	8 733 501 716	■	■															
7	Elektronik Parça Kutusu	8 733 501 376	■	■															
8	Kapak	7 739 834 841	■	■															
9	Yan Parça	7 739 834 712	■	■															
10	Tespit Saci	7 739 834 852	■	■															
11	Sasi	7 739 834 638	■	■															
12	Genlesme Valfi Selenoidi	7 739 831 358	■	■															
13	Evaperatör Parçalari	7 739 834 700	■	■															
14	Basma Boru Sicak Sensör Gru	7 739 834 834	■	■															
15	Evaperatör Giris Boru Grubu	7 739 834 713	■	■															
16	Elektronik Genlesme Valfi	7 739 831 491	■	■															
17	Evaperatör Giris Boru Grubu	7 739 834 819	■	■															
18	Orta Kiris	7 739 834 796	■	■															
19	Motor Kaidesi	7 739 834 803	■	■															
20	Salyangoz Kovan#	7 739 834 873	■	■															
21	Tespit Saci	7 739 834 812	■	■															
22	Motor	7 739 834 662	■	■															
23	Kapaðý sað	7 739 831 541	■	■															
24	Santrifüj Fan	7 739 834 609	■	■															
25	Salyangoz Kovan#	7 739 834 784	■	■															
26	Filtre Braketi	7 739 834 756	■	■															
27	Kapaðý sol	7 739 831 538	■	■															
28	Boru Sensör Grubu	8 733 501 622	■	■															
29	Sicaklik Sensörü, Oda	8 733 501 653	■	■															
30	Tutucu	8 733 501 698	■	■															
31	Gösterge Grubu	7 739 834 665	■	■															
35	Filtre Braketi	7 739 834 757	■	■															
36	Filtre	7 739 834 752	■	■															
37	Boru	7 739 834 876	■	■															
38	Su Boru Kelepçesi	8 733 501 341	■	■															
39	Bölme	7 739 834 613	■	■															
40	Kuplör	7 739 831 632	■	■															
41	Lastik pedi	8 733 501 659	■	■															
42	Baglanti Safti	7 739 834 643	■	■															
43	Yatak Sabitleme Bordu	7 739 834 624	■	■															
44	Yatak Destekleme Bordu	7 739 831 883	■	■															
45	Yatak Bilyasi	7 739 831 455	■	■															
46	Yatak Blogu	7 739 831 638	■	■															
47	Kapak sað	7 739 834 918	■	■															
48	Koruyucu kafes	7 739 834 919	■	■															
49	Kapak sol	7 739 834 920	■	■															
50	Gövde	7 739 834 935	■	■															
51	Kapsül sol	7 739 834 925	■	■															
52	Kapsül sað	7 739 834 926	■	■															
	Adaptör Set CCB (400mm)	8 750 501 441	■	■															
	013 Bezeichnung fehlt	8 750 501 446	■	■															

AF-FC 56-1	7 733 700 981
AF-FC 71-1	7 733 700 982

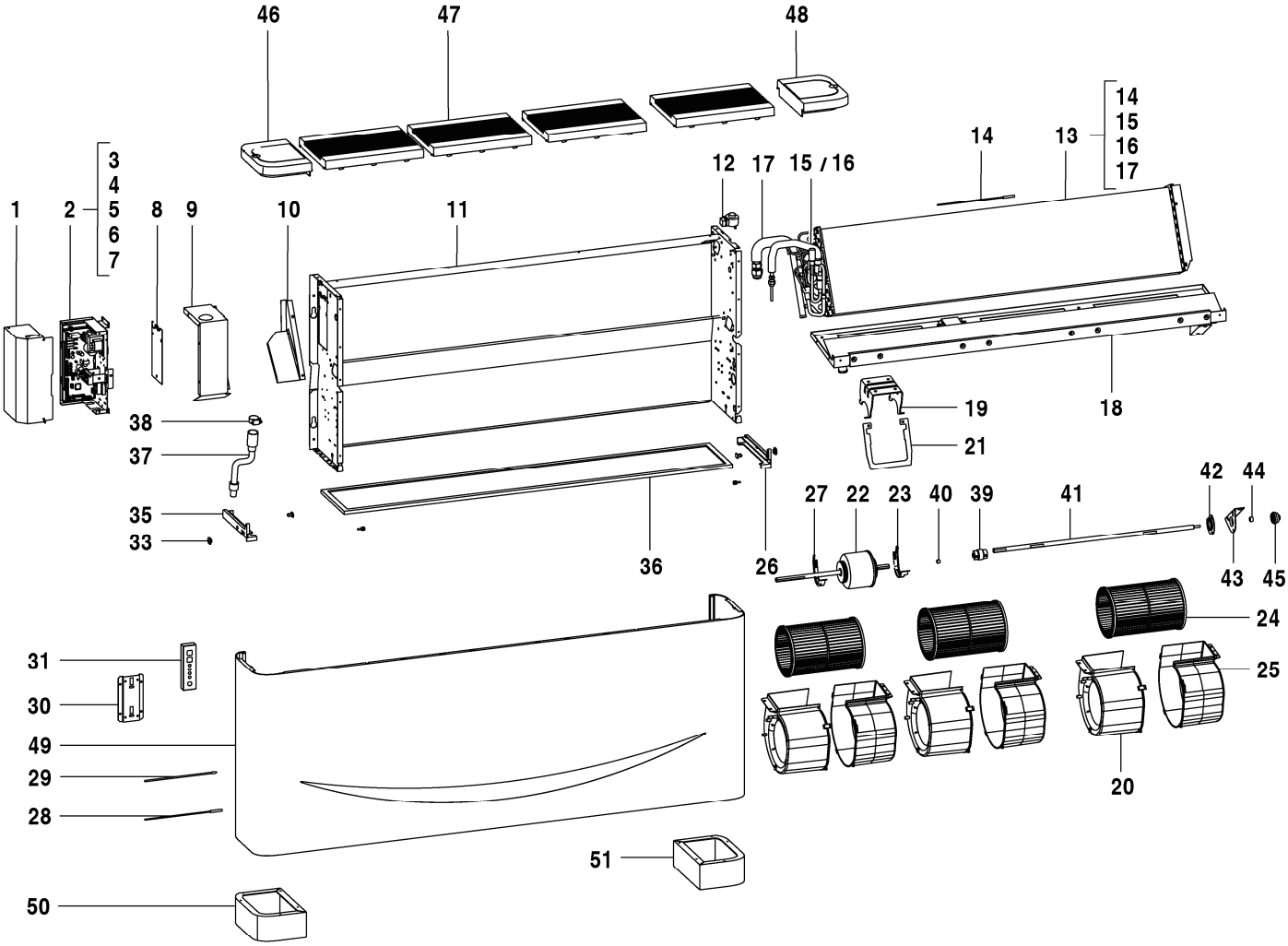

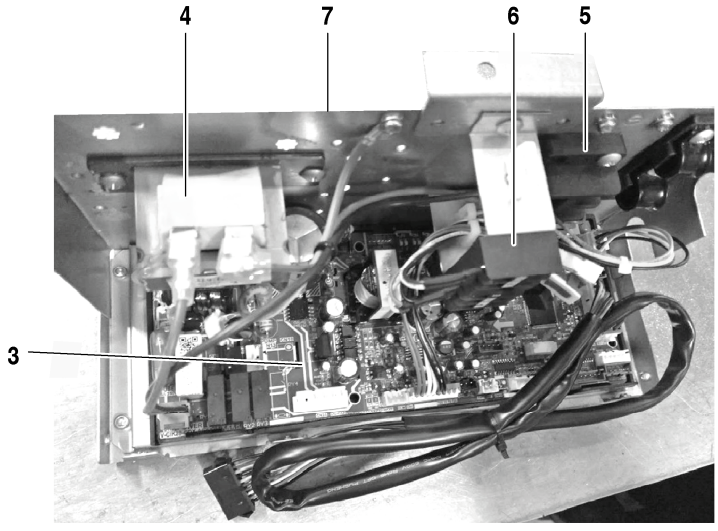

8738894848.aa.RO

Pos	Aciklamalar	Siparis no.	FC 80-1																	Notlar
1	Kapak	8 733 501 322	■																	
2	Kumanda	8 733 501 387	■																	
3	Ana devre kartý	8 733 501 543	■																	
4	Reaktör	8 733 501 650	■																	
5	Kablo Eki	7 739 834 883	■																	
6	Kablo Eki	8 733 501 716	■																	
7	Elektronik Parça Kutusu	8 733 501 376	■																	
8	Kapak	7 739 834 841	■																	
9	Yan Parça	7 739 834 712	■																	
10	Tespit Saci	7 739 834 852	■																	
11	Sasi	7 739 834 638	■																	
12	Genlesme Valfi Selenoidi	7 739 831 358	■																	
13	Evaperatör Parçalari	8 733 501 414	■																	
14	Basma Boru Sicak Sensör Gru	7 739 834 834	■																	
15	Evaperatör Giris Boru Grubu	8 733 501 472	■																	
16	Elektronik Genlesme Valfi	7 739 831 491	■																	
17	Evaperatör Çikis Boru Grubu	8 733 501 497	■																	
18	Orta Kiris	7 739 834 796	■																	
19	Motor Kaidesi	7 739 834 803	■																	
20	Salyangoz Kovan#	7 739 834 873	■																	
21	Tespit Saci	7 739 834 812	■																	
22	Motor	7 739 834 662	■																	
23	Kapaðý sað	7 739 831 541	■																	
24	Santrifüj Fan	7 739 834 609	■																	
25	Salyangoz Kovan#	7 739 834 784	■																	
26	Filtre Braketi	7 739 834 756	■																	
27	Kapaðý sol	7 739 831 538	■																	
28	Boru Sensör Grubu	8 733 501 622	■																	
29	Sicaklik Sensörü, Oda	8 733 501 653	■																	
30	Tutucu	8 733 501 698	■																	
31	Gösterge Grubu	7 739 834 665	■																	
36	Filtre Braketi	7 739 834 757	■																	
37	Filtre	7 739 834 752	■																	
38	Boru	7 739 834 876	■																	
39	Su Boru Kelepçesi	8 733 501 341	■																	
40	Kuplör	7 739 831 632	■																	
41	Lastik pedi	8 733 501 659	■																	
42	Baglanti Safti	7 739 834 643	■																	
43	Yatak Sabitleme Bordu	7 739 834 624	■																	
44	Yatak Destekleme Bordu	7 739 831 883	■																	
45	Yatak Bilyasi	7 739 831 455	■																	
46	Yatak Blogu	7 739 831 638	■																	
47	Kapak sað	7 739 834 918	■																	
48	Koruyucu kafes	7 739 834 919	■																	
49	Kapak sol	7 739 834 920	■																	
50	Gövde	7 739 834 935	■																	
51	Kapsül sol	7 739 834 925	■																	
52	Kapsül sað	7 739 834 926	■																	
	Adaptör Set CCB (400mm)	8 750 501 441	■																	
	013 Bezeichnung fehlt	8 750 501 446	■																	

AF-FC 80-1 7 733 700 983

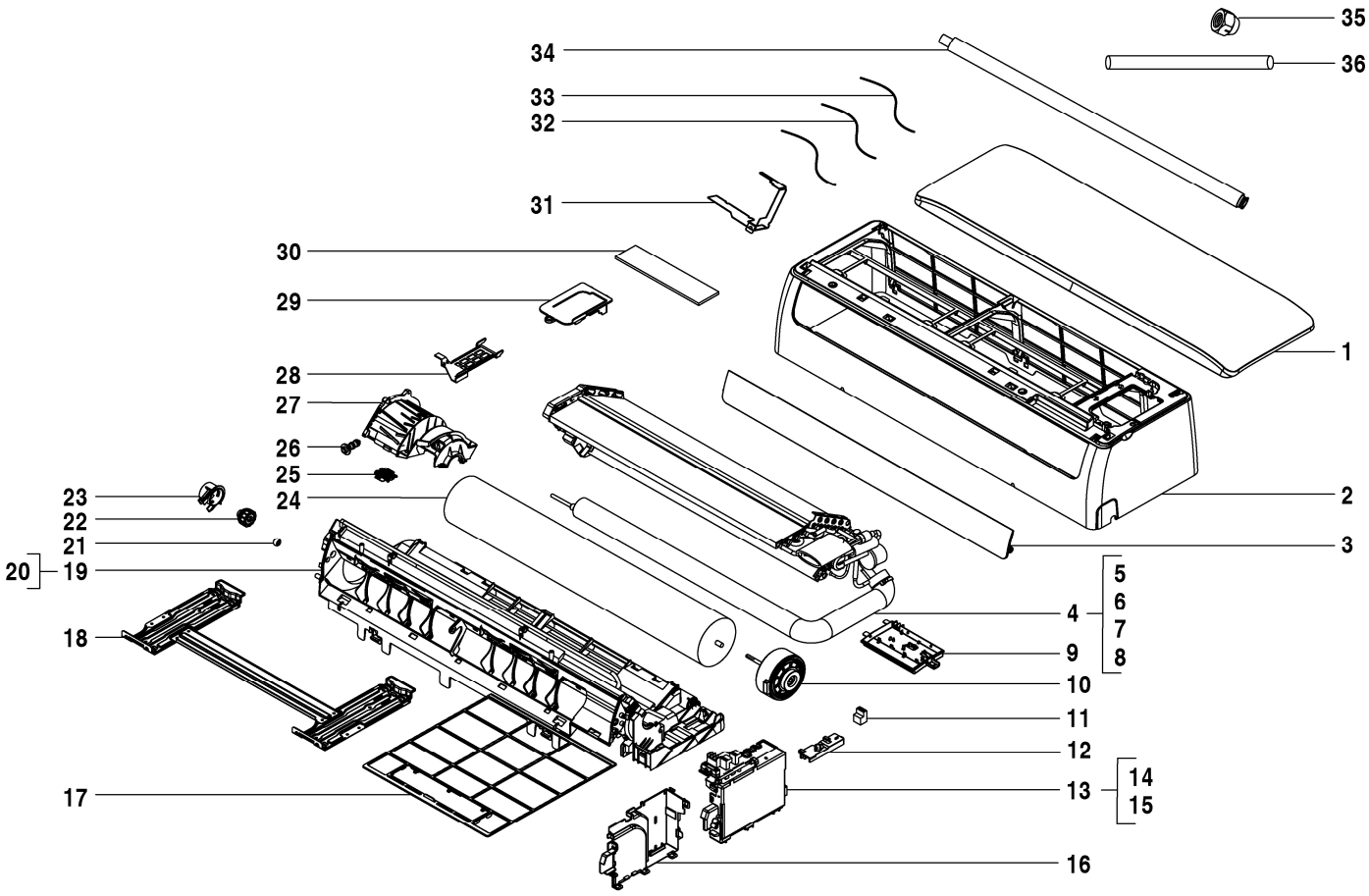

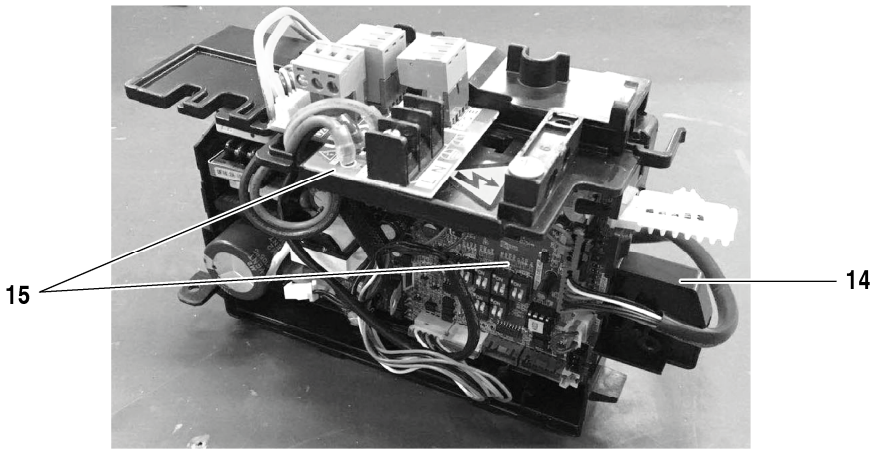

8738894916.aa.RO

Pos	Aciklamalar	Siparis no.	W 22-1																	Notlar
1	Plaka	8 733 501 606	■																	
2	Panel Çerçeve Grubu	7 739 834 823	■																	
3	Hava Klapesi	7 739 834 788	■																	
4	Evaperatör Parçalari	8 733 501 457	■																	
5	Boru Sensör Grubu	8 733 501 624	■																	
6	Evaperatör Giris Boru Grubu	7 739 834 715	■																	
7	Evaperatör Giris Boru Grubu	7 739 834 721	■																	
8	Evaperatör Parçalari	8 733 501 428	■																	
9	Gösterge Grubu	8 733 501 336	■																	
10	DC Motor	7 739 834 658	■																	
11	Kablo Eki	7 739 834 880	■																	
12	Elektronik Parça Kutu Kapagi	7 739 834 689	■																	
13	Kumanda	8 733 501 397	■																	
14	Elektronik Parça Kutusu	7 739 834 681	■																	
15	013 Bezeichnung fehlt	8 750 501 440	■																	
16	Elektronik Parça Kutusu	7 739 834 680	■																	
17	Filtre	7 739 834 747	■																	
18	Montaj Plakasi	7 739 834 778	■																	
19	Kaide Grubu	7 739 834 620	■																	
20	Fan Motoru	7 739 834 736	■																	
21	Yatak Bilyasi	7 739 831 455	■																	
22	Mil yatagi	7 739 834 627	■																	
23	Gövde	7 739 834 628	■																	
24	Çapraz Ak##l# Fan	7 739 834 655	■																	
25	Sicaklik Sensör Sabitleme	7 739 834 855	■																	
26	Drenaj Ba#lant#s#	7 739 834 667	■																	
27	Motor Kapagi	7 739 834 807	■																	
28	Boru Kelepçe Plakasi	7 739 834 829	■																	
29	Kapak	8 733 501 312	■																	
30	Filtre	7 739 834 763	■																	
31	Tutucu	8 733 501 367	■																	
32	Sicaklik Sensörü, Oda	7 739 831 461	■																	
33	S#cakl#k Sensör Grubu	7 739 834 856	■																	
34	Drenaj Hortumu	7 739 832 011	■																	
35	Bakýr somun	7 739 836 222	■																	
36	Drenaj borusu	8 733 501 338	■																	
	Adaptör Set CCB (400mm)	8 750 501 441	■																	

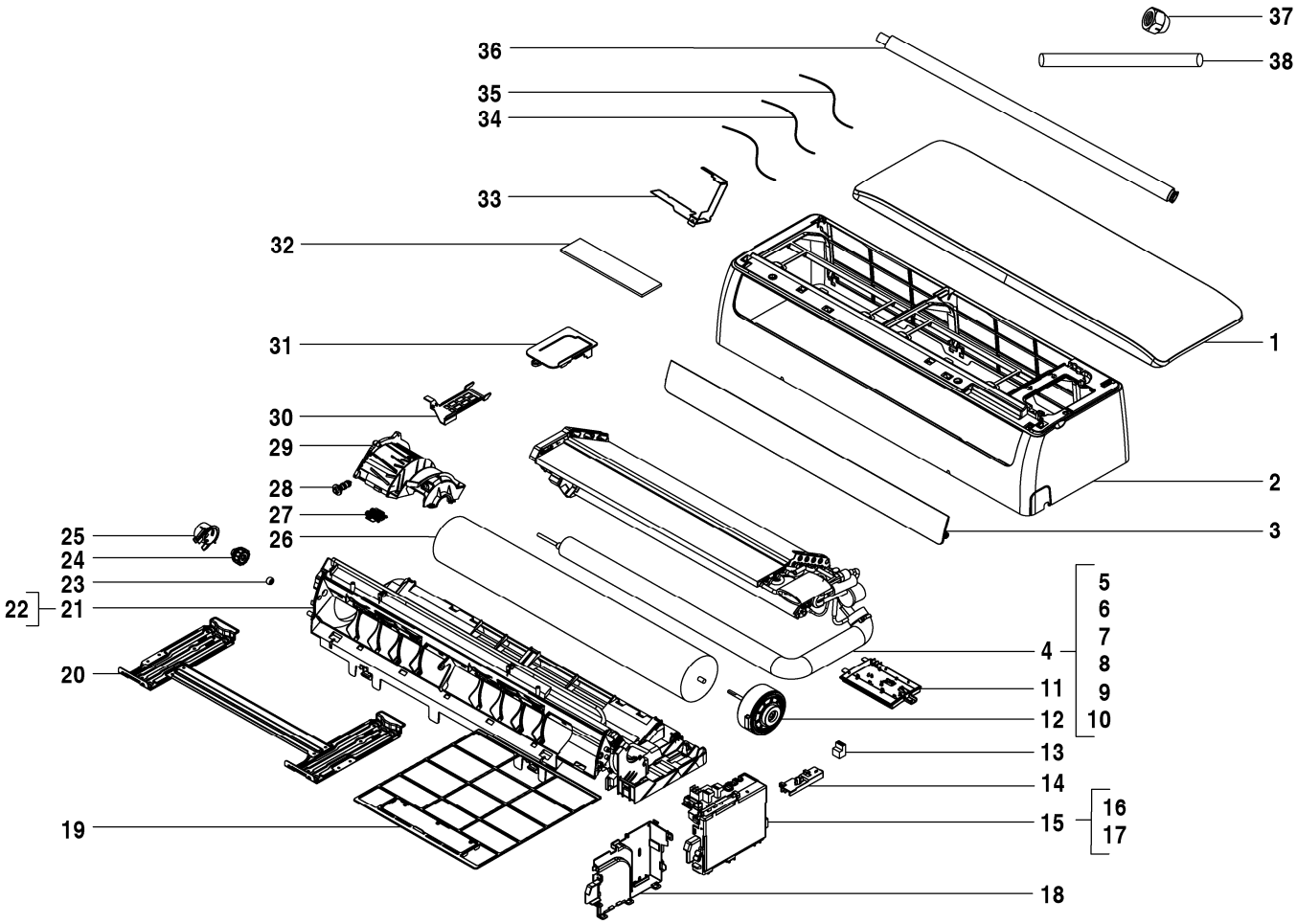

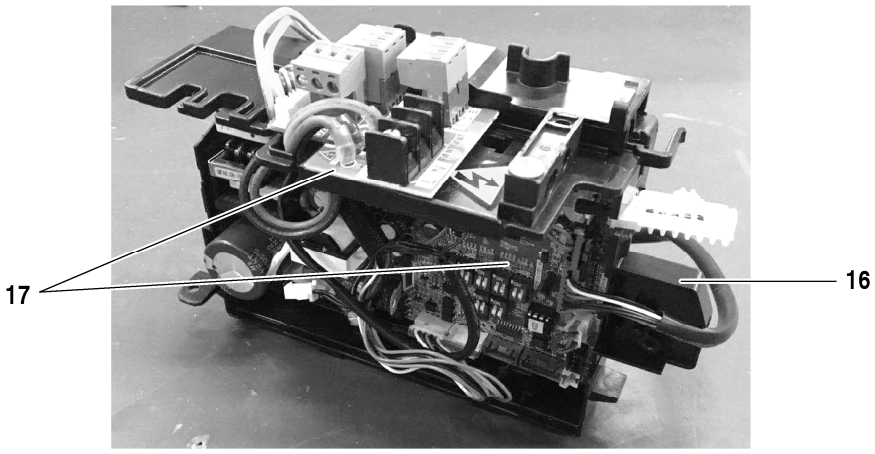

8738894917.aa.RO

Pos	Aciklamalar	Siparis no.	W 28-1																	Notlar
1	Plaka	8 733 501 606	■																	
2	Panel Çerçeve Grubu	7 739 834 823	■																	
3	Hava Klapesi	7 739 834 788	■																	
4	Evaperatör Parçalari	8 733 501 456	■																	
5	Boru Sensör Grubu	8 733 501 624	■																	
6	Evaperatör Giris Boru Grubu	7 739 834 716	■																	
7	Evaperatör Giris Boru Grubu	7 739 834 722	■																	
8	Evaperatör Parçalari	8 733 501 421	■																	
9	Evaperatör Parçalari	8 733 501 420	■																	
10	Evaperatör Parçalari	8 733 501 419	■																	
11	Gösterge Grubu	8 733 501 336	■																	
12	DC Motor	7 739 834 658	■																	
13	Kablo Eki	7 739 834 880	■																	
14	Elektronik Parça Kutu Kapagi	7 739 834 689	■																	
15	Kumanda	8 733 501 397	■																	
16	Elektronik Parça Kutusu	7 739 834 681	■																	
17	013 Bezeichnung fehlt	8 750 501 440	■																	
18	Elektronik Parça Kutusu	7 739 834 680	■																	
19	Filtre	7 739 834 747	■																	
20	Montaj Plakasi	7 739 834 778	■																	
21	Kaide Grubu	7 739 834 620	■																	
22	Fan Motoru	7 739 834 736	■																	
23	Yatak Bilyasi	7 739 831 455	■																	
24	Mil yatagi	7 739 834 627	■																	
25	Gövde	7 739 834 628	■																	
26	Çapraz Ak##l# Fan	7 739 834 655	■																	
27	Sicaklik Sensör Sabitleme	7 739 834 855	■																	
28	Drenaj Ba#lant#s#	7 739 834 667	■																	
29	Motor Kapagi	7 739 834 807	■																	
30	Boru Kelepçe Plakasi	7 739 834 829	■																	
31	Kapak	8 733 501 312	■																	
32	Filtre	7 739 834 763	■																	
33	Tutucu	8 733 501 367	■																	
34	Sicaklik Sensörü, Oda	7 739 831 461	■																	
35	S#cakl#k Sensör Grubu	7 739 834 856	■																	
36	Drenaj Hortumu	7 739 832 011	■																	
37	Bakýr somun	7 739 836 222	■																	
38	Drenaj borusu	8 733 501 338	■																	
	Adaptör Set CCB (400mm)	8 750 501 441	■																	

AF-W 28-1 7 733 701 482

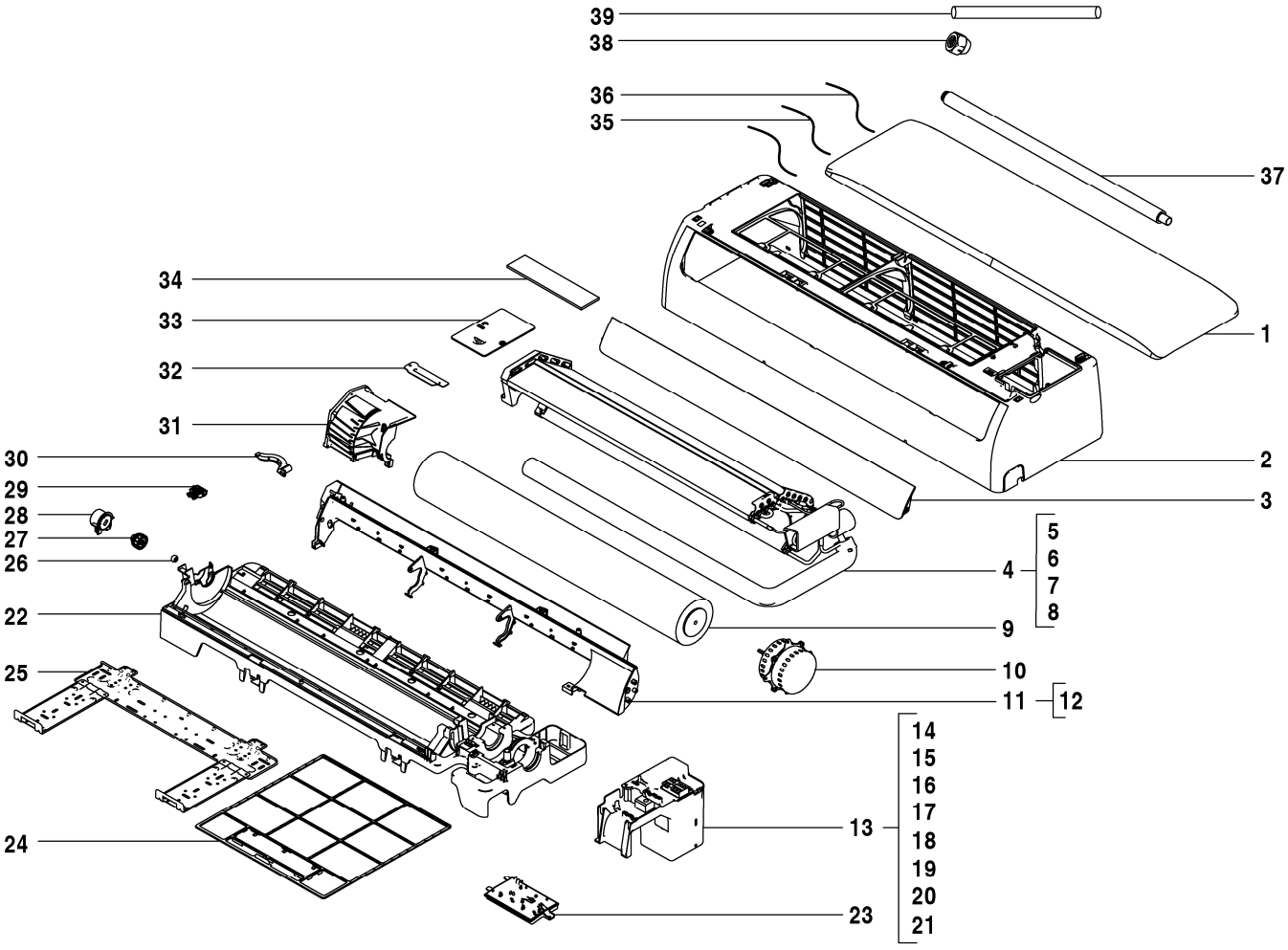

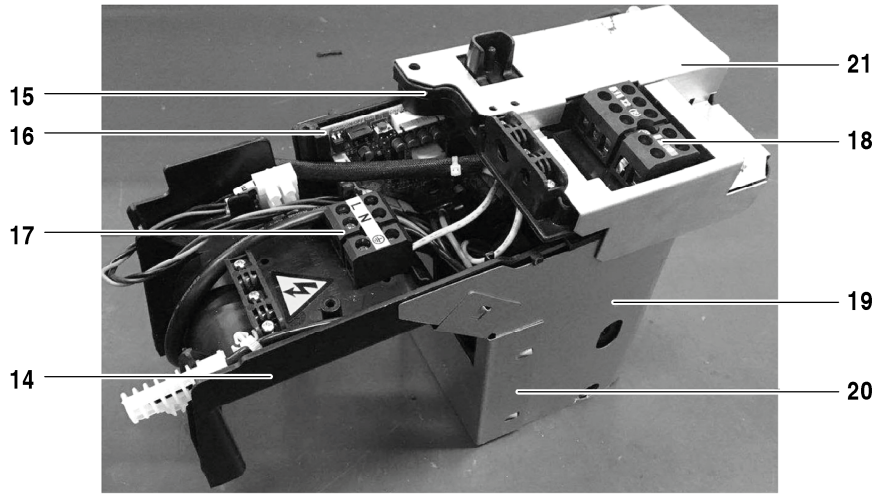

8738894918.aa.RO

Pos	Aciklamalar	Siparis no.	W 36-1																	Notlar
1	Plaka	8 733 501 607	■																	
2	Panel Çerçeve Grubu	7 739 834 824	■																	
3	Hava Klapesi	7 739 834 785	■																	
4	Evaperatör Parçalari	8 733 501 458	■																	
5	Boru Sensör Grubu	8 733 501 624	■																	
6	Evaperatör Giris Boru Grubu	7 739 834 717	■																	
7	Evaperatör Giris Boru Grubu	7 739 834 723	■																	
8	Evaperatör Parçalari	8 733 501 429	■																	
9	Çapraz Ak###l# Fan	7 739 834 656	■																	
10	DC Motor	7 739 834 633	■																	
11	Hava Çikis Çerçeve Grubu	7 739 834 611	■																	
12	Motor	7 739 834 851	■																	
13	Kumanda	8 733 501 396	■																	
14	Elektronik Parça Kutusu	7 739 834 682	■																	
15	Elektronik Parça Kutu Kapagi	7 739 834 690	■																	
16	Ana devre kartý AFW-1 36-56	8 750 501 473	■																	
17	Kablo Eki	7 739 834 881	■																	
18	Kablo Eki	8 733 501 719	■																	
19	Kapak	8 733 501 315	■																	
20	Kapak	8 733 501 314	■																	
21	Kapak	8 733 501 323	■																	
22	Kaide Grubu	7 739 834 614	■																	
23	Gösterge Grubu	8 733 501 336	■																	
24	Filtre	7 739 834 748	■																	
25	Montaj Plakasi	7 739 834 779	■																	
26	Yatak Bilyasi	7 739 831 455	■																	
27	Mil yatagi	7 739 834 627	■																	
28	Gövde	7 739 834 628	■																	
29	Sicaklik Sensör Sabitleme	7 739 834 855	■																	
30	Motor Çapasi	7 739 834 808	■																	
31	Motor Kapagi	7 739 834 805	■																	
32	Boru Kelepçe Plakasi	7 739 834 831	■																	
33	Kapak	7 739 834 675	■																	
34	Filtre	7 739 834 763	■																	
35	Sicaklik Sensörü, Oda	7 739 831 461	■																	
36	S#cakl#k Sensör Grubu	7 739 834 856	■																	
37	Drenaj Hortumu	7 739 832 011	■																	
38	Bakýr somun	7 739 836 222	■																	
39	Drenaj borusu	8 733 501 338	■																	
	Adaptör Set CCB (400mm)	8 750 501 441	■																	

AF-W 36-1 7 733 701 483

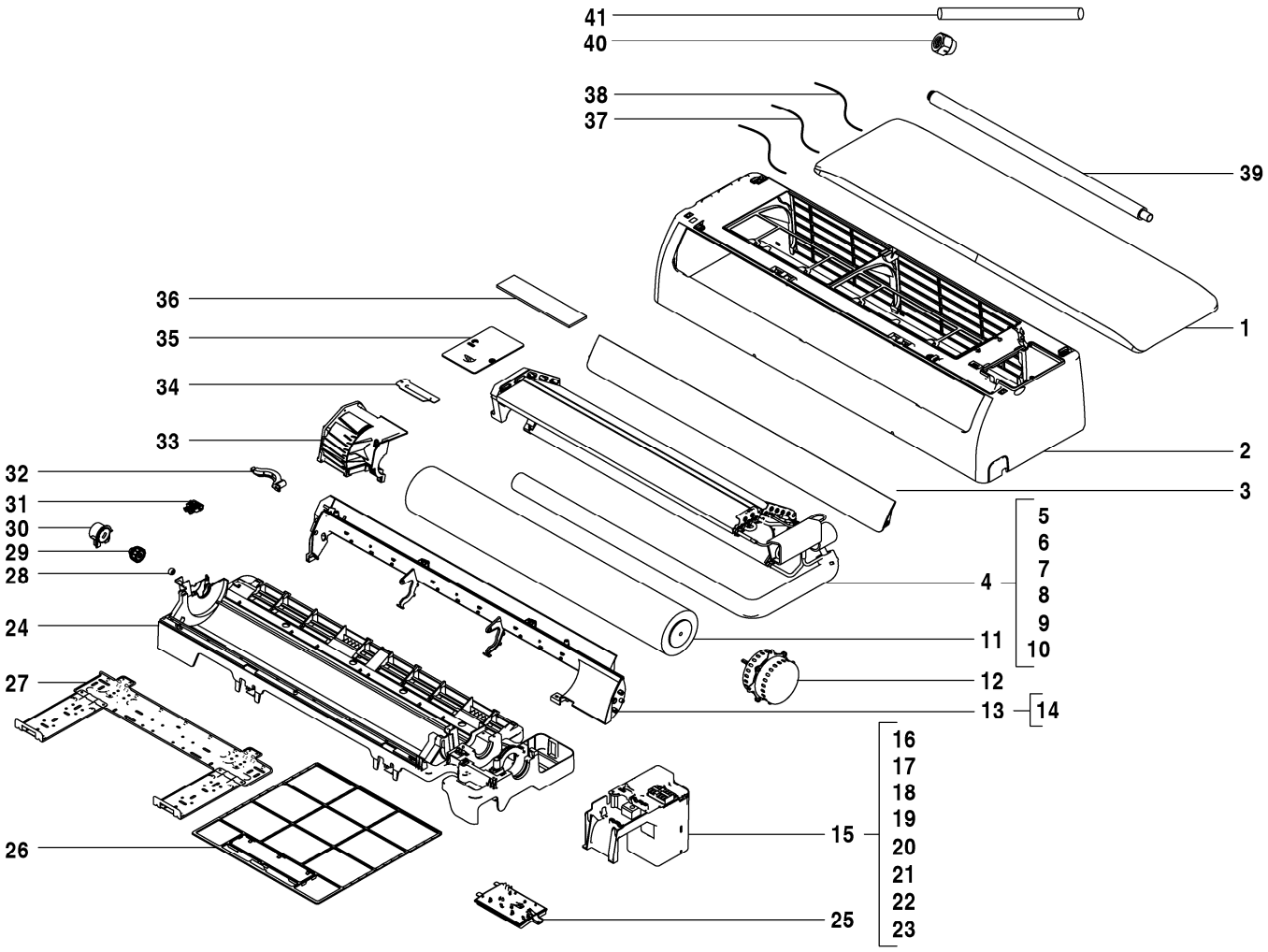

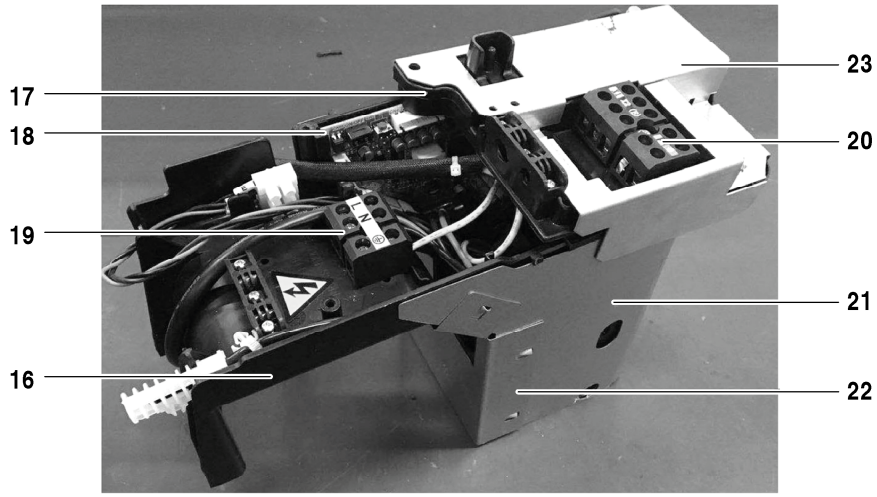

8738894919.ab.RO

AF-W 45-1	7 733 701 484
AF-W 56-1	7 733 701 485

Pos	Aciklamalar	Siparis no.	W 45-1	W 56-1															Notlar
1	Plaka	8 733 501 607	■	■															
2	Panel Çerçeve Grubu	7 739 834 824	■	■															
3	Hava Klapesi	7 739 834 785	■	■															
4	Evaperatör Parçalari	8 733 501 459	■																
4	Evaperatör Parçalari	8 733 501 460		■															
5	Boru Sensör Grubu	8 733 501 624	■	■															
6	Evaperatör Giris Boru Grubu	7 739 834 718	■																
6	Evaperatör Giris Boru Grubu	7 739 834 719		■															
7	Evaperatör Giris Boru Grubu	7 739 834 724	■																
7	Evaperatör Giris Boru Grubu	7 739 834 725		■															
8	Evaperatör Parçalari	8 733 501 424	■	■															
9	Evaperatör Parçalari	8 733 501 422	■	■															
10	Evaperatör Parçalari	8 733 501 423	■	■															
11	Çapraz Ak###l# Fan	7 739 834 656	■	■															
12	DC Motor	7 739 834 633	■	■															
13	Hava Çikis Çerçeve Grubu	7 739 834 611	■	■															
14	Motor	7 739 834 851	■	■															
15	Kumanda	8 733 501 396	■	■															
16	Elektronik Parça Kutusu	7 739 834 682	■	■															
17	Elektronik Parça Kutu Kapagi	7 739 834 690	■	■															
18	Ana devre kartý AFW-1 36-56	8 750 501 473	■	■															
19	Kablo Eki	7 739 834 881	■	■															
20	Kablo Eki	8 733 501 719	■	■															
21	Kapak	8 733 501 315	■	■															
22	Kapak	8 733 501 314	■	■															
23	Kapak	8 733 501 323	■	■															
24	Kaide Grubu	7 739 834 614	■	■															
25	Gösterge Grubu	8 733 501 336	■	■															
26	Filtre	7 739 834 748	■	■															
27	Montaj Plakasi	7 739 834 779	■	■															
28	Yatak Bilyasi	7 739 831 455	■	■															
29	Mil yatagi	7 739 834 627	■	■															
30	Gövde	7 739 834 628	■	■															
31	Sicaklik Sensör Sabitleme	7 739 834 855	■	■															
32	Motor Çapasi	7 739 834 808	■	■															
33	Motor Kapagi	7 739 834 805	■	■															
34	Boru Kelepçe Plakasi	7 739 834 831	■	■															
35	Kapak	7 739 834 675	■	■															
36	Filtre	7 739 834 763	■	■															
37	Sicaklik Sensörü, Oda	7 739 831 461	■	■															
38	S#cakl#k Sensör Grubu	7 739 834 856	■	■															
39	Sicaklik Sensörü, Oda	7 739 831 461	■																
39	Drenaj Hortumu	7 739 832 011		■															
40	S#cakl#k Sensör Grubu	7 739 834 856	■																
40	Bakýr somun	7 739 836 168		■															
41	Drenaj borusu	8 733 501 338	■	■															
	Adaptör Set CCB (400mm)	8 750 501 441	■	■															

AF-W 45-1 7 733 701 484

AF-W 56-1 7 733 701 485

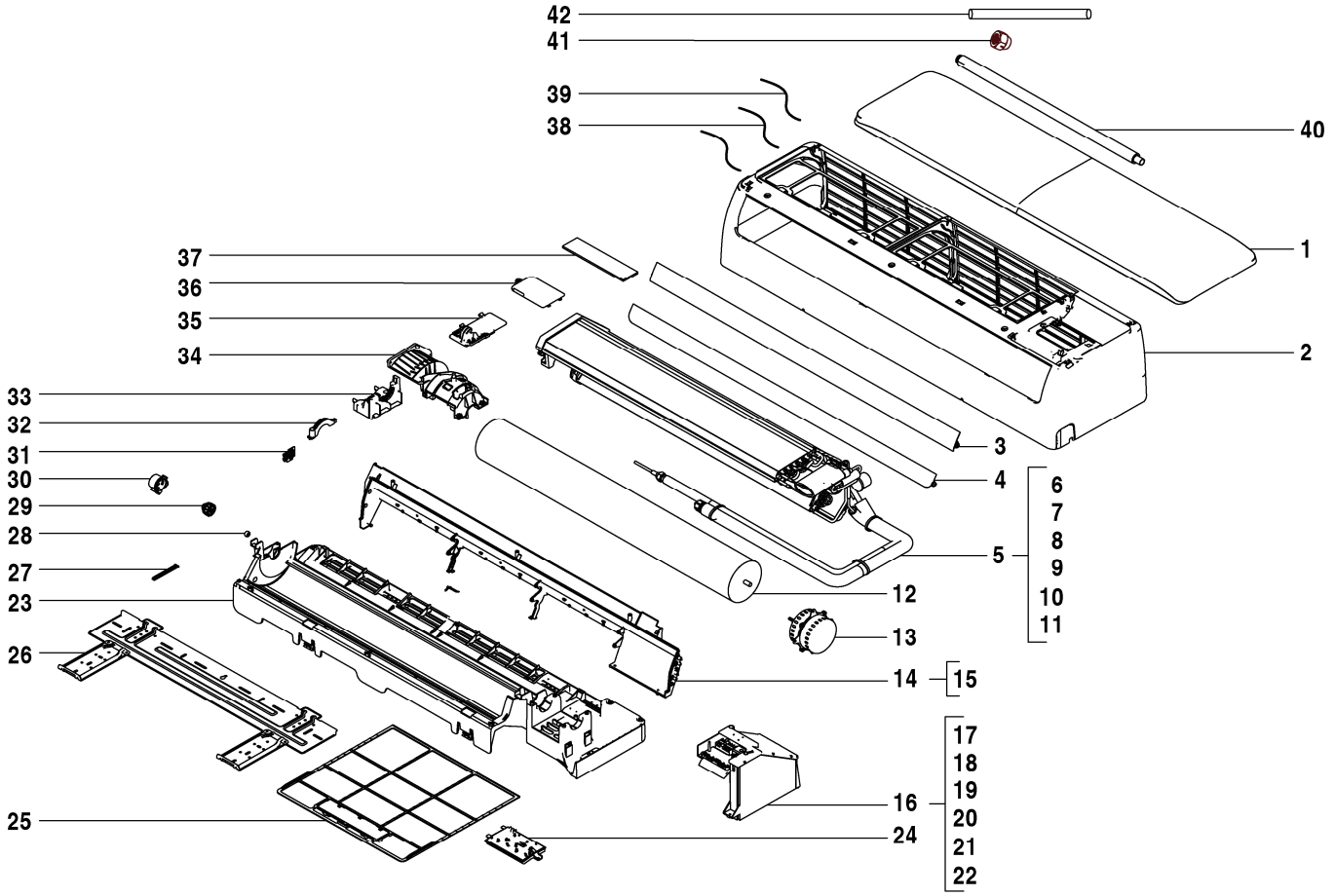

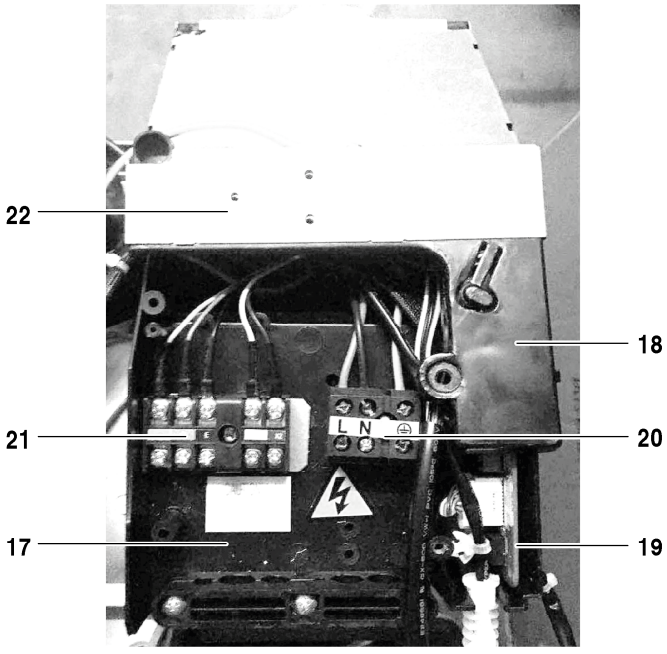

8738894920.aa.RO

AF-W 71-1	7 733 701 486
AF-W 80-1	7 733 701 487
AF-W 90-1	7 733 701 488

Pos	Aciklamalar	Siparis no.	W 71-1	W 80-1	W 90-1														Notlar
1	Plaka	8 733 501 605	■	■	■														
2	Panel Çerçeve Grubu	7 739 834 825	■	■	■														
3	Hava Klapesi	7 739 834 786	■	■	■														
4	Hava Klapesi	7 739 834 787	■	■	■														
5	Evaperatör Parçalari	8 733 501 461	■	■	■														
6	Boru Sensör Grubu	8 733 501 624	■	■	■														
7	Evaperatör Giris Boru Grubu	7 739 834 720	■	■	■														
8	Evaperatör Giris Boru Grubu	7 739 834 726	■	■	■														
9	Evaperatör Parçalari	8 733 501 427	■	■	■														
10	Evaperatör Parçalari	8 733 501 426	■	■	■														
11	Evaperatör Parçalari	8 733 501 425	■	■	■														
12	Çapraz Ak###l# Fan	7 739 834 657	■	■	■														
13	DC Motor	7 739 834 632	■	■	■														
14	Hava Çikis Çerçeve Grubu	7 739 834 612	■	■	■														
15	Motor	7 739 834 850	■	■	■														
16	Kumanda	8 733 501 398	■	■	■														
17	Elektronik Parça Kutusu	7 739 834 683	■	■	■														
18	Elektronik Parça Kutu Kapagi	7 739 834 691	■	■	■														
19	Ana devre kartý AFW-1 71-90	8 750 501 472	■	■	■														
20	Kablo Eki	7 739 834 881	■	■	■														
21	Kablo Eki	8 733 501 716	■	■	■														
22	Kapak	8 733 501 313	■	■	■														
23	Kaide Grubu	7 739 834 615	■	■	■														
24	Gösterge Grubu	8 733 501 336	■	■	■														
25	Filtre	7 739 834 749	■	■	■														
26	Montaj Plakasi	7 739 834 780	■	■	■														
27	Tutucu	7 739 834 826	■	■	■														
28	Yatak Bilyasi	7 739 831 455	■	■	■														
29	Mil yatagi	7 739 834 627	■	■	■														
30	Gövde	7 739 834 628	■	■	■														
31	Sicaklik Sensör Sabitleme	7 739 834 855	■	■	■														
32	Motor Çapasi	7 739 834 808	■	■	■														
33	Motor Kaidesi	7 739 834 802	■	■	■														
34	Motor Kapagi	7 739 834 806	■	■	■														
35	Boru Kelepçe Plakasi	7 739 834 830	■	■	■														
36	Kapak	7 739 834 674	■	■	■														
37	Filtre	7 739 834 763	■	■	■														
38	Sicaklik Sensörü, Oda	7 739 831 461	■	■	■														
39	S#cakl#k Sensör Grubu	7 739 834 856	■	■	■														
40	Drenaj Hortumu	7 739 832 011	■	■	■														
41	Bakýr somun	7 739 836 168	■	■	■														
42	Drenaj borusu	8 733 501 338	■	■	■														
	Adaptör Set CCB (400mm)	8 750 501 441	■	■	■														

AF-W 71-1	7 733 701 486
AF-W 80-1	7 733 701 487
AF-W 90-1	7 733 701 488

Bosch Thermotechnik GmbH
Junkersstr. 20-24
D-73249 Wernau / Germany