6721825873
(2020/09) db

Air Flux IDU-1

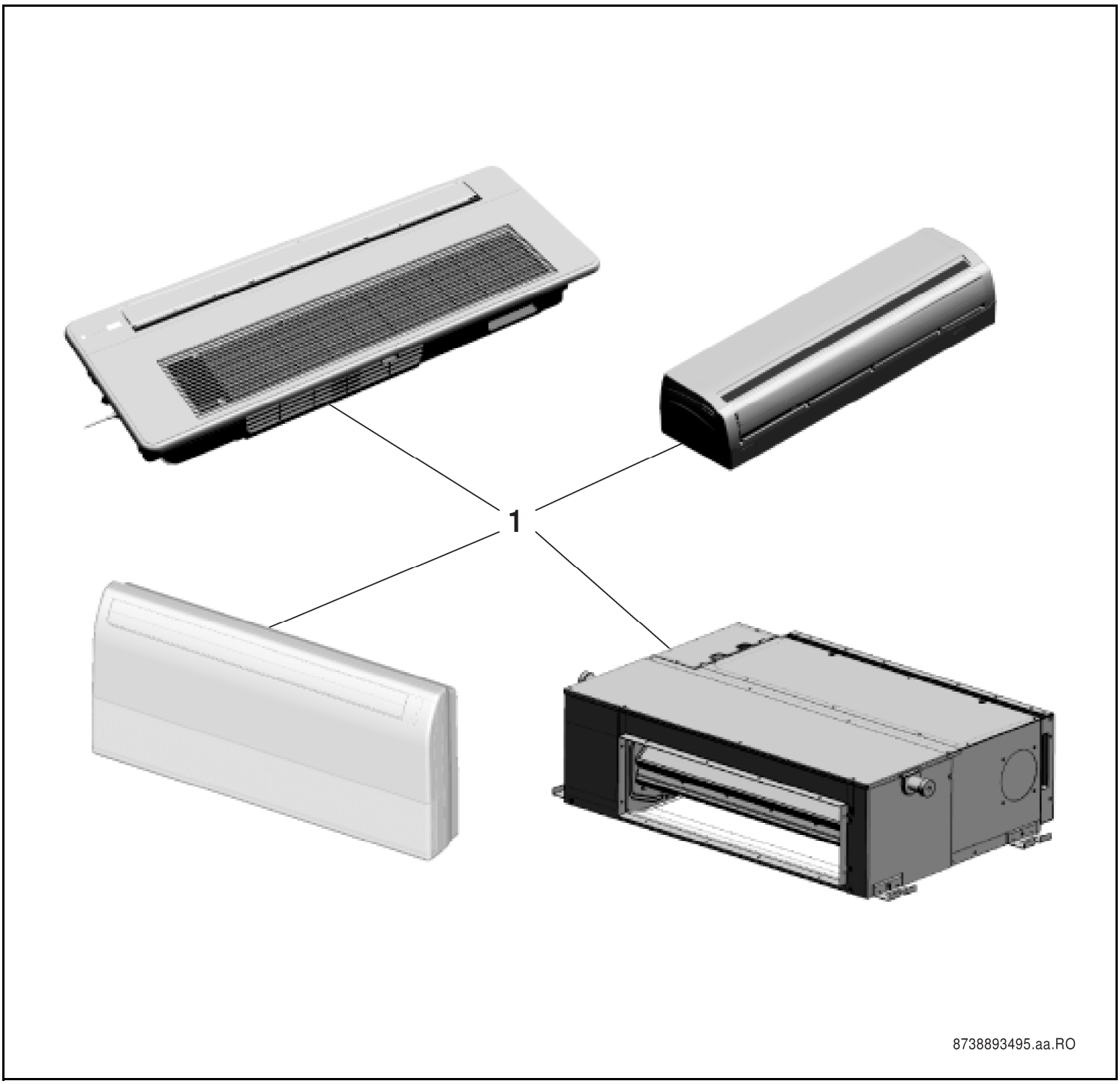

Indice

AF-1C 18-1 P	7 733 700 923	6
AF-1C 22-1 P	7 733 700 924	6
AF-1C 28-1 P	7 733 700 925	6
AF-1C 36-1 P	7 733 700 926	6
AF-1C 45-1 P	7 733 700 927	8
AF-1C 56-1 P	7 733 700 928	8
AF-1C 71-1 P	7 733 700 929	10
AF-2C 22-1 P	7 733 700 930	12
AF-2C 28-1 P	7 733 700 931	12
AF-2C 36-1 P	7 733 700 932	12
AF-2C 45-1 P	7 733 700 933	12
AF-2C 56-1 P	7 733 700 934	12
AF-2C 71-1 P	7 733 700 935	12
AF-4C 28-1 P	7 733 700 897	18
AF-4C 36-1 P	7 733 700 898	18
AF-4C 45-1 P	7 733 700 899	18
AF-4C 56-1 P	7 733 700 900	18
AF-4C 71-1 P	7 733 700 901	18
AF-4C 80-1 P	7 733 700 902	18
AF-4C 100-1 P	7 733 700 904	22
AF-4C 112-1 P	7 733 700 905	22
AF-4C 140-1 P	7 733 700 906	22
AF-4C 90-1 P	7 733 700 903	22
AF-4CC 22-1 P	7 733 700 892	24
AF-4CC 28-1 P	7 733 700 893	24
AF-4CC 36-1 P	7 733 700 894	26
AF-4CC 45-1 P	7 733 700 895	26
AF-4CR 28-1 P	7 733 700 907	28
AF-4CR 36-1 P	7 733 700 908	28
AF-4CR 45-1 P	7 733 700 909	28
AF-4CR 56-1 P	7 733 700 910	28
AF-4CR 71-1 P	7 733 700 911	28
AF-4CR 80-1 P	7 733 700 912	28
AF-4CR 100-1 P	7 733 700 914	32
AF-4CR 112-1 P	7 733 700 915	32
AF-4CR 140-1 P	7 733 700 916	32
AF-4CR 90-1 P	7 733 700 913	32
AF-CF 36-1	7 733 701 489	36
AF-CF 45-1	7 733 701 490	36
AF-CF 56-1	7 733 701 491	36
AF-CF 71-1	7 733 701 492	36
AF-CF 80-1	7 733 701 493	40
AF-CF 90-1	7 733 701 494	40
AF-CF 112-1	7 733 701 495	44
AF-CF 140-1	7 733 701 496	44
AF-DH 71-1	7 733 700 947	46
AF-DH 80-1	7 733 700 948	46
AF-DH 90-1	7 733 700 949	48
AF-DH 112-1	7 733 700 950	48
AF-DH 140-1	7 733 700 951	50
AF-DH 160-1	7 733 700 952	50
AF-DH 200-1	7 733 700 953	52
AF-DH 250-1	7 733 700 954	52
AF-DH 280-1	7 733 700 955	52

Indice

AF-DH 400-1	7 733 700 956	54
AF-DH 450-1	7 733 700 957	56
AF-DH 560-1	7 733 700 958	58
AF-DHS 22-1 P	7 733 700 959	60
AF-DHS 28-1 P	7 733 700 960	62
AF-DHS 36-1 P	7 733 700 961	64
AF-DHS 45-1 P	7 733 700 962	66
AF-DHS 56-1 P	7 733 700 963	68
AF-DHS 71-1 P	7 733 700 964	70
AF-DL 22-1 P	7 733 700 937	72
AF-DL 28-1 P	7 733 700 938	72
AF-DL 36-1 P	7 733 700 939	72
AF-DL 45-1 P	7 733 700 940	74
AF-DL 56-1 P	7 733 700 941	74
AF-DL 71-1 P	7 733 700 942	76
AF-DM 80-1 P	7 733 700 943	78
AF-DM 90-1 P	7 733 700 944	78
AF-DM 112-1 P	7 733 700 945	78
AF-DM 140-1 P	7 733 700 946	80
AF-F 22-1	7 733 700 984	84
AF-F 28-1	7 733 700 985	84
AF-F 36-1	7 733 700 986	86
AF-F 45-1	7 733 700 987	86
AF-F 56-1	7 733 700 988	88
AF-F 71-1	7 733 700 989	88
AF-F 80-1	7 733 700 990	90
AF-FC 22-1	7 733 700 977	92
AF-FC 28-1	7 733 700 978	92
AF-FC 36-1	7 733 700 979	94
AF-FC 45-1	7 733 700 980	94
AF-FC 56-1	7 733 700 981	96
AF-FC 71-1	7 733 700 982	96
AF-FC 80-1	7 733 700 983	98
AF-W 17-1	7 733 701 480	100
AF-W 22-1	7 733 701 481	102
AF-W 28-1	7 733 701 482	104
AF-W 36-1	7 733 701 483	106
AF-W 45-1	7 733 701 484	108
AF-W 56-1	7 733 701 485	108
AF-W 71-1	7 733 701 486	110
AF-W 80-1	7 733 701 487	110
AF-W 90-1	7 733 701 488	110

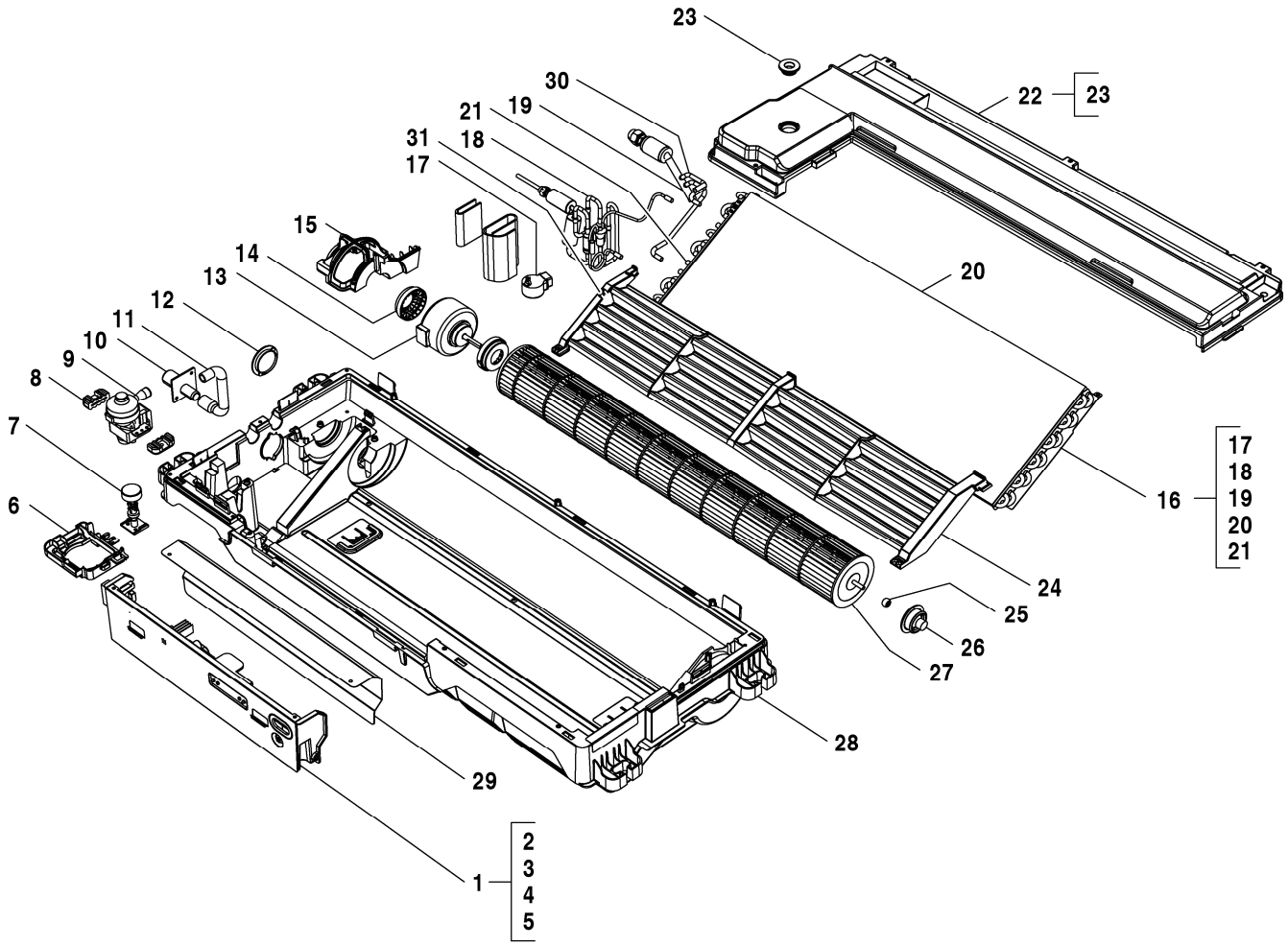

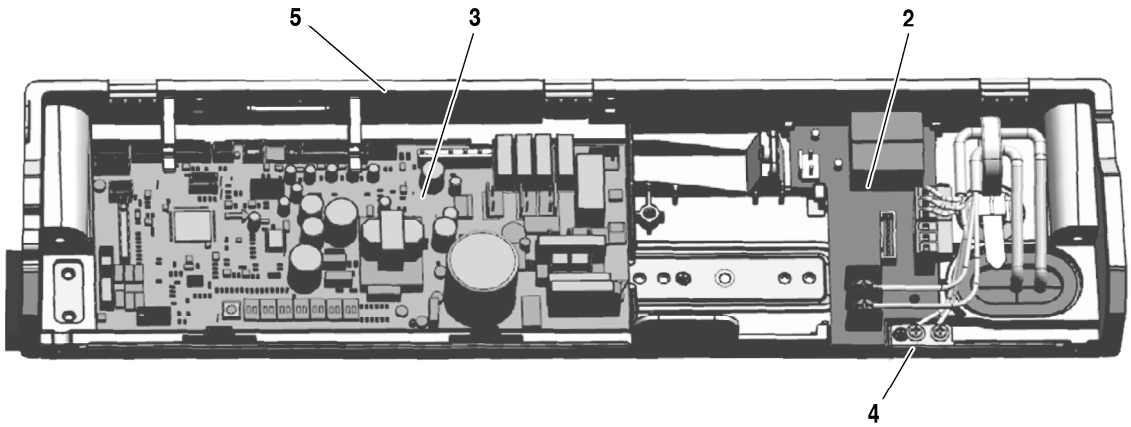

8738894831.aa.RO

AF-1C 18-1 P	7 733 700 923
AF-1C 22-1 P	7 733 700 924
AF-1C 28-1 P	7 733 700 925
AF-1C 36-1 P	7 733 700 926

Pos	Designação	N° de pedido	1C 18-1 P	1C 22-1 P	1C 28-1 P	1C 36-1 P												Observações
1	Comando	8 733 501 382	■	■	■	■												
2	Borne de ligação	7 739 831 431	■	■	■	■												
3	Placa principal AF1C-1	8 750 501 475	■	■	■	■												
4	Caixa de comando	8 733 501 369	■	■	■	■												
5	Caixa de comando	8 733 501 371	■	■	■	■												
6	Suporte bomba condensados	7 739 831 435	■	■	■	■												
7	Microswitch condensados	7 739 831 436	■	■	■	■												
8	Apoio bomba condensados	7 739 831 437	■	■	■	■												
9	Bomba de condensados	8 733 501 346	■	■	■	■												
10	Conetor saída condensados	7 739 831 315	■	■	■	■												
11	Dreno	7 739 831 439	■	■	■	■												
12	Chassis	7 739 831 440	■	■	■	■												
13	Motor DC	8 733 501 249	■	■	■	■												
14	Suporte	8 733 501 239	■	■	■	■												
15	Suporte de motor	7 739 831 443	■	■	■	■												
16	Unidade evaporadora	8 733 501 451			■	■												
16	Unidade evaporadora	8 733 501 453	■	■														
17	Bobine válvula de expansão	8 733 501 509	■	■	■	■												
18	Tubo de entrada evaporador	8 733 501 462			■	■												
18	Tubo de entrada evaporador	8 733 501 463	■	■														
19	Tubo de saída evaporador	8 733 501 487			■	■												
19	Tubo de saída evaporador	8 733 501 488	■	■														
20	Unidade evaporadora	8 733 501 408			■	■												
20	Unidade evaporadora	8 733 501 409	■	■														
21	Sensor de temperatura do tubo	8 733 501 625	■	■	■	■												
22	Bandeja de condensados	7 739 831 452	■	■	■	■												
23	Tampa condensados	7 739 831 467	■	■	■	■												
24	Bandeja de condensados	7 739 831 454	■	■	■	■												
25	Rolamento	7 739 831 455	■	■	■	■												
26	Apoio	7 739 831 456	■	■	■	■												
27	Ventilador	7 739 831 457	■	■	■	■												
28	Chassis	7 739 831 458	■	■	■	■												
29	Tampa ligações elétricas	7 739 831 459	■	■	■	■												
30	Sensor de temperatura do tubo	8 733 501 624	■	■	■	■												
31	Sonda de temperatura ambiente	8 733 501 656	■	■	■	■												
	Adaptador Set CCB (400mm)	8 750 501 441	■	■	■	■												
	Cable de conexión AF-1C 18-36	8 750 501 443	■	■	■	■												

AF-1C 18-1 P	7 733 700 923
AF-1C 22-1 P	7 733 700 924
AF-1C 28-1 P	7 733 700 925
AF-1C 36-1 P	7 733 700 926

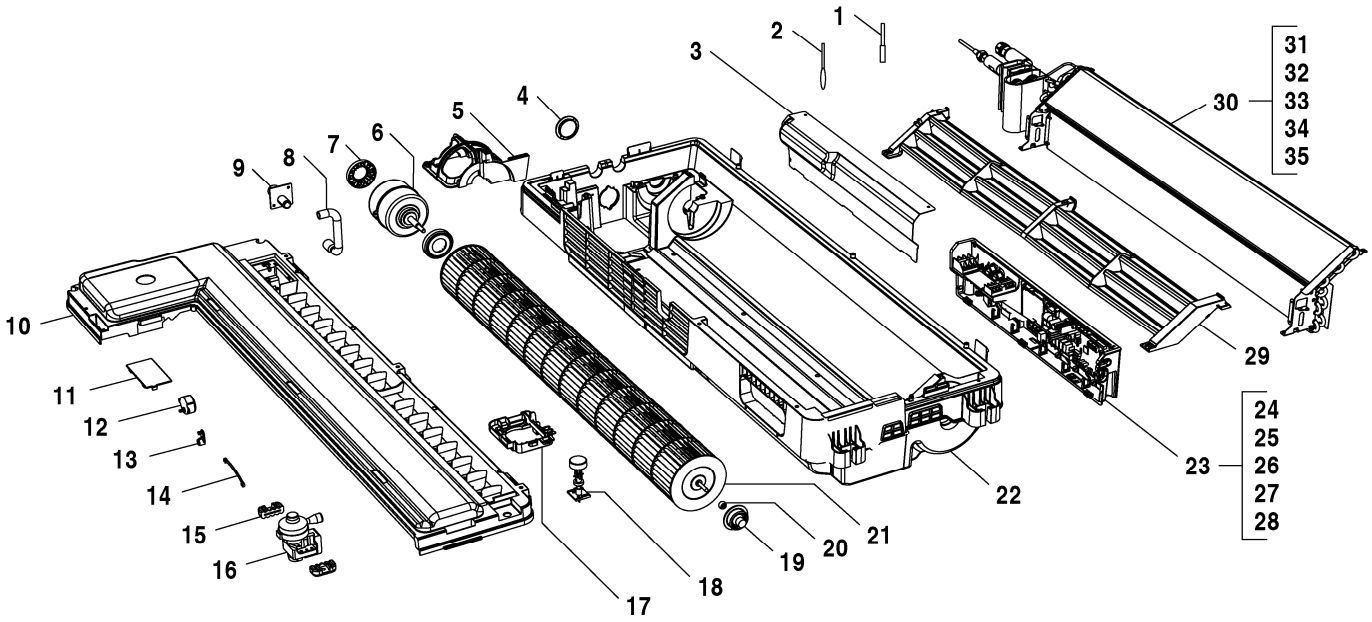

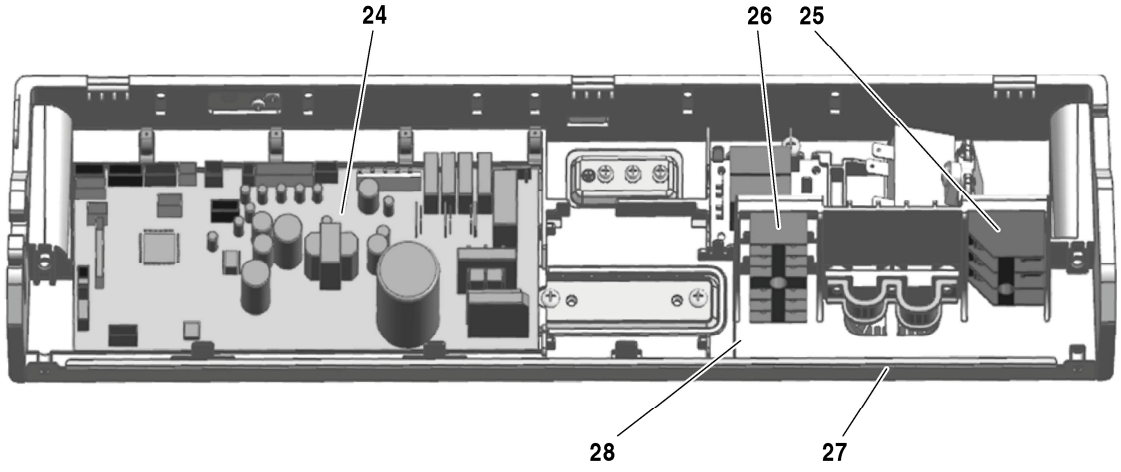

8738894832.aa.RO

AF-1C 45-1 P	7 733 700 927
AF-1C 56-1 P	7 733 700 928

Pos	Designação	N° de pedido	1C 45-1 P	1C 56-1 P															Observações
1	Sensor de temperatura do tubo	8 733 501 624	■	■															
2	Sonda de temperatura ambiente	8 733 501 656	■	■															
3	Tampa ligações elétricas	7 739 831 468	■	■															
4	Chassis	7 739 831 440	■	■															
5	Suporte de motor	7 739 831 469	■	■															
6	Motor DC	8 733 501 241	■	■															
7	Suporte	8 733 501 238	■	■															
8	Dreno	7 739 831 439	■	■															
9	Conetor saída condensados	7 739 831 315	■	■															
10	Bandeja de condensados	7 739 831 472	■	■															
11	Tampa	7 739 831 473	■	■															
12	Motor do defletor	8 733 501 687	■	■															
13	Manivela	7 739 831 475	■	■															
14	Tubo de ligação	7 739 831 476	■	■															
15	Apoio bomba condensados	7 739 831 437	■	■															
16	Bomba de condensados	8 733 501 346	■	■															
17	Suporte bomba condensados	7 739 831 435	■	■															
18	Microswitch condensados	7 739 831 436	■	■															
19	Apoio	7 739 831 456	■	■															
20	Rolamento	7 739 831 455	■	■															
21	Ventilador	7 739 831 477	■	■															
22	Chassis	7 739 831 478	■	■															
23	Comando	8 733 501 383	■	■															
24	Placa principal AF1C-1	8 750 501 475	■	■															
25	Borne de ligação, 3p	7 739 831 483	■	■															
26	Borne de ligação	8 733 501 716	■	■															
27	Caixa de comando	8 733 501 372	■	■															
28	Caixa de comando	7 739 831 486	■	■															
29	Bandeja de condensados	7 739 831 487	■	■															
30	Unidade evaporadora	8 733 501 454	■																
30	Unidade evaporadora	8 733 501 455		■															
31	Tubo de entrada evaporador	8 733 501 465	■																
31	Tubo de entrada evaporador	8 733 501 468		■															
32	Tubo de entrada evaporador	8 733 501 464	■																
32	Tubo de entrada evaporador	8 733 501 467		■															
33	Válvula de expansão	7 739 831 491	■	■															
34	Bobine válvula de expansão	8 733 501 509	■	■															
35	Sensor de temperatura do tubo	8 733 501 625	■	■															
	Adaptador Set CCB (400mm)	8 750 501 441	■	■															
	Cabo de ligação AF-1C 45-71	8 750 501 447	■	■															

AF-1C 45-1 P 7 733 700 927

AF-1C 56-1 P 7 733 700 928

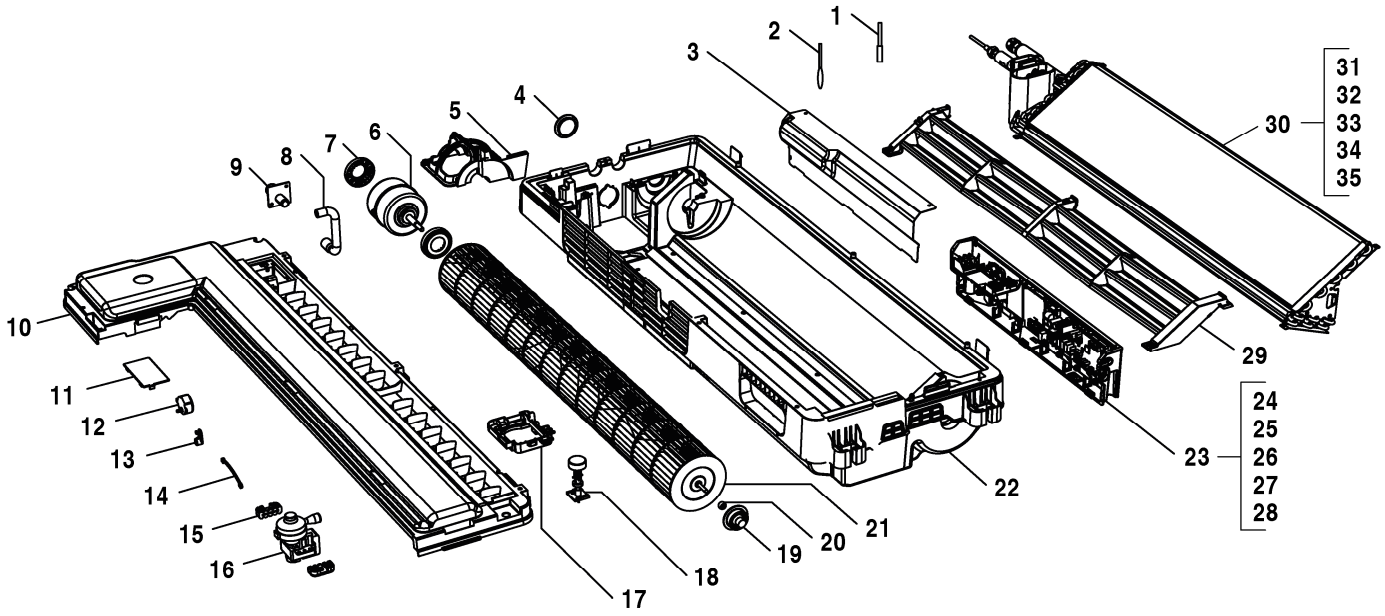

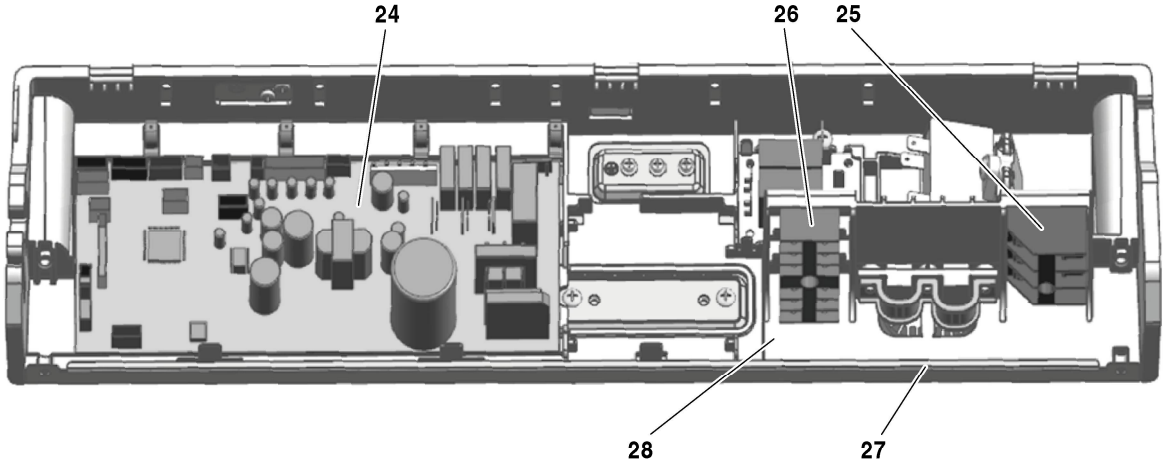

8738894833.aa.RO

Pos	Designação	N° de pedido	1C 71-1 P																Observações
1	Sensor de temperatura do tubo	8 733 501 624	■																
2	Sonda de temperatura ambiente	8 733 501 656	■																
3	Tampa ligações elétricas	7 739 831 468	■																
4	Chassis	7 739 831 440	■																
5	Suporte de motor	7 739 831 469	■																
6	Motor DC	8 733 501 241	■																
7	Suporte	8 733 501 238	■																
8	Dreno	7 739 831 439	■																
9	Conetor saída condensados	7 739 831 315	■																
10	Bandeja de condensados	7 739 831 472	■																
11	Tampa	7 739 831 473	■																
12	Motor do defletor	8 733 501 687	■																
13	Manivela	7 739 831 475	■																
14	Tubo de ligação	7 739 831 476	■																
15	Apoio bomba condensados	7 739 831 437	■																
16	Bomba de condensados	8 733 501 346	■																
17	Suporte bomba condensados	7 739 831 435	■																
18	Microswitch condensados	7 739 831 436	■																
19	Apoio	7 739 831 456	■																
20	Rolamento	7 739 831 455	■																
21	Ventilador	7 739 831 477	■																
22	Chassis	7 739 831 478	■																
23	Comando	8 733 501 383	■																
24	Placa principal AF1C-1	8 750 501 475	■																
25	Borne de ligação, 3p	7 739 831 483	■																
26	Borne de ligação	8 733 501 716	■																
27	Caixa de comando	8 733 501 372	■																
28	Caixa de comando	7 739 831 486	■																
29	Bandeja de condensados	7 739 831 487	■																
30	Unidade evaporadora	8 733 501 452	■																
31	Tubo de entrada evaporador	8 733 501 466	■																
32	Tubo de entrada evaporador	8 733 501 467	■																
33	Válvula de expansão	7 739 831 491	■																
34	Bobine válvula de expansão	8 733 501 509	■																
35	Sensor de temperatura do tubo	8 733 501 625	■																
	Adaptador Set CCB (400mm)	8 750 501 441	■																
	Cabo de ligação AF-1C 45-71	8 750 501 447	■																

AF-1C 71-1 P 7 733 700 929

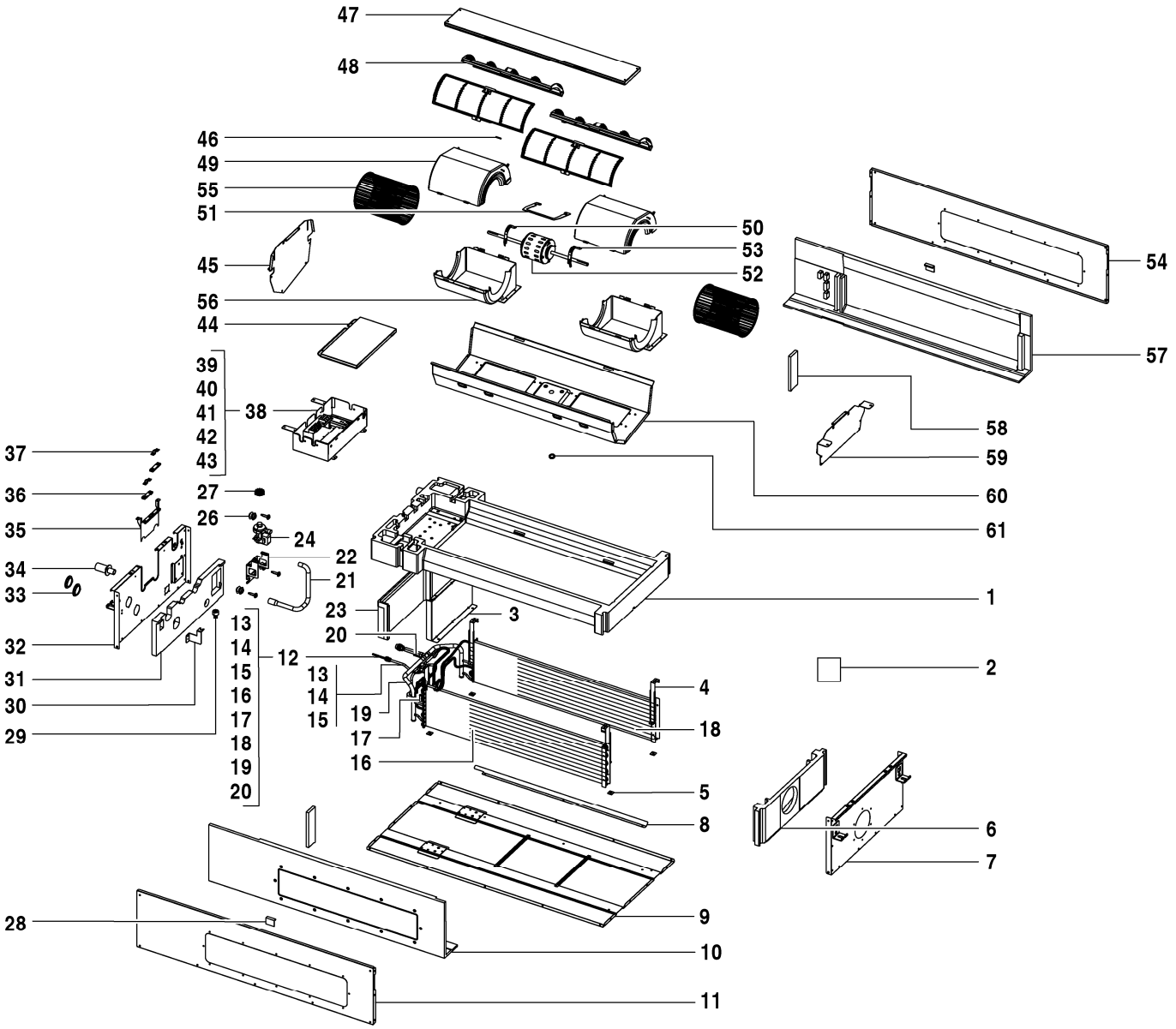

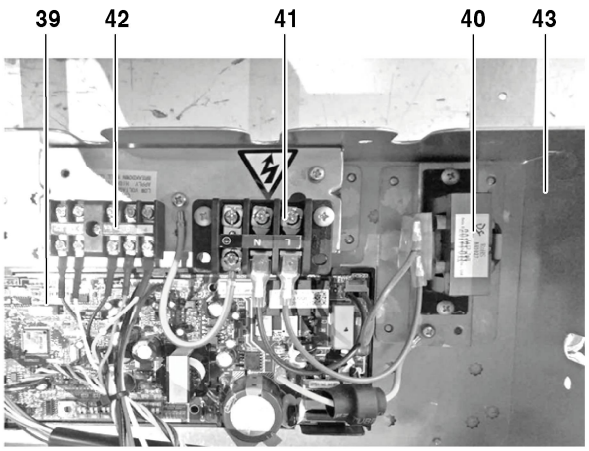

8738894837.aa.RO

AF-2C 22-1 P	7 733 700 930
AF-2C 28-1 P	7 733 700 931
AF-2C 36-1 P	7 733 700 932
AF-2C 45-1 P	7 733 700 933
AF-2C 56-1 P	7 733 700 934
AF-2C 71-1 P	7 733 700 935

Pos	Designação	N° de pedido	2C 22-1 P	2C 28-1 P	2C 36-1 P	2C 45-1 P	2C 56-1 P	2C 71-1 P										Observações
1	Bandeja de condensados	7 739 831 499	■	■	■	■	■	■										
2	Suporte inferior motor	7 739 834 803	■	■	■	■	■	■										
3	Painel intermédio	7 739 831 500	■	■	■	■	■	■										
4	Suporte direito do evaporador	7 739 831 501	■	■	■	■	■	■										
5	Isolante	7 739 831 502	■	■	■	■	■	■										
6	Envolvente	8 733 501 529	■	■	■	■	■	■										
7	Peça lateral	8 733 501 670	■	■	■	■	■	■										
8	Defletor	7 739 831 505	■	■	■	■	■	■										
9	Chassis	7 739 831 506	■	■	■	■	■	■										
10	Envolvente	8 733 501 527	■	■	■	■	■	■										
11	Peça lateral	8 733 501 669	■	■	■	■	■	■										
12	Unidade evaporadora	8 733 501 441				■												
12	Unidade evaporadora	8 733 501 442	■	■	■													
12	Unidade evaporadora	8 733 501 443					■	■										
13	Tubo de entrada evaporador	8 733 501 469	■	■	■													
13	Tubo de entrada evaporador	8 733 501 470				■												
13	Tubo de entrada evaporador	8 733 501 471					■	■										
14	Bobine válvula de expansão	7 739 831 511	■	■	■	■	■	■										
15	Bobine válvula de expansão	7 739 831 358	■	■	■	■	■	■										
16	Unidade evaporadora	8 733 501 412				■	■	■										
16	Unidade evaporadora	8 733 501 413	■	■	■													
17	Sensor de temperatura do tubo	7 739 831 326	■	■	■	■	■	■										
18	Unidade evaporadora	8 733 501 410				■	■	■										
18	Unidade evaporadora	8 733 501 411	■	■	■													
19	Tubo de saída evaporador	8 733 501 495	■	■	■													
19	Tubo de saída evaporador	8 733 501 496				■												
19	Tubo de saída evaporador	8 733 501 499					■	■										
20	Sensor de temperatura do tubo	8 733 501 622	■	■	■	■	■	■										
21	Dreno	7 739 831 516	■	■	■	■	■	■										
22	Suporte bomba condensados	7 739 831 517	■	■	■	■	■	■										
23	Envolvente	8 733 501 524	■	■	■	■	■	■										
24	Bomba de condensados	7 739 831 519	■	■	■	■	■	■										
26	Dispositivo de proteção	7 739 836 359				■												
26	Parafuso	8 733 501 661	■	■	■		■	■										
27	Dispositivo de proteção	7 739 836 359	■	■	■		■	■										
27	Tampa fixação tubos	8 733 501 235				■												
28	Microswitch condensados	7 739 831 522				■												
28	Tampa fixação tubos	8 733 501 235	■	■	■		■	■										
29	Microswitch condensados	7 739 831 522	■	■	■		■	■										
29	Suporte microswitch	7 739 831 523				■												
30	Suporte microswitch	7 739 831 523	■	■	■		■	■										
30	Envolvente	8 733 501 526				■												
31	Envolvente	8 733 501 526	■	■	■		■	■										
31	Peça lateral	8 733 501 671				■												
32	Chassis	7 739 831 440				■												
32	Peça lateral	8 733 501 671	■	■	■		■	■										
33	Conetor tubo condensados	7 739 831 386				■												
33	Chassis	7 739 831 440	■	■	■		■	■										
34	Conetor tubo condensados	7 739 831 386	■	■	■		■	■										
34	Tampa fixação tubos	7 739 831 526				■												
35	Tampa fixação tubos	7 739 831 526	■	■	■		■	■										
35	Borne de ligação	7 739 831 527				■												

AF-2C 22-1 P	7 733 700 930
AF-2C 28-1 P	7 733 700 931
AF-2C 36-1 P	7 733 700 932
AF-2C 45-1 P	7 733 700 933
AF-2C 56-1 P	7 733 700 934
AF-2C 71-1 P	7 733 700 935

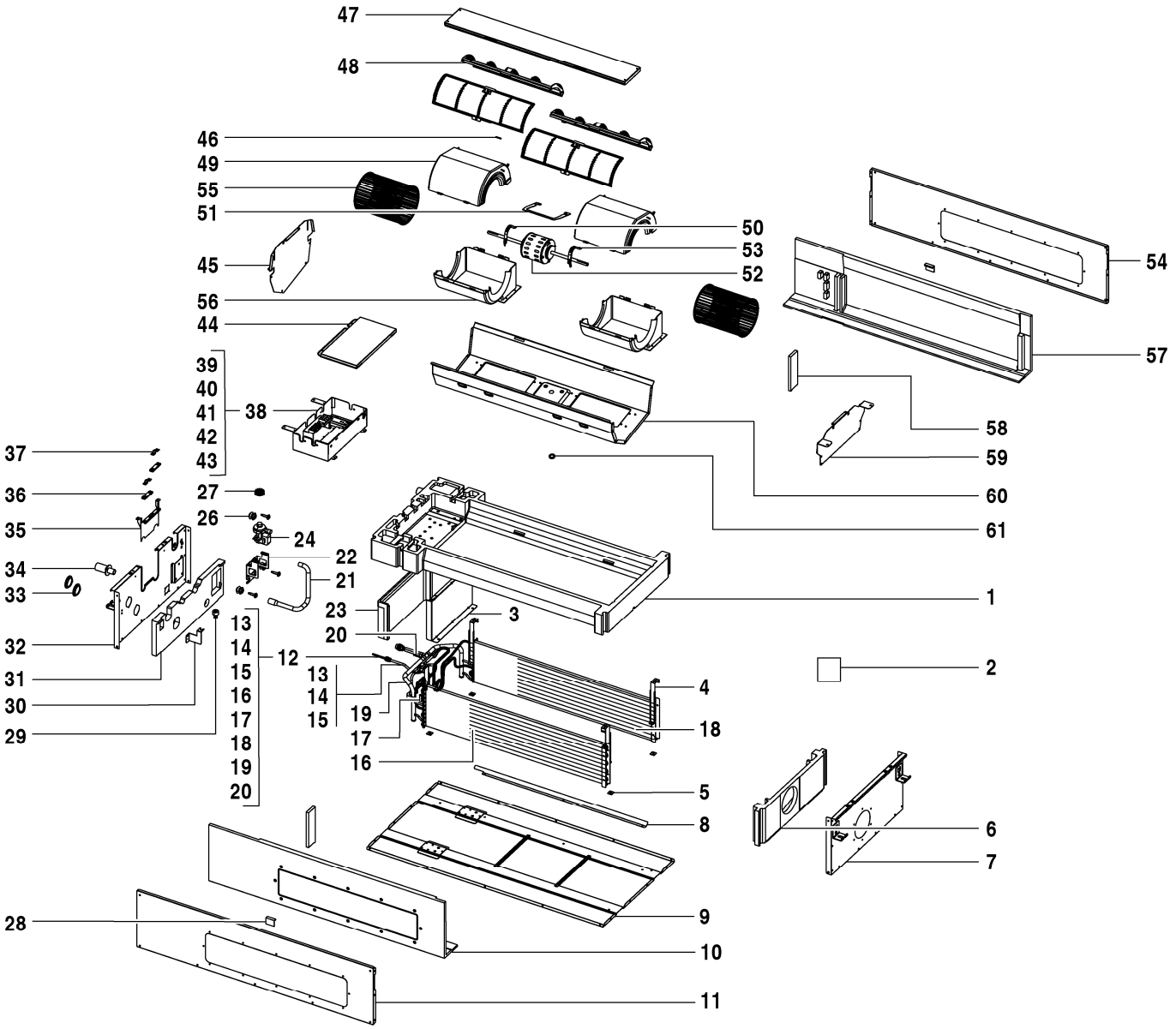

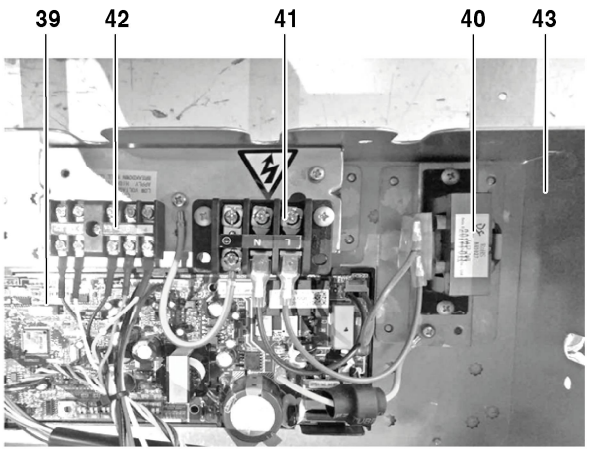

8738894837.aa.RO

AF-2C 22-1 P	7 733 700 930
AF-2C 28-1 P	7 733 700 931
AF-2C 36-1 P	7 733 700 932
AF-2C 45-1 P	7 733 700 933
AF-2C 56-1 P	7 733 700 934
AF-2C 71-1 P	7 733 700 935

Pos	Designação	N° de pedido	2C 22-1 P	2C 28-1 P	2C 36-1 P	2C 45-1 P	2C 56-1 P	2C 71-1 P										Observações
36	Borne de ligação	7 739 831 527	■	■	■		■	■										
36	Fixa cabos	7 739 831 528				■												
37	Fixa cabos	7 739 831 528	■	■	■		■	■										
37	Comando	8 733 501 394				■												
38	Comando	8 733 501 394	■	■	■		■	■										
38	Placa principal	8 733 501 550				■												
39	Placa principal	8 733 501 550	■	■	■		■	■										
39	Reatância	8 733 501 650				■												
40	Borne de ligação	7 739 831 830				■												
40	Reatância	8 733 501 650	■	■	■		■	■										
41	Borne de ligação	7 739 831 830	■	■	■		■	■										
41	Borne de ligação	8 733 501 716				■												
42	Caixa de comando	8 733 501 373				■												
42	Borne de ligação	8 733 501 716	■	■	■		■	■										
43	Tampa ligações elétricas	8 733 501 319				■												
43	Caixa de comando	8 733 501 373	■	■	■		■	■										
44	Tampa fixação tubos	8 733 501 233				■												
44	Tampa ligações elétricas	8 733 501 319	■	■	■		■	■										
45	Tampa fixação tubos	8 733 501 233	■	■	■		■	■										
45	Sonda de temperatura ambiente	8 733 501 657				■												
46	Tampa fixação tubos	8 733 501 234				■												
46	Sonda de temperatura ambiente	8 733 501 657	■	■	■		■	■										
47	Filtro de ar	7 739 831 536				■												
47	Tampa fixação tubos	8 733 501 234	■	■	■		■	■										
48	Filtro de ar	7 739 831 536	■	■	■		■	■										
48	Tampa superior ventilador	7 739 831 537				■												
49	Tampa superior ventilador	7 739 831 537	■	■	■		■	■										
49	Cobertura à esquerda	7 739 831 538				■												
50	Cobertura à esquerda	7 739 831 538	■	■	■		■	■										
50	Barra de fixação	7 739 834 812				■												
51	Motor DC	7 739 834 661				■												
51	Barra de fixação	7 739 834 812	■	■	■		■	■										
52	Cobertura à direita	7 739 831 541				■												
52	Motor DC	7 739 834 661	■	■	■		■	■										
53	Cobertura à direita	7 739 831 541	■	■	■		■	■										
53	Peça lateral	8 733 501 672				■												
54	Ventilador Centrifugo	7 739 831 543				■												
54	Peça lateral	8 733 501 672	■	■	■		■	■										
55	Ventilador Centrifugo	7 739 831 543	■	■	■		■	■										
55	Tampa inferior ventilador	7 739 831 544				■												
56	Tampa inferior ventilador	7 739 831 544	■	■	■		■	■										
56	Envolvente	8 733 501 528				■												
57	Envolvente	8 733 501 525				■												
57	Envolvente	8 733 501 528	■	■	■		■	■										
58	Tampa fixação tubos	8 733 501 232				■												
58	Envolvente	8 733 501 525	■	■	■		■	■										
59	Tampa fixação tubos	8 733 501 232	■	■	■		■	■										
59	Tampa fixação tubos	8 733 501 236				■												
60	Apoio borracha	7 739 831 549				■												
60	Tampa fixação tubos	8 733 501 236	■	■	■		■	■										
61	Apoio borracha	7 739 831 549	■	■	■		■	■										
	Adaptador Set CCB (400mm)	8 750 501 441	■	■	■	■	■	■										

AF-2C 22-1 P	7 733 700 930
AF-2C 28-1 P	7 733 700 931
AF-2C 36-1 P	7 733 700 932
AF-2C 45-1 P	7 733 700 933
AF-2C 56-1 P	7 733 700 934
AF-2C 71-1 P	7 733 700 935

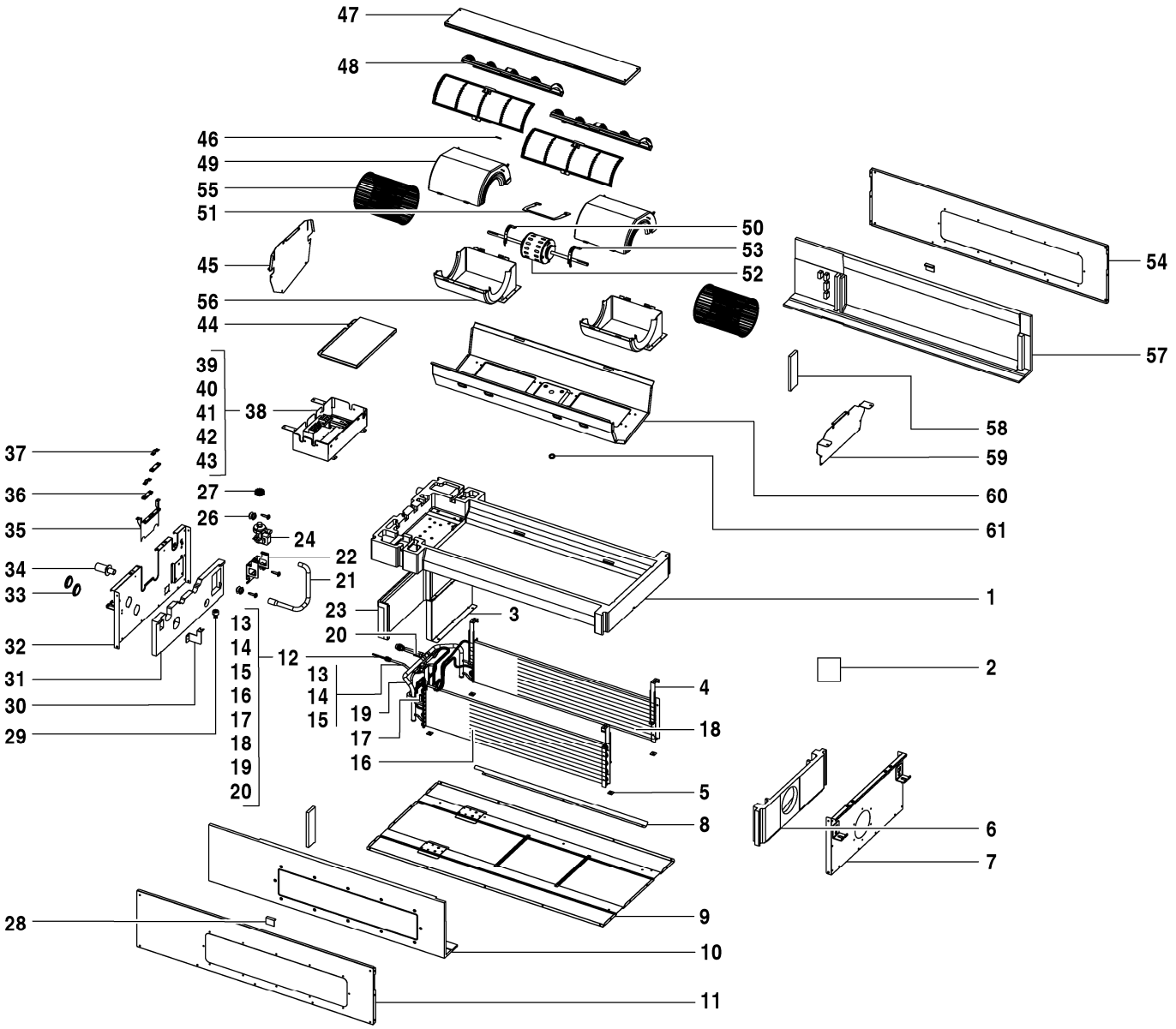

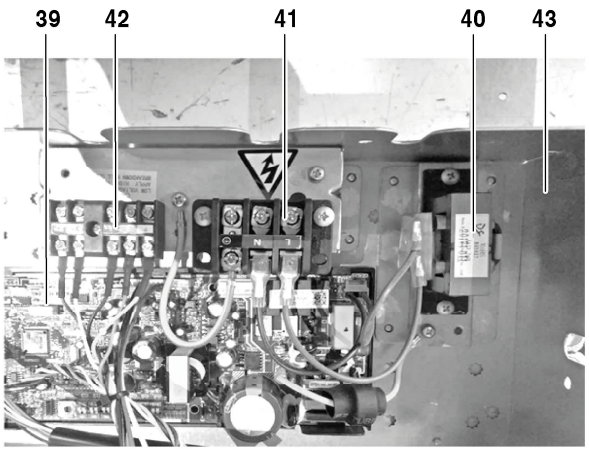

8738894837.aa.RO

AF-2C 22-1 P	7 733 700 930
AF-2C 28-1 P	7 733 700 931
AF-2C 36-1 P	7 733 700 932
AF-2C 45-1 P	7 733 700 933
AF-2C 56-1 P	7 733 700 934
AF-2C 71-1 P	7 733 700 935

Pos	Designação	N° de pedido	2C 22-1 P	2C 28-1 P	2C 36-1 P	2C 45-1 P	2C 56-1 P	2C 71-1 P										Observações
	Cabo de ligação AF-IDU	8 750 501 446	■	■	■	■	■	■										

AF-2C 22-1 P	7 733 700 930
AF-2C 28-1 P	7 733 700 931
AF-2C 36-1 P	7 733 700 932
AF-2C 45-1 P	7 733 700 933
AF-2C 56-1 P	7 733 700 934
AF-2C 71-1 P	7 733 700 935

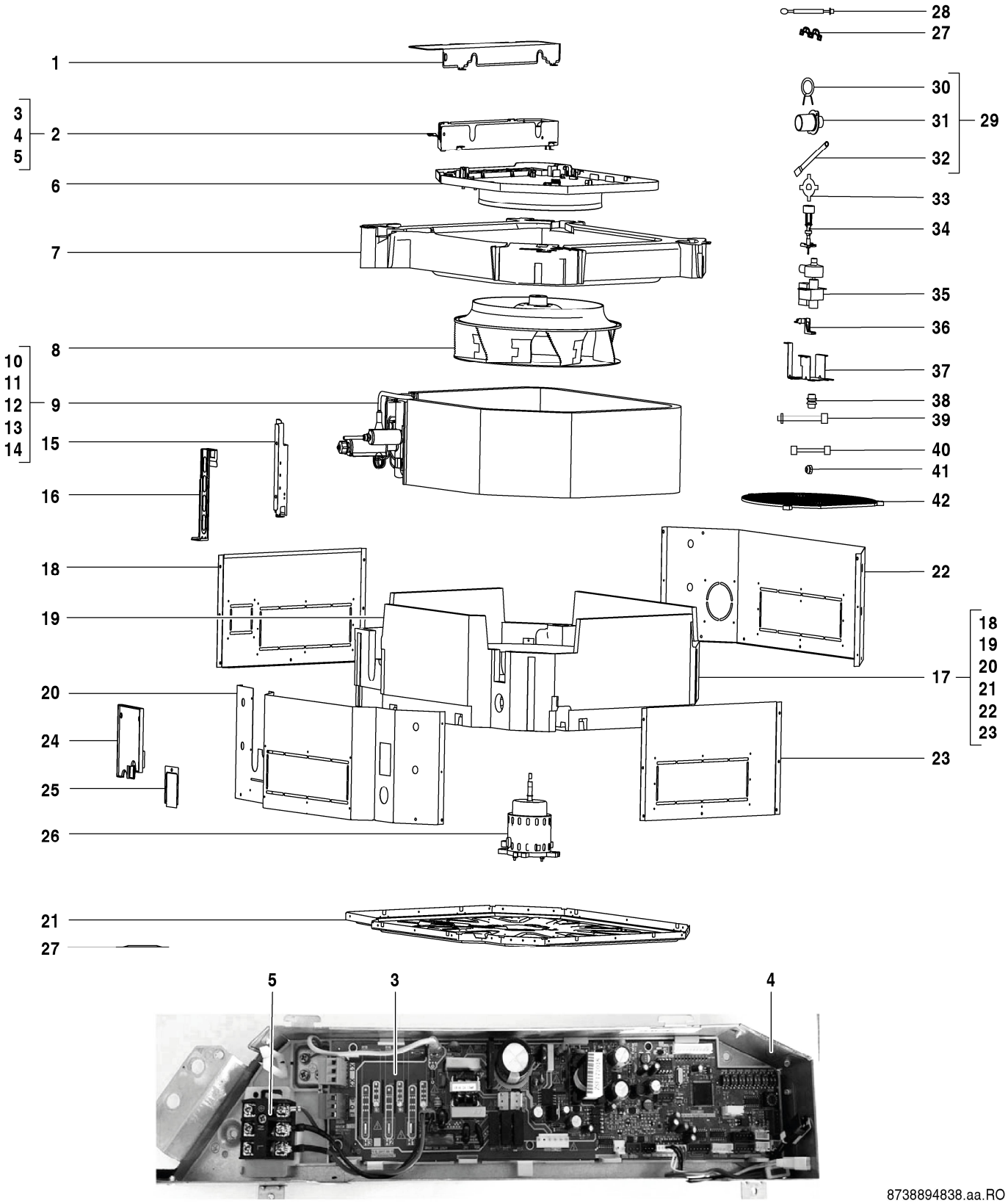

8738894838.aa.RO

AF-4C 28-1 P	7 733 700 897
AF-4C 36-1 P	7 733 700 898
AF-4C 45-1 P	7 733 700 899
AF-4C 56-1 P	7 733 700 900
AF-4C 71-1 P	7 733 700 901
AF-4C 80-1 P	7 733 700 902

Pos	Designação	N° de pedido	4C 28-1 P	4C 36-1 P	4C 45-1 P	4C 56-1 P	4C 71-1 P	4C 80-1 P										Observações
1	Tampa ligações elétricas	8 733 501 318	■	■	■	■	■	■										
2	Comando	8 733 501 385	■	■	■	■	■	■										
3	Placa principal AF4C-1	8 750 501 471	■	■	■	■	■	■										
4	Caixa de comando	8 733 501 370	■	■	■	■	■	■										
5	Terminal de ligações	7 739 831 350	■	■	■	■	■	■										
6	Anel de suporte	7 739 831 351	■	■	■	■	■	■										
7	Bandeja de condensados	8 733 501 348	■	■	■	■	■	■										
8	Ventilador Centrifugo	7 739 831 353	■	■	■	■	■	■										
9	Unidade evaporadora	8 733 501 446	■	■														
9	Unidade evaporadora	8 733 501 448			■													
9	Unidade evaporadora	8 733 501 450				■	■	■										
10	Unidade evaporadora	8 733 501 415			■	■	■	■										
10	Unidade evaporadora	8 733 501 416	■	■														
11	Tubo de entrada evaporador	8 733 501 475			■													
11	Tubo de entrada evaporador	8 733 501 476				■	■	■										
11	Tubo de entrada evaporador	8 733 501 477	■	■														
12	Tubo de saída evaporador	7 739 836 225	■	■														
12	Tubo de saída evaporador	8 733 501 490			■													
12	Tubo de saída evaporador	8 733 501 494				■	■	■										
13	Bobine válvula de expansão	8 733 501 508	■	■	■	■	■	■										
14	Sensor de temperatura do tubo	7 733 700 028	■	■	■	■	■	■										
15	Placa de ligação evaporador	7 739 831 361	■	■														
15	Placa de ligação evaporador	7 739 831 394			■	■	■	■										
16	Gancho fixação evaporador	7 739 831 362	■	■	■	■	■	■										
17	Chassis	8 733 501 263	■	■	■	■	■	■										
18	Chapa de proteção	7 739 831 363	■	■	■	■	■	■										
19	Envolvente	8 733 501 523	■	■	■	■	■	■										
20	Chapa de proteção	7 739 831 365	■	■	■	■	■	■										
21	Chassis	7 739 836 184	■	■	■	■	■	■										
22	Chapa de proteção	7 739 831 384	■	■	■	■	■	■										
23	Chapa de proteção	7 739 831 385	■	■	■	■	■	■										
24	Tampa de inspeção	7 739 831 366	■	■	■	■	■	■										
25	Tampa bandeja de condensados	7 739 831 367	■	■	■	■	■	■										
26	Motor DC	8 733 501 243	■	■	■	■	■	■										
27	Fixa cabos	7 739 831 376	■	■	■	■	■	■										
28	Sonda de temperatura ambiente	8 733 501 658	■	■	■	■	■	■										
29	Kit de condensados	8 733 501 340	■	■	■	■	■	■										
30	Abraçadeira tubo de água	7 739 831 377	■	■	■	■	■	■										
31	Conetor tubo condensados	7 739 831 386	■	■	■	■	■	■										
32	Tubo condensados	7 739 831 387	■	■	■	■	■	■										
33	Anel fixação ventilador	7 739 831 378	■	■	■	■	■	■										
34	Microswitch condensados	7 739 831 379	■	■	■	■	■	■										
35	Bomba de condensados	8 733 501 345	■	■	■	■	■	■										
36	Suporte microswitch	7 739 831 381	■	■	■	■	■	■										
37	Suporte bomba condensados	7 739 831 382	■	■	■	■	■	■										
38	Parafuso	8 733 501 661	■	■	■	■	■	■										
39	Cabo	8 733 501 272	■	■	■	■	■	■										
40	Fio terra	8 733 501 350	■	■	■	■	■	■										
41	Porca de cobre	7 739 836 168				■	■	■										
41	Porca de cobre	7 739 836 222	■	■	■													
42	Grelha de proteção	8 733 501 641	■	■	■	■	■	■										
	Adaptador Set CCB (400mm)	8 750 501 441	■	■	■	■	■	■										

AF-4C 28-1 P	7 733 700 897
AF-4C 36-1 P	7 733 700 898
AF-4C 45-1 P	7 733 700 899
AF-4C 56-1 P	7 733 700 900
AF-4C 71-1 P	7 733 700 901
AF-4C 80-1 P	7 733 700 902

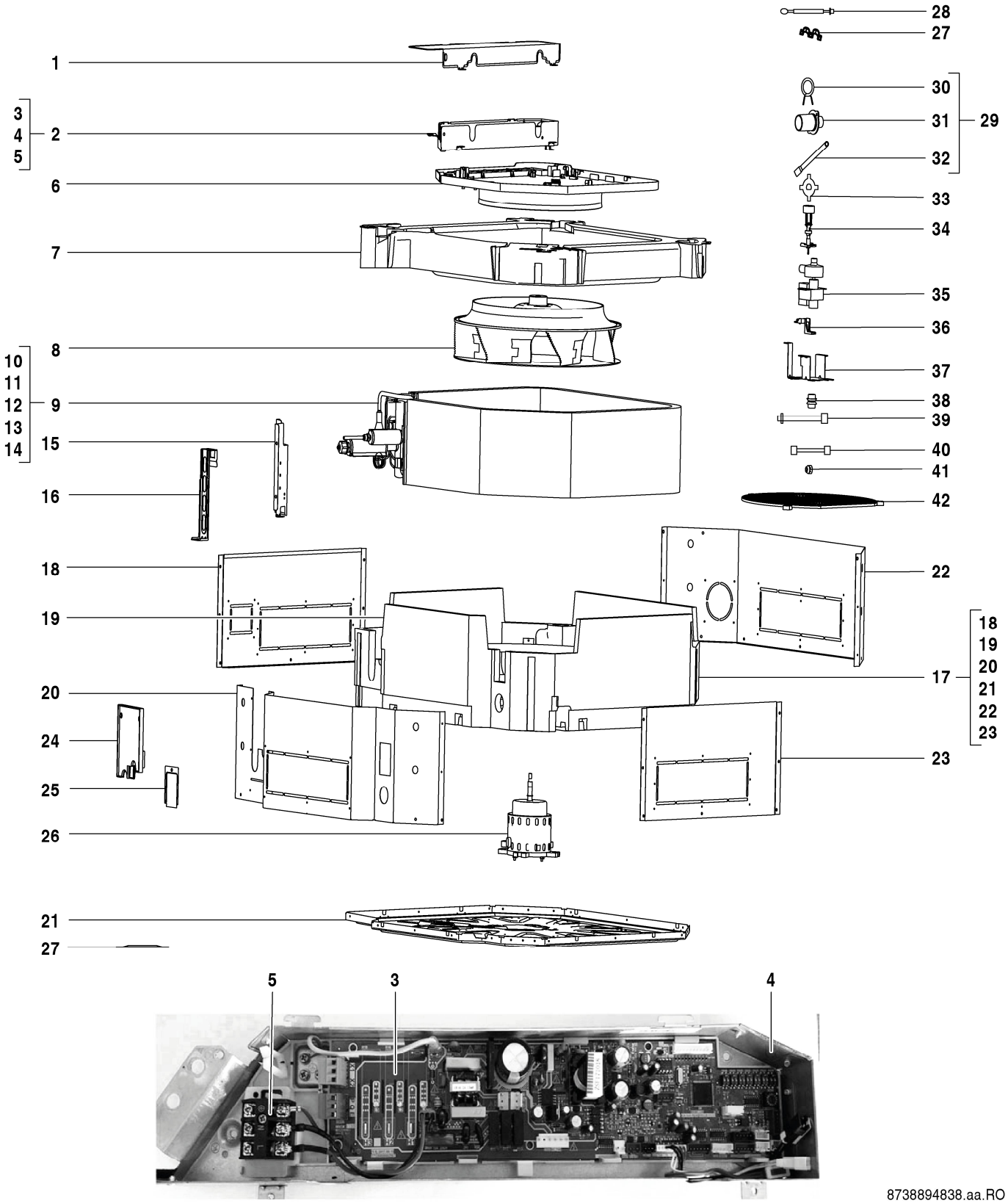

AF-4C 28-1 P	7 733 700 897
AF-4C 36-1 P	7 733 700 898
AF-4C 45-1 P	7 733 700 899
AF-4C 56-1 P	7 733 700 900
AF-4C 71-1 P	7 733 700 901
AF-4C 80-1 P	7 733 700 902

Pos	Designação	N° de pedido	4C 28-1 P	4C 36-1 P	4C 45-1 P	4C 56-1 P	4C 71-1 P	4C 80-1 P										Observações
	Cabo de ligação AF-4C/4CR	8 750 501 444	■	■	■	■	■	■										

AF-4C 28-1 P	7 733 700 897
AF-4C 36-1 P	7 733 700 898
AF-4C 45-1 P	7 733 700 899
AF-4C 56-1 P	7 733 700 900
AF-4C 71-1 P	7 733 700 901
AF-4C 80-1 P	7 733 700 902

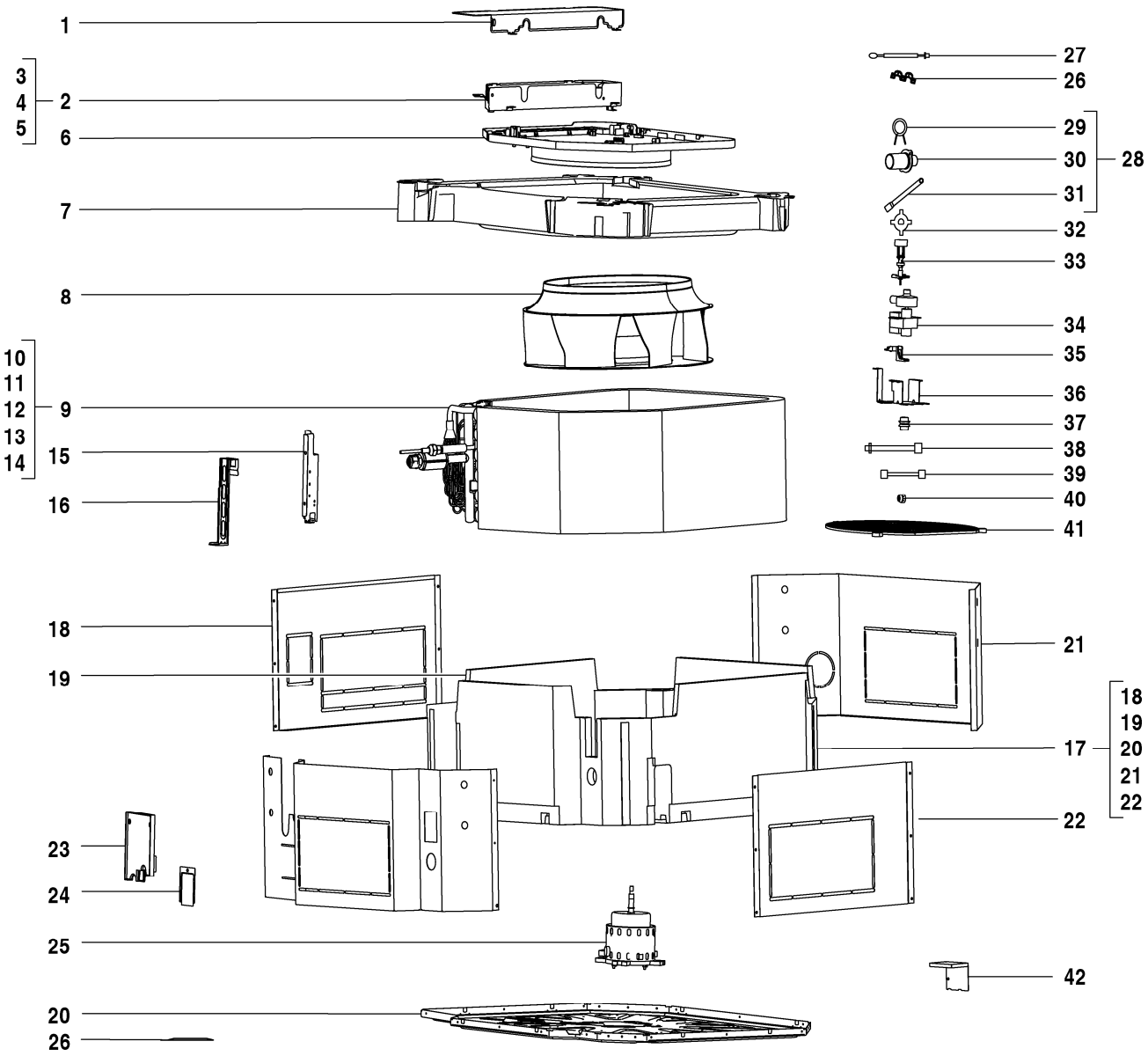

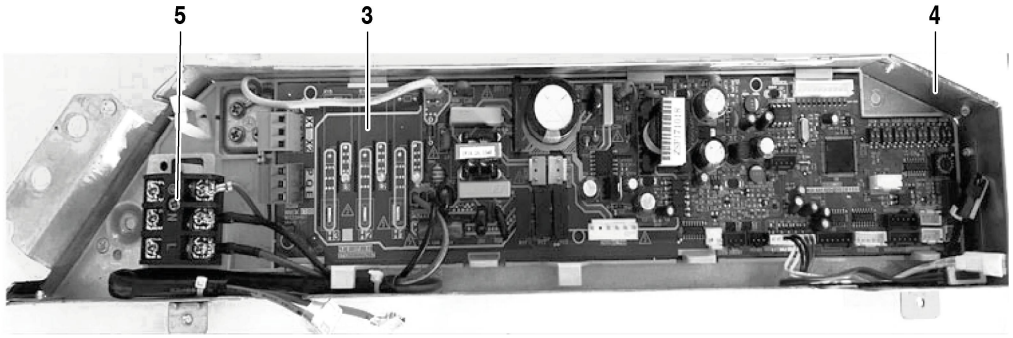

8738894839.aa.RO

AF-4C 100-1 P	7 733 700 904
AF-4C 112-1 P	7 733 700 905
AF-4C 140-1 P	7 733 700 906
AF-4C 90-1 P	7 733 700 903

Pos	Designação	N° de pedido	4C 90-1 P	4C 100-1 P	4C 112-1 P	4C 140-1 P												Observações
1	Tampa ligações elétricas	8 733 501 318	■	■	■	■												
2	Comando	8 733 501 384	■	■	■	■												
3	Placa principal AF4C-1	8 750 501 471	■	■	■	■												
4	Caixa de comando	8 733 501 370	■	■	■	■												
5	Terminal de ligações	7 739 831 350	■	■	■	■												
6	Anel de suporte	7 739 831 351	■	■	■	■												
7	Bandeja de condensados	8 733 501 347	■	■	■	■												
8	Ventilador Centrifugo	7 739 831 401	■	■	■	■												
9	Unidade evaporadora	8 733 501 447	■	■	■													
9	Unidade evaporadora	8 733 501 449				■												
10	Unidade evaporadora	8 733 501 417	■	■	■													
10	Unidade evaporadora	8 733 501 418				■												
11	Tubo de entrada evaporador	8 733 501 473	■	■	■													
11	Tubo de entrada evaporador	8 733 501 474				■												
12	Tubo de saída evaporador	8 733 501 491				■												
12	Tubo de saída evaporador	8 733 501 492	■	■	■													
13	Bobine válvula de expansão	8 733 501 508	■	■	■	■												
14	Sensor de temperatura do tubo	7 733 700 028	■	■	■	■												
15	Placa de ligação evaporador	7 739 831 408	■	■	■													
15	Placa de ligação evaporador	7 739 831 425				■												
16	Gancho fixação evaporador	7 739 831 409	■	■	■													
16	Gancho fixação evaporador	7 739 831 426				■												
17	Chassis	8 733 501 262	■	■	■	■												
18	Chapa de proteção	7 739 831 410	■	■	■	■												
19	Envolvente	8 733 501 522	■	■	■	■												
20	Chassis	7 739 836 156	■	■	■	■												
21	Chapa de proteção	7 739 831 417	■	■	■	■												
22	Chapa de proteção	7 739 831 418	■	■	■	■												
23	Tampa de inspeção	7 739 831 366	■	■	■	■												
24	Tampa bandeja de condensados	7 739 831 367	■	■	■	■												
25	Motor DC	8 733 501 244	■	■	■	■												
26	Fixa cabos	7 739 831 376	■	■	■	■												
27	Sonda de temperatura ambiente	8 733 501 658	■	■	■	■												
28	Kit de condensados	8 733 501 339	■	■	■	■												
29	Abraçadeira tubo de água	7 739 831 377	■	■	■	■												
30	Conetor tubo condensados	7 739 831 386	■	■	■	■												
31	Tubo condensados	7 739 831 419	■	■	■	■												
32	Anel fixação ventilador	7 739 831 378	■	■	■	■												
33	Microswitch condensados	7 739 831 379	■	■	■	■												
34	Bomba de condensados	8 733 501 345	■	■	■	■												
35	Suporte microswitch	7 739 831 381	■	■	■	■												
36	Suporte bomba condensados	7 739 831 382	■	■	■	■												
37	Parafuso	8 733 501 661	■	■	■	■												
38	Cabo	8 733 501 272	■	■	■	■												
39	Fio terra	8 733 501 350	■	■	■	■												
39	Fio terra	8 733 501 351	■	■	■	■												
40	Porca de cobre	7 739 836 168		■	■	■												
41	Grelha de proteção	8 733 501 641	■	■	■	■												
42	Suporte painel	8 733 501 700	■	■	■	■												
	Adaptador Set CCB (400mm)	8 750 501 441	■	■	■	■												
	Cabo de ligação AF-4C/4CR	8 750 501 444	■	■	■	■												

AF-4C 100-1 P	7 733 700 904
AF-4C 112-1 P	7 733 700 905
AF-4C 140-1 P	7 733 700 906
AF-4C 90-1 P	7 733 700 903

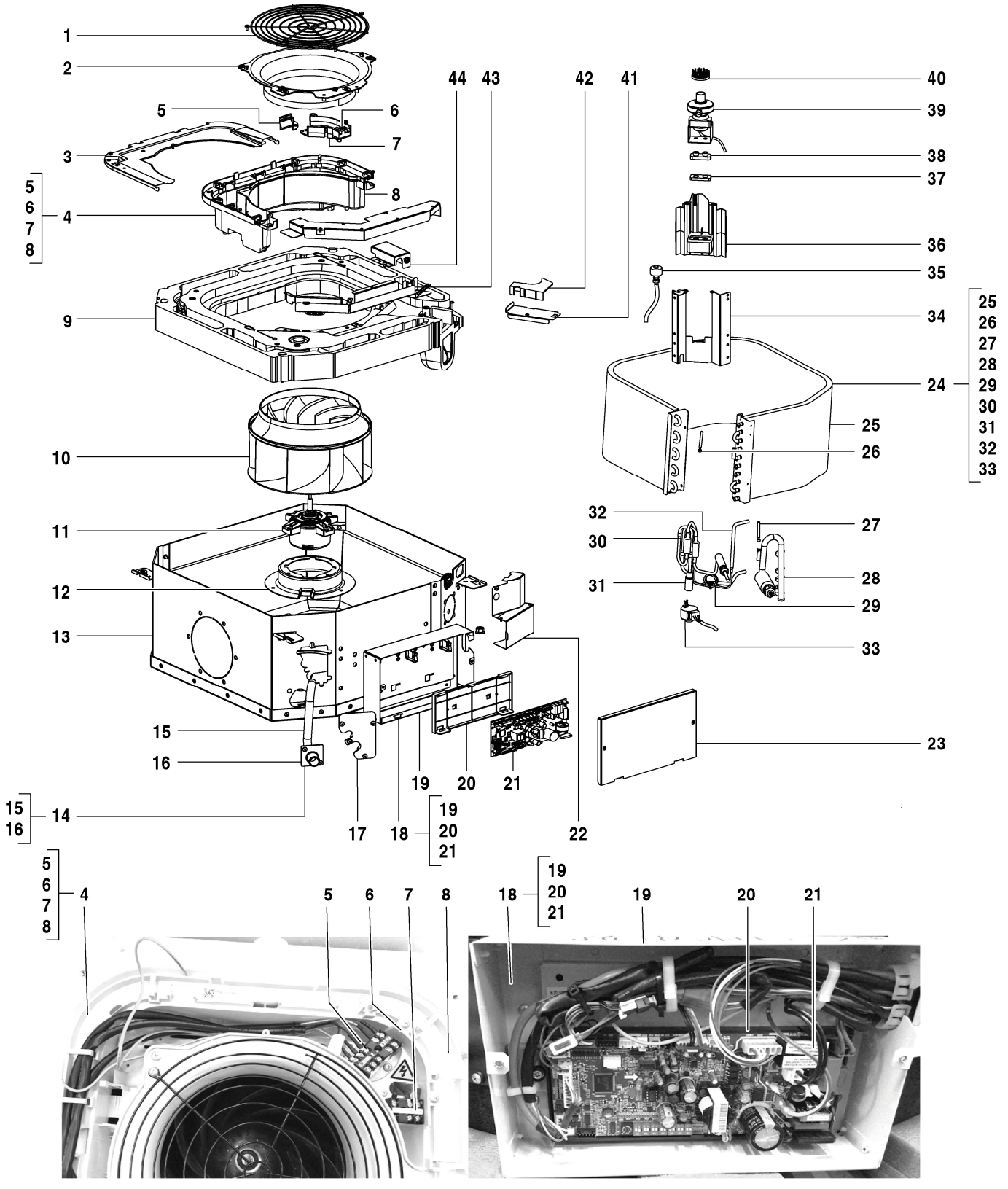

8738894840.aa.RO

AF-4CC 22-1 P	7 733 700 892
AF-4CC 28-1 P	7 733 700 893

Pos	Designação	N° de pedido	4CC 22-1 P	4CC 28-1 P															Observações
1	Grelha de proteção	8 733 501 642	■	■															
2	Anel de suporte	7 739 831 310	■	■															
3	Tampa ligações elétricas	7 739 836 356	■	■															
4	Comando	8 733 501 391	■	■															
5	Borne de ligação	8 733 501 716	■	■															
6	Borne de ligação, 3p	7 739 831 308	■	■															
7	Borne de ligação	7 739 831 305	■	■															
8	Caixa de comando	8 733 501 368	■	■															
9	Bandeja de condensados	8 733 501 349	■	■															
10	Ventilador Centrifugo	7 739 831 322	■	■															
11	Motor DC	7 739 836 367	■	■															
12	Suporte de motor	7 739 831 324	■	■															
13	Chassis	8 733 501 261	■	■															
14	Dreno set	7 739 836 361	■	■															
15	Dreno	7 739 831 314	■	■															
16	Conetor saída condensados	7 739 831 315	■	■															
17	Tampa fixação tubos	7 739 831 319	■	■															
18	Comando	8 733 501 392	■	■															
19	Caixa de comando	8 733 501 374	■	■															
20	Suporte de fixação	7 739 831 570	■	■															
21	Placa principal AF4CC-1	8 750 501 470	■	■															
22	Grampo	8 733 501 269	■	■															
23	Tampa ligações elétricas	8 733 501 320	■	■															
24	Unidade evaporadora	8 733 501 444	■	■															
25	Unidade evaporadora	8 733 501 430	■	■															
26	Sensor de temperatura do tubo	7 739 831 147	■	■															
27	Sensor de temperatura do tubo	8 733 501 621	■	■															
28	Tubo de saída evaporador	8 733 501 493	■	■															
29	Tubo de entrada evaporador	8 733 501 483	■	■															
30	Tubo de entrada evaporador	8 733 501 481	■	■															
31	Válvula de expansão	7 739 831 491	■	■															
32	Tubo de entrada evaporador	8 733 501 484	■	■															
33	Válvula de expansão	7 739 831 512	■	■															
34	Placa fixação evaporador	7 739 831 318	■	■															
35	Microswitch condensados	8 733 501 714	■	■															
36	Suporte bomba condensados	7 739 831 313	■	■															
37	Anel de borracha	8 733 501 663	■	■															
38	Anel de borracha	8 733 501 662	■	■															
39	Bomba de condensados	7 739 831 317	■	■															
40	Dispositivo de proteção	7 739 836 359	■	■															
41	Grampo	8 733 501 268	■	■															
42	Borne de ligação	7 739 831 320	■	■															
43	Grampo	8 733 501 267	■	■															
44	Grampo	8 733 501 270	■	■															
	Adaptador Set CCB (800mm)	8 750 501 442	■	■															
	Cabo de ligação AF-4CC	8 750 501 445	■	■															

AF-4CC 22-1 P 7 733 700 892

AF-4CC 28-1 P 7 733 700 893

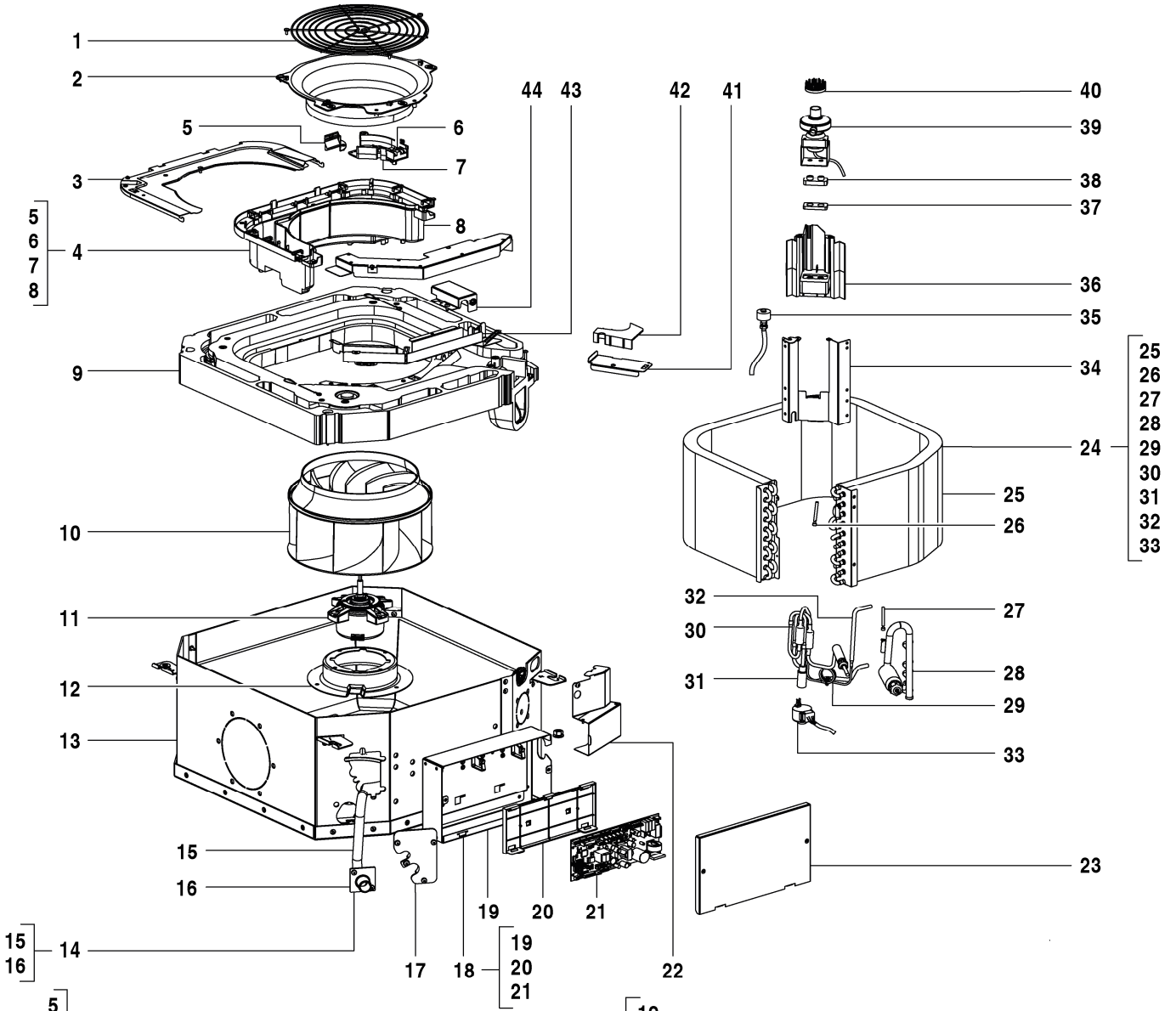

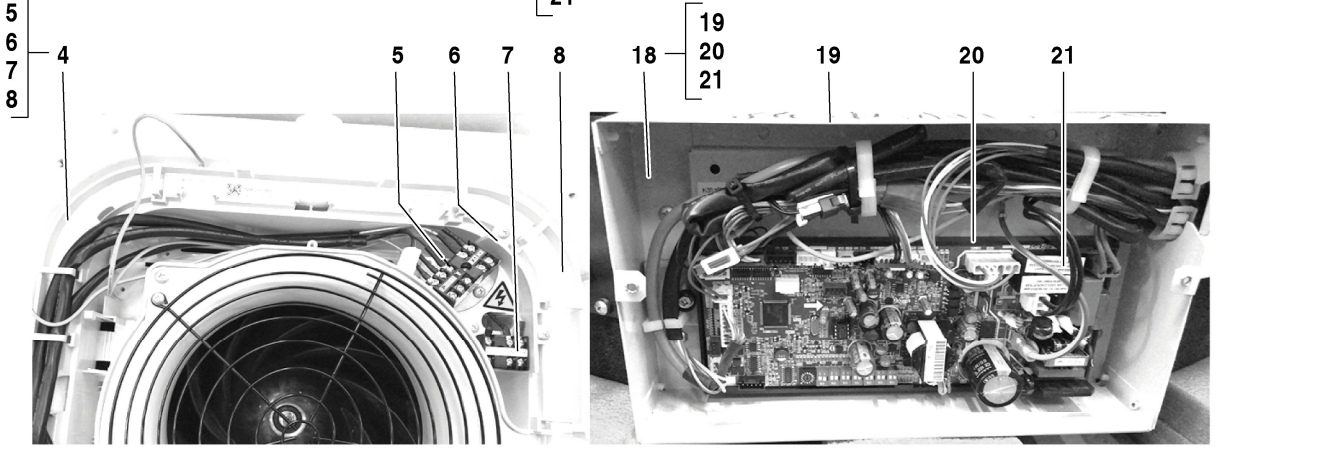

8738894841.aa.RO

AF-4CC 36-1 P	7 733 700 894
AF-4CC 45-1 P	7 733 700 895

Pos	Designação	N° de pedido	4CC 36-1 P	4CC 45-1 P															Observações
1	Grelha de proteção	8 733 501 642	■	■															
2	Anel de suporte	7 739 831 310	■	■															
3	Tampa ligações elétricas	7 739 836 356	■	■															
4	Comando	8 733 501 391	■	■															
5	Borne de ligação	8 733 501 716	■	■															
6	Borne de ligação, 3p	7 739 831 308	■	■															
7	Borne de ligação	7 739 831 305	■	■															
8	Caixa de comando	8 733 501 368	■	■															
9	Bandeja de condensados	8 733 501 349	■	■															
10	Ventilador Centrifugo	7 739 831 322	■	■															
11	Motor DC	7 739 836 367	■	■															
12	Suporte de motor	7 739 831 324	■	■															
13	Chassis	8 733 501 261	■	■															
14	Dreno set	7 739 836 361	■	■															
15	Dreno	7 739 831 314	■	■															
16	Conetor saída condensados	7 739 831 315	■	■															
17	Tampa fixação tubos	7 739 831 319	■	■															
18	Comando	8 733 501 392	■	■															
19	Caixa de comando	8 733 501 374	■	■															
20	Suporte de fixação	7 739 831 570	■	■															
21	Placa principal AF4CC-1	8 750 501 470	■	■															
22	Grampo	8 733 501 269	■	■															
23	Tampa ligações elétricas	8 733 501 320	■	■															
24	Unidade evaporadora	8 733 501 444	■																
24	Unidade evaporadora	8 733 501 445		■															
25	Unidade evaporadora	8 733 501 430	■																
25	Unidade evaporadora	8 733 501 431		■															
26	Sensor de temperatura do tubo	7 739 831 147	■	■															
27	Sensor de temperatura do tubo	8 733 501 621	■	■															
28	Tubo de saída evaporador	8 733 501 489		■															
28	Tubo de saída evaporador	8 733 501 493	■																
29	Tubo de entrada evaporador	8 733 501 483	■																
29	Tubo de entrada evaporador	8 733 501 485		■															
30	Tubo de entrada evaporador	8 733 501 481	■	■															
31	Válvula de expansão	7 739 831 491	■	■															
32	Tubo de entrada evaporador	8 733 501 484	■																
32	Tubo de entrada evaporador	8 733 501 486		■															
33	Válvula de expansão	7 739 831 512	■	■															
34	Placa fixação evaporador	7 739 831 318	■	■															
35	Microswitch condensados	8 733 501 714	■	■															
36	Suporte bomba condensados	7 739 831 313	■	■															
37	Anel de borracha	8 733 501 663	■	■															
38	Anel de borracha	8 733 501 662	■	■															
39	Bomba de condensados	7 739 831 317	■	■															
40	Dispositivo de proteção	7 739 836 359	■	■															
41	Grampo	8 733 501 268	■	■															
42	Borne de ligação	7 739 831 320	■	■															
43	Grampo	8 733 501 267	■	■															
44	Grampo	8 733 501 270	■	■															
	Adaptador Set CCB (800mm)	8 750 501 442	■	■															
	Cabo de ligação AF-4CC	8 750 501 445	■	■															

AF-4CC 36-1 P	7 733 700 894
AF-4CC 45-1 P	7 733 700 895

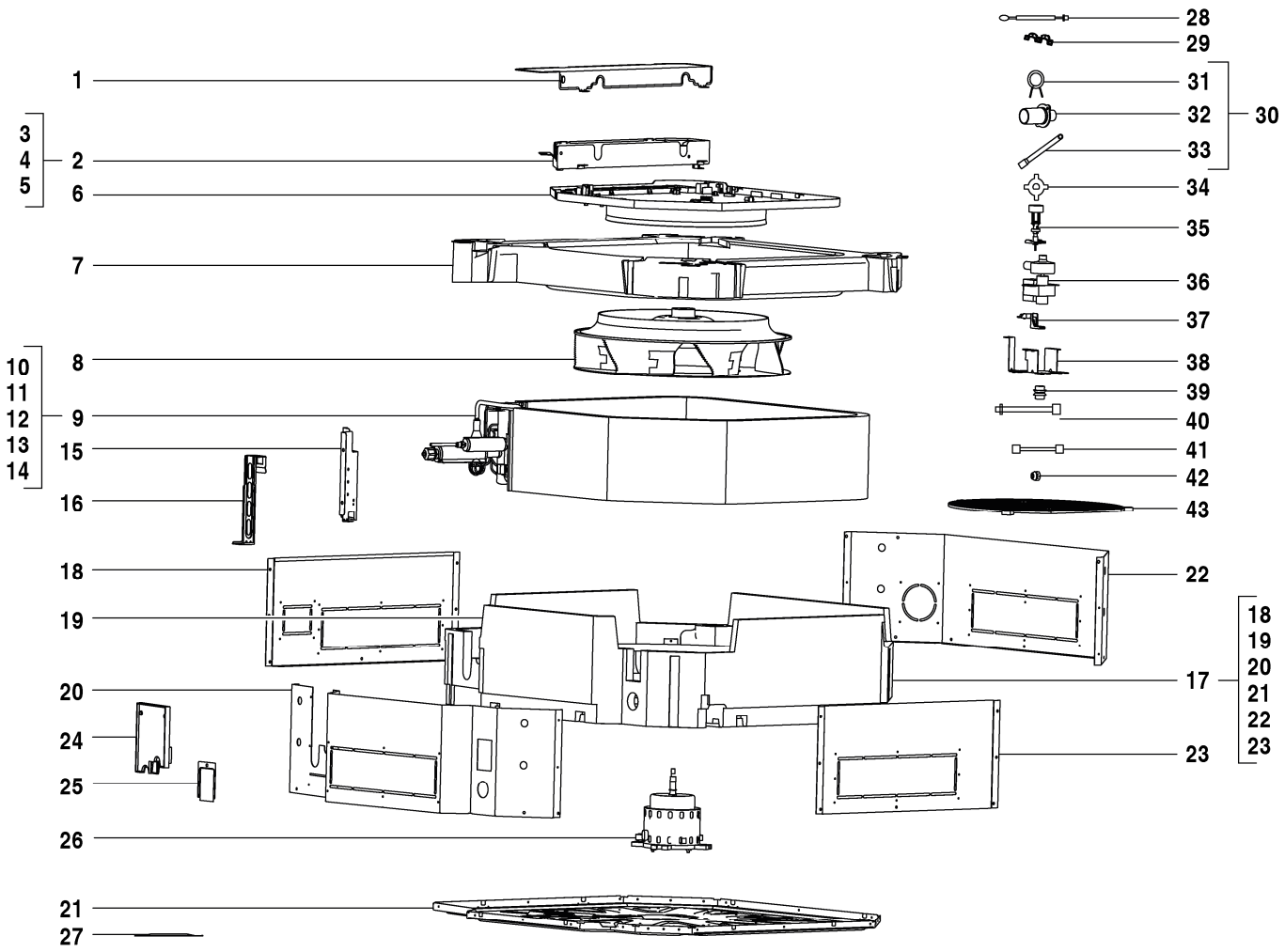

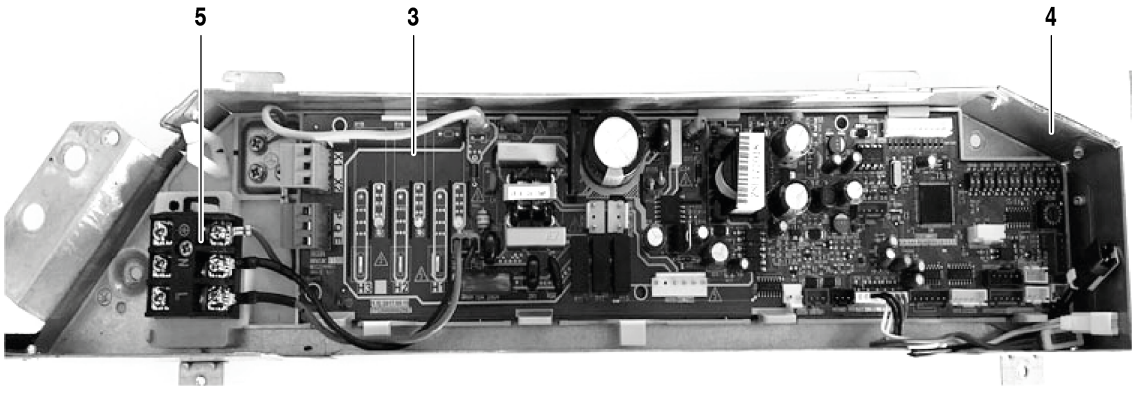

8738894893.aa.RO

AF-4CR 28-1 P	7 733 700 907
AF-4CR 36-1 P	7 733 700 908
AF-4CR 45-1 P	7 733 700 909
AF-4CR 56-1 P	7 733 700 910
AF-4CR 71-1 P	7 733 700 911
AF-4CR 80-1 P	7 733 700 912

Pos	Designação	N° de pedido	4CR 28-1 P	4CR 36-1 P	4CR 45-1 P	4CR 56-1 P	4CR 71-1 P	4CR 80-1 P										Observações
1	Tampa ligações elétricas	8 733 501 318	■	■	■	■	■	■										
2	Comando	8 733 501 385	■	■	■	■	■	■										
3	Placa principal AF4C-1	8 750 501 471	■	■	■	■	■	■										
4	Caixa de comando	8 733 501 370	■	■	■	■	■	■										
5	Terminal de ligações	7 739 831 350	■	■	■	■	■	■										
6	Anel de suporte	7 739 831 351	■	■	■	■	■	■										
7	Bandeja de condensados	8 733 501 348	■	■	■	■	■	■										
8	Ventilador Centrifugo	7 739 831 353	■	■	■	■	■	■										
9	Unidade evaporadora	8 733 501 446	■	■														
9	Unidade evaporadora	8 733 501 448			■													
9	Unidade evaporadora	8 733 501 450				■	■	■										
10	Unidade evaporadora	8 733 501 415			■	■	■	■										
10	Unidade evaporadora	8 733 501 416	■	■														
11	Tubo de entrada evaporador	8 733 501 475			■													
11	Tubo de entrada evaporador	8 733 501 476				■	■	■										
11	Tubo de entrada evaporador	8 733 501 477	■	■														
12	Tubo de saída evaporador	7 739 836 225	■	■														
12	Tubo de saída evaporador	8 733 501 490			■													
12	Tubo de saída evaporador	8 733 501 494				■	■	■										
13	Bobine válvula de expansão	8 733 501 508	■	■	■	■	■	■										
14	Sensor de temperatura do tubo	7 733 700 028	■	■	■	■	■	■										
15	Placa de ligação evaporador	7 739 831 361	■	■														
15	Placa de ligação evaporador	7 739 831 394			■	■	■	■										
16	Gancho fixação evaporador	7 739 831 362	■	■	■	■	■	■										
17	Chassis	8 733 501 263	■	■	■	■	■	■										
18	Chapa de proteção	7 739 831 363	■	■	■	■	■	■										
19	Envolvente	8 733 501 523	■	■	■	■	■	■										
20	Chapa de proteção	7 739 831 365	■	■	■	■	■	■										
21	Chassis	7 739 836 184	■	■	■	■	■	■										
22	Chapa de proteção	7 739 831 384	■	■	■	■	■	■										
23	Chapa de proteção	7 739 831 385	■	■	■	■	■	■										
24	Tampa de inspeção	7 739 831 366	■	■	■	■	■	■										
25	Tampa bandeja de condensados	7 739 831 367	■	■	■	■	■	■										
26	Motor DC	8 733 501 243	■	■	■	■	■	■										
27	Fixa cabos	7 739 831 376	■	■	■	■	■	■										
28	Sonda de temperatura ambiente	8 733 501 658	■	■	■	■	■	■										
29	Fixa cabos	7 739 831 376	■	■	■	■	■	■										
30	Kit de condensados	8 733 501 340	■	■	■	■	■	■										
31	Abraçadeira tubo de água	7 739 831 377	■	■	■	■	■	■										
32	Conetor tubo condensados	7 739 831 386	■	■	■	■	■	■										
33	Tubo condensados	7 739 831 387	■	■	■	■	■	■										
34	Anel fixação ventilador	7 739 831 378	■	■	■	■	■	■										
35	Microswitch condensados	7 739 831 379	■	■	■	■	■	■										
36	Bomba de condensados	8 733 501 345	■	■	■	■	■	■										
37	Suporte microswitch	7 739 831 381	■	■	■	■	■	■										
38	Suporte bomba condensados	7 739 831 382	■	■	■	■	■	■										
39	Parafuso	8 733 501 661	■	■	■	■	■	■										
40	Cabo	8 733 501 272	■	■	■	■	■	■										
41	Fio terra	8 733 501 350	■	■	■	■	■	■										
42	Porca de cobre	7 739 836 168				■	■	■										
42	Porca de cobre	7 739 836 222	■	■	■													
43	Grelha de proteção	8 733 501 641	■	■	■	■	■	■										

AF-4CR 28-1 P	7 733 700 907
AF-4CR 36-1 P	7 733 700 908
AF-4CR 45-1 P	7 733 700 909
AF-4CR 56-1 P	7 733 700 910
AF-4CR 71-1 P	7 733 700 911
AF-4CR 80-1 P	7 733 700 912

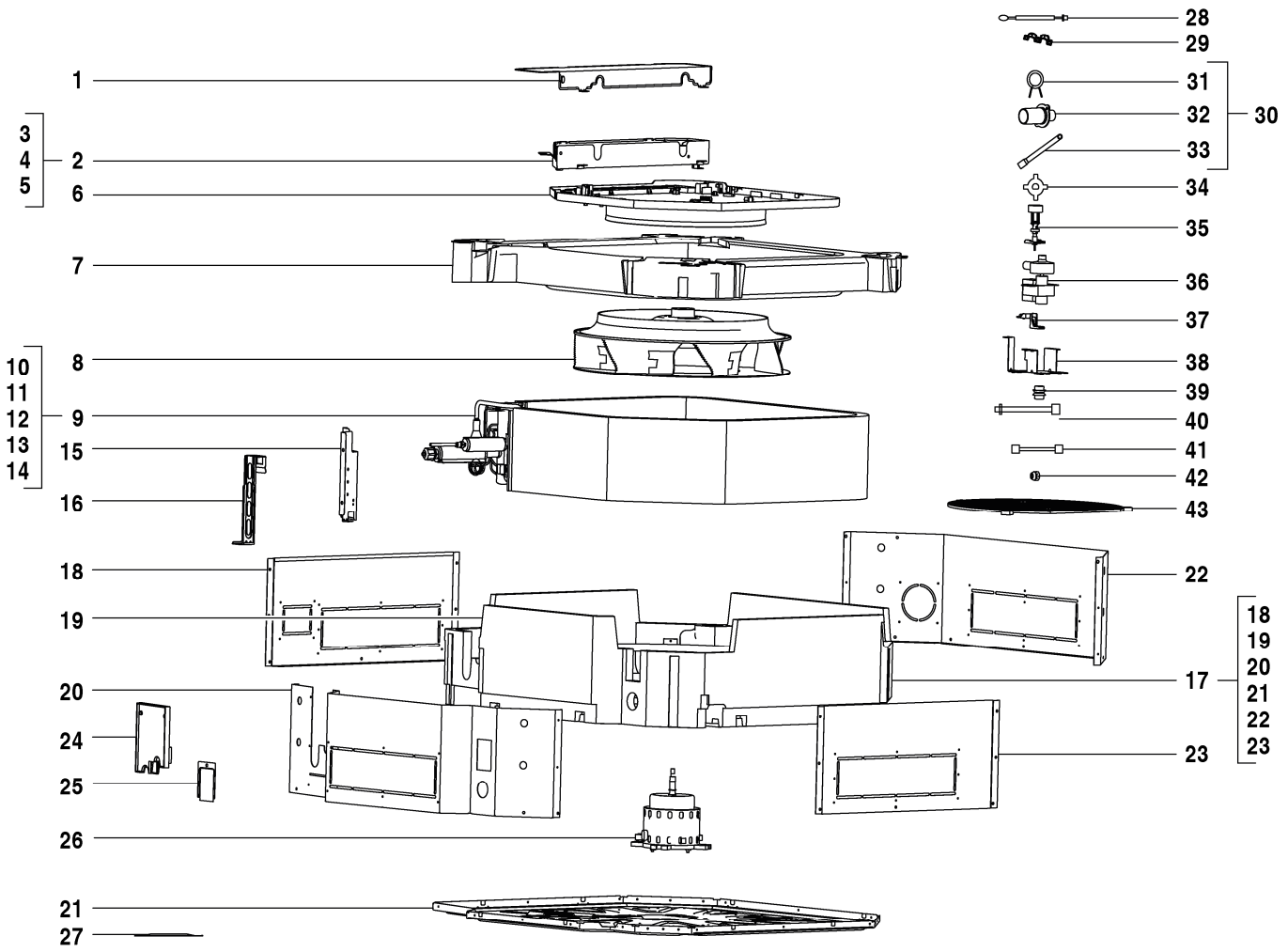

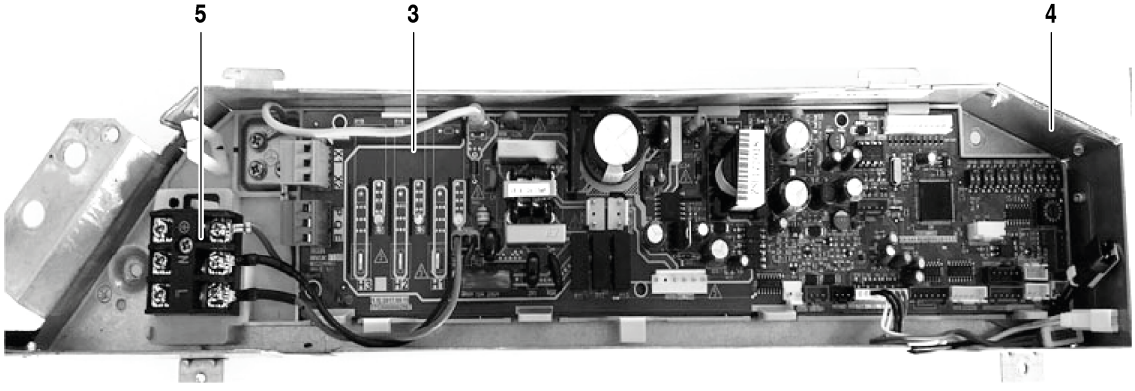

8738894893.aa.RO

AF-4CR 28-1 P	7 733 700 907
AF-4CR 36-1 P	7 733 700 908
AF-4CR 45-1 P	7 733 700 909
AF-4CR 56-1 P	7 733 700 910
AF-4CR 71-1 P	7 733 700 911
AF-4CR 80-1 P	7 733 700 912

Pos	Designação	N° de pedido	4CR 28-1 P	4CR 36-1 P	4CR 45-1 P	4CR 56-1 P	4CR 71-1 P	4CR 80-1 P										Observações
	Adaptador Set CCB (400mm)	8 750 501 441	■	■	■	■	■	■										
	Cabo de ligação AF-4C/4CR	8 750 501 444	■	■	■	■	■	■										

AF-4CR 28-1 P	7 733 700 907
AF-4CR 36-1 P	7 733 700 908
AF-4CR 45-1 P	7 733 700 909
AF-4CR 56-1 P	7 733 700 910
AF-4CR 71-1 P	7 733 700 911
AF-4CR 80-1 P	7 733 700 912

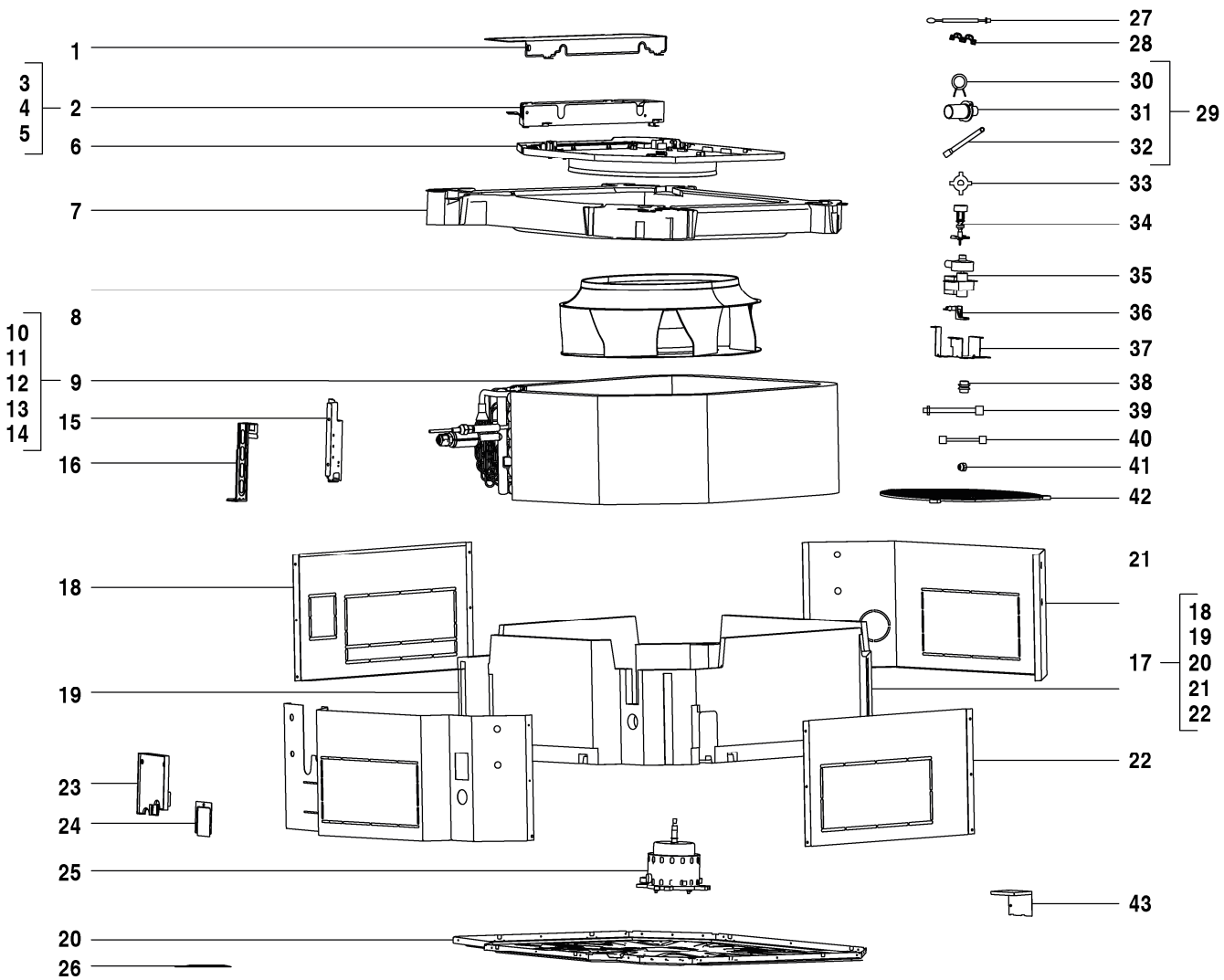

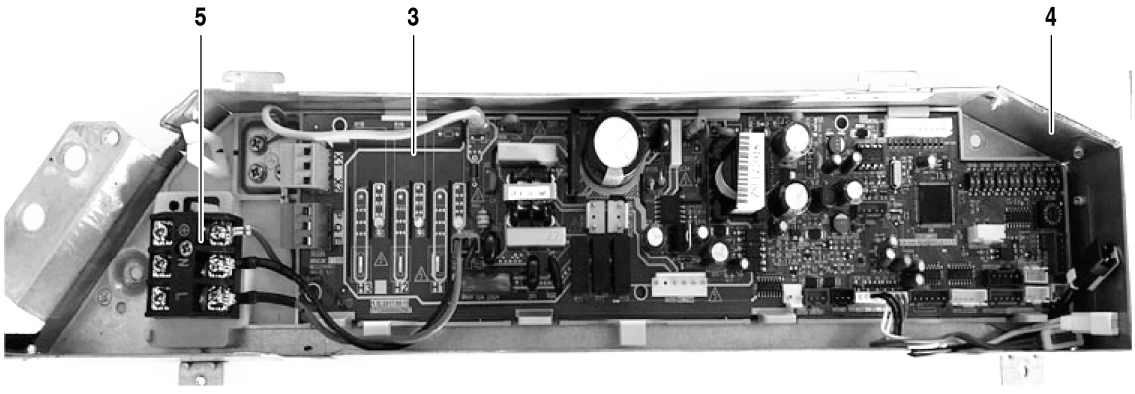

8738894894.aa.RO

AF-4CR 100-1 P	7 733 700 914
AF-4CR 112-1 P	7 733 700 915
AF-4CR 140-1 P	7 733 700 916
AF-4CR 90-1 P	7 733 700 913

Pos	Designação	N° de pedido	4CR 90-1 P	4CR 100-1 P	4CR 112-1 P	4CR 140-1 P												Observações
1	Tampa ligações elétricas	8 733 501 318	■	■	■	■												
2	Comando	8 733 501 384	■	■	■	■												
3	Placa principal AF4C-1	8 750 501 471	■	■	■	■												
4	Caixa de comando	8 733 501 370	■	■	■	■												
5	Terminal de ligações	7 739 831 350	■	■	■	■												
6	Anel de suporte	7 739 831 351	■	■	■	■												
7	Bandeja de condensados	8 733 501 347	■	■	■	■												
8	Ventilador Centrifugo	7 739 831 401	■	■	■	■												
9	Unidade evaporadora	8 733 501 447	■	■	■													
9	Unidade evaporadora	8 733 501 449				■												
10	Unidade evaporadora	8 733 501 417	■	■	■													
10	Unidade evaporadora	8 733 501 418				■												
11	Tubo de entrada evaporador	8 733 501 473	■	■	■													
11	Tubo de entrada evaporador	8 733 501 474				■												
12	Tubo de saída evaporador	8 733 501 491				■												
12	Tubo de saída evaporador	8 733 501 492	■	■	■													
13	Bobine válvula de expansão	8 733 501 508	■	■	■	■												
14	Sensor de temperatura do tubo	7 733 700 028	■	■	■	■												
15	Placa de ligação evaporador	7 739 831 408	■	■	■													
15	Placa de ligação evaporador	7 739 831 425				■												
16	Gancho fixação evaporador	7 739 831 409	■	■	■													
16	Gancho fixação evaporador	7 739 831 426				■												
17	Chassis	8 733 501 262	■	■	■	■												
18	Chapa de proteção	7 739 831 410	■	■	■	■												
19	Envolvente	8 733 501 522	■	■	■	■												
20	Chassis	7 739 836 156	■	■	■	■												
21	Chapa de proteção	7 739 831 417	■	■	■	■												
22	Chapa de proteção	7 739 831 418	■	■	■	■												
23	Tampa de inspeção	7 739 831 366	■	■	■	■												
24	Tampa bandeja de condensados	7 739 831 367	■	■	■	■												
25	Motor DC	8 733 501 244	■	■	■	■												
26	Fixa cabos	7 739 831 376	■	■	■	■												
27	Sonda de temperatura ambiente	8 733 501 658	■	■	■	■												
28	Fixa cabos	7 739 831 376	■	■	■	■												
29	Kit de condensados	8 733 501 339	■	■	■	■												
30	Abraçadeira tubo de água	7 739 831 377	■	■	■	■												
31	Conetor tubo condensados	7 739 831 386	■	■	■	■												
32	Tubo condensados	7 739 831 419	■	■	■	■												
33	Anel fixação ventilador	7 739 831 378	■	■	■	■												
34	Microswitch condensados	7 739 831 379	■	■	■	■												
35	Bomba de condensados	8 733 501 345	■	■	■	■												
36	Suporte microswitch	7 739 831 381	■	■	■	■												
37	Suporte bomba condensados	7 739 831 382	■	■	■	■												
38	Parafuso	8 733 501 661	■	■	■	■												
39	Cabo	8 733 501 272	■	■	■	■												
40	Fio terra	8 733 501 350	■	■	■	■												
40	Fio terra	8 733 501 351	■	■	■	■												
41	Porca de cobre	7 739 836 168	■	■	■	■												
42	Grelha de proteção	8 733 501 641	■	■	■	■												
43	Suporte painel	8 733 501 700	■	■		■												
43	Suporte painel	8 733 501 712			■													
	Adaptador Set CCB (400mm)	8 750 501 441	■	■	■	■												

AF-4CR 100-1 P	7 733 700 914
AF-4CR 112-1 P	7 733 700 915
AF-4CR 140-1 P	7 733 700 916
AF-4CR 90-1 P	7 733 700 913

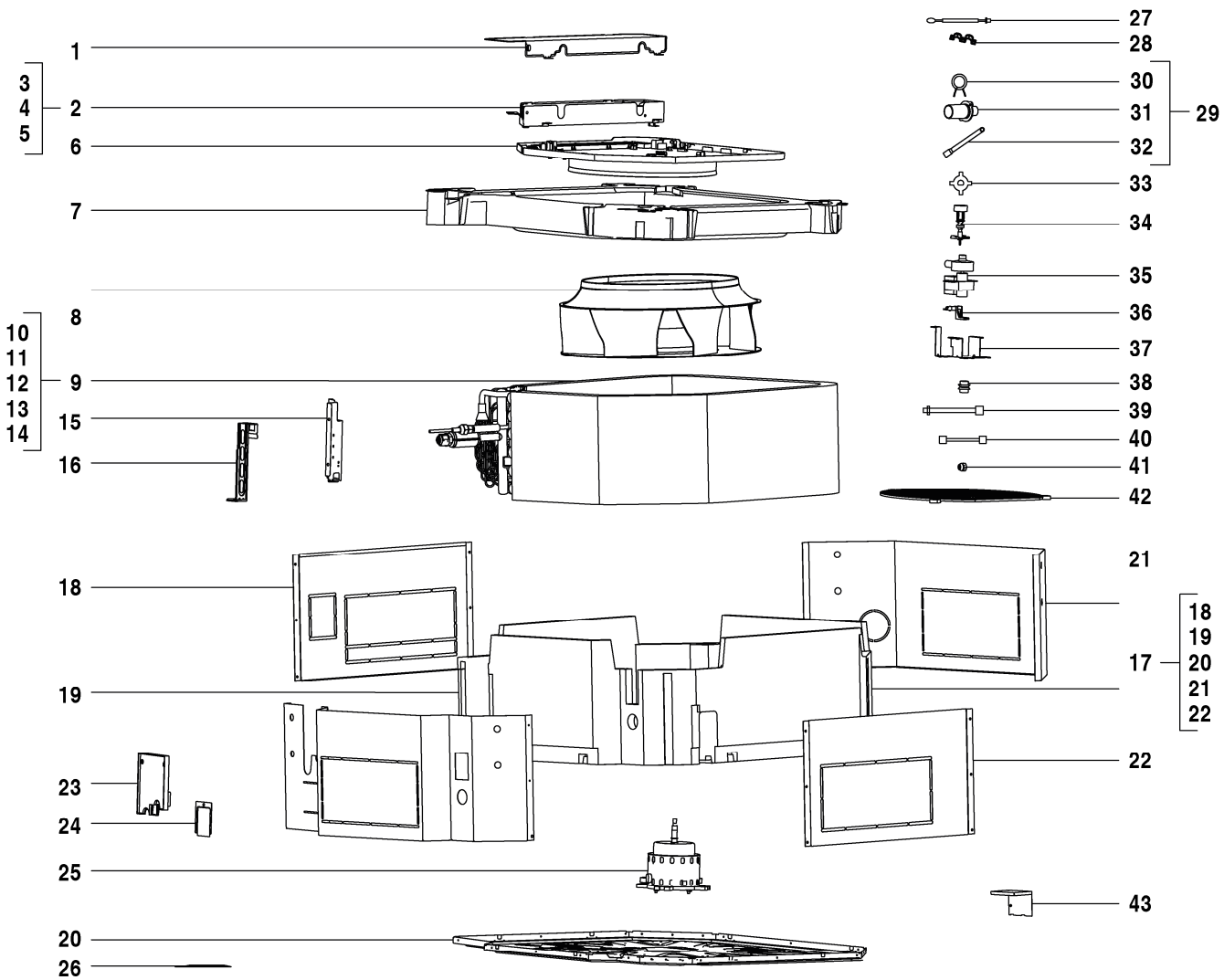

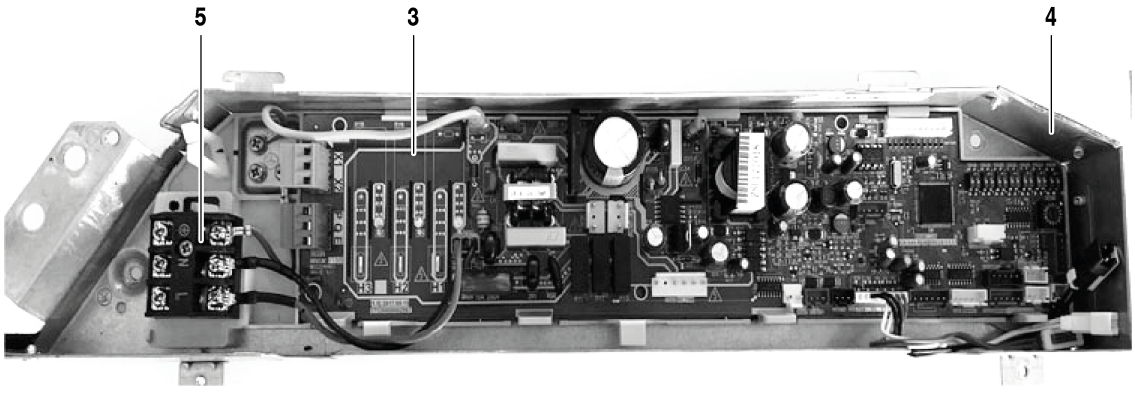

8738894894.aa.RO

AF-4CR 100-1 P	7 733 700 914
AF-4CR 112-1 P	7 733 700 915
AF-4CR 140-1 P	7 733 700 916
AF-4CR 90-1 P	7 733 700 913

Pos	Designação	N° de pedido	4CR 90-1 P	4CR 100-1 P	4CR 112-1 P	4CR 140-1 P												Observações
	Cabo de ligação AF-4C/4CR	8 750 501 444	■	■	■	■												

AF-4CR 100-1 P	7 733 700 914
AF-4CR 112-1 P	7 733 700 915
AF-4CR 140-1 P	7 733 700 916
AF-4CR 90-1 P	7 733 700 913

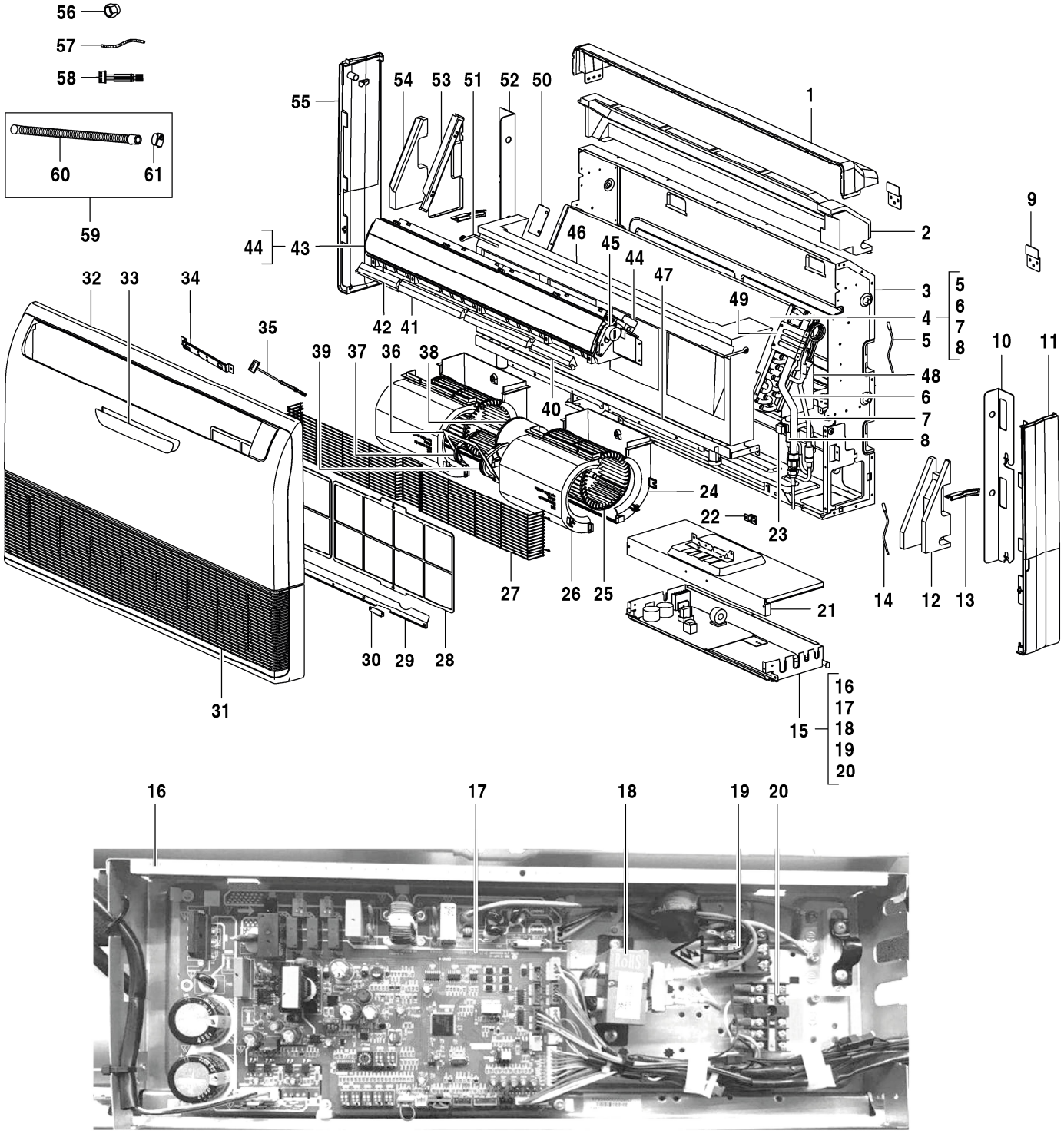

8738894842.aa.RO

AF-CF 36-1	7 733 701 489
AF-CF 45-1	7 733 701 490
AF-CF 56-1	7 733 701 491
AF-CF 71-1	7 733 701 492

Pos	Designação	N° de pedido	CF 36-1	CF 45-1	CF 56-1	CF 71-1												Observações
1	Painel posterior superior	7 739 831 862	■	■	■	■												
2	Envolvente	7 739 836 227	■	■	■	■												
3	Chassis	7 739 836 228	■	■	■	■												
4	Unidade evaporadora	7 739 831 869		■														
4	Unidade evaporadora	7 739 831 873			■	■												
4	Unidade evaporadora	8 733 501 721	■															
5	Sensor de temperatura do tubo	7 739 831 147	■	■	■	■												
6	Tubo de saída evaporador	7 739 831 870		■														
6	Tubo de saída evaporador	7 739 831 874			■	■												
6	Tubo de saída evaporador	8 733 501 723	■															
7	Tubo de entrada evaporador	7 739 831 871		■														
7	Tubo de entrada evaporador	7 739 831 875			■	■												
7	Tubo de entrada evaporador	8 733 501 722	■															
8	Válvula de expansão	7 739 831 491	■	■	■	■												
9	Braçadeira de instalação	7 739 836 226	■	■	■	■												
10	Suporte de válvulas	7 739 831 864	■	■	■	■												
11	Lateral esquerda	7 739 831 865	■	■	■	■												
12	Envolvente	7 739 836 241	■	■	■	■												
13	Grampo de fixação	7 739 831 854	■	■	■	■												
14	Sensor de temperatura do tubo	7 733 700 028	■															
14	Sensor de temperatura do tubo	7 739 834 388		■	■	■												
15	Comando	8 733 501 388	■	■	■	■												
16	Caixa de comando	7 739 836 231	■	■	■	■												
17	Placa principal	8 733 501 545	■	■	■	■												
18	Reatância	8 733 501 651	■	■	■	■												
19	Borne de ligação, 3p	7 739 831 566	■	■	■	■												
20	Borne de ligação	8 733 501 716	■	■	■	■												
21	Tampa ligações elétricas	7 739 836 229	■	■	■	■												
22	Prisão grelha ventilador	7 739 831 838	■	■	■	■												
23	Bobine válvula de expansão	7 739 831 358	■	■	■	■												
24	Tampa inferior ventilador	7 739 831 832	■	■	■	■												
25	Ventilador centrifugo	8 733 501 253	■	■	■	■												
26	Tampa inferior ventilador	7 739 836 235	■	■	■	■												
27	Almofada de borracha	8 733 501 638	■	■	■	■												
28	Filtro de ar	7 739 831 839	■	■	■	■												
29	Barra de fixação inferior	7 739 831 861	■	■	■	■												
30	Grampo de fixação	7 739 831 826	■	■	■	■												
31	Barra de fixação inferior	7 739 831 861	■	■	■	■												
32	Placa	8 733 501 603	■	■	■	■												
33	Display	8 733 501 335	■	■	■	■												
34	Display	8 733 501 337	■	■	■	■												
35	Cabo de ligação	8 733 501 277	■	■	■	■												
36	Barra de fixação	7 739 834 812	■	■	■	■												
37	Cobertura à esquerda	7 739 831 538	■	■	■	■												
38	Motor DC	7 739 834 661	■	■	■	■												
39	Cobertura à direita	7 739 831 541	■	■	■	■												
40	Espuma	7 739 836 242	■	■	■	■												
41	Espuma	7 739 836 243	■	■	■	■												
42	Espuma	7 739 836 244	■	■	■	■												
43	Painel saída de ar	7 739 831 844	■	■	■	■												
44	Motor do defletor	7 739 831 474	■	■	■	■												
45	Motor do defletor	7 739 831 866	■	■	■	■												

AF-CF 36-1	7 733 701 489
AF-CF 45-1	7 733 701 490
AF-CF 56-1	7 733 701 491
AF-CF 71-1	7 733 701 492

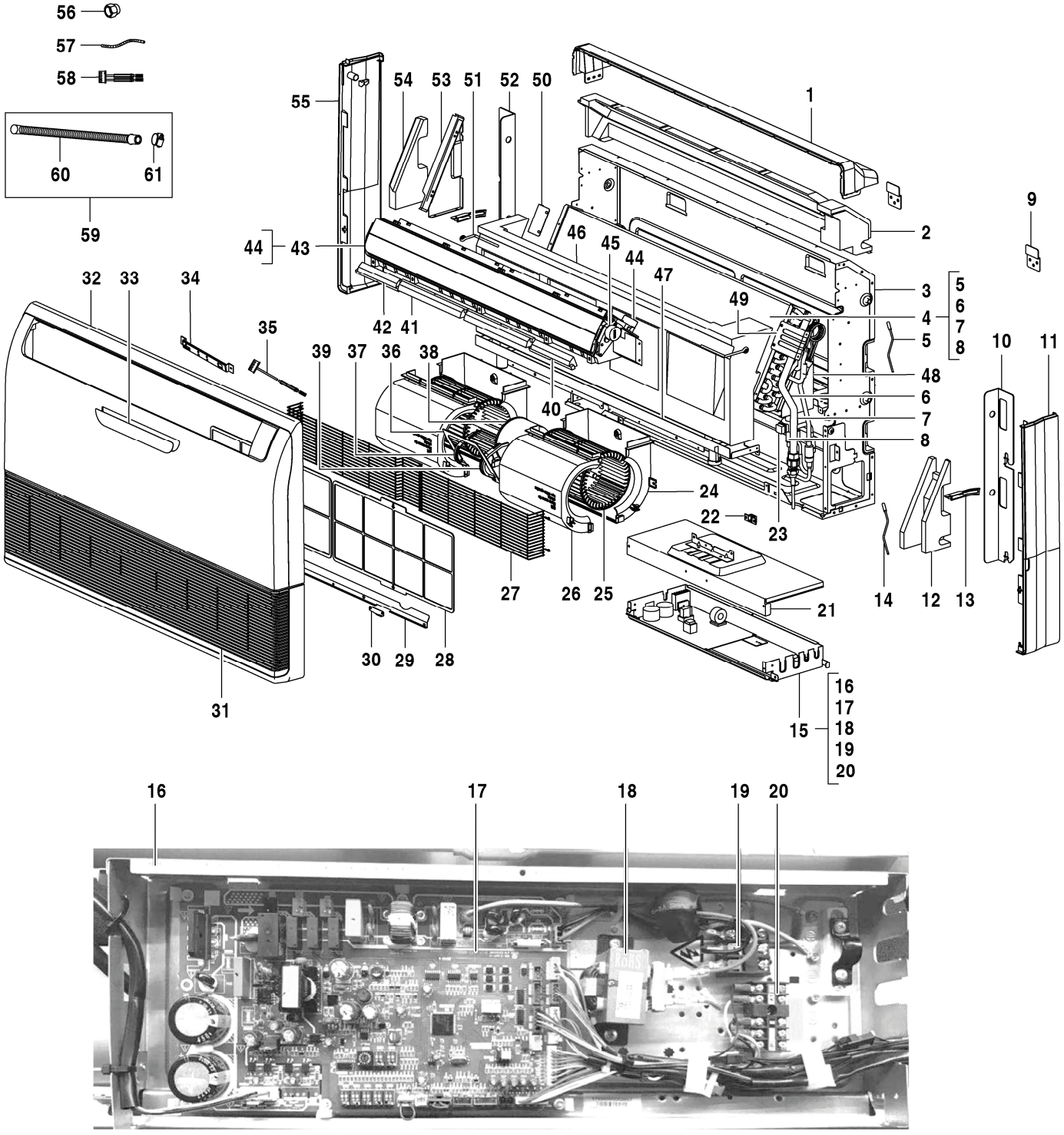

8738894842.aa.RO

AF-CF 36-1	7 733 701 489
AF-CF 45-1	7 733 701 490
AF-CF 56-1	7 733 701 491
AF-CF 71-1	7 733 701 492

Pos	Designação	N° de pedido	CF 36-1	CF 45-1	CF 56-1	CF 71-1												Observações
46	Bandeja de condensados	7 739 836 239	■	■	■	■												
47	Barra intermédia	7 739 831 841	■	■	■	■												
48	Suporte esquerdo do evaporador	7 739 831 853	■	■	■	■												
49	Suporte esquerdo do evaporador	7 739 831 863	■	■	■	■												
50	Suporte direito do evaporador	7 739 831 859	■	■	■	■												
51	Suporte	7 739 831 849	■	■	■	■												
52	Suporte de válvulas	7 739 831 860	■	■	■	■												
53	Envolvente	7 739 836 240	■	■	■	■												
54	Placa de suporte	7 739 831 850	■	■	■	■												
55	Lateral esquerda	7 739 831 858	■	■	■	■												
56	Porca de cobre	7 739 836 168			■	■												
56	Porca de cobre	7 739 836 222	■	■														
57	Sonda de temperatura ambiente	7 739 834 401	■	■	■	■												
58	Cabo de ligação	8 733 501 277	■	■	■	■												
59	Acessórios	7 739 836 233	■	■	■	■												
60	Dreno	7 739 831 834	■	■	■	■												
61	Abraçadeira tubo de água	8 733 501 341	■	■	■	■												
	Adaptador Set CCB (400mm)	8 750 501 441	■	■	■	■												
	Cabo de ligação AF-IDU	8 750 501 446	■	■	■	■												

AF-CF 36-1	7 733 701 489
AF-CF 45-1	7 733 701 490
AF-CF 56-1	7 733 701 491
AF-CF 71-1	7 733 701 492

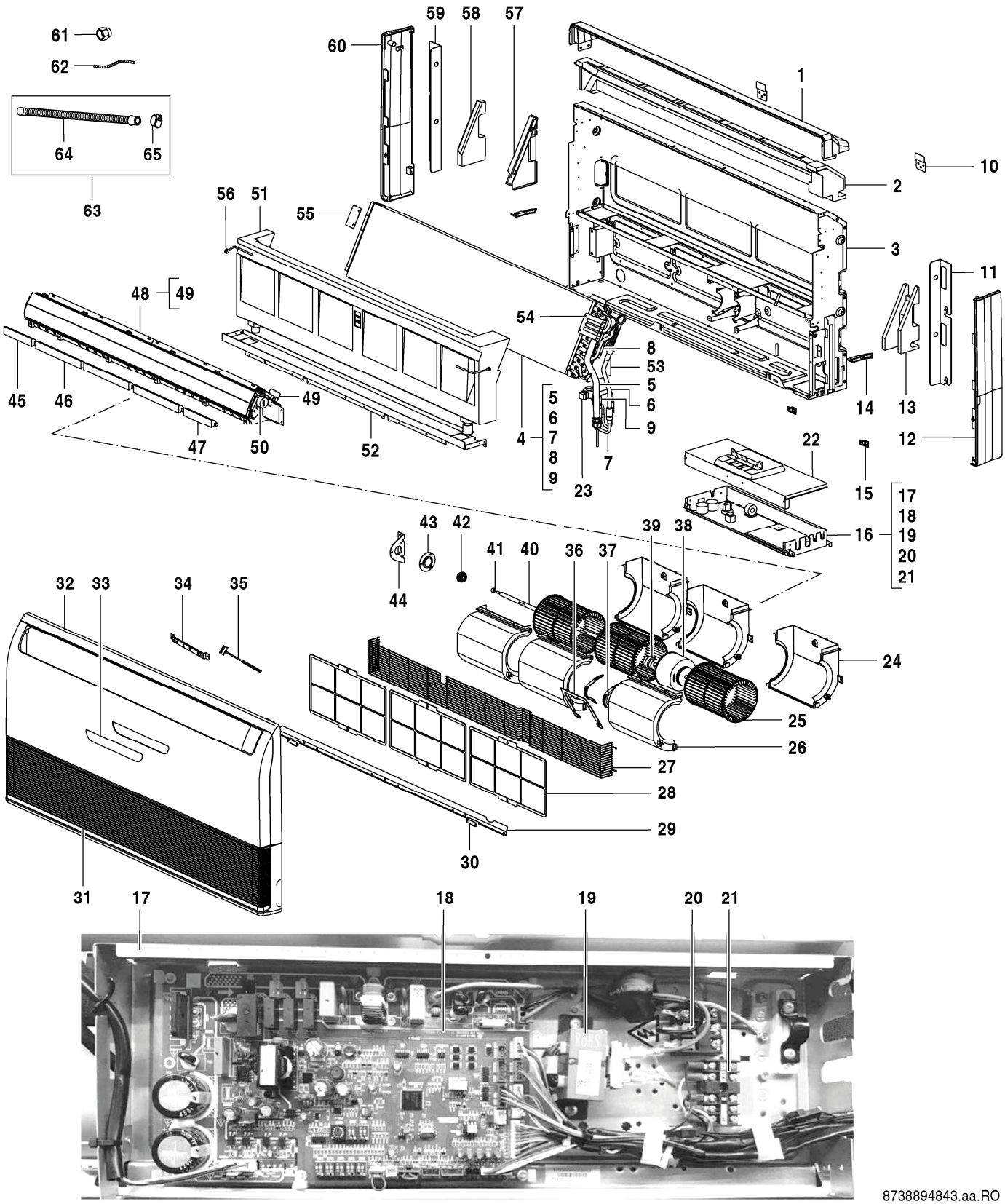

AF-CF 80-1	7 733 701 493
AF-CF 90-1	7 733 701 494

Pos	Designação	N° de pedido	CF 80-1	CF 90-1															Observações
1	Painel posterior superior	7 739 836 270	■	■															
2	Envolvente	7 739 836 272	■	■															
3	Chassis	7 739 836 273	■	■															
4	Unidade evaporadora	7 739 831 888	■	■															
5	Tubo de saída evaporador	7 739 831 889	■	■															
6	Tubo de entrada evaporador	7 739 836 288	■	■															
7	Válvula de expansão	7 739 831 491	■	■															
8	Sensor de temperatura do tubo	7 739 834 834	■	■															
9	Sensor de temperatura do tubo	7 739 834 388	■	■															
10	Braçadeira de instalação	7 739 836 226	■	■															
11	Suporte de válvulas	7 739 831 864	■	■															
12	Lateral esquerda	7 739 831 865	■	■															
13	Envolvente	7 739 836 241	■	■															
14	Grampo de fixação	7 739 831 854	■	■															
15	Prisão grelha ventilador	7 739 831 838	■	■															
16	Comando	8 733 501 388	■	■															
17	Caixa de comando	7 739 836 231	■	■															
18	Placa principal	8 733 501 545	■	■															
19	Reatância	8 733 501 651	■	■															
20	Borne de ligação, 3p	7 739 831 566	■	■															
21	Borne de ligação	8 733 501 716	■	■															
22	Tampa ligações elétricas	7 739 836 229	■	■															
23	Bobine válvula de expansão	7 739 831 358	■	■															
24	Tampa inferior ventilador	7 739 831 832	■	■															
25	Ventilador centrifugo	8 733 501 253	■	■															
26	Tampa inferior ventilador	7 739 836 235	■	■															
27	Almofada de borracha	8 733 501 639	■	■															
28	Filtro de ar	7 739 831 885	■	■															
29	Barra de fixação inferior	7 739 831 884	■	■															
30	Grampo de fixação	7 739 831 826	■	■															
31	Grelha de proteção ventilador	7 739 831 886	■	■															
32	Placa	8 733 501 602	■	■															
33	Display	8 733 501 335	■	■															
34	Display	8 733 501 337	■	■															
35	Cabo de ligação	8 733 501 277	■	■															
36	Barra de fixação	7 739 834 812	■	■															
37	Cobertura à esquerda	7 739 831 538	■	■															
38	Motor DC	7 739 836 274	■	■															
39	Cobertura à direita	7 739 831 541	■	■															
40	Veio	7 739 831 887	■	■															
41	Rolamento	7 739 831 455	■	■															
42	Apoio	7 739 831 638	■	■															
43	Suporte	7 739 831 639	■	■															
44	Suporte de fixação	7 739 831 883	■	■															
45	Espuma	7 739 836 298	■	■															
46	Espuma	7 739 836 243	■	■															
47	Espuma	7 739 836 244	■	■															
48	Painel saída de ar	7 739 831 878	■	■															
49	Motor do defletor	7 739 831 474	■	■															
50	Motor do defletor	7 739 831 866	■	■															
51	Bandeja de condensados	7 739 836 289	■	■															
52	Barra intermédia	7 739 831 881	■	■															

AF-CF 80-1	7 733 701 493
AF-CF 90-1	7 733 701 494

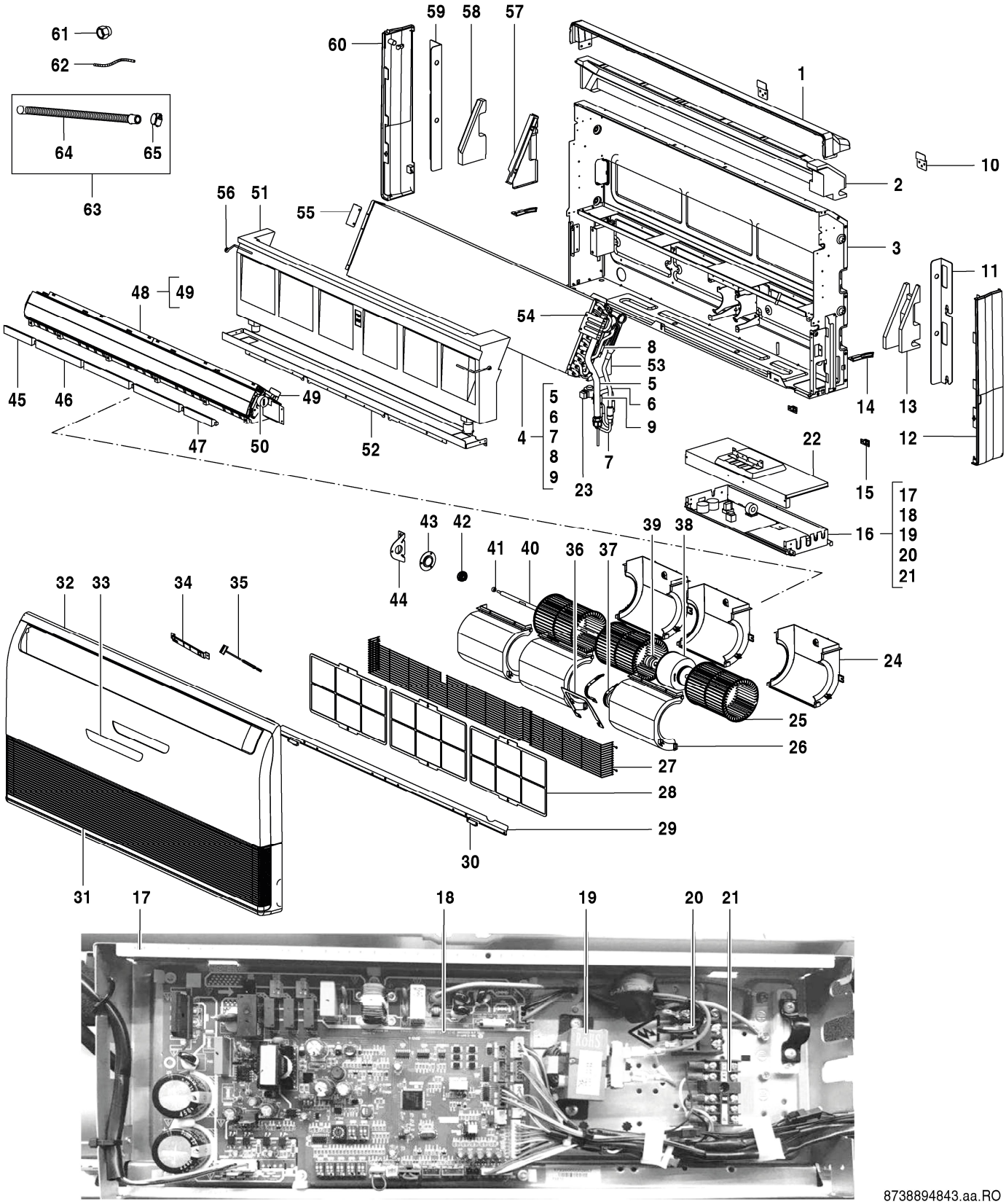

AF-CF 80-1	7 733 701 493
AF-CF 90-1	7 733 701 494

Pos	Designação	N° de pedido	CF 80-1	CF 90-1															Observações
53	Suporte esquerdo do evaporador	7 739 831 853	■	■															
54	Suporte esquerdo do evaporador	7 739 831 863	■	■															
55	Suporte direito do evaporador	7 739 831 859	■	■															
56	Suporte	7 739 831 849	■	■															
57	Envolvente	7 739 836 240	■	■															
58	Placa de suporte	7 739 831 850	■	■															
59	Suporte de válvulas	7 739 831 860	■	■															
60	Lateral esquerda	7 739 831 858	■	■															
61	Porca de cobre	7 739 836 168	■	■															
62	Sonda de temperatura ambiente	7 739 834 401	■	■															
63	Acessórios	7 739 836 233	■	■															
64	Dreno	7 739 831 834	■	■															
65	Abraçadeira tubo de água	8 733 501 341	■	■															
	Adaptador Set CCB (400mm)	8 750 501 441	■	■															
	Cabo de ligação AF-IDU	8 750 501 446	■	■															

AF-CF 80-1	7 733 701 493
AF-CF 90-1	7 733 701 494

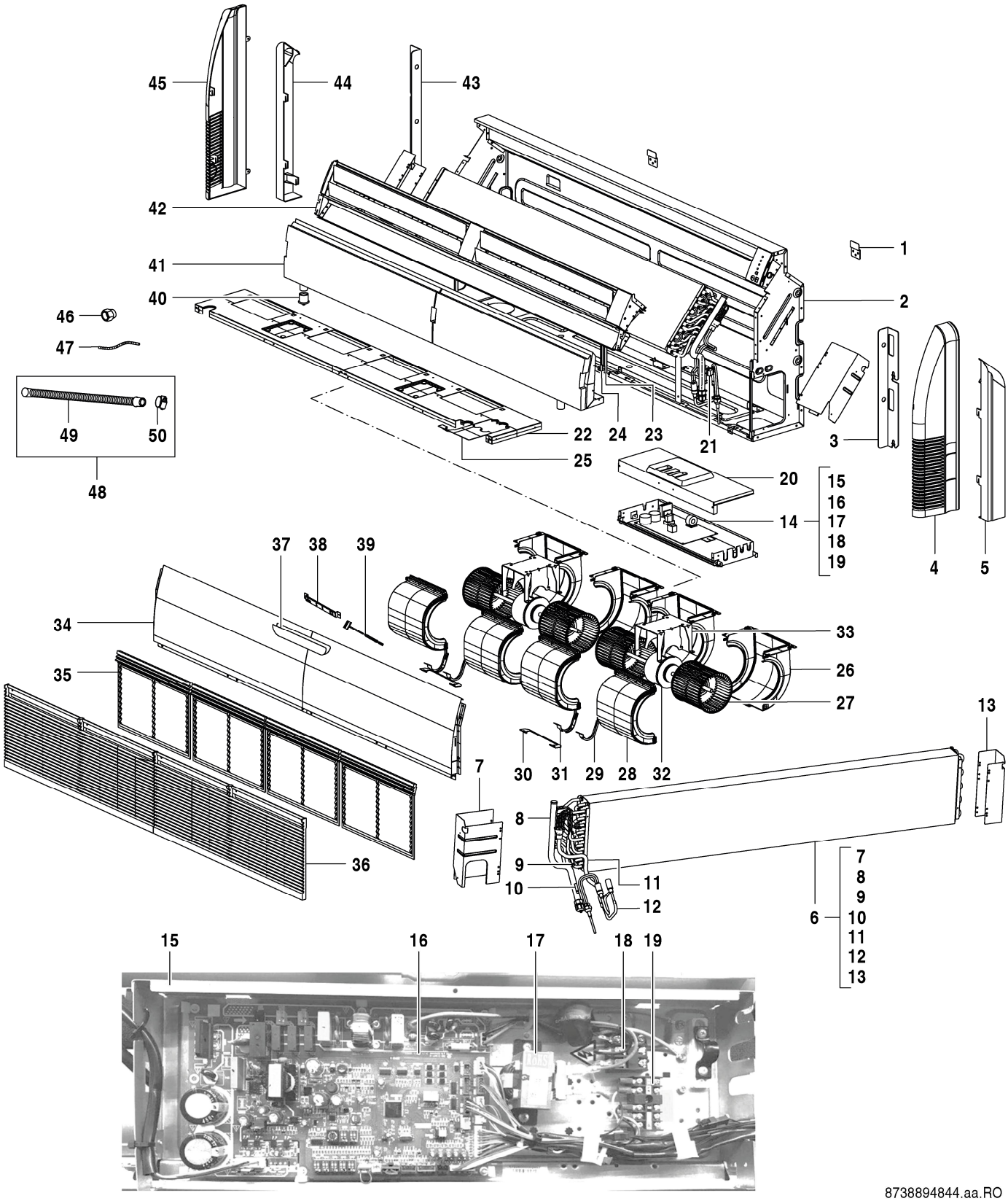

AF-CF 112-1	7 733 701 495
AF-CF 140-1	7 733 701 496

Pos	Designação	N° de pedido	CF 112-1	CF 140-1															Observações
1	Braçadeira de instalação	7 739 836 226	■	■															
2	Chassis	8 733 501 255	■	■															
3	Suporte de válvulas	7 739 831 864	■	■															
4	Lateral esquerda	7 739 831 899	■	■															
5	Tampa lateral esquerda	7 739 831 898	■	■															
6	Unidade evaporadora	8 733 501 439	■	■															
7	Suporte esquerdo do evaporador	8 733 501 583	■	■															
8	Tubo de saída evaporador	7 739 836 256	■	■															
9	Sensor de temperatura do tubo	7 739 831 147	■	■															
10	Sensor de temperatura do tubo	7 739 834 388	■	■															
11	Tubo de entrada evaporador	7 739 836 255	■	■															
12	Válvula de expansão	7 739 831 062	■	■															
13	Suporte esquerdo do evaporador	8 733 501 584	■	■															
14	Comando	8 733 501 389	■	■															
15	Caixa de comando	7 739 836 231	■	■															
16	Placa principal	8 733 501 544	■	■															
17	Reatância	8 733 501 651	■	■															
18	Borne de ligação, 3p	7 739 831 566	■	■															
19	Borne de ligação	8 733 501 716	■	■															
20	Tampa ligações elétricas	7 739 831 921	■	■															
21	Bobine válvula de expansão	7 739 831 358	■	■															
22	Barra intermédia	7 739 836 247	■	■															
23	Suporte do filtro	7 739 831 905	■	■															
24	Suporte do filtro	7 739 831 908	■	■															
25	Tampa fixação tubos	7 739 831 902	■	■															
26	Tampa inferior ventilador	7 739 831 907	■	■															
27	Ventilador Centrifugo	7 739 831 911	■	■															
28	Tampa superior ventilador	7 739 831 906	■	■															
29	Cobertura à esquerda	7 739 831 538	■	■															
30	Barra de fixação	7 739 834 812	■	■															
31	Cobertura à direita	7 739 831 541	■	■															
32	Motor DC	7 739 834 661	■	■															
33	Suporte de motor	7 739 836 251	■	■															
34	Tampa bandeja condensados	8 733 501 311	■	■															
35	Filtro de ar	7 739 831 909	■	■															
36	Grelha de entrada de ar	7 739 831 910	■	■															
37	Display	8 733 501 335	■	■															
38	Display	8 733 501 337	■	■															
39	Cabo de ligação	8 733 501 277	■	■															
40	Tampa plástica	7 739 831 903	■	■															
41	Bandeja de condensados	7 739 836 252	■	■															
42	Painel saída de ar	7 739 836 245	■	■															
43	Suporte de válvulas	7 739 831 860	■	■															
44	Tampa lateral direita	7 739 831 923	■	■															
45	Lateral direita	7 739 831 922	■	■															
46	Porca de cobre	7 739 836 168	■	■															
47	Sonda de temperatura ambiente	8 733 501 655	■	■															
48	Acessórios	7 739 836 233	■	■															
49	Dreno	7 739 831 834	■	■															
50	Abraçadeira tubo de água	8 733 501 341	■	■															
	Adaptador Set CCB (400mm)	8 750 501 441	■	■															
	Cabo de ligação AF-IDU	8 750 501 446	■	■															

AF-CF 112-1	7 733 701 495
AF-CF 140-1	7 733 701 496

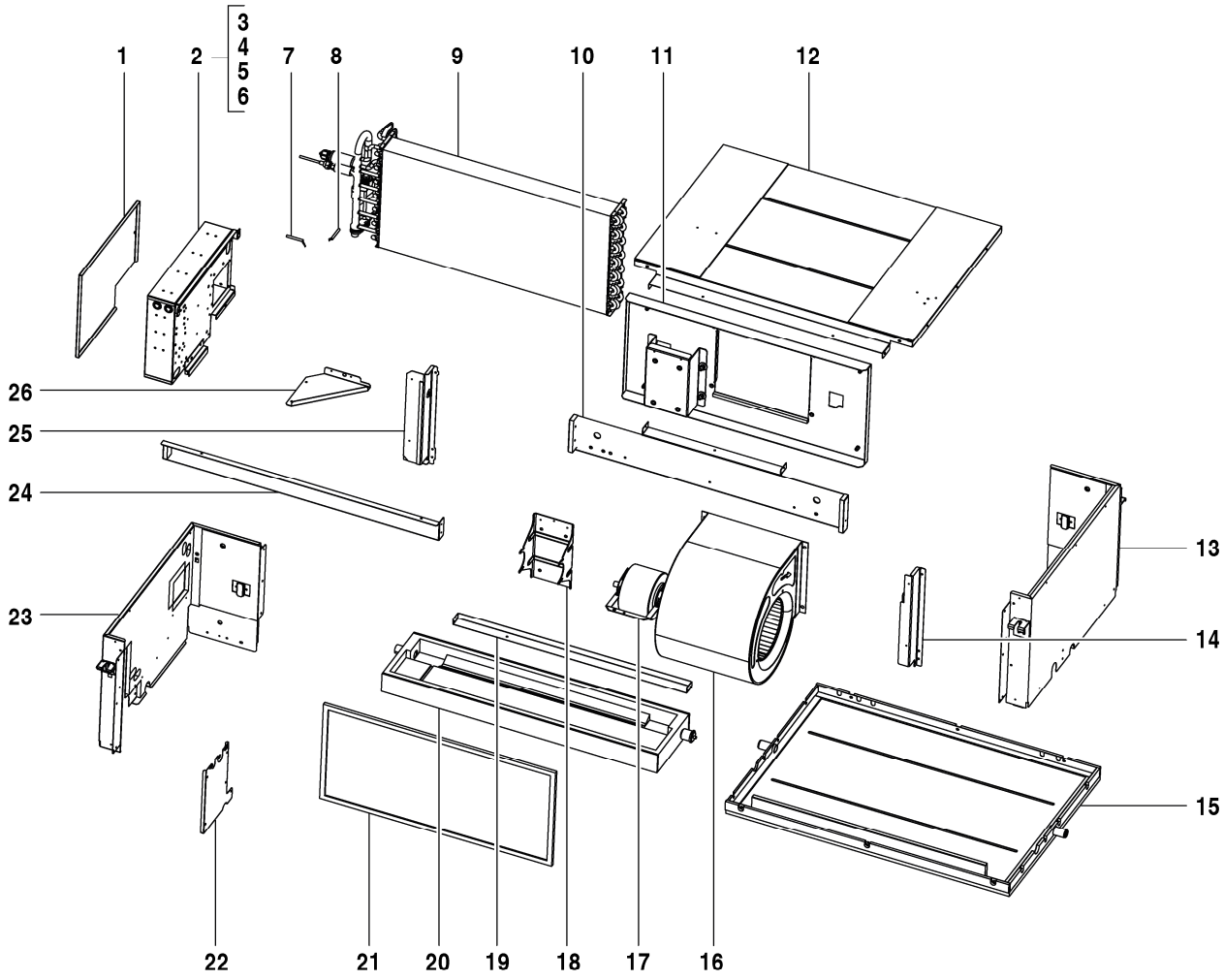

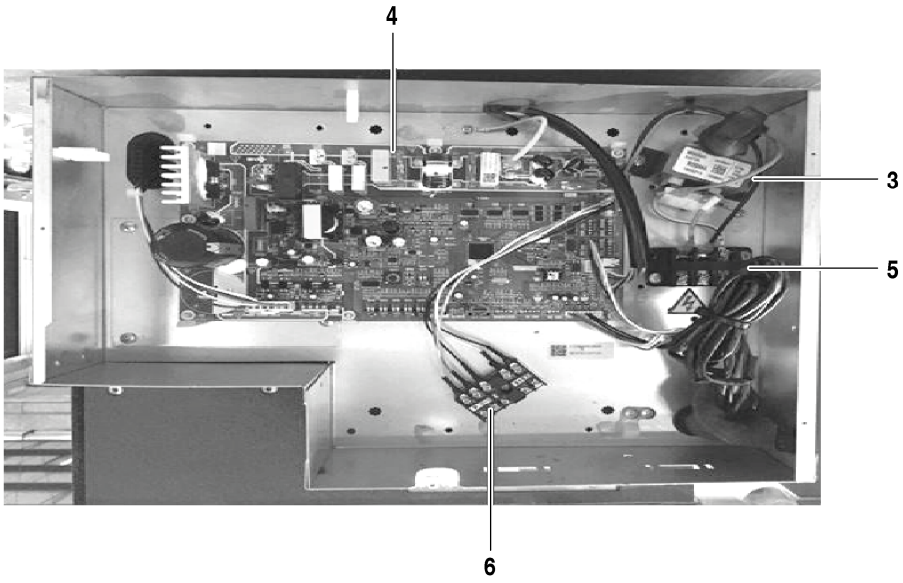

8738894954.aa.RO

AF-DH 71-1	7 733 700 947
AF-DH 80-1	7 733 700 948

Pos	Designação	N° de pedido	DH 71-1	DH 80-1															Observações
1	Tampa ligações elétricas	7 739 834 695	■	■															
2	Bandeja de condensados	8 733 501 898	■	■															
3	Reatância	7 739 834 837	■	■															
4	Placa principal IDU	8 733 501 902	■	■															
5	Borne de ligação	8 733 501 716	■	■															
6	Borne de ligação, 3p	7 739 831 674	■	■															
7	Sonda de temperatura ambiente	7 739 831 203	■	■															
8	Sensor de temperatura do tubo	7 739 834 388	■	■															
9	Unidade evaporadora	8 733 501 900	■	■															
10	Flange inferior	7 739 831 708	■	■															
11	Motor do ventilador set	8 733 501 903	■	■															
12	Tampa em cima	7 739 836 315	■	■															
13	Lateral esquerda	7 739 831 711	■	■															
14	Suporte evaporador	7 739 836 316	■	■															
15	Chassis	7 739 836 317	■	■															
16	Ventilador centrifugo	8 733 501 897	■	■															
17	Motor DC	8 733 501 896	■	■															
18	Suporte de motor	7 739 834 804	■	■															
19	Barra de fixação posterior	7 739 831 717	■	■															
20	Bandeja de condensados	7 739 831 718	■	■															
21	Filtro	7 739 831 716	■	■															
22	Tampa fixação tubos	7 739 831 719	■	■															
23	Peça lateral	8 733 501 676	■	■															
24	Barra de fixação	7 739 831 722	■	■															
25	Suporte direito do evaporador	7 739 831 723	■	■															
26	Placa	7 739 836 324	■	■															
	Adaptador Set CCB (400mm)	8 750 501 441	■	■															
	Cabo de ligação AF-IDU	8 750 501 446	■	■															

AF-DH 71-1	7 733 700 947
AF-DH 80-1	7 733 700 948

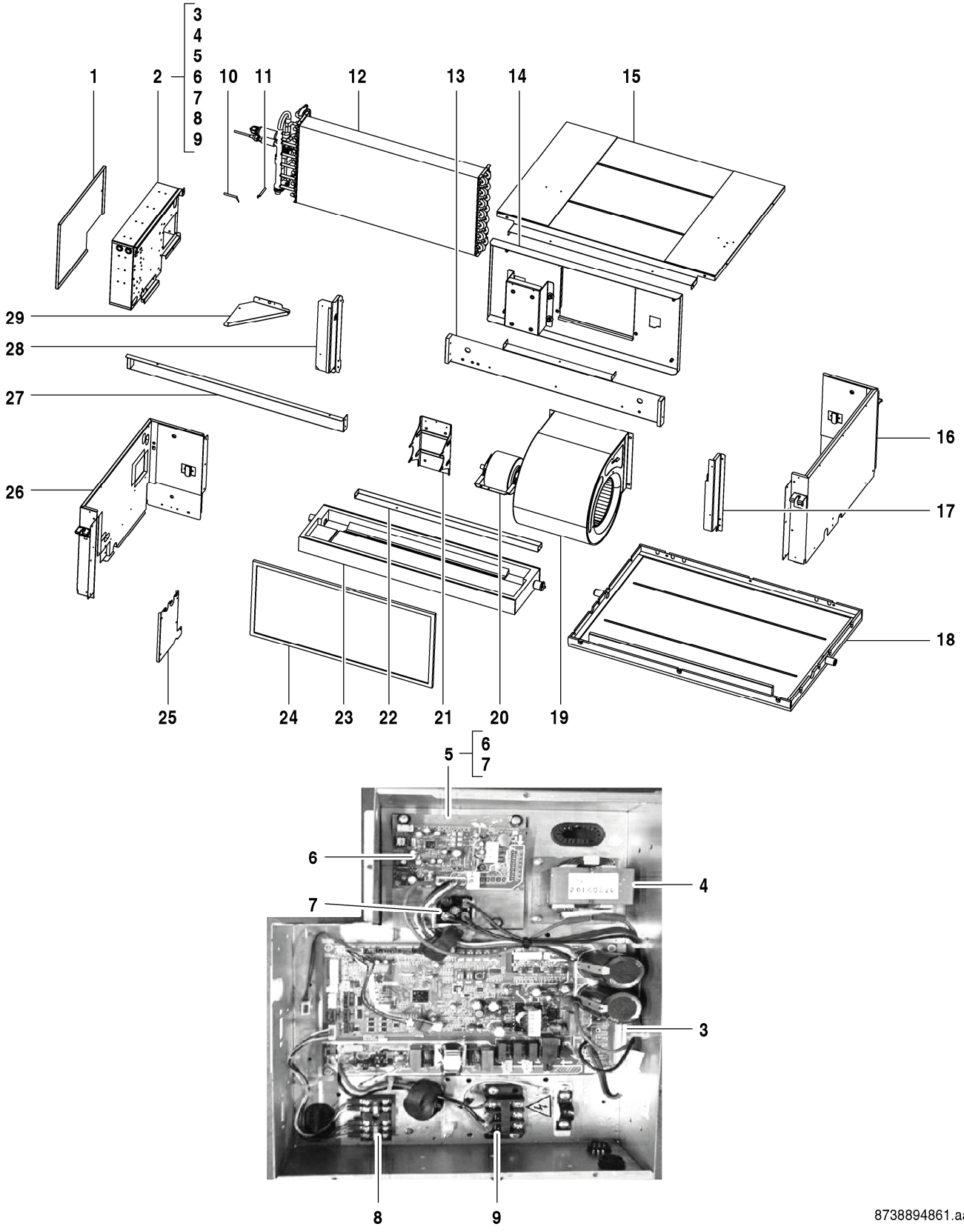

8738894861.aa.RO

AF-DH 90-1	7 733 700 949
AF-DH 112-1	7 733 700 950

Pos	Designação	N° de pedido	DH 90-1	DH 112-1															Observações
1	Tampa ligações elétricas	7 739 834 695	■	■															
2	Comando	8 733 501 395	■	■															
3	Placa principal	8 733 501 547	■	■															
4	Reatância	7 739 834 838	■	■															
5	Dissipador de calor	8 733 501 645	■	■															
6	Ponte retificadora	7 739 831 114	■	■															
7	Placa de circuito impresso	8 733 501 513	■	■															
8	Borne de ligação	8 733 501 716	■	■															
9	Borne de ligação, 3p	7 739 831 674	■	■															
10	Sonda de temperatura ambiente	7 739 831 203	■	■															
11	Sensor de temperatura do tubo	7 739 834 388	■	■															
12	Unidade evaporadora	7 739 831 725	■	■															
13	Flange inferior	7 739 831 708	■	■															
14	Motor do ventilador set	7 739 836 334	■	■															
15	Tampa em cima	7 739 836 315	■	■															
16	Lateral esquerda	7 739 831 711	■	■															
17	Suporte evaporador	7 739 836 316	■	■															
18	Chassis	7 739 836 317	■	■															
19	Ventilador centrifugo	7 739 834 636	■	■															
20	Motor DC	7 739 836 336	■	■															
21	Suporte de motor	7 739 834 804	■	■															
22	Barra de fixação posterior	7 739 831 717	■	■															
23	Bandeja de condensados	7 739 831 718	■	■															
24	Filtro	7 739 831 716	■	■															
25	Tampa fixação tubos	7 739 831 719	■	■															
26	Peça lateral	8 733 501 676	■	■															
27	Barra de fixação	7 739 831 722	■	■															
28	Suporte direito do evaporador	7 739 831 723	■	■															
29	Placa	7 739 836 324	■	■															
	Adaptador Set CCB (400mm)	8 750 501 441	■	■															
	Cabo de ligação AF-IDU	8 750 501 446	■	■															

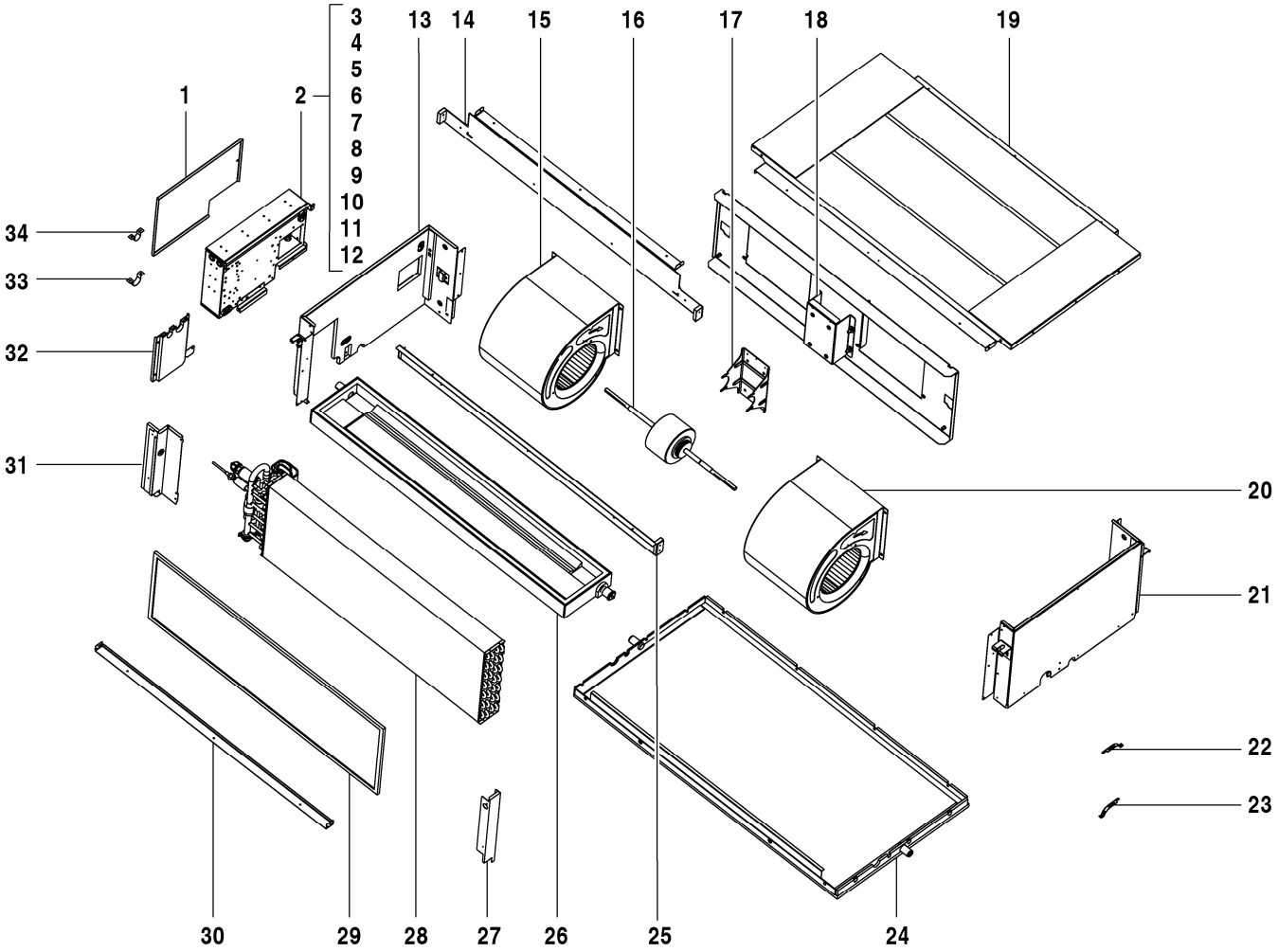

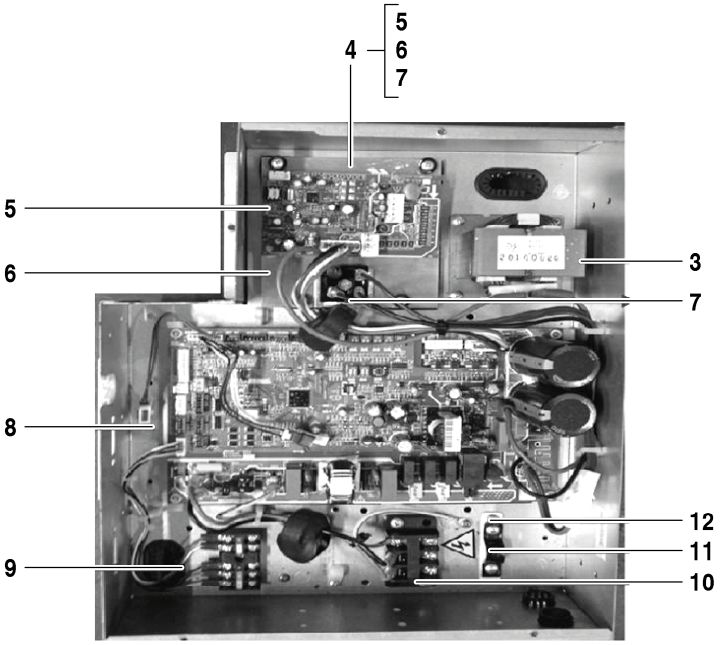

8738894862.aa.RO

AF-DH 140-1	7 733 700 951
AF-DH 160-1	7 733 700 952

Pos	Designação	N° de pedido	DH 140-1	DH 160-1															Observações
1	Tampa ligações elétricas	7 739 834 695	■	■															
2	Comando	8 733 501 390	■	■															
3	Reatância	7 739 834 838	■	■															
4	Dissipador de calor	8 733 501 645	■	■															
5	Placa de circuito impresso	8 733 501 513	■	■															
6	Dissipador de calor	8 733 501 643	■	■															
7	Ponte retificadora	7 739 831 114	■	■															
8	Placa principal	8 733 501 547	■	■															
9	Borne de ligação	8 733 501 716	■	■															
10	Borne de ligação, 3p	7 739 831 674	■	■															
11	Abraçadeira de cabos	7 739 834 640	■	■															
12	Borne de ligação	7 739 834 781	■	■															
13	Peça lateral	8 733 501 677	■	■															
14	Barra de fixação superior	7 739 831 744	■	■															
15	Ventilador centrifugo	7 739 834 635	■	■															
16	Motor	7 739 834 801	■	■															
17	Suporte de motor	7 739 834 804	■	■															
18	Motor do ventilador	7 739 834 743	■	■															
19	Painel superior	7 739 834 869	■	■															
20	Ventilador centrifugo	7 739 834 636	■	■															
21	Lateral esquerda	7 739 834 782	■	■															
22	Sensor de temperatura do tubo	7 739 834 388	■	■															
23	Sonda de temperatura ambiente	7 739 831 203	■	■															
24	Chassis	8 733 501 260	■	■															
25	Barra de fixação	7 739 831 746	■	■															
26	Bandeja de condensados	7 739 831 747	■	■															
27	Suporte evaporador	7 739 834 854	■	■															
28	Unidade evaporadora	7 739 831 749	■	■															
29	Filtro	7 739 831 751	■	■															
30	Barra de suporte	7 739 831 752	■	■															
31	Suporte direito do evaporador	7 739 831 753	■	■															
32	Tampa fixação tubos	7 739 831 719	■	■															
33	Clip fixação tubos	7 739 831 754	■	■															
34	Clip fixação tubos	7 739 831 755	■	■															
	Adaptador Set CCB (400mm)	8 750 501 441	■	■															
	Cabo de ligação AF-IDU	8 750 501 446	■	■															

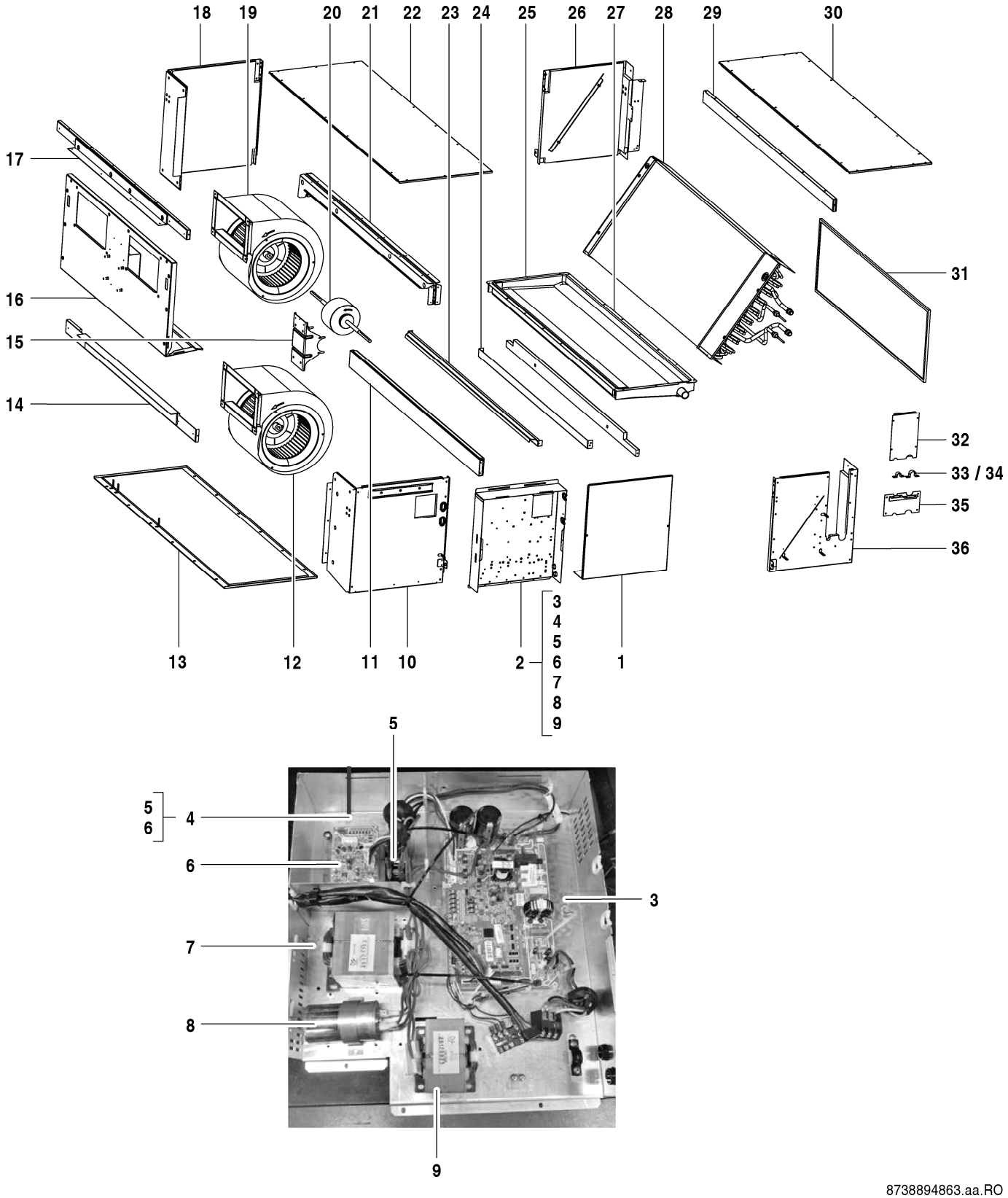

8738894863.aa.RO

AF-DH 200-1	7 733 700 953
AF-DH 250-1	7 733 700 954
AF-DH 280-1	7 733 700 955

Pos	Designação	N° de pedido	DH 200-1	DH 250-1	DH 280-1														Observações
1	Tampa ligações elétricas	8 733 501 317	■	■	■														
2	Comando	8 733 501 393	■	■	■														
3	Placa principal	8 733 501 549	■	■	■														
4	Dissipador de calor	8 733 501 646	■	■	■														
5	Ponte retificadora	7 739 831 114	■	■	■														
6	Placa de circuito impresso	8 733 501 512	■	■	■														
7	Reatância	8 733 501 652	■	■	■														
8	Condensador	8 733 501 250	■	■	■														
9	Reatância	8 733 501 647	■	■	■														
10	Peça lateral	8 733 501 675	■	■	■														
11	Barra de fixação inferior	7 739 831 760	■	■	■														
12	Ventilador centrifugo	7 739 834 637	■	■	■														
13	Chassis	8 733 501 259	■	■	■														
14	Flange inferior	7 739 831 784	■	■	■														
15	Suporte painel	8 733 501 699	■	■	■														
16	Motor do ventilador set	8 733 501 580	■	■	■														
17	Barra de fixação superior	7 739 834 759	■	■	■														
18	Lateral esquerda	7 739 834 783	■	■	■														
19	Tampa ventilador	7 739 834 642	■	■	■														
20	Motor DC	8 733 501 248	■	■	■														
21	Barra de fixação superior	7 739 834 623	■	■	■														
22	Painel superior	7 739 834 870	■	■	■														
23	Barra de fixação inferior	7 739 831 779	■	■	■														
24	Flange inferior	7 739 831 784	■	■	■														
25	Bandeja de condensados	7 739 831 770	■	■	■														
26	Lateral esquerda	7 739 831 766	■	■	■														
27	Bandeja de condensados	7 739 831 778	■	■	■														
28	Unidade evaporadora	8 733 501 440	■	■	■														
29	Travessa superior	7 739 834 760	■	■	■														
30	Painel superior	7 739 831 764	■	■	■														
31	Filtro de ar	8 733 501 211	■	■	■														
32	Tampa fixação tubos	8 733 501 617	■	■	■														
33	Clip fixação tubos	7 739 831 754	■	■	■														
34	Clip fixação tubos	7 739 831 755	■	■	■														
35	Tampa fixação tubos	8 733 501 618	■	■	■														
36	Peça lateral	8 733 501 678	■	■	■														
	Adaptador Set CCB (400mm)	8 750 501 441	■	■	■														
	Cabo de ligação AF-IDU	8 750 501 446	■	■	■														

AF-DH 200-1	7 733 700 953
AF-DH 250-1	7 733 700 954
AF-DH 280-1	7 733 700 955

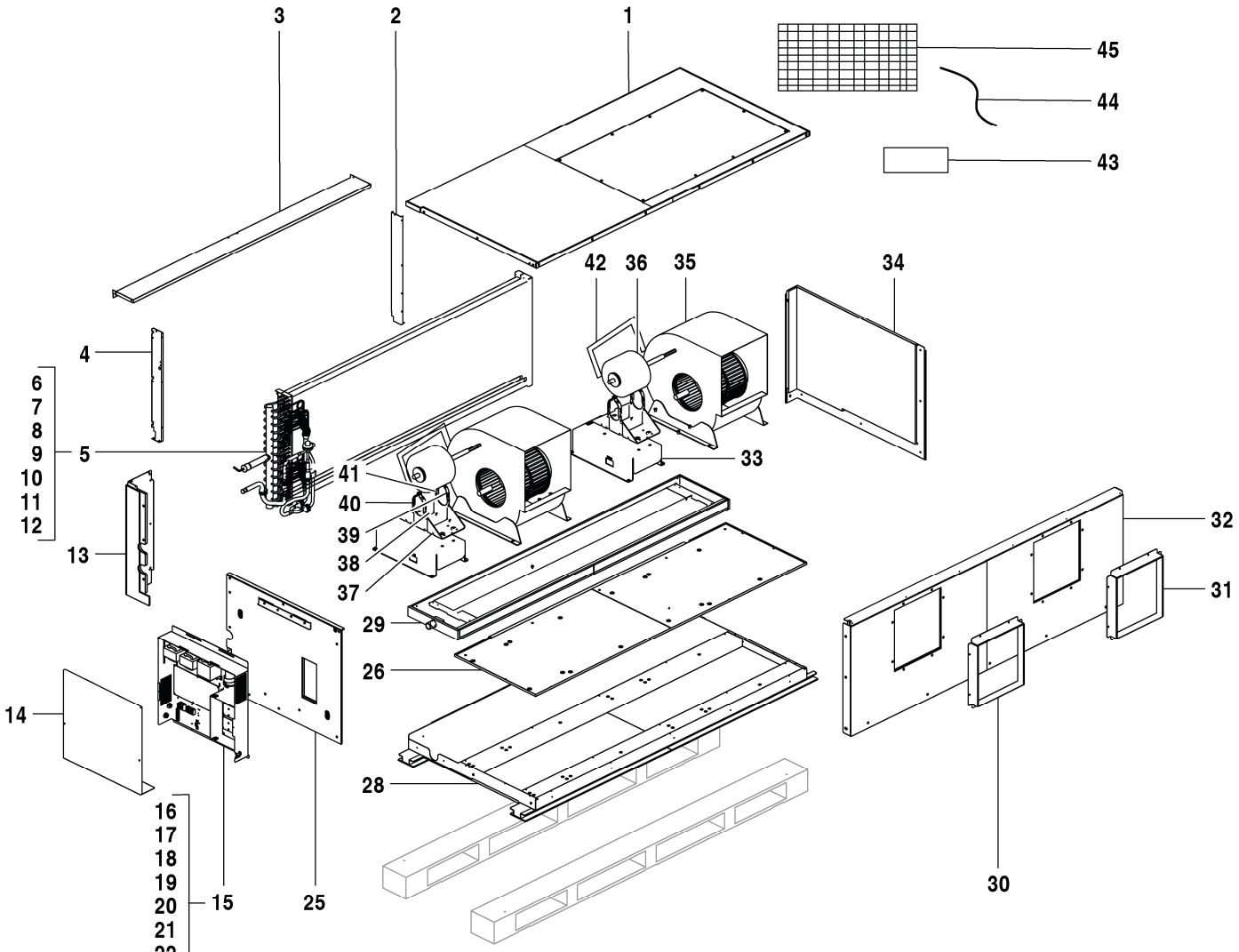

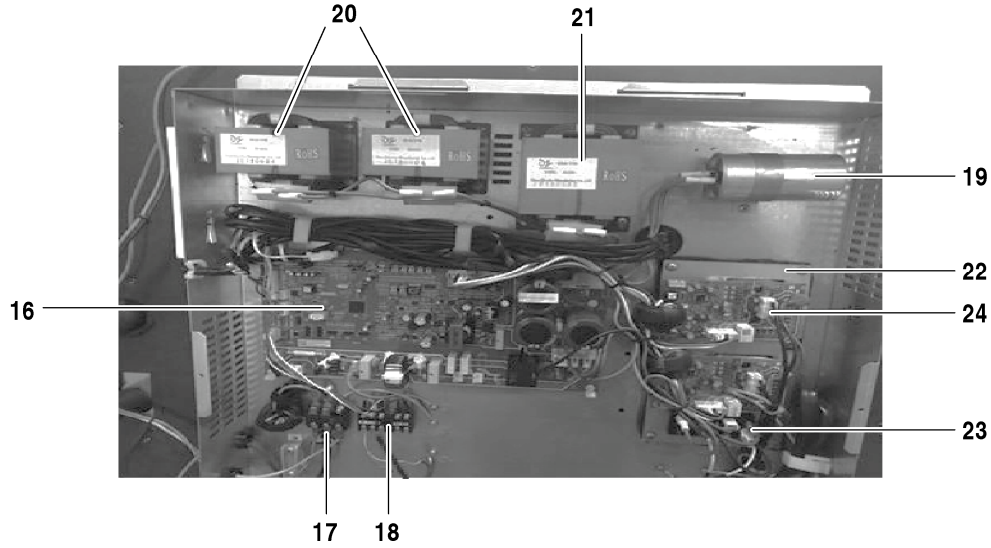

6721903756.ab.RO

Pos	Designação	N° de pedido	AF-DH 400-1																Observações
1	Tampa	8 750 501 515	■																
2	Vedação	8 750 501 516	■																
3	Barra de fixação motor	8 750 501 517	■																
4	Vedação	8 750 501 518	■																
5	Unidade evaporadora	8 750 501 519	■																
6	Tubo de entrada evaporador	8 750 501 520	■																
7	Sensor de temperatura do tubo	7 739 831 147	■																
8	Sensor de temperatura do tubo	8 733 501 621	■																
9	Tubo de entrada evaporador	8 750 501 521	■																
10	Válvula de regulação (elétrica)	8 750 501 522	■																
11	Válvula de expansão	8 733 501 503	■																
12	Bobine válvula de expansão	8 733 501 506	■																
13	Cobertura à esquerda	8 750 501 523	■																
14	Tampa ligações elétricas	8 750 501 524	■																
15	Bandeja de condensados	8 750 501 525	■																
16	Placa principal AF-DH 40-56kW	8 750 501 476	■																
17	Borne de ligação, 3p	7 739 831 566	■																
18	Borne de ligação	8 733 501 716	■																
19	Condensador	8 733 501 250	■																
20	Reatância	7 739 830 850	■																
21	Reatância	8 733 501 647	■																
22	Dissipador de calor	8 750 501 527	■																
23	Placa de circuito impresso	8 733 501 512	■																
24	Ponte retificadora	7 739 831 114	■																
25	Peça lateral	8 750 501 528	■																
26	Bandeja de condensados	8 750 501 529	■																
28	Chassis	8 750 501 531	■																
29	Bandeja de condensados	8 750 501 532	■																
30	Flange do filtro	8 750 501 533	■																
31	Flange do filtro	8 750 501 534	■																
32	Painel frontal	8 750 501 535	■																
33	Barra de fixação motor	8 750 501 536	■																
34	Peça lateral	8 750 501 537	■																
35	Ventilador centrifugo	8 750 501 538	■																
36	Motor DC	8 750 501 539	■																
37	Suporte painel	8 733 501 699	■																
38	Vedação	8 750 501 540	■																
39	Suporte superior motor	8 750 501 541	■																
40	Suporte superior motor	8 750 501 542	■																
41	Suporte superior motor Set	8 750 501 543	■																
42	Suporte superior motor Set	8 750 501 544	■																
43	Tubo	8 750 501 545	■																
44	Sonda de temperatura ambiente	8 733 501 655	■																
45	Display	7 739 834 665	■																

AF-DH 400-1 7 733 700 956

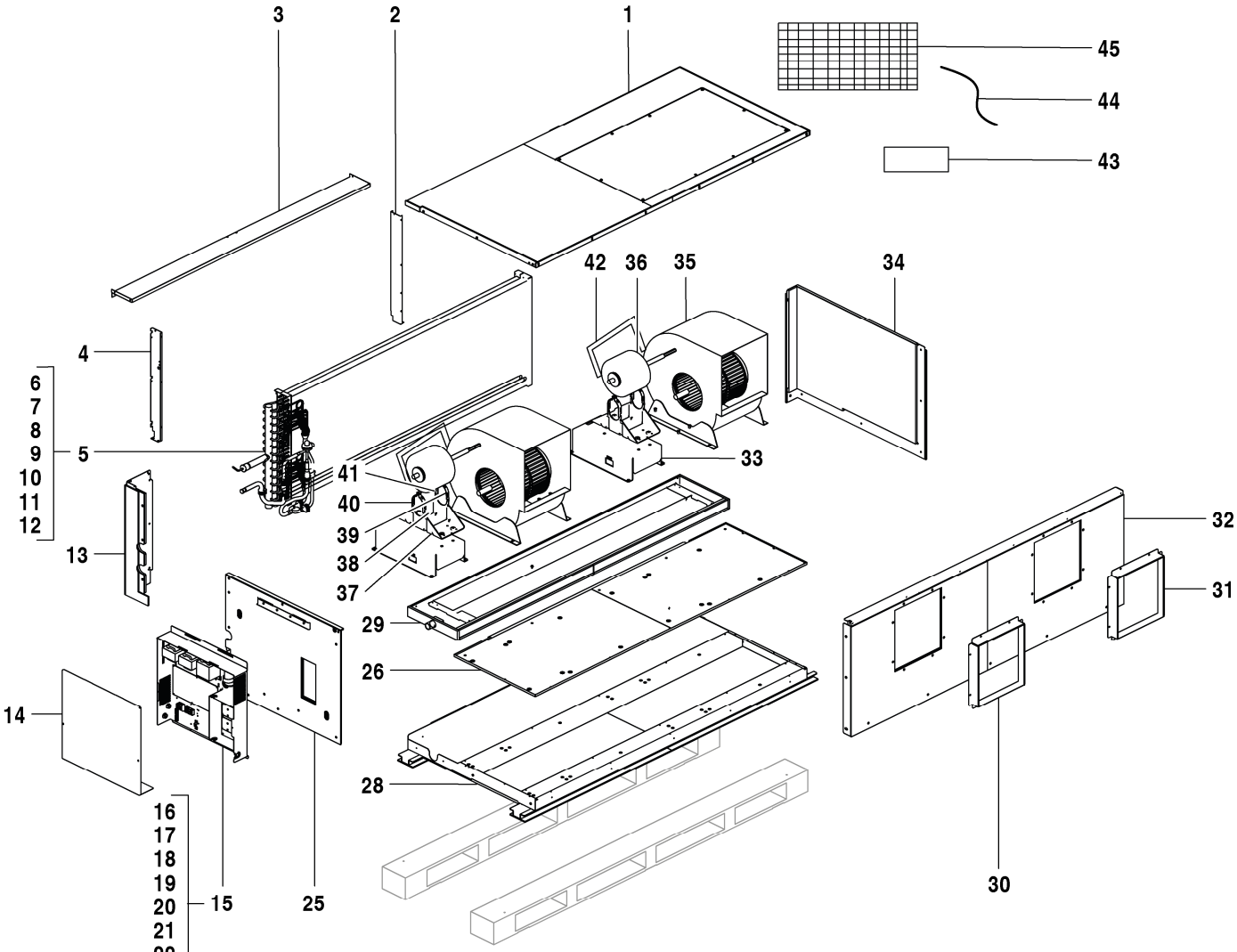

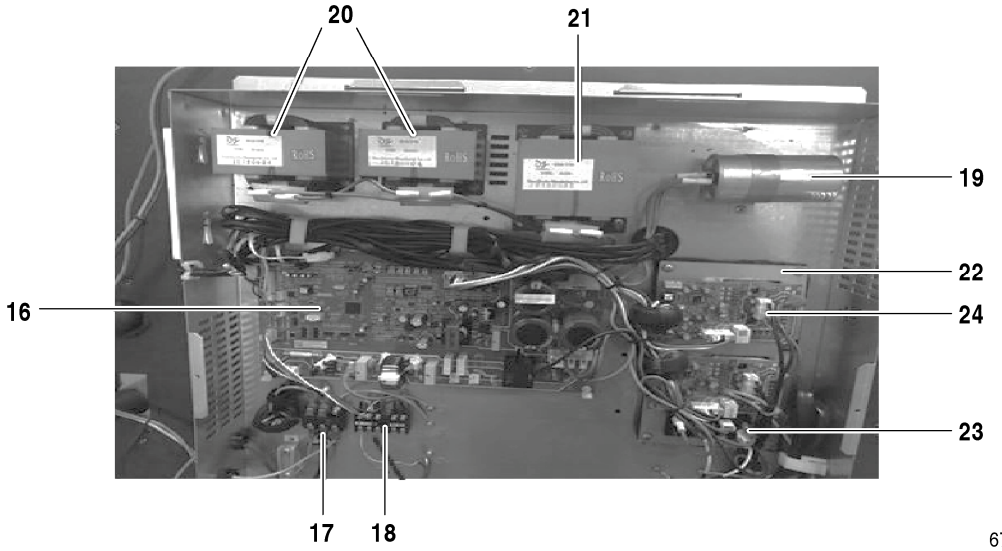

6721903757.ab.RO

AF-DH 450-1 7 733 700 957

Pos	Designação	N° de pedido	AF-DH 450-1																Observações
1	Tampa	8 750 501 515	■																
2	Vedação	8 750 501 516	■																
3	Barra de fixação motor	8 750 501 517	■																
4	Vedação	8 750 501 518	■																
5	Unidade evaporadora	8 750 501 519	■																
6	Tubo de entrada evaporador	8 750 501 520	■																
7	Sensor de temperatura do tubo	7 739 831 147	■																
8	Sensor de temperatura do tubo	8 733 501 621	■																
9	Tubo de entrada evaporador	8 750 501 521	■																
10	Válvula de regulação (elétrica)	8 750 501 522	■																
11	Válvula de expansão	8 733 501 503	■																
12	Bobine válvula de expansão	8 733 501 506	■																
13	Cobertura à esquerda	8 750 501 523	■																
14	Tampa ligações elétricas	8 750 501 524	■																
15	Bandeja de condensados	8 750 501 525	■																
16	Placa principal AF-DH 40-56kW	8 750 501 476	■																
17	Borne de ligação, 3p	7 739 831 566	■																
18	Borne de ligação	8 733 501 716	■																
19	Condensador	8 733 501 250	■																
20	Reatância	7 739 830 850	■																
21	Reatância	8 733 501 647	■																
22	Dissipador de calor	8 750 501 527	■																
23	Placa de circuito impresso	8 733 501 512	■																
24	Ponte retificadora	7 739 831 114	■																
25	Peça lateral	8 750 501 528	■																
26	Bandeja de condensados	8 750 501 529	■																
28	Chassis	8 750 501 531	■																
29	Bandeja de condensados	8 750 501 532	■																
30	Flange do filtro	8 750 501 533	■																
31	Flange do filtro	8 750 501 534	■																
32	Painel frontal	8 750 501 535	■																
33	Barra de fixação motor	8 750 501 536	■																
34	Peça lateral	8 750 501 537	■																
35	Ventilador centrifugo	8 750 501 538	■																
36	Motor DC	8 750 501 539	■																
37	Suporte painel	8 733 501 699	■																
38	Vedação	8 750 501 540	■																
39	Suporte superior motor	8 750 501 541	■																
40	Suporte superior motor	8 750 501 542	■																
41	Suporte superior motor Set	8 750 501 543	■																
42	Suporte superior motor Set	8 750 501 544	■																
43	Tubo	8 750 501 545	■																
44	Sonda de temperatura ambiente	8 733 501 655	■																
45	Display	7 739 834 665	■																

AF-DH 450-1 7 733 700 957

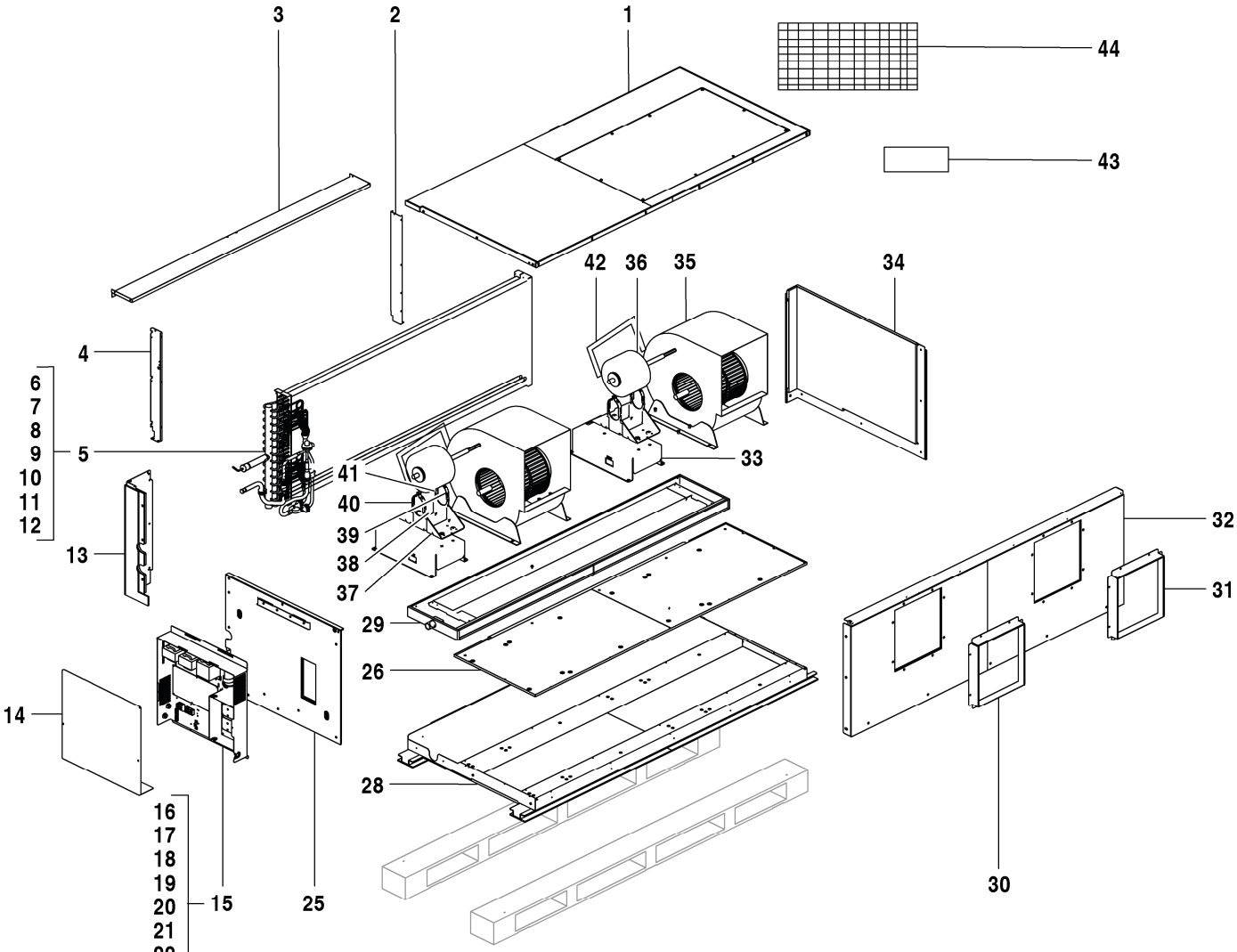

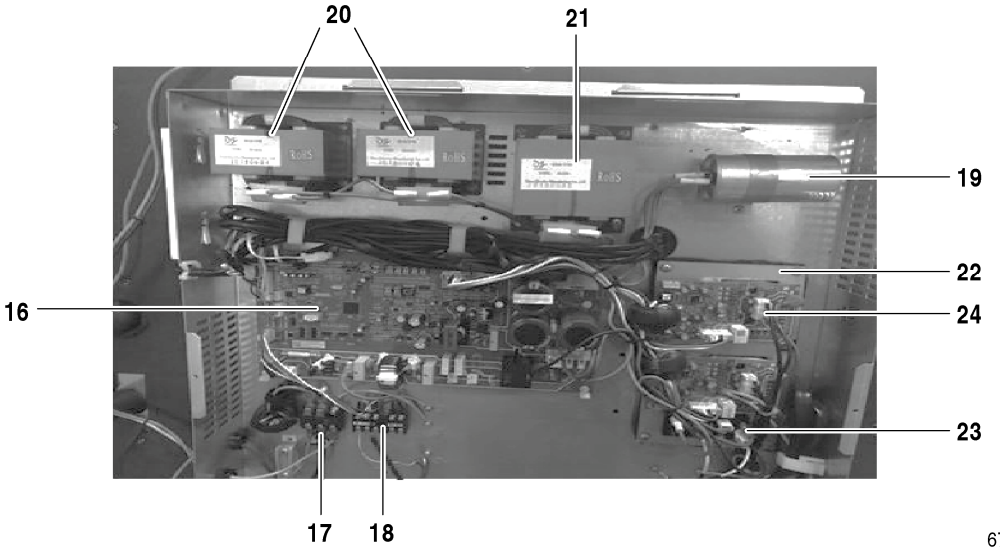

6721903758.ab.RO

AF-DH 560-1 7 733 700 958

Pos	Designação	N° de pedido	AF-DH 560-1																	Observações
1	Tampa	8 750 501 515	■																	
2	Vedação	8 750 501 516	■																	
3	Barra de fixação motor	8 750 501 517	■																	
4	Vedação	8 750 501 518	■																	
5	Unidade evaporadora	8 750 501 546	■																	
6	Tubo de entrada evaporador	8 750 501 520	■																	
7	Sensor de temperatura do tubo	7 739 831 147	■																	
8	Sensor de temperatura do tubo	8 733 501 621	■																	
9	Tubo de entrada evaporador	8 750 501 547	■																	
10	Cobertura à esquerda	8 750 501 548	■																	
11	Válvula de expansão	8 733 501 503	■																	
12	Bobine válvula de expansão	8 733 501 506	■																	
13	Válvula de regulação	8 750 501 549	■																	
14	Tampa ligações elétricas	8 750 501 524	■																	
15	Bandeja de condensados	8 750 501 550	■																	
16	Placa principal AF-DH 40-56kW	8 750 501 476	■																	
17	Borne de ligação, 3p	7 739 831 566	■																	
18	Borne de ligação	8 733 501 716	■																	
19	Condensador	8 733 501 250	■																	
20	Reatância	7 739 830 850	■																	
21	Reatância	8 733 501 647	■																	
22	Dissipador de calor	8 750 501 551	■																	
23	Placa de circuito impresso	8 733 501 512	■																	
24	Ponte retificadora	7 739 831 114	■																	
25	Peça lateral	8 750 501 552	■																	
26	Bandeja de condensados	8 750 501 529	■																	
28	Chassis	8 750 501 531	■																	
29	Bandeja de condensados	8 750 501 532	■																	
30	Flange do filtro	8 750 501 533	■																	
31	Flange do filtro	8 750 501 534	■																	
32	Painel frontal	8 750 501 535	■																	
33	Barra de fixação motor	8 750 501 536	■																	
34	Peça lateral	8 750 501 537	■																	
35	Ventilador centrifugo	8 750 501 538	■																	
36	Motor DC	8 750 501 539	■																	
37	Suporte painel	8 733 501 699	■																	
38	Vedação	8 750 501 540	■																	
39	Suporte superior motor	8 750 501 541	■																	
40	Suporte superior motor	8 750 501 542	■																	
41	Suporte superior motor Set	8 750 501 543	■																	
42	Suporte superior motor Set	8 750 501 544	■																	
43	Tubo	8 750 501 545	■																	
44	Display	7 739 834 665	■																	

AF-DH 560-1 7 733 700 958

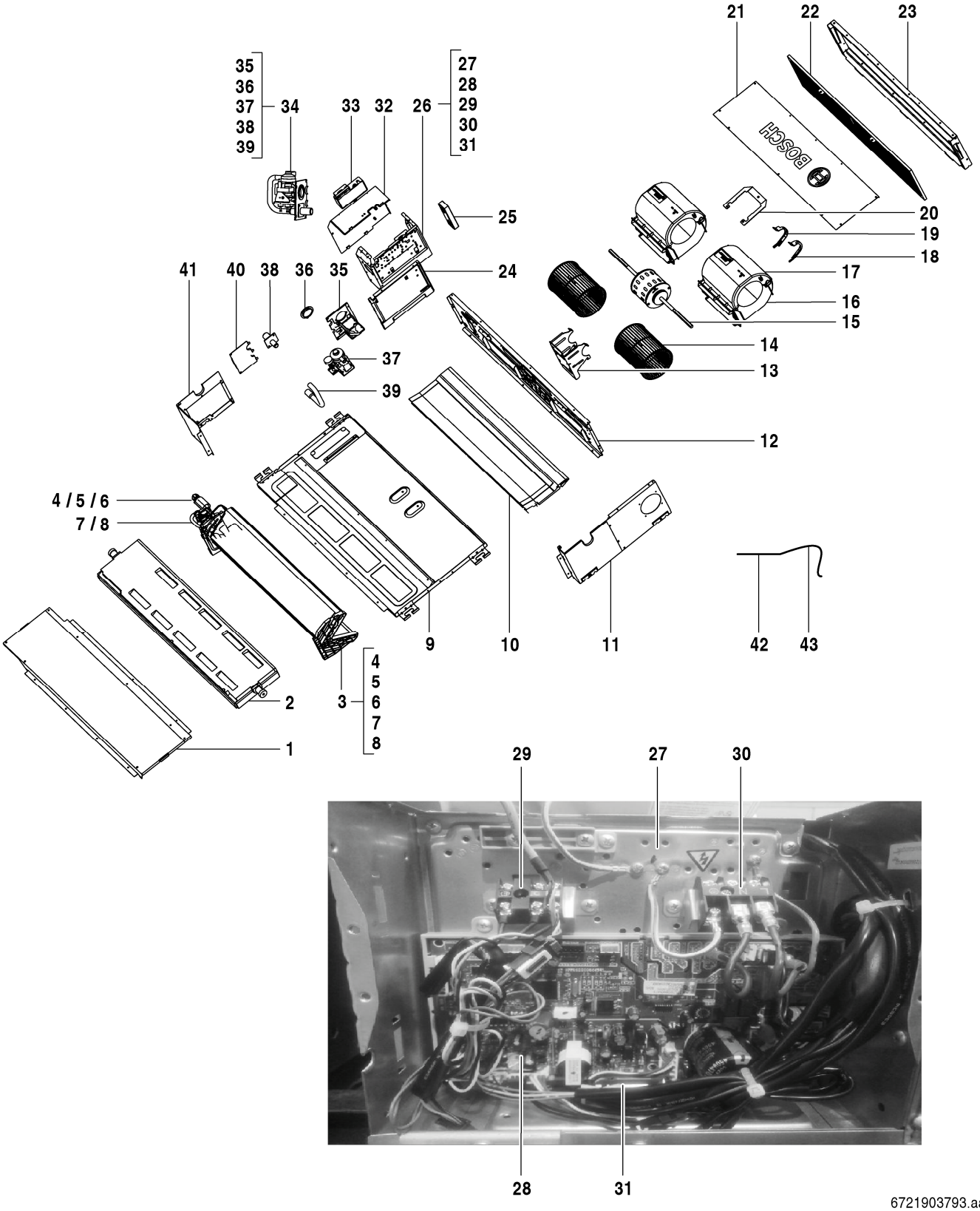
21
22
23
35
36
37
38
39
34
33
32
26
27
28
29
30
31
25
20
19
18
17
16
15
14
13
41
40
38
36
35
24
37
39
12
4 / 5 / 6
7 / 8
9
10
11
42
43
2
3
4
5
6
7
8
1
29
27
30
28
31
6721903793.aa.RO

Pos	Designação	N° de pedido	AF-DHS 22-1 P																	Observações
1	Painel superior	7 739 831 626	■																	
2	Bandeja de condensados	7 739 831 625	■																	
3	Unidade evaporadora	7 739 834 704	■																	
4	Tubo de entrada evaporador	8 750 501 698	■																	
5	Válvula de expansão	8 750 501 690	■																	
6	Válvula de expansão	8 750 501 691	■																	
7	Tubo de saída evaporador	8 750 501 701	■																	
8	Sensor de temperatura do tubo	7 739 831 326	■																	
9	Envolvente	7 739 834 762	■																	
10	Chassis	7 739 831 623	■																	
11	Lateral esquerda	7 739 831 579	■																	
12	Estrutura suporte motor	7 739 834 622	■																	
13	Suporte motor	7 739 834 809	■																	
14	Ventilador centrifugo	7 739 834 634	■																	
15	Motor DC	7 739 834 661	■																	
16	Tampa inferior ventilador	7 739 831 614	■																	
17	Tampa superior ventilador	7 739 831 613	■																	
18	Cobertura à esquerda	7 739 831 538	■																	
19	Cobertura à direita	7 739 831 541	■																	
20	Barra de fixação motor	7 739 834 629	■																	
21	Tampa	8 750 501 711	■																	
22	Filtro	7 739 831 617	■																	
23	Suporte do filtro	7 739 831 618	■																	
24	Lateral direita	7 739 831 593	■																	
25	Display	8 750 501 684	■																	
26	Bandeja de condensados	8 750 501 693	■																	
27	Caixa de comando	7 739 836 397	■																	
28	Suporte de fixação	8 750 501 703	■																	
29	Borne de ligação	8 750 501 712	■																	
30	Borne de ligação, 3p	7 739 831 566	■																	
31	Suporte de fixação	8 750 501 705	■																	
32	Adaptador Set CCB (400mm)	8 750 501 441	■																	
33	Tampa ligações elétricas	8 750 501 687	■																	
34	Bomba de condensados	8 750 501 685	■																	
35	Suporte bomba condensados	8 750 501 686	■																	
36	Chassis	7 739 831 440	■																	
37	Conetor saída condensados	7 739 831 315	■																	
38	Bomba de condensados	8 733 501 342	■																	
39	Tubo bomba condensados	7 739 831 628	■																	
40	Tampa fixação tubos	7 739 836 416	■																	
41	Tampa lateral direita	7 739 831 591	■																	
42	Sensor de temperatura do tubo	8 733 501 622	■																	
43	Sonda de temperatura ambiente	8 733 501 653	■																	

AF-DHS 22-1 P 7 733 700 959

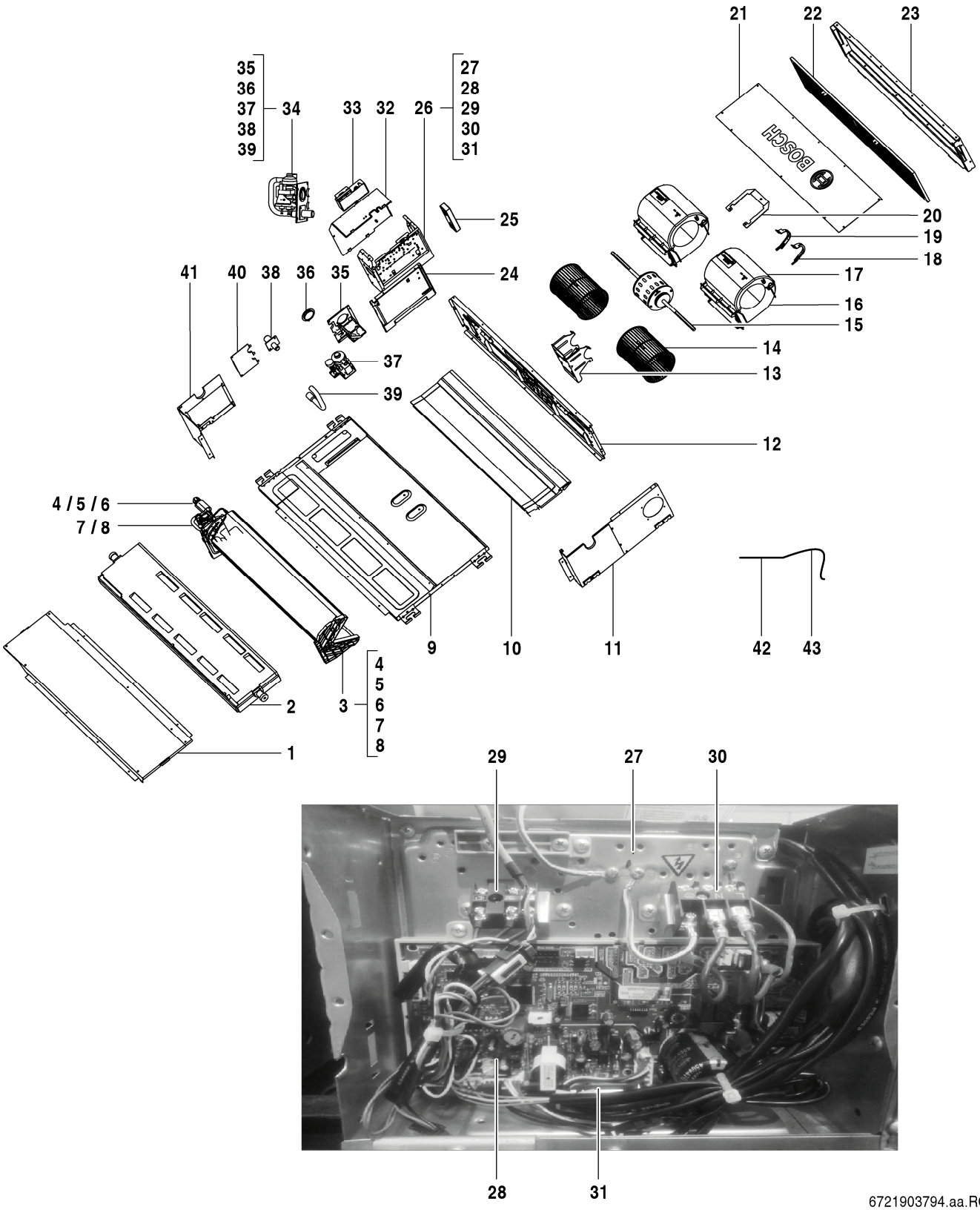

6721903794.aa.RO

Pos	Designação	N° de pedido	AF-DHS 28-1 P																	Observações
1	Painel superior	7 739 831 626	■																	
2	Bandeja de condensados	7 739 831 625	■																	
3	Unidade evaporadora	7 739 834 704	■																	
4	Tubo de entrada evaporador	8 750 501 698	■																	
5	Válvula de expansão	8 750 501 690	■																	
6	Válvula de expansão	8 750 501 691	■																	
7	Tubo de saída evaporador	8 750 501 701	■																	
8	Sensor de temperatura do tubo	7 739 831 326	■																	
9	Envolvente	7 739 834 762	■																	
10	Chassis	7 739 831 623	■																	
11	Lateral esquerda	7 739 831 579	■																	
12	Estrutura suporte motor	7 739 834 622	■																	
13	Suporte motor	7 739 834 809	■																	
14	Ventilador centrifugo	7 739 834 634	■																	
15	Motor DC	7 739 834 661	■																	
16	Tampa inferior ventilador	7 739 831 614	■																	
17	Tampa superior ventilador	7 739 831 613	■																	
18	Cobertura à esquerda	7 739 831 538	■																	
19	Cobertura à direita	7 739 831 541	■																	
20	Barra de fixação motor	7 739 834 629	■																	
21	Tampa	8 750 501 711	■																	
22	Filtro	7 739 831 617	■																	
23	Suporte do filtro	7 739 831 618	■																	
24	Lateral direita	7 739 831 593	■																	
25	Display	8 750 501 684	■																	
26	Bandeja de condensados	8 750 501 693	■																	
27	Caixa de comando	7 739 836 397	■																	
28	Suporte de fixação	8 750 501 703	■																	
29	Borne de ligação	8 750 501 712	■																	
30	Borne de ligação, 3p	7 739 831 566	■																	
31	Suporte de fixação	8 750 501 705	■																	
32	Adaptador Set CCB (400mm)	8 750 501 441	■																	
33	Tampa ligações elétricas	8 750 501 687	■																	
34	Bomba de condensados	8 750 501 685	■																	
35	Suporte bomba condensados	8 750 501 686	■																	
36	Chassis	7 739 831 440	■																	
37	Conetor saída condensados	7 739 831 315	■																	
38	Bomba de condensados	8 733 501 342	■																	
39	Tubo bomba condensados	7 739 831 628	■																	
40	Tampa fixação tubos	7 739 836 416	■																	
41	Tampa lateral direita	7 739 831 591	■																	
42	Sensor de temperatura do tubo	8 733 501 622	■																	
43	Sonda de temperatura ambiente	8 733 501 653	■																	

AF-DHS 28-1 P 7 733 700 960

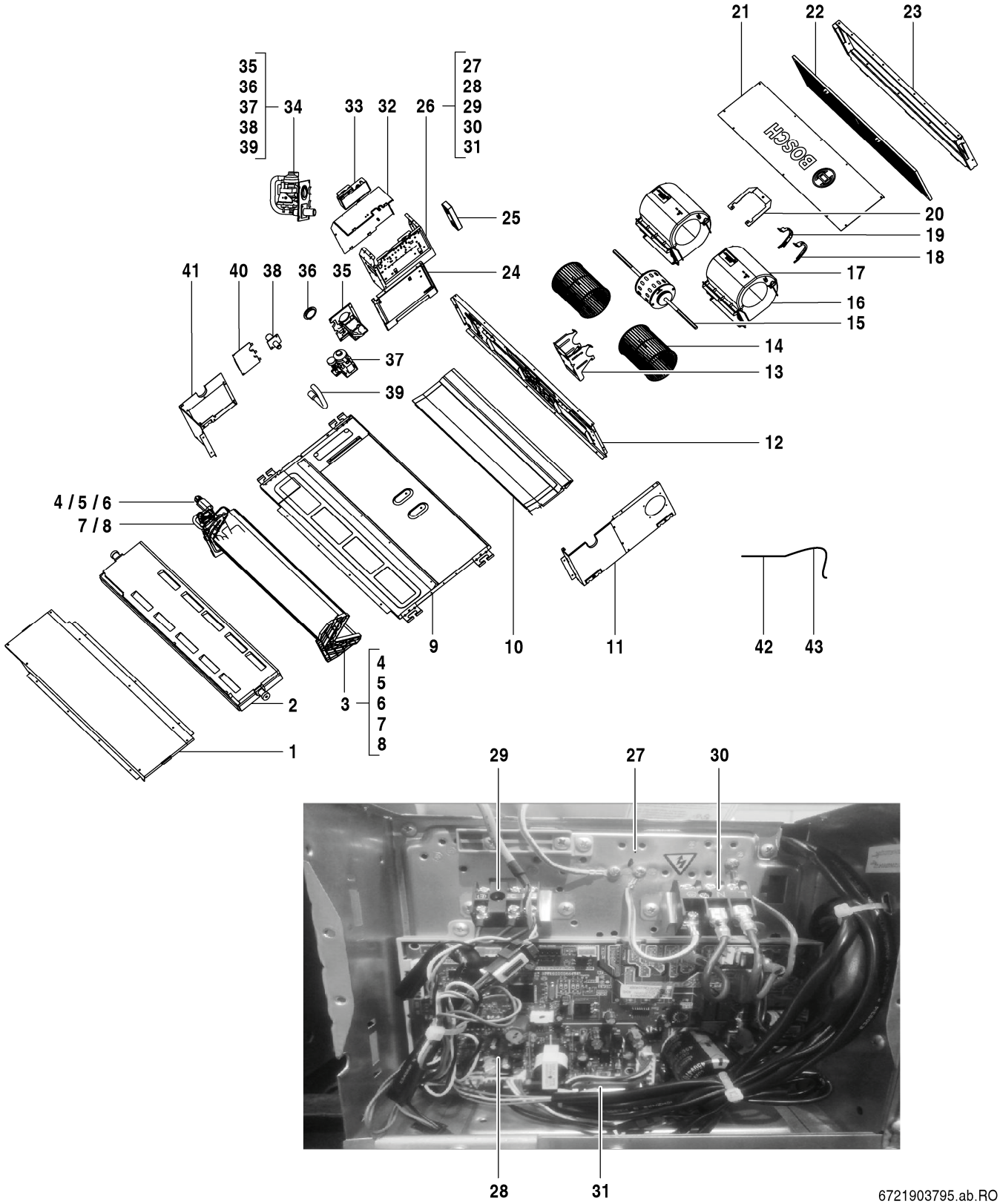

6721903795.ab.RO

Pos	Designação	N° de pedido	AF-DHS 36-1 P																	Observações
1	Painel superior	7 739 831 626	■																	
2	Bandeja de condensados	7 739 831 625	■																	
3	Unidade evaporadora	8 750 501 695	■																	
4	Tubo de entrada evaporador	7 739 836 465	■																	
5	Filtro	8 733 501 515	■																	
6	Válvula de expansão	8 750 501 691	■																	
7	Tubo de saída evaporador	7 739 836 466	■																	
8	Sensor de temperatura do tubo	7 739 831 451	■																	
9	Envolvente	7 739 834 762	■																	
10	Chassis	7 739 831 623	■																	
11	Lateral esquerda	7 739 831 579	■																	
12	Estrutura suporte motor	7 739 834 622	■																	
13	Suporte motor	7 739 834 809	■																	
14	Ventilador centrifugo	7 739 834 634	■																	
15	Motor DC	7 739 834 661	■																	
16	Tampa inferior ventilador	7 739 831 614	■																	
17	Tampa superior ventilador	7 739 831 613	■																	
18	Cobertura à esquerda	7 739 831 538	■																	
19	Cobertura à direita	7 739 831 541	■																	
20	Barra de fixação motor	7 739 834 629	■																	
21	Tampa	8 750 501 711	■																	
22	Filtro	7 739 831 617	■																	
23	Suporte do filtro	7 739 831 618	■																	
24	Lateral direita	7 739 831 593	■																	
25	Display	8 750 501 684	■																	
26	Bandeja de condensados	8 750 501 693	■																	
27	Caixa de comando	7 739 836 397	■																	
28	Suporte de fixação	8 750 501 703	■																	
29	Borne de ligação	8 750 501 712	■																	
30	Borne de ligação, 3p	7 739 831 566	■																	
31	Suporte de fixação	8 750 501 705	■																	
32	Adaptador Set CCB (400mm)	8 750 501 441	■																	
33	Tampa ligações elétricas	8 750 501 687	■																	
34	Bomba de condensados	8 750 501 685	■																	
35	Suporte bomba condensados	8 750 501 686	■																	
36	Chassis	7 739 831 440	■																	
37	Conetor saída condensados	7 739 831 315	■																	
38	Bomba de condensados	8 733 501 342	■																	
39	Tubo bomba condensados	7 739 831 628	■																	
40	Tampa fixação tubos	7 739 836 416	■																	
41	Tampa lateral direita	7 739 831 591	■																	
42	Sensor de temperatura do tubo	8 733 501 622	■																	
43	Sonda de temperatura ambiente	8 733 501 653	■																	

AF-DHS 36-1 P 7 733 700 961

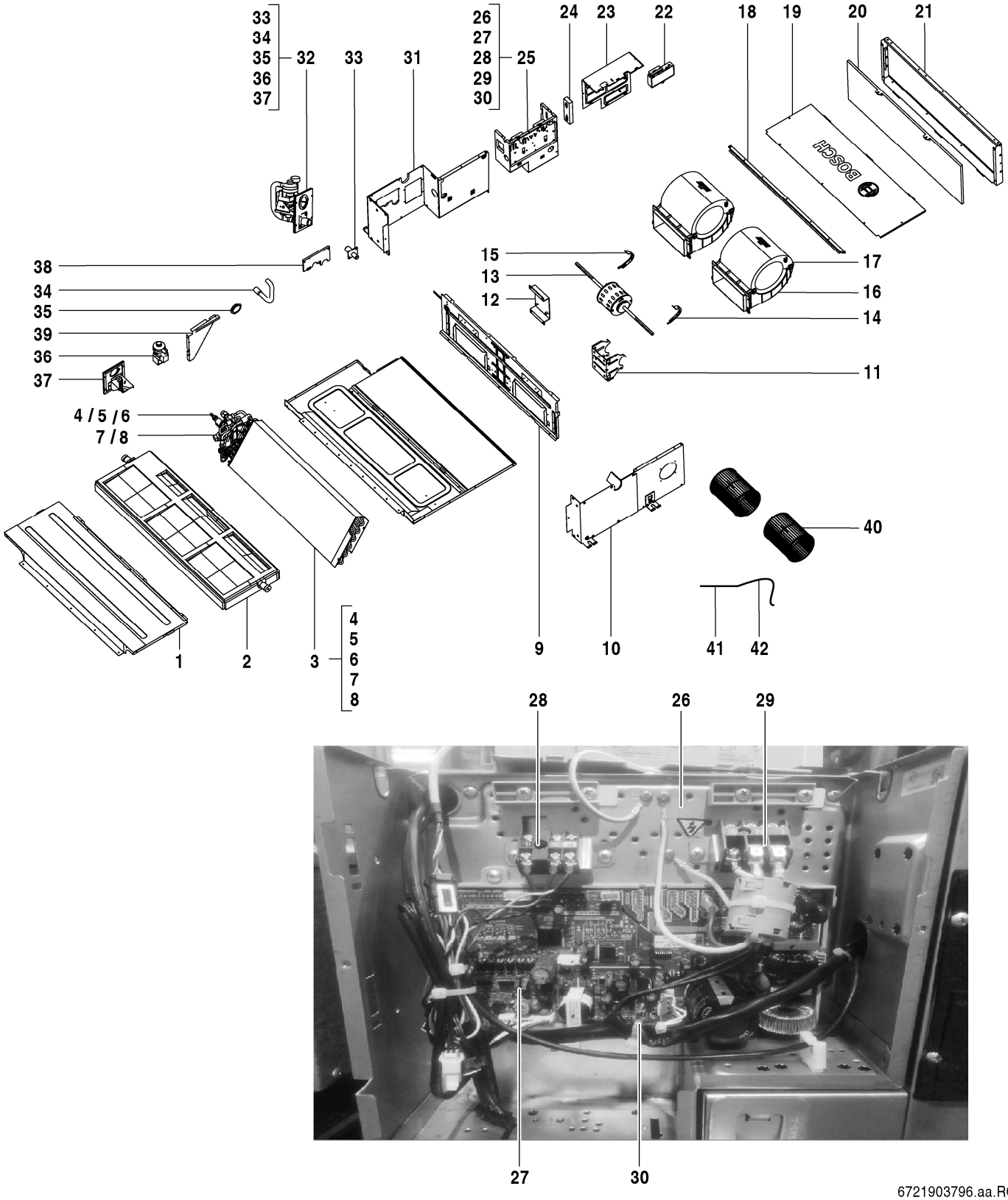
33
34
35
32
36
37
33
31
26
27
28
25
29
30
24
23
22
18
19
20
21
38
34
35
39
36
37
4 / 5 / 6
7 / 8
15
13
12
17
16
14
11
40
1
2
3
4
5
6
7
8
9
10
41
42
28
26
29
27
30
6721903796.aa.RO

Pos	Designação	N° de pedido	AF-DHS 45-1 P																	Observações
1	Painel superior	7 739 834 871	■																	
2	Bandeja de condensados	7 739 834 669	■																	
3	Unidade evaporadora	8 750 501 696	■																	
4	Tubo de entrada evaporador	8 750 501 699	■																	
5	Válvula de expansão	8 750 501 689	■																	
6	Válvula de expansão	8 750 501 692	■																	
7	Tubo de saída evaporador	8 750 501 702	■																	
8	Sensor de temperatura do tubo	7 739 831 326	■																	
9	Suporte de fixação motor	7 739 834 798	■																	
10	Tampa lateral esquerda	7 739 834 859	■																	
11	Suporte Motor	7 739 834 810	■																	
12	Suporte intermédio motor	7 739 834 853	■																	
13	Motor DC	7 739 834 659	■																	
14	Cobertura à esquerda	7 739 831 538	■																	
15	Cobertura à direita	7 739 831 541	■																	
16	Tampa inferior ventilador	7 739 831 653	■																	
17	Tampa inferior ventilador	7 739 831 660	■																	
18	Lateral direita	8 750 501 708	■																	
19	Painel posterior superior	8 750 501 706	■																	
20	Filtro	7 739 834 758	■																	
21	Flange do filtro	7 739 834 761	■																	
22	Adaptador Set CCB (400mm)	8 750 501 441	■																	
23	Tampa ligações elétricas	8 750 501 688	■																	
24	Display	8 750 501 684	■																	
25	Bandeja de condensados	8 750 501 694	■																	
26	Caixa	7 739 832 229	■																	
27	Suporte de fixação	8 750 501 704	■																	
28	Borne de ligação	8 750 501 712	■																	
29	Borne de ligação, 3p	7 739 831 566	■																	
30	Suporte de fixação	8 750 501 705	■																	
31	Lateral direita	7 739 834 842	■																	
32	Bomba de condensados	8 733 501 344	■																	
33	Conetor saída condensados	7 739 831 315	■																	
34	Tubo bomba condensados	7 739 831 628	■																	
35	Chassis	7 739 831 440	■																	
36	Bomba de condensados	8 733 501 342	■																	
37	Suporte bomba condensados	8 733 501 237	■																	
38	Tampa fixação tubos	7 739 831 676	■																	
39	Suporte direito do evaporador	7 739 834 641	■																	
40	Ventilador Centrifugo	7 739 831 648	■																	
41	Sensor de temperatura do tubo	7 739 834 388	■																	
42	Sonda de temperatura ambiente	8 733 501 653	■																	

AF-DHS 45-1 P 7 733 700 962

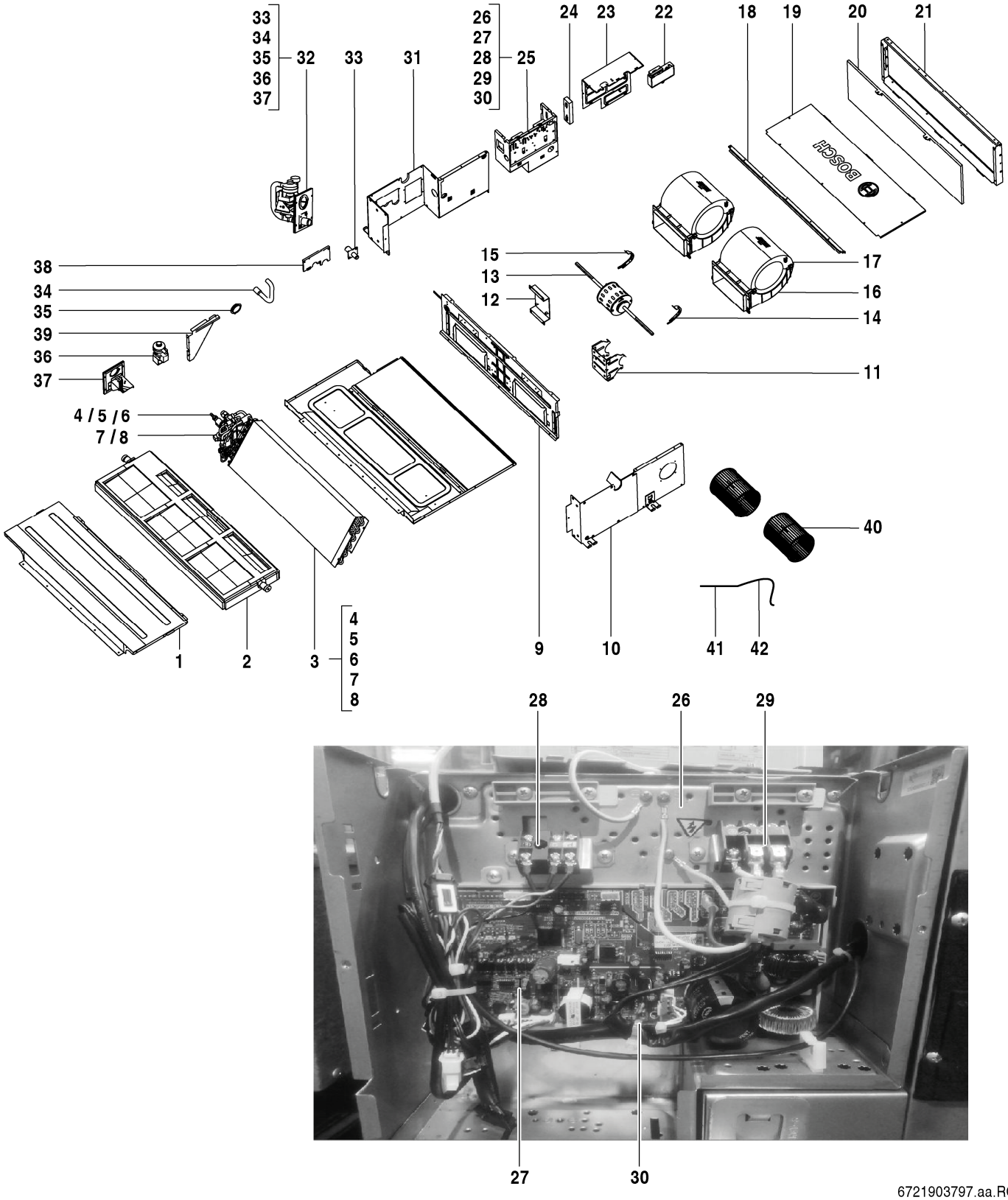

6721903797.aa.RO

Pos	Designação	N° de pedido	AF-DHS 56-1 P																	Observações
1	Painel superior	7 739 834 871	■																	
2	Bandeja de condensados	7 739 834 669	■																	
3	Unidade evaporadora	7 739 834 730	■																	
4	Tubo de entrada evaporador	8 750 501 697	■																	
5	Válvula de expansão	8 733 501 352	■																	
6	Válvula de expansão	8 750 501 692	■																	
7	Tubo de saída evaporador	8 750 501 700	■																	
8	Sensor de temperatura do tubo	7 739 831 326	■																	
9	Suporte de fixação motor	7 739 834 798	■																	
10	Tampa lateral esquerda	7 739 834 859	■																	
11	Suporte Motor	7 739 834 810	■																	
12	Suporte intermédio motor	7 739 834 853	■																	
13	Motor DC	7 739 834 659	■																	
14	Cobertura à esquerda	7 739 831 538	■																	
15	Cobertura à direita	7 739 831 541	■																	
16	Tampa inferior ventilador	7 739 831 653	■																	
17	Tampa inferior ventilador	7 739 831 660	■																	
18	Lateral direita	8 750 501 708	■																	
19	Painel posterior superior	8 750 501 706	■																	
20	Filtro	7 739 834 758	■																	
21	Flange do filtro	7 739 834 761	■																	
22	Adaptador Set CCB (400mm)	8 750 501 441	■																	
23	Tampa ligações elétricas	8 750 501 688	■																	
24	Display	8 750 501 684	■																	
25	Bandeja de condensados	8 750 501 694	■																	
26	Caixa	7 739 832 229	■																	
27	Suporte de fixação	8 750 501 704	■																	
28	Borne de ligação	8 750 501 712	■																	
29	Borne de ligação, 3p	7 739 831 566	■																	
30	Suporte de fixação	8 750 501 705	■																	
31	Lateral direita	7 739 834 842	■																	
32	Bomba de condensados	8 733 501 344	■																	
33	Conetor saída condensados	7 739 831 315	■																	
34	Tubo bomba condensados	7 739 831 628	■																	
35	Chassis	7 739 831 440	■																	
36	Bomba de condensados	8 733 501 342	■																	
37	Suporte bomba condensados	8 733 501 237	■																	
38	Tampa fixação tubos	7 739 831 676	■																	
39	Suporte direito do evaporador	7 739 834 641	■																	
40	Ventilador Centrifugo	7 739 831 648	■																	
41	Sensor de temperatura do tubo	7 739 834 388	■																	
42	Sonda de temperatura ambiente	8 733 501 653	■																	

AF-DHS 56-1 P 7 733 700 963

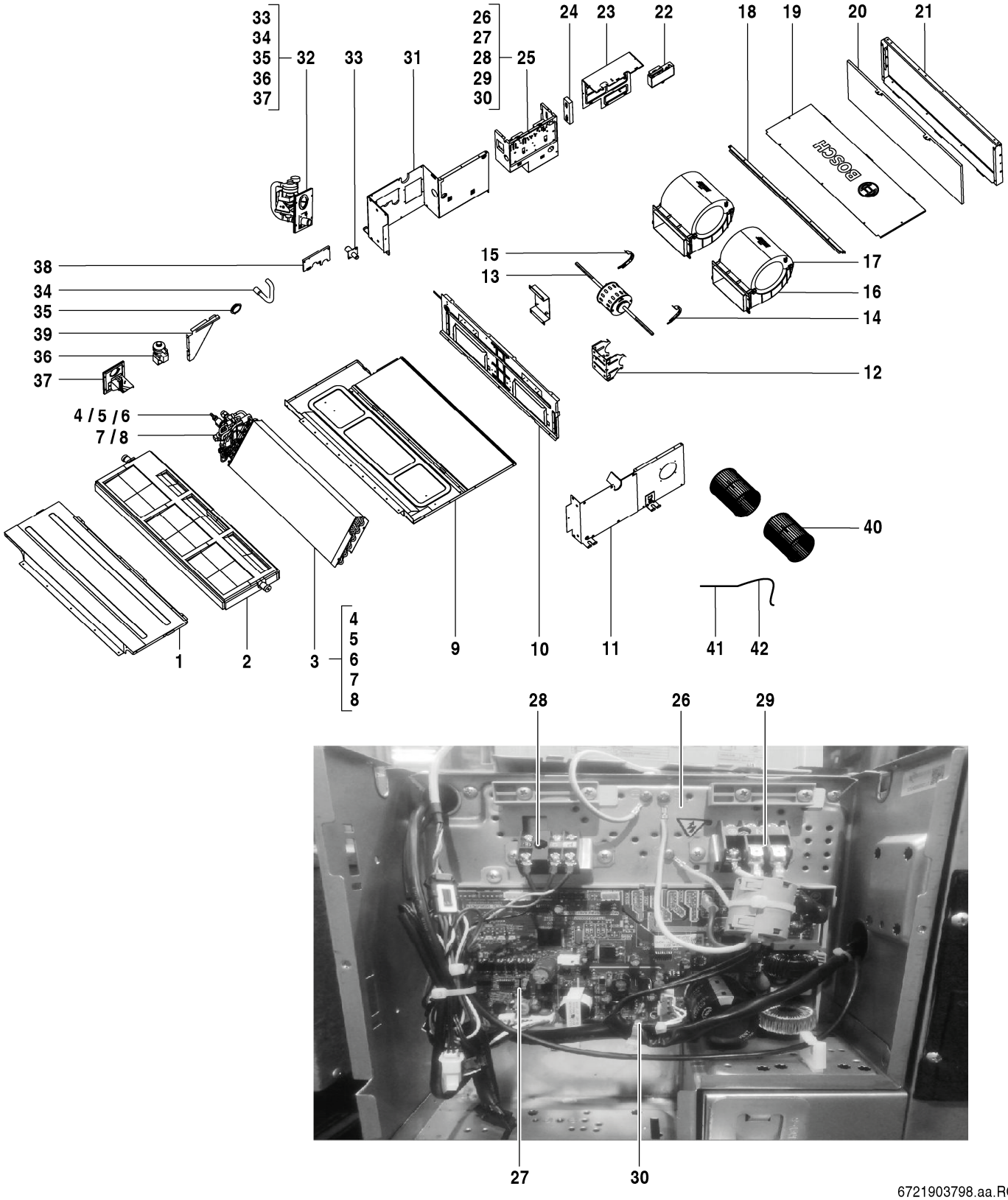
33
34
35
36
37
32
33
31
26
27
28
29
30
25
24
23
22
18
19
20
21
38
34
35
39
36
37
15
13
17
16
14
12
4 / 5 / 6
7 / 8
40
1
2
3
4
5
6
7
8
9
10
11
41
42
28
26
29
27
30
6721903798.aa.RO

Pos	Designação	N° de pedido	AF-DHS 71-1 P																	Observações
1	Chassis	7 739 831 665	■																	
2	Bandeja de condensados	7 739 834 666	■																	
3	Unidade evaporadora	7 739 831 647	■																	
4	Tubo de entrada evaporador	8 733 501 480	■																	
5	Válvula de expansão	8 733 501 352	■																	
6	Válvula de expansão	8 750 501 692	■																	
7	Tubo de saída evaporador	8 733 501 501	■																	
8	Sensor de temperatura do tubo	7 739 831 326	■																	
9	Tampa superior	7 739 832 228	■																	
10	Travessa inferior	7 739 834 764	■																	
11	Tampa lateral esquerda	7 739 831 650	■																	
12	Suporte Motor	7 739 834 810	■																	
13	Motor DC	7 739 834 659	■																	
14	Cobertura à esquerda	7 739 831 538	■																	
15	Cobertura à direita	7 739 831 541	■																	
16	Tampa inferior ventilador	7 739 831 653	■																	
17	Tampa inferior ventilador	7 739 831 660	■																	
18	Lateral direita	8 750 501 709	■																	
19	Painel posterior superior	8 750 501 707	■																	
20	Filtro	7 739 831 661	■																	
21	Flange do filtro	7 739 831 662	■																	
22	Adaptador Set CCB (400mm)	8 750 501 441	■																	
23	Tampa ligações elétricas	8 750 501 688	■																	
24	Display	8 750 501 684	■																	
25	Bandeja de condensados	8 750 501 694	■																	
26	Caixa	7 739 832 229	■																	
27	Suporte de fixação	8 750 501 704	■																	
28	Borne de ligação	8 750 501 712	■																	
29	Borne de ligação, 3p	7 739 831 566	■																	
30	Suporte de fixação	8 750 501 705	■																	
31	Lateral direita	7 739 831 677	■																	
32	Bomba de condensados	8 733 501 344	■																	
33	Conetor saída condensados	7 739 831 315	■																	
34	Tubo bomba condensados	7 739 831 628	■																	
35	Chassis	7 739 831 440	■																	
36	Bomba de condensados	8 733 501 342	■																	
37	Suporte bomba condensados	8 733 501 237	■																	
38	Tampa fixação tubos	7 739 831 676	■																	
39	Suporte painel	8 750 501 710	■																	
40	Ventilador Centrifugo	7 739 831 648	■																	
41	Sensor de temperatura do tubo	7 739 834 388	■																	
42	Sonda de temperatura ambiente	8 733 501 653	■																	

AF-DHS 71-1 P 7 733 700 964

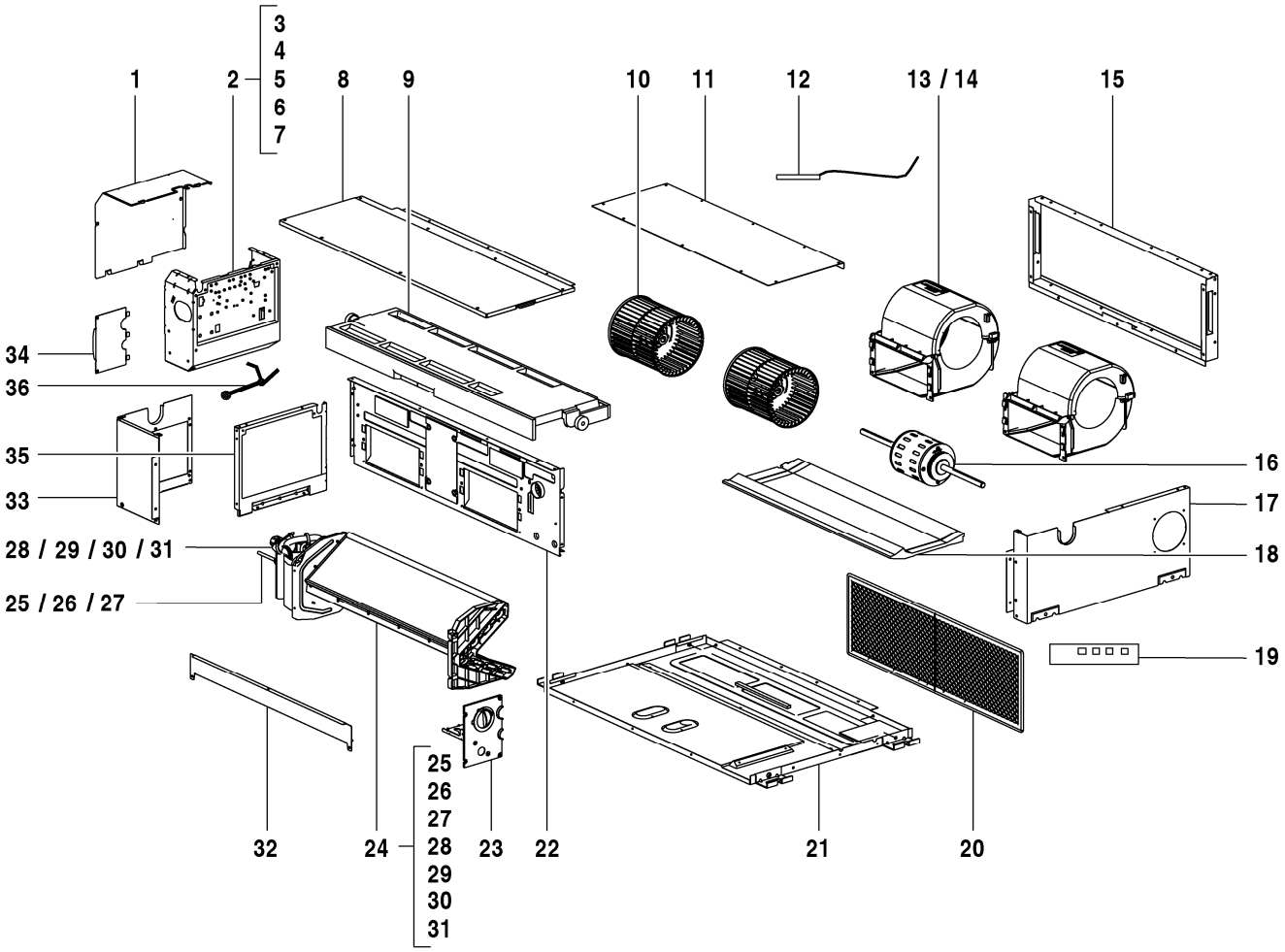

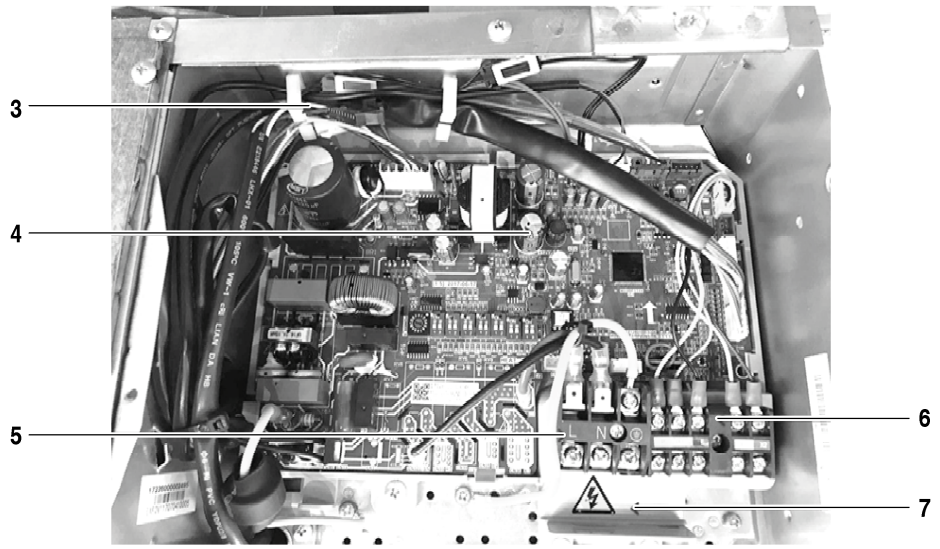

8738894864.aa.RO

AF-DL 22-1 P	7 733 700 937
AF-DL 28-1 P	7 733 700 938
AF-DL 36-1 P	7 733 700 939

Pos	Designação	N° de pedido	DL 22-1 P	DL 28-1 P	DL 36-1 P														Observações
1	Tampa ligações elétricas	8 733 501 321	■	■	■														
2	Comando	8 733 501 380	■	■	■														
3	Caixa de comando	7 739 836 397	■	■	■														
4	Placa principal AFDL-1	8 750 501 474	■	■	■														
5	Borne de ligação, 3p	7 739 831 566	■	■	■														
6	Borne de ligação	8 733 501 716	■	■	■														
7	Suporte de fixação	8 733 501 585	■	■	■														
8	Painel superior	7 739 831 572	■	■	■														
9	Bandeja de condensados	7 739 831 573	■	■	■														
10	Ventilador centrifugo	8 733 501 252	■	■	■														
11	Painel posterior superior	7 739 831 575	■	■	■														
12	Sensor de temperatura do tubo	7 739 831 461	■	■	■														
13	Caixa	7 739 836 431	■	■	■														
14	Caixa	7 739 836 432	■	■	■														
15	Flange do filtro	7 739 831 578	■	■	■														
16	Lateral esquerda	7 739 831 579	■	■	■														
17	Motor DC	8 733 501 245	■	■	■														
18	Envolvente	7 739 836 434	■	■	■														
19	Display	7 739 834 665	■	■	■														
20	Filtro de ar	8 733 501 210	■	■	■														
21	Chassis	8 733 501 258	■	■	■														
22	Barra de fixação superior	8 733 501 218	■	■	■														
23	Bomba de condensados	8 733 501 343	■	■	■														
24	Unidade evaporadora	8 733 501 435	■	■	■														
25	Tubo de entrada evaporador	8 733 501 482	■	■	■														
26	Válvula de expansão	8 733 501 355	■	■	■														
27	Válvula de expansão	7 739 831 491	■	■	■														
28	Tubo de saída evaporador	8 733 501 498	■	■	■														
29	Sensor de temperatura do tubo	7 739 831 451	■	■	■														
30	Sensor de temperatura do tubo	8 733 501 622	■	■	■														
31	Bobine válvula de expansão	8 733 501 505	■	■	■														
32	Travessa inferior	7 739 831 590	■	■	■														
33	Tampa lateral direita	7 739 831 591	■	■	■														
34	Tampa fixação tubos	7 739 836 416	■	■	■														
35	Lateral direita	7 739 831 593	■	■	■														
36	Cabo	8 733 501 272	■	■	■														
	Adaptador Set CCB (400mm)	8 750 501 441	■	■	■														
	Cabo de ligação AF-IDU	8 750 501 446	■	■	■														

AF-DL 22-1 P	7 733 700 937
AF-DL 28-1 P	7 733 700 938
AF-DL 36-1 P	7 733 700 939

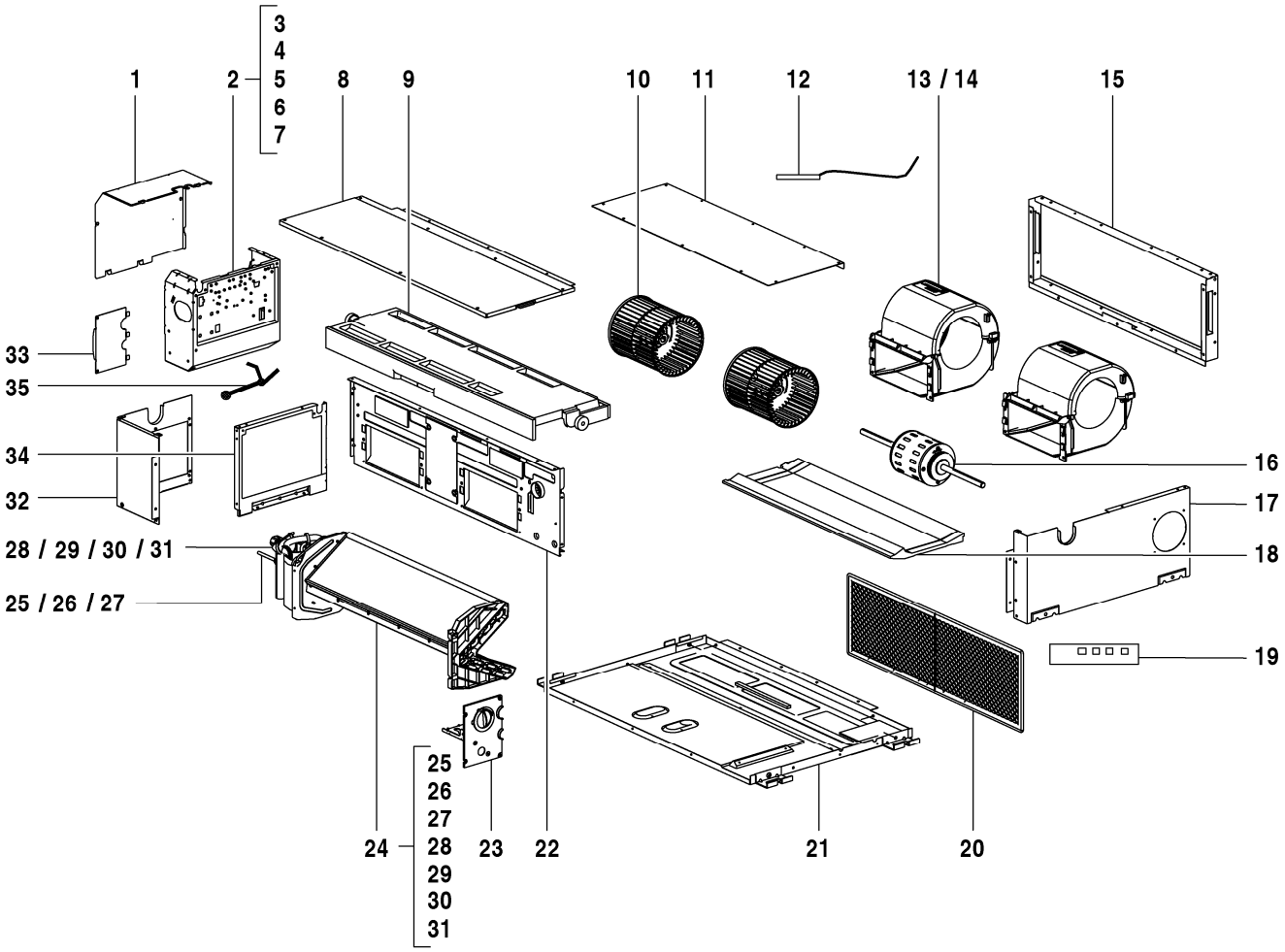

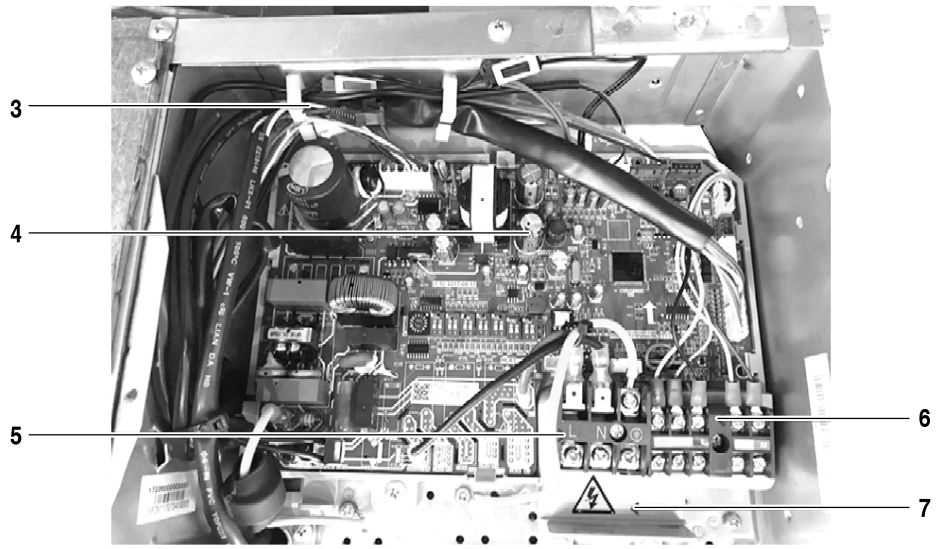

8738894865.aa.RO

AF-DL 45-1 P	7 733 700 940
AF-DL 56-1 P	7 733 700 941

Pos	Designação	N° de pedido	DL 45-1 P	DL 56-1 P															Observações
1	Tampa ligações elétricas	8 733 501 321	■	■															
2	Comando	8 733 501 380	■	■															
3	Caixa de comando	7 739 836 397	■	■															
4	Placa principal AFDL-1	8 750 501 474	■	■															
5	Borne de ligação, 3p	7 739 831 566	■	■															
6	Borne de ligação	8 733 501 716	■	■															
7	Suporte de fixação	8 733 501 585	■	■															
8	Painel superior	7 739 831 626	■	■															
9	Bandeja de condensados	7 739 831 625	■	■															
10	Ventilador centrifugo	8 733 501 254	■	■															
11	Tampa inferior	7 739 831 619	■	■															
12	Sensor de temperatura do tubo	7 739 831 461	■	■															
13	Tampa inferior ventilador	7 739 831 614	■	■															
14	Tampa superior ventilador	7 739 831 613	■	■															
15	Suporte do filtro	7 739 831 618	■	■															
16	Lateral esquerda	7 739 831 579	■	■															
17	Motor DC	8 733 501 245	■	■															
18	Envolvente	7 739 834 762	■	■															
19	Display	7 739 834 665	■	■															
20	Filtro de ar	8 733 501 208	■	■															
21	Chassis	8 733 501 257	■	■															
22	Barra de fixação superior	8 733 501 219	■	■															
23	Bomba de condensados	8 733 501 343	■	■															
24	Unidade evaporadora	8 733 501 436	■																
24	Unidade evaporadora	8 733 501 437		■															
25	Tubo de entrada evaporador	7 739 836 412		■															
25	Tubo de entrada evaporador	7 739 836 465	■																
26	Filtro	8 733 501 514		■															
26	Filtro	8 733 501 515	■																
27	Válvula de expansão	7 739 831 491	■	■															
28	Tubo de saída evaporador	7 739 836 413		■															
28	Tubo de saída evaporador	7 739 836 466	■																
29	Sensor de temperatura do tubo	7 739 831 451	■	■															
30	Sensor de temperatura do tubo	8 733 501 622	■	■															
31	Bobine válvula de expansão	8 733 501 505	■	■															
32	Tampa lateral direita	7 739 831 591	■	■															
33	Tampa fixação tubos	7 739 836 416	■	■															
34	Lateral direita	7 739 831 593	■	■															
35	Cabo	8 733 501 272	■	■															
	Adaptador Set CCB (400mm)	8 750 501 441	■	■															
	Cabo de ligação AF-IDU	8 750 501 446	■	■															

AF-DL 45-1 P 7 733 700 940

AF-DL 56-1 P 7 733 700 941

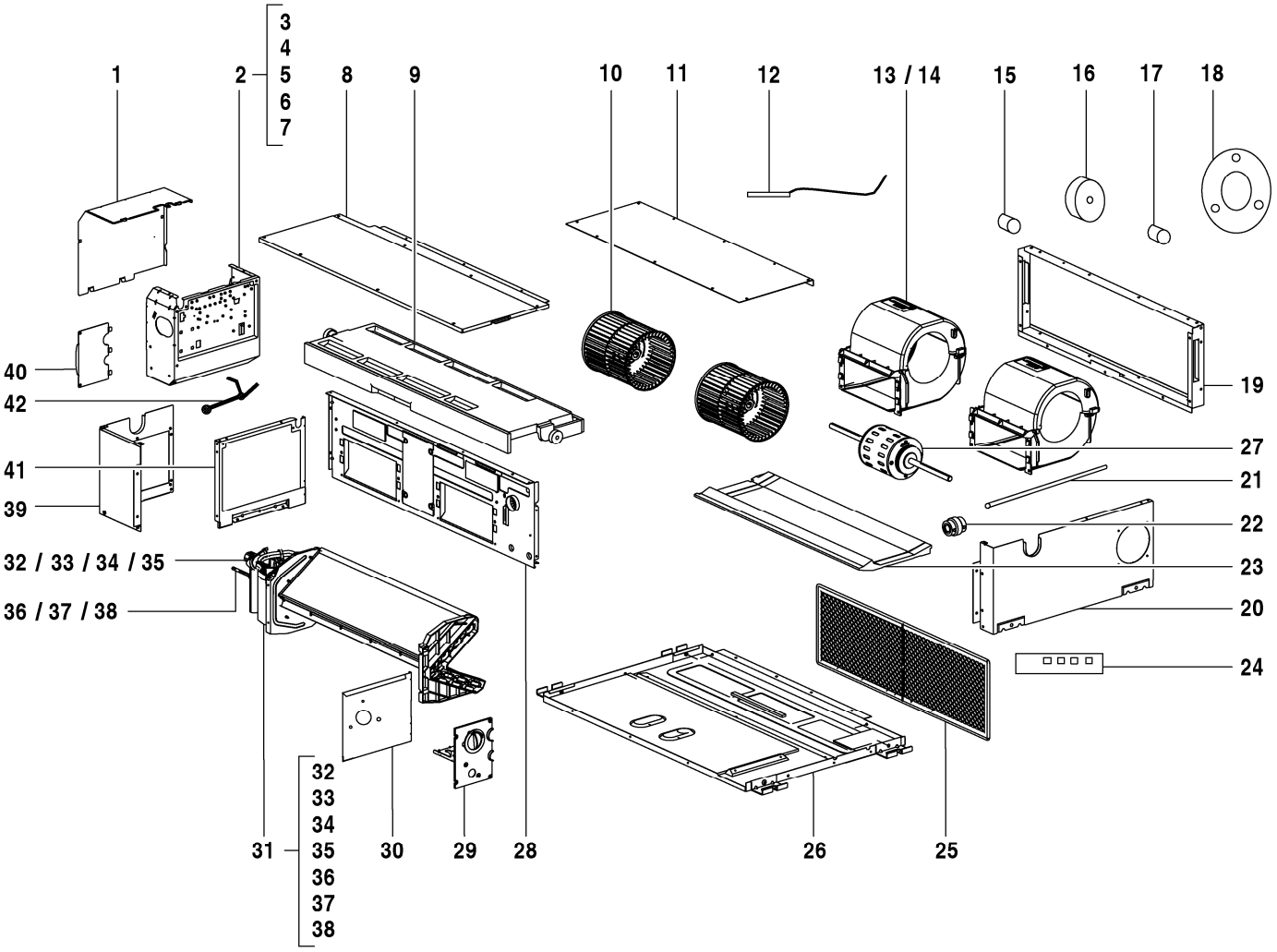

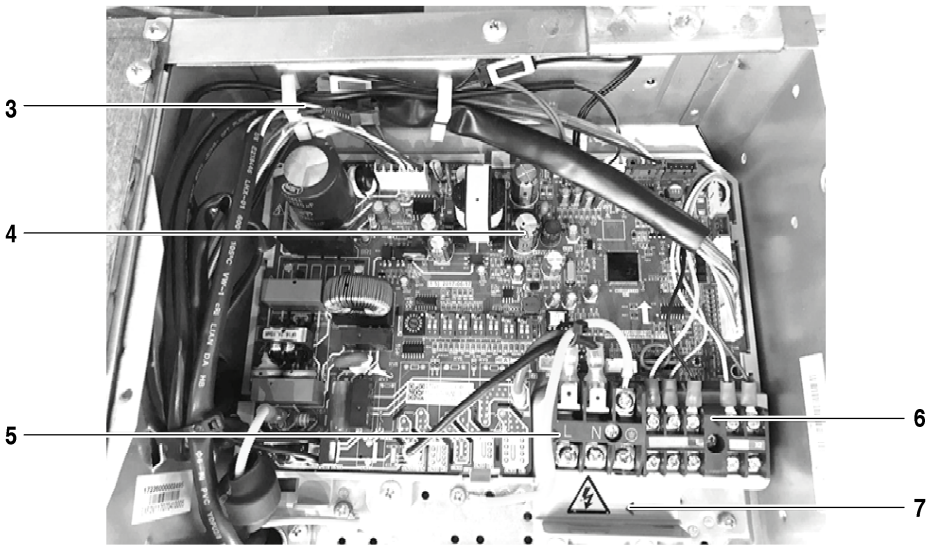

8738894866.aa.RO

Pos	Designação	N° de pedido	DL 71-1 P																	Observações
1	Tampa ligações elétricas	8 733 501 321	■																	
2	Comando	8 733 501 380	■																	
3	Caixa de comando	7 739 836 397	■																	
4	Placa principal AFDL-1	8 750 501 474	■																	
5	Borne de ligação, 3p	7 739 831 566	■																	
6	Borne de ligação	8 733 501 716	■																	
7	Suporte de fixação	8 733 501 585	■																	
8	Painel superior	7 739 831 644	■																	
9	Bandeja de condensados	7 739 831 643	■																	
10	Ventilador centrifugo	8 733 501 254	■																	
11	Tampa inferior	7 739 831 635	■																	
12	Sensor de temperatura do tubo	7 739 831 461	■																	
13	Tampa inferior ventilador	7 739 831 614	■																	
14	Tampa superior ventilador	7 739 831 613	■																	
15	Rolamento	7 739 831 455	■																	
16	Almofada de borracha	8 733 501 660	■																	
17	Apoio	8 733 501 231	■																	
18	Placa	8 733 501 604	■																	
19	Flange do filtro	7 739 836 403	■																	
20	Lateral esquerda	7 739 831 579	■																	
21	Veio	8 733 501 664	■																	
22	Veio	8 733 501 665	■																	
23	Espuma	7 739 836 419	■																	
24	Display	7 739 834 665	■																	
25	Filtro de ar	8 733 501 209	■																	
26	Chassis	8 733 501 256	■																	
27	Motor DC	8 733 501 242	■																	
28	Barra intermédia	8 733 501 228	■																	
29	Bomba de condensados	8 733 501 343	■																	
30	Suporte painel	8 733 501 696	■																	
31	Unidade evaporadora	8 733 501 438	■																	
32	Sensor de temperatura do tubo	7 739 831 451	■																	
33	Sensor de temperatura do tubo	8 733 501 622	■																	
34	Bobine válvula de expansão	8 733 501 505	■																	
35	Tubo de saída evaporador	7 739 836 413	■																	
36	Tubo de entrada evaporador	7 739 836 412	■																	
37	Filtro	8 733 501 514	■																	
38	Válvula de expansão	7 739 831 491	■																	
39	Tampa lateral direita	7 739 831 591	■																	
40	Tampa fixação tubos	7 739 836 416	■																	
41	Lateral direita	7 739 831 593	■																	
42	Cabo	8 733 501 272	■																	
	Adaptador Set CCB (400mm)	8 750 501 441	■																	
	Cabo de ligação AF-IDU	8 750 501 446	■																	

AF-DL 71-1 P 7 733 700 942

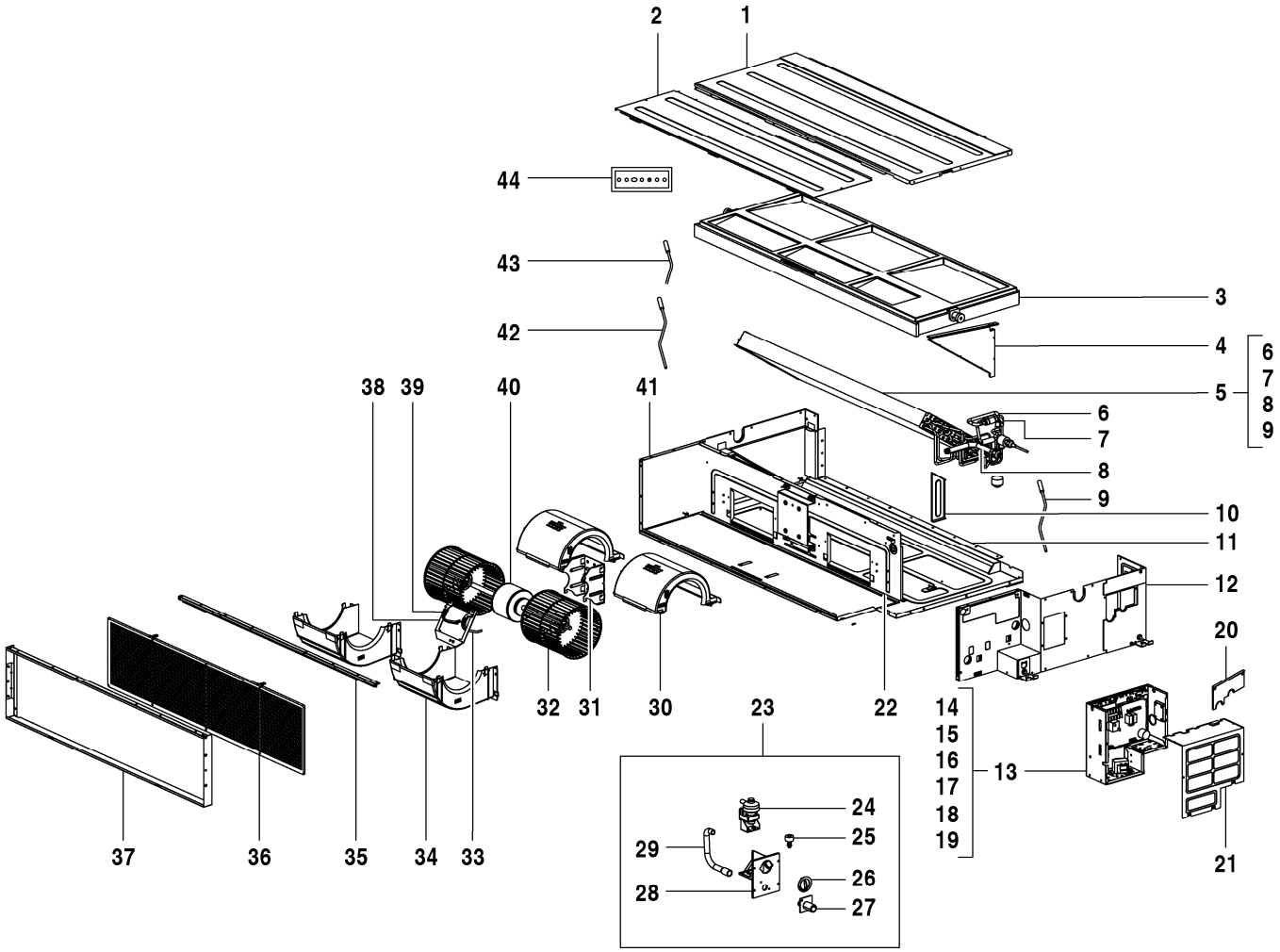

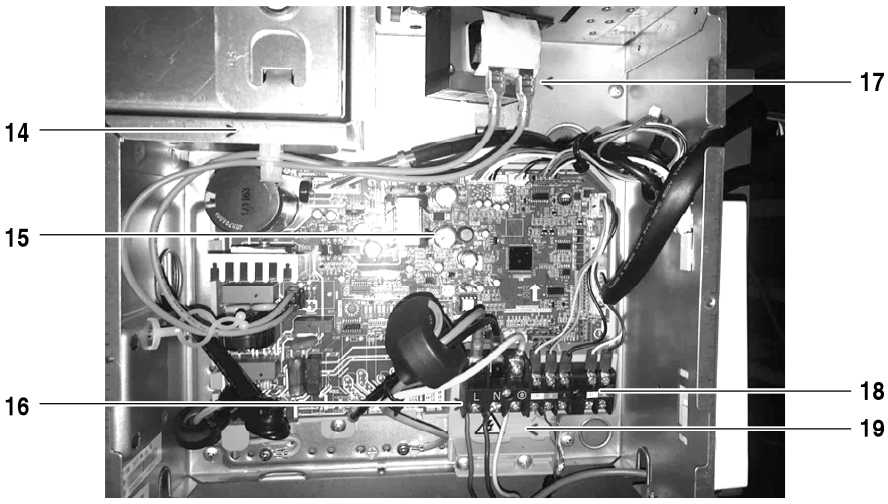

8738894891.aa.RO

AF-DM 80-1 P	7 733 700 943
AF-DM 90-1 P	7 733 700 944
AF-DM 112-1 P	7 733 700 945

Pos	Designação	N° de pedido	DM 80-1 P	DM 90-1 P	DM 112-1 P													Observações
1	Chassis	7 739 831 665	■	■	■													
2	Tampa inferior	7 739 831 664	■	■	■													
3	Bandeja de condensados	7 739 834 666	■	■	■													
4	Suporte direito do evaporador	7 739 831 678	■	■	■													
5	Unidade evaporadora	8 733 501 432		■	■													
5	Unidade evaporadora	8 733 501 434	■															
6	Tubo de entrada evaporador	8 733 501 478		■	■													
6	Tubo de entrada evaporador	8 733 501 480	■															
7	Válvula de expansão	8 733 501 352	■															
7	Válvula de expansão	8 733 501 354		■	■													
8	Tubo de saída evaporador	8 733 501 501	■															
8	Tubo de saída evaporador	8 733 501 502		■	■													
9	Sensor de temperatura do tubo	7 739 834 388	■	■	■													
10	Suporte direito do evaporador	7 739 834 843	■	■	■													
11	Tampa superior	7 739 832 228	■	■	■													
12	Peça lateral	8 733 501 668	■	■	■													
13	Comando	8 733 501 381	■	■	■													
14	Caixa de comando	8 733 501 375	■	■	■													
15	Placa principal	8 733 501 551	■	■	■													
16	Borne de ligação, 3p	7 739 831 566	■	■	■													
17	Reatância	7 739 834 837	■	■	■													
18	Borne de ligação	8 733 501 716	■	■	■													
19	Suporte de fixação	8 733 501 585	■	■	■													
20	Tampa fixação tubos	7 739 831 676	■	■	■													
21	Tampa ligações elétricas	8 733 501 316	■	■	■													
22	Barra de fixação superior	8 733 501 217	■	■	■													
23	Bomba de condensados	8 733 501 344	■	■	■													
24	Bomba de condensados	8 733 501 342	■	■	■													
25	Microswitch condensados	8 733 501 715	■	■	■													
26	Chassis	7 739 831 440	■	■	■													
27	Conetor saída condensados	7 739 831 315	■	■	■													
28	Suporte bomba condensados	8 733 501 237	■	■	■													
29	Tubo bomba condensados	7 739 831 628	■	■	■													
30	Tampa inferior ventilador	7 739 831 653	■	■	■													
31	Suporte Motor	7 739 834 810	■	■	■													
32	Ventilador Centrifugo	7 739 831 648	■	■	■													
33	Cobertura à direita	7 739 831 541	■	■	■													
34	Tampa inferior ventilador	7 739 831 660	■	■	■													
35	Barra de suporte	7 739 831 663	■	■	■													
36	Filtro	7 739 831 661	■	■	■													
37	Flange do filtro	7 739 831 662	■	■	■													
38	Barra de fixação motor	7 739 834 630	■	■	■													
39	Cobertura à esquerda	7 739 831 538	■	■	■													
40	Motor DC	7 739 834 659	■	■	■													
41	Tampa lateral esquerda	7 739 831 650	■	■	■													
42	Sensor de temperatura do tubo	7 739 831 461	■	■	■													
43	Sensor de temperatura do tubo	7 739 834 388	■	■	■													
44	Display	7 739 834 665	■	■	■													
	Adaptador Set CCB (400mm)	8 750 501 441	■	■	■													
	Cabo de ligação AF-IDU	8 750 501 446	■	■	■													

AF-DM 80-1 P	7 733 700 943
AF-DM 90-1 P	7 733 700 944
AF-DM 112-1 P	7 733 700 945

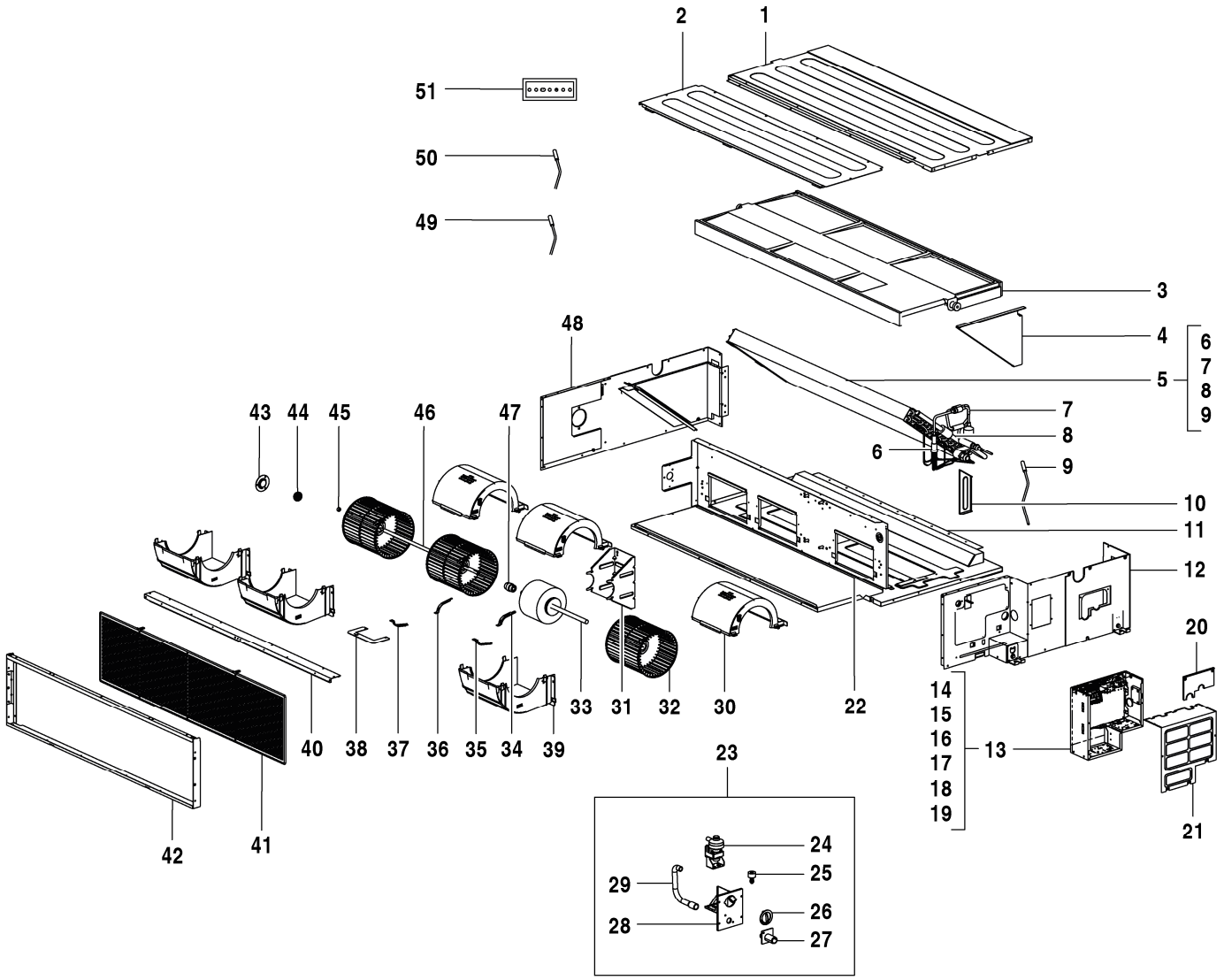

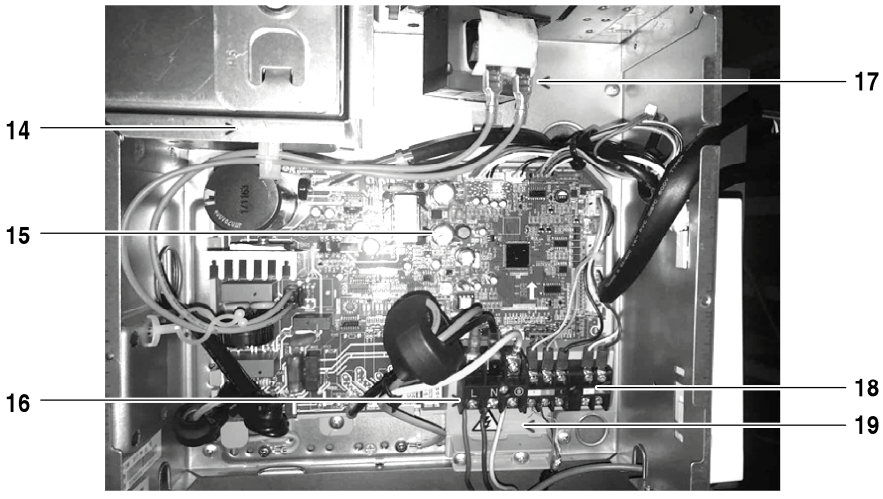

8738894892.aa.RO

AF-DM 140-1 P 7 733 700 946

Pos	Designação	N° de pedido	DM 140-1 P																Observações
1	Tampa bandeja condensados	7 739 834 648	■																
2	Tampa inferior	7 739 831 694	■																
3	Bandeja de condensados	7 739 834 621	■																
4	Suporte direito do evaporador	7 739 831 690	■																
5	Unidade evaporadora	8 733 501 433	■																
6	Tubo de entrada evaporador	8 733 501 479	■																
7	Válvula de expansão	8 733 501 353	■																
8	Tubo de saída evaporador	8 733 501 500	■																
9	Sensor de temperatura do tubo	7 739 834 388	■																
10	Suporte	7 739 831 692	■																
11	Chassis	7 739 831 689	■																
12	Peça lateral	8 733 501 673	■																
13	Comando	8 733 501 381	■																
14	Caixa de comando	8 733 501 375	■																
15	Placa principal	8 733 501 551	■																
16	Borne de ligação, 3p	7 739 831 566	■																
17	Reatância	7 739 834 837	■																
18	Borne de ligação	8 733 501 716	■																
19	Suporte de fixação	8 733 501 585	■																
20	Tampa fixação tubos	7 739 831 676	■																
21	Tampa ligações elétricas	8 733 501 316	■																
22	Barra intermédia	8 733 501 227	■																
23	Bomba de condensados	8 733 501 344	■																
24	Bomba de condensados	8 733 501 342	■																
25	Microswitch condensados	8 733 501 715	■																
26	Chassis	7 739 831 440	■																
27	Conetor saída condensados	7 739 831 315	■																
28	Suporte bomba condensados	8 733 501 237	■																
29	Tubo bomba condensados	7 739 831 628	■																
30	Tampa inferior ventilador	7 739 831 653	■																
31	Suporte Motor	7 739 834 811	■																
32	Ventilador Centrifugo	7 739 831 648	■																
33	Motor DC	7 739 834 660	■																
34	Suporte superior motor	7 739 831 657	■																
35	Suporte inferior motor	7 739 831 655	■																
36	Suporte superior motor	7 739 831 656	■																
37	Suporte inferior motor	7 739 831 654	■																
38	Barra de fixação motor	7 739 834 631	■																
39	Tampa inferior ventilador	7 739 831 660	■																
40	Barra de suporte	7 739 831 695	■																
41	Filtro de ar	7 739 831 696	■																
42	Flange do filtro	7 739 831 697	■																
43	Suporte	7 739 834 625	■																
44	Apoio	7 739 831 638	■																
45	Rolamento	7 739 831 455	■																
46	Veio	7 739 832 230	■																
47	Acoplamento	7 739 831 632	■																
48	Tampa lateral esquerda	7 739 831 687	■																
49	Sensor de temperatura do tubo	7 739 831 461	■																
50	Sensor de temperatura do tubo	7 739 834 388	■																
51	Display	7 739 834 665	■																
	Adaptador Set CCB (400mm)	8 750 501 441	■																

AF-DM 140-1 P 7 733 700 946

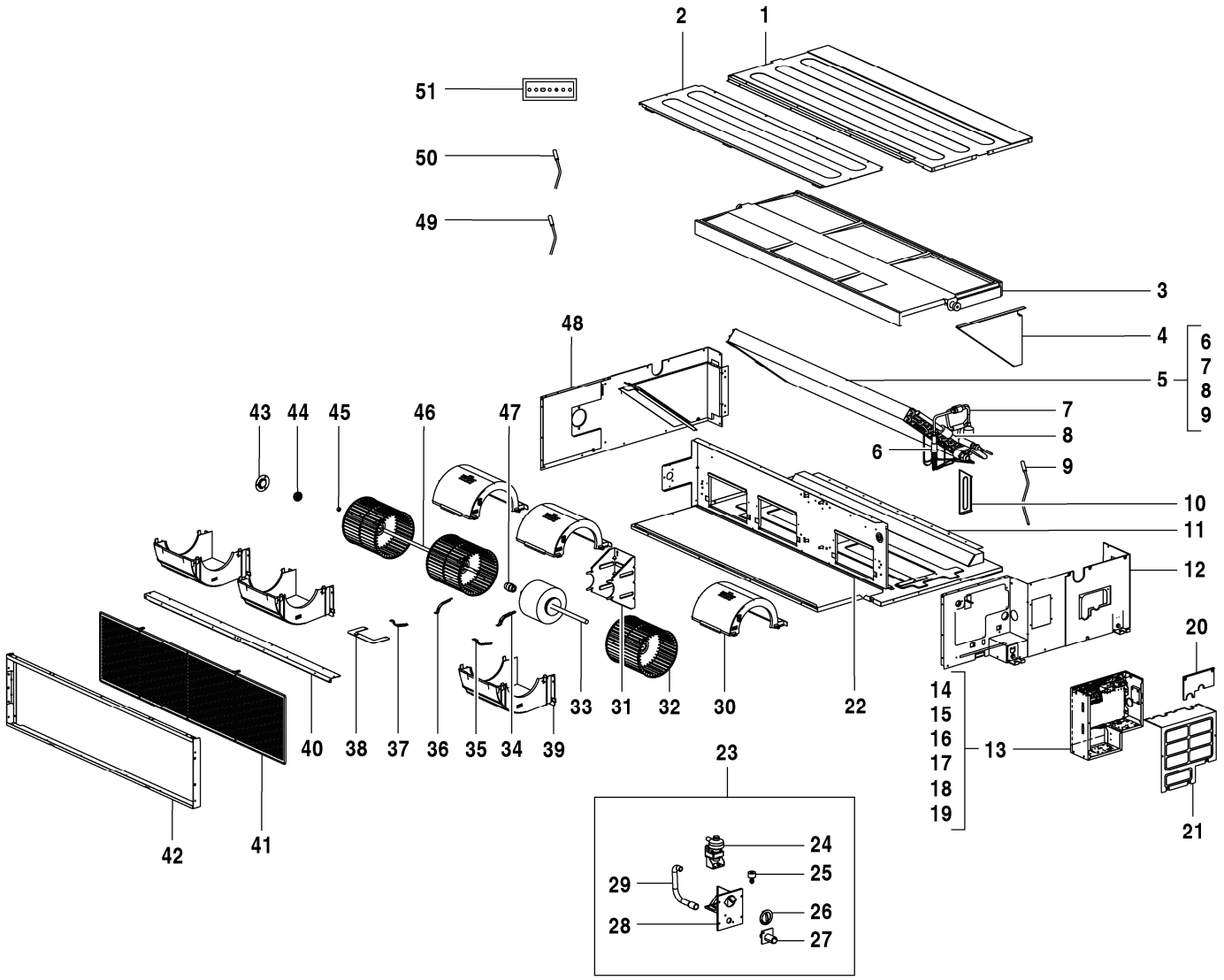

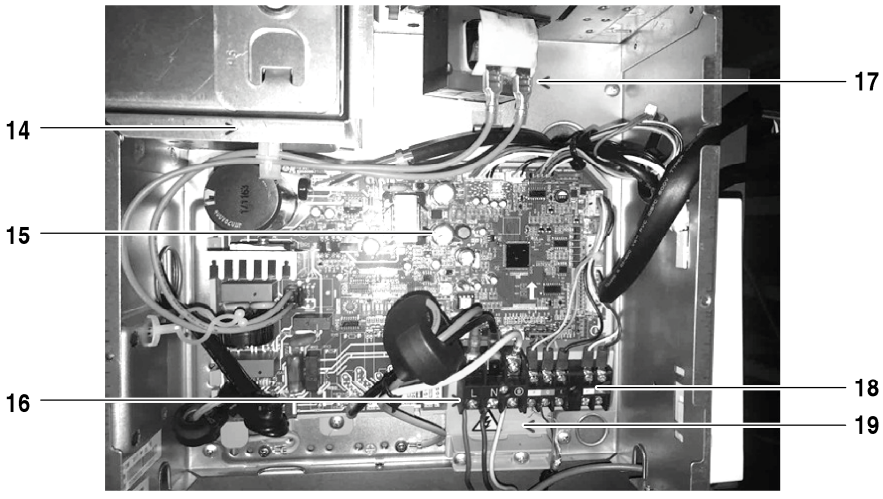

8738894892.aa.RO

AF-DM 140-1 P 7 733 700 946

Pos	Designação	N° de pedido	DM 140-1 P																	Observações
	Cabo de ligação AF-IDU	8 750 501 446	■																	

AF-DM 140-1 P 7 733 700 946

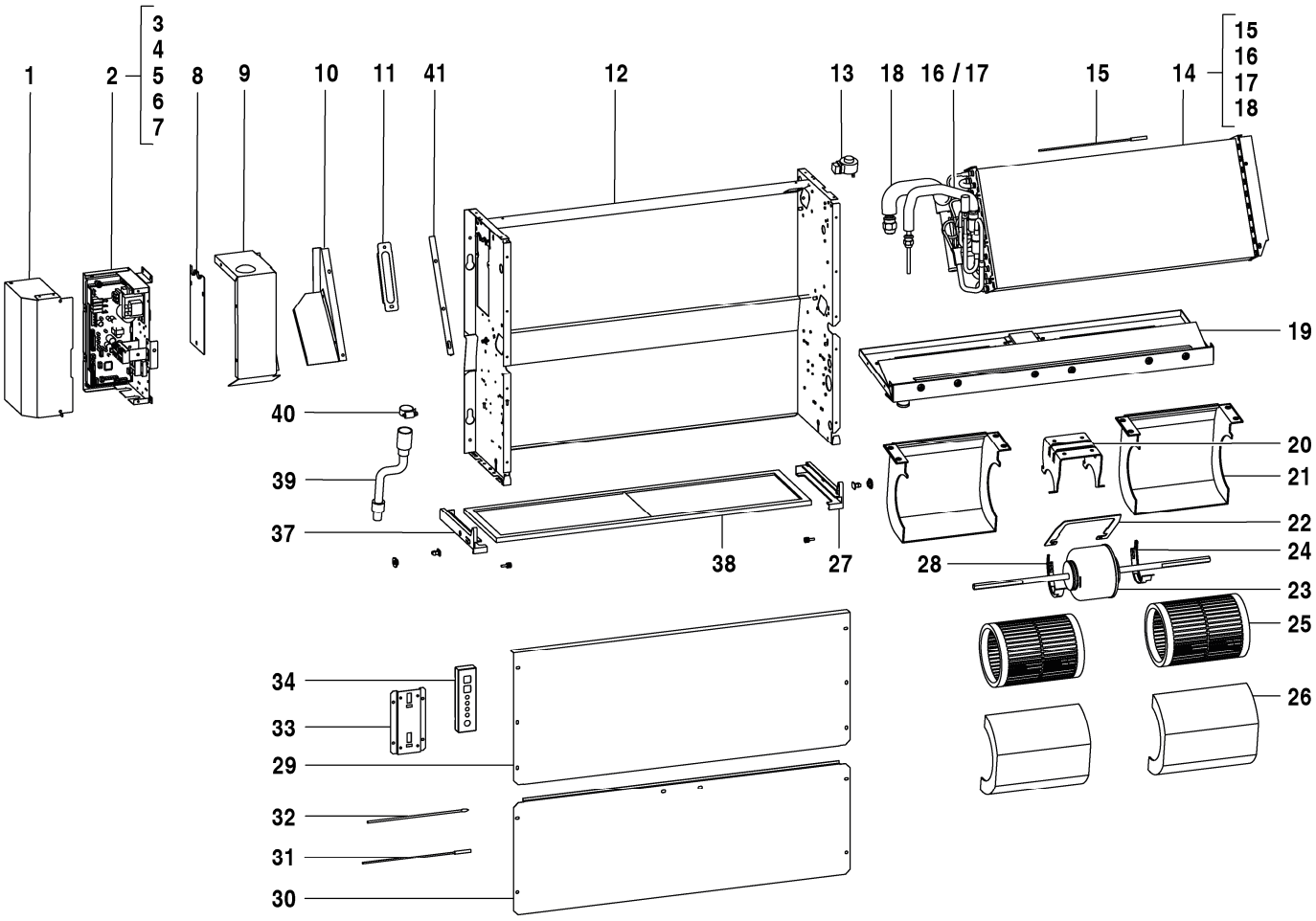

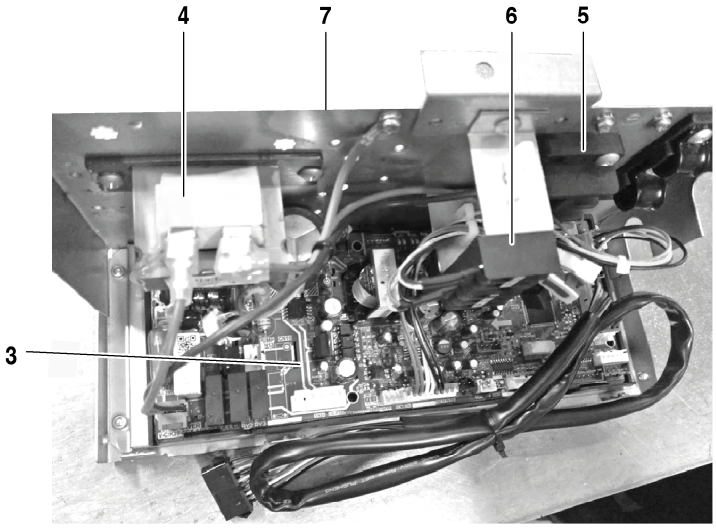

8738894852.aa.RO

AF-F 22-1	7 733 700 984
AF-F 28-1	7 733 700 985

Pos	Designação	N° de pedido	F 22-1	F 28-1															Observações
1	Tampa ligações elétricas	8 733 501 322	■	■															
2	Comando	8 733 501 386	■	■															
3	Placa principal	8 733 501 542	■	■															
4	Reatância	8 733 501 650	■	■															
5	Borne de ligação	7 739 834 883	■	■															
6	Borne de ligação	8 733 501 716	■	■															
7	Caixa de comando	8 733 501 376	■	■															
8	Tampa fixação tubos	7 739 834 841	■	■															
9	Suporte evaporador	7 739 834 712	■	■															
10	Suporte	7 739 834 852	■	■															
11	Suporte painel	8 733 501 697	■	■															
12	Chassis	7 739 834 616	■	■															
13	Bobine válvula de expansão	7 739 831 358	■	■															
14	Unidade evaporadora	7 739 834 728	■	■															
15	Sensor de temperatura do tubo	7 739 834 834	■	■															
16	Unidade evaporadora	7 739 834 729	■	■															
17	Válvula de expansão	7 739 831 491	■	■															
18	Tubo de saída evaporador	7 739 834 817	■	■															
19	Barra intermédia	7 739 834 797	■	■															
20	Suporte inferior motor	7 739 834 803	■	■															
21	Tampa inferior ventilador	7 739 834 874	■	■															
22	Barra de fixação	7 739 834 812	■	■															
23	Motor DC	7 739 834 661	■	■															
24	Cobertura à direita	7 739 831 541	■	■															
25	Ventilador Centrifugo	7 739 834 610	■	■															
26	Tampa inferior ventilador	7 739 834 875	■	■															
27	Suporte do filtro	7 739 834 756	■	■															
28	Cobertura à esquerda	7 739 831 538	■	■															
29	Tampa superior	7 739 834 650	■	■															
30	Tampa inferior	7 739 834 649	■	■															
31	Sensor de temperatura do tubo	8 733 501 622	■	■															
32	Sonda de temperatura ambiente	8 733 501 653	■	■															
33	Suporte painel	8 733 501 698	■	■															
34	Display	7 739 834 665	■	■															
37	Suporte do filtro	7 739 834 757	■	■															
38	Filtro de ar	7 739 834 750	■	■															
39	Tubo condensados	7 739 834 876	■	■															
40	Abraçadeira tubo de água	8 733 501 341	■	■															
41	Defletor	7 739 834 613	■	■															
	Adaptador Set CCB (400mm)	8 750 501 441	■	■															
	Cabo de ligação AF-IDU	8 750 501 446	■	■															

AF-F 22-1 7 733 700 984

AF-F 28-1 7 733 700 985

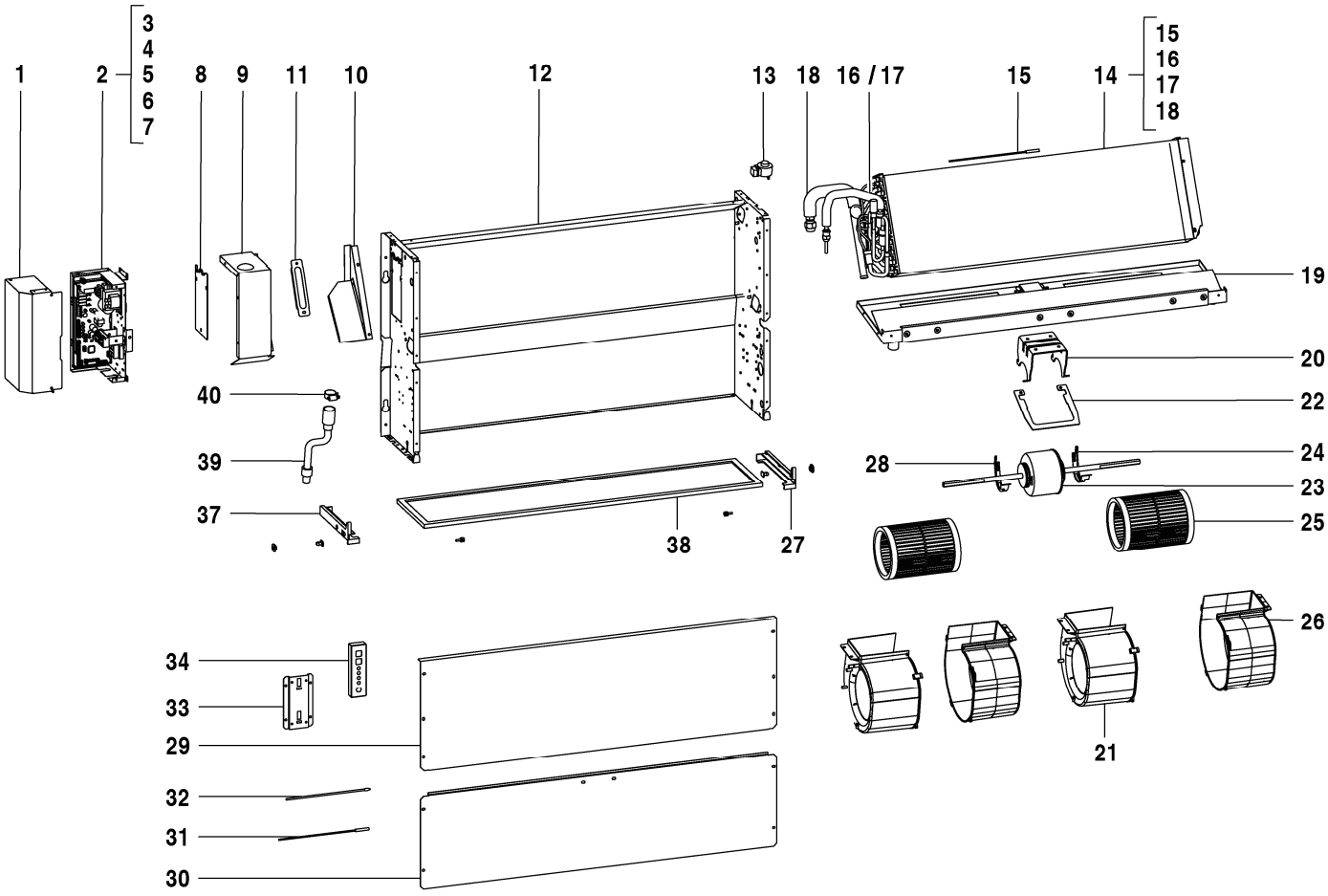

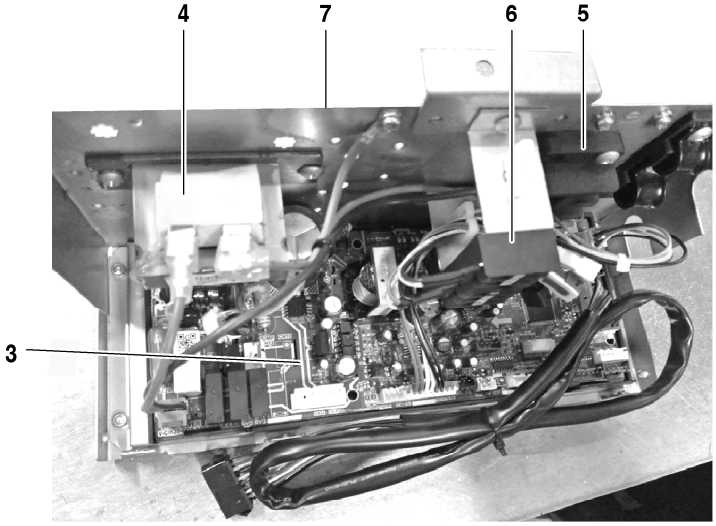

8738894853.aa.RO

AF-F 36-1	7 733 700 986
AF-F 45-1	7 733 700 987

Pos	Designação	N° de pedido	F 36-1	F 45-1															Observações
1	Tampa ligações elétricas	8 733 501 322	■	■															
2	Comando	8 733 501 386	■	■															
3	Placa principal	8 733 501 542	■	■															
4	Reatância	8 733 501 650	■	■															
5	Borne de ligação	7 739 834 883	■	■															
6	Borne de ligação	8 733 501 716	■	■															
7	Caixa de comando	8 733 501 376	■	■															
8	Tampa fixação tubos	7 739 834 841	■	■															
9	Suporte evaporador	7 739 834 712	■	■															
10	Suporte	7 739 834 852	■	■															
11	Suporte painel	8 733 501 697	■	■															
12	Chassis	7 739 834 617	■	■															
13	Bobine válvula de expansão	7 739 831 358	■	■															
14	Unidade evaporadora	7 739 834 727	■	■															
15	Sensor de temperatura do tubo	7 739 834 834	■	■															
16	Tubo de entrada evaporador	7 739 834 714	■	■															
17	Válvula de expansão	7 739 831 491	■	■															
18	Tubo de saída evaporador	7 739 834 818	■	■															
19	Barra intermédia	7 739 834 795	■	■															
20	Suporte inferior motor	7 739 834 803	■	■															
21	Tampa inferior ventilador	7 739 834 873	■	■															
22	Barra de fixação	7 739 834 812	■	■															
23	Motor DC	7 739 834 661	■	■															
24	Cobertura à direita	7 739 831 541	■	■															
25	Ventilador Centrifugo	7 739 834 609	■	■															
26	Tampa inferior ventilador	7 739 834 784	■	■															
27	Suporte do filtro	7 739 834 756	■	■															
28	Cobertura à esquerda	7 739 831 538	■	■															
29	Tampa inferior	7 739 834 652	■	■															
30	Tampa superior	7 739 834 651	■	■															
31	Sensor de temperatura do tubo	8 733 501 622	■	■															
32	Sonda de temperatura ambiente	8 733 501 653	■	■															
33	Suporte painel	8 733 501 698	■	■															
34	Display	7 739 834 665	■	■															
37	Suporte do filtro	7 739 834 757	■	■															
38	Filtro de ar	7 739 834 751	■	■															
39	Tubo condensados	7 739 834 876	■	■															
40	Abraçadeira tubo de água	8 733 501 341	■	■															
	Adaptador Set CCB (400mm)	8 750 501 441	■	■															
	Cabo de ligação AF-IDU	8 750 501 446	■	■															

AF-F 36-1 7 733 700 986

AF-F 45-1 7 733 700 987

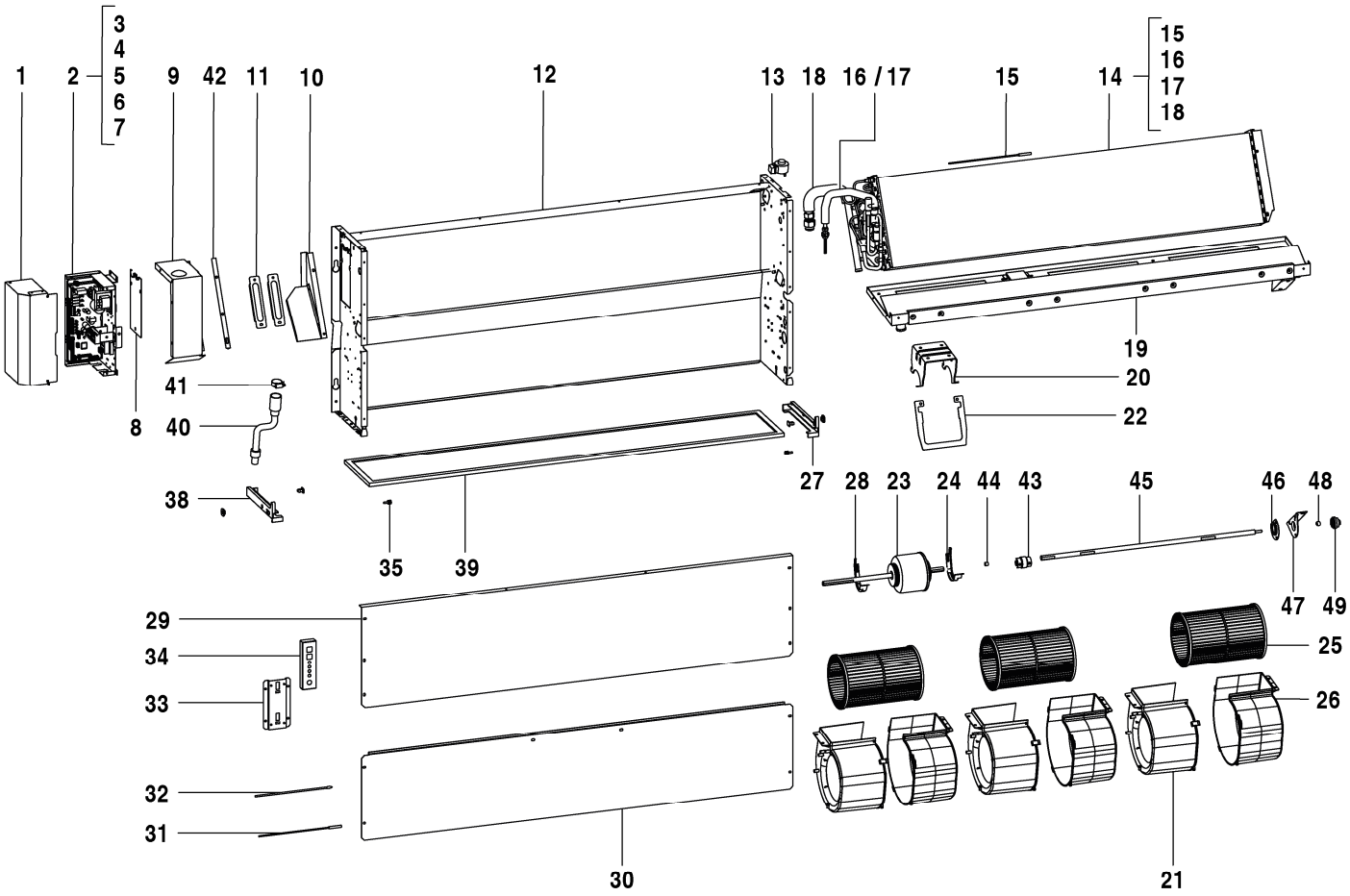

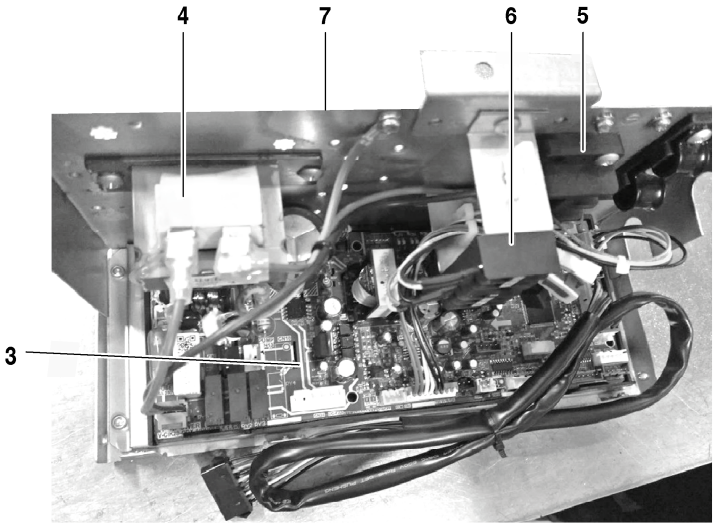

8738894854.aa.RO

AF-F 56-1	7 733 700 988
AF-F 71-1	7 733 700 989

Pos	Designação	N° de pedido	F 56-1	F 71-1															Observações
1	Tampa ligações elétricas	8 733 501 322	■	■															
2	Comando	8 733 501 386	■	■															
3	Placa principal	8 733 501 542	■	■															
4	Reatância	8 733 501 650	■	■															
5	Borne de ligação	7 739 834 883	■	■															
6	Borne de ligação	8 733 501 716	■	■															
7	Caixa de comando	8 733 501 376	■	■															
8	Tampa fixação tubos	7 739 834 841	■	■															
9	Suporte evaporador	7 739 834 712	■	■															
10	Suporte	7 739 834 852	■	■															
11	Suporte painel	8 733 501 697	■	■															
12	Chassis	7 739 834 638	■	■															
13	Bobine válvula de expansão	7 739 831 358	■	■															
14	Unidade evaporadora	7 739 834 700	■	■															
15	Sensor de temperatura do tubo	7 739 834 834	■	■															
16	Tubo de entrada evaporador	7 739 834 713	■	■															
17	Válvula de expansão	7 739 831 491	■	■															
18	Tubo de saída evaporador	7 739 834 819	■	■															
19	Barra intermédia	7 739 834 796	■	■															
20	Suporte inferior motor	7 739 834 803	■	■															
21	Tampa inferior ventilador	7 739 834 873	■	■															
22	Barra de fixação	7 739 834 812	■	■															
23	Motor DC	7 739 834 662	■	■															
24	Cobertura à direita	7 739 831 541	■	■															
25	Ventilador Centrifugo	7 739 834 609	■	■															
26	Tampa inferior ventilador	7 739 834 784	■	■															
27	Suporte do filtro	7 739 834 756	■	■															
28	Cobertura à esquerda	7 739 831 538	■	■															
29	Tampa superior	7 739 834 654	■	■															
30	Tampa inferior	7 739 834 653	■	■															
31	Sensor de temperatura do tubo	8 733 501 622	■	■															
32	Sonda de temperatura ambiente	8 733 501 653	■	■															
33	Suporte painel	8 733 501 698	■	■															
34	Display	7 739 834 665	■	■															
38	Suporte do filtro	7 739 834 757	■	■															
39	Filtro de ar	7 739 834 752	■	■															
40	Tubo condensados	7 739 834 876	■	■															
41	Abraçadeira tubo de água	8 733 501 341	■	■															
42	Defletor	7 739 834 613	■	■															
43	Acoplamento	7 739 831 632	■	■															
44	Almofada de borracha	8 733 501 659	■	■															
45	Veio	7 739 834 643	■	■															
46	Suporte	7 739 834 624	■	■															
47	Suporte de fixação	7 739 831 883	■	■															
48	Rolamento	7 739 831 455	■	■															
49	Apoio	7 739 831 638	■	■															
	Adaptador Set CCB (400mm)	8 750 501 441	■	■															
	Cabo de ligação AF-IDU	8 750 501 446	■	■															

AF-F 56-1 7 733 700 988

AF-F 71-1 7 733 700 989

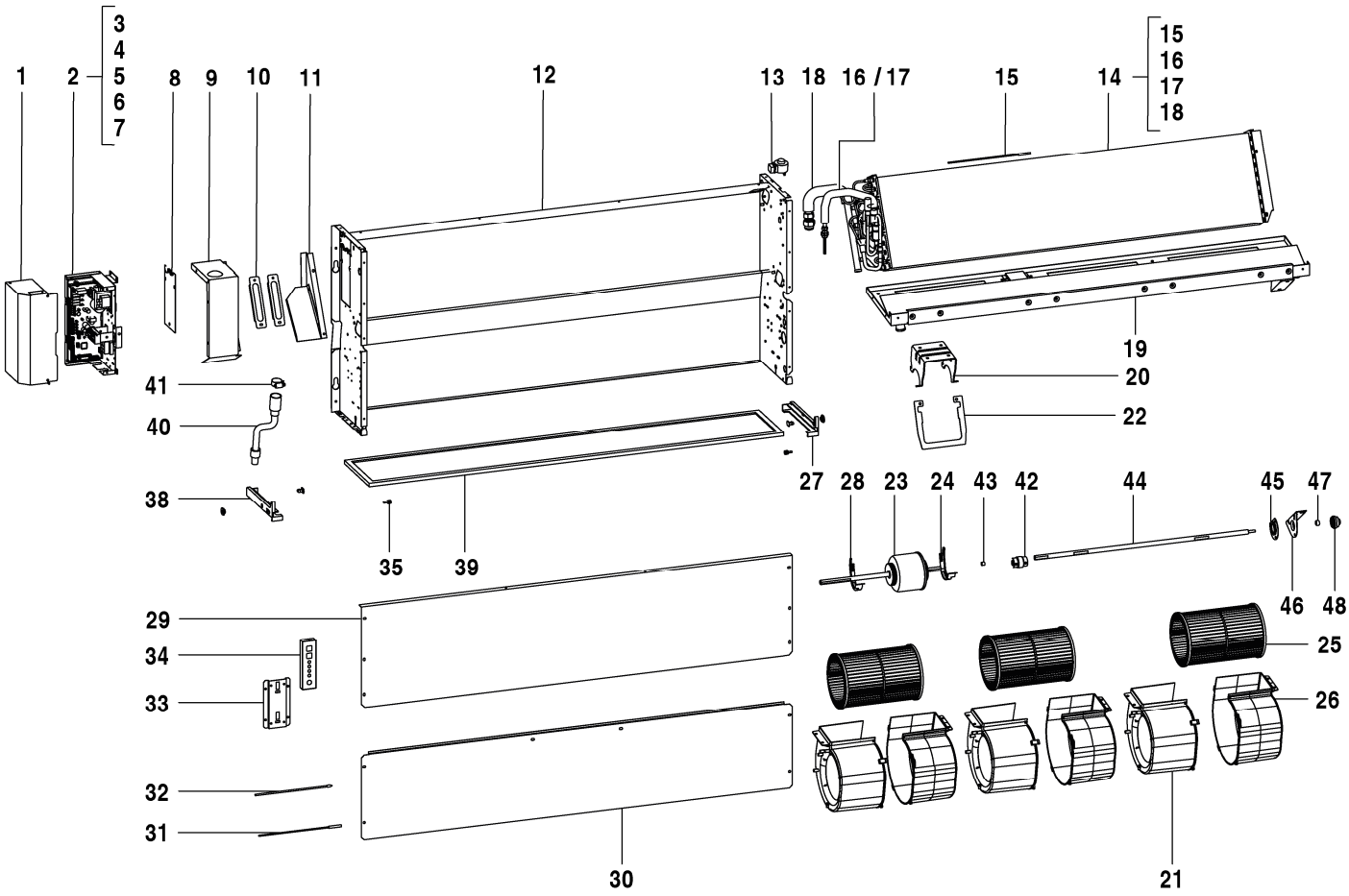

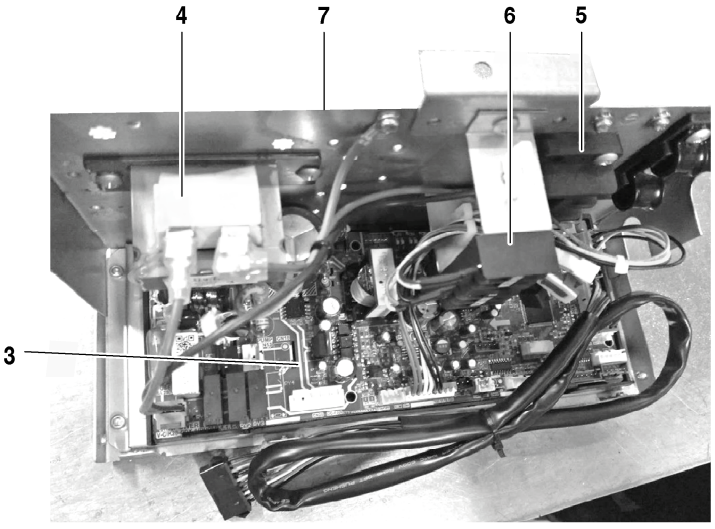

8738894855.aa.RO

AF-F 80-1 7 733 700 990

Pos	Designação	N° de pedido	F 80-1																Observações
1	Tampa ligações elétricas	8 733 501 322	■																
2	Comando	8 733 501 386	■																
3	Placa principal	8 733 501 542	■																
4	Reatância	8 733 501 650	■																
5	Borne de ligação	7 739 834 883	■																
6	Borne de ligação	8 733 501 716	■																
7	Caixa de comando	8 733 501 376	■																
8	Tampa fixação tubos	7 739 834 841	■																
9	Suporte evaporador	7 739 834 712	■																
10	Suporte	7 739 834 852	■																
11	Suporte painel	8 733 501 697	■																
12	Chassis	7 739 834 638	■																
13	Bobine válvula de expansão	7 739 831 358	■																
14	Unidade evaporadora	8 733 501 414	■																
15	Sensor de temperatura do tubo	7 739 834 834	■																
16	Tubo de entrada evaporador	8 733 501 472	■																
17	Válvula de expansão	7 739 831 491	■																
18	Tubo de saída evaporador	8 733 501 497	■																
19	Barra intermédia	7 739 834 796	■																
20	Suporte inferior motor	7 739 834 803	■																
21	Tampa inferior ventilador	7 739 834 873	■																
22	Barra de fixação	7 739 834 812	■																
23	Motor DC	7 739 834 662	■																
24	Cobertura à direita	7 739 831 541	■																
25	Ventilador Centrifugo	7 739 834 609	■																
26	Tampa inferior ventilador	7 739 834 784	■																
27	Suporte do filtro	7 739 834 756	■																
28	Cobertura à esquerda	7 739 831 538	■																
29	Tampa superior	7 739 834 654	■																
30	Tampa inferior	7 739 834 653	■																
31	Sensor de temperatura do tubo	8 733 501 622	■																
32	Sonda de temperatura ambiente	8 733 501 653	■																
33	Suporte painel	8 733 501 698	■																
34	Display	7 739 834 665	■																
38	Suporte do filtro	7 739 834 757	■																
39	Filtro de ar	7 739 834 752	■																
40	Tubo condensados	7 739 834 876	■																
41	Abraçadeira tubo de água	8 733 501 341	■																
42	Acoplamento	7 739 831 632	■																
43	Almofada de borracha	8 733 501 659	■																
44	Veio	7 739 834 643	■																
45	Suporte	7 739 834 624	■																
46	Suporte de fixação	7 739 831 883	■																
47	Rolamento	7 739 831 455	■																
48	Apoio	7 739 831 638	■																
	Adaptador Set CCB (400mm)	8 750 501 441	■																
	Cabo de ligação AF-IDU	8 750 501 446	■																

AF-F 80-1 7 733 700 990

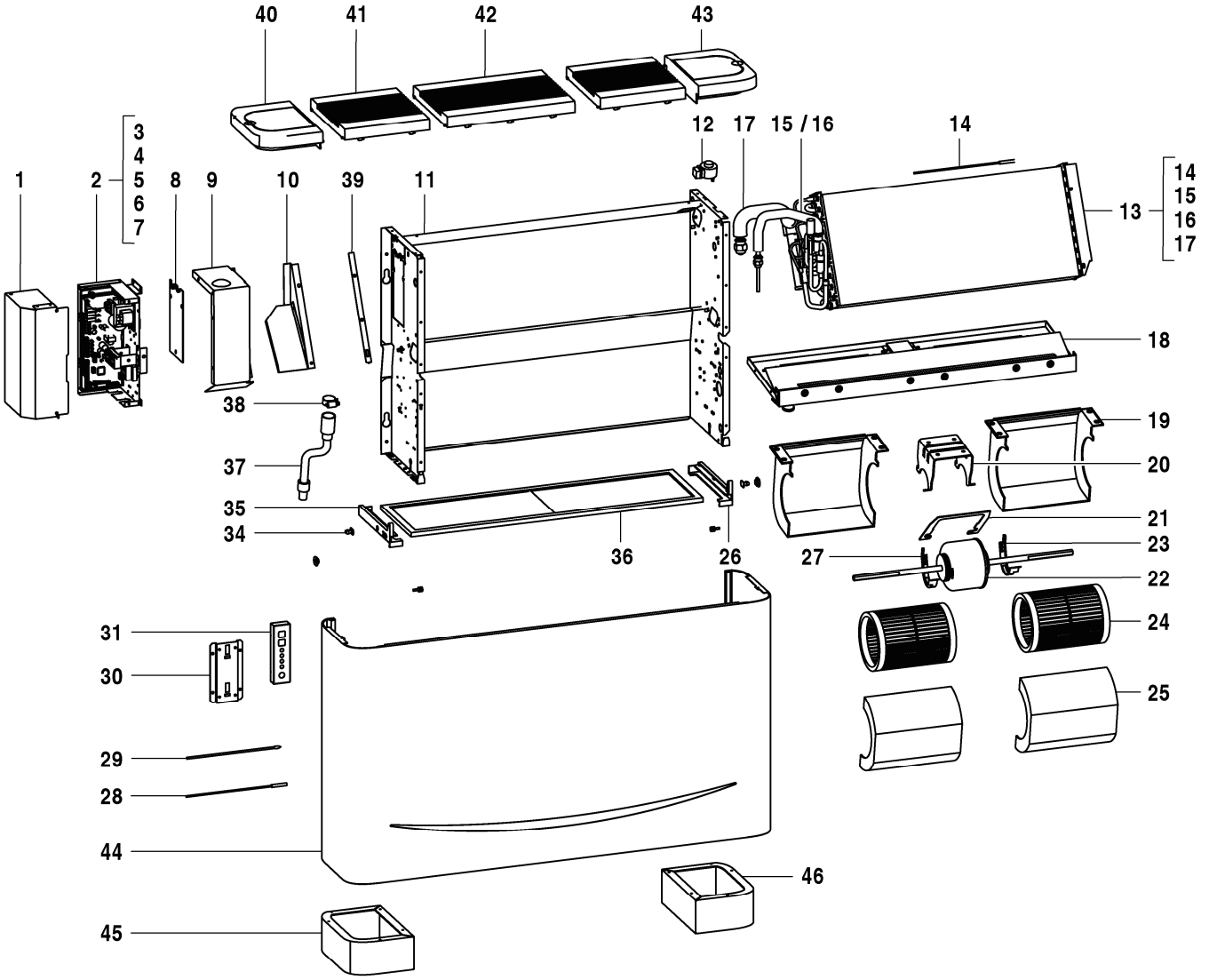

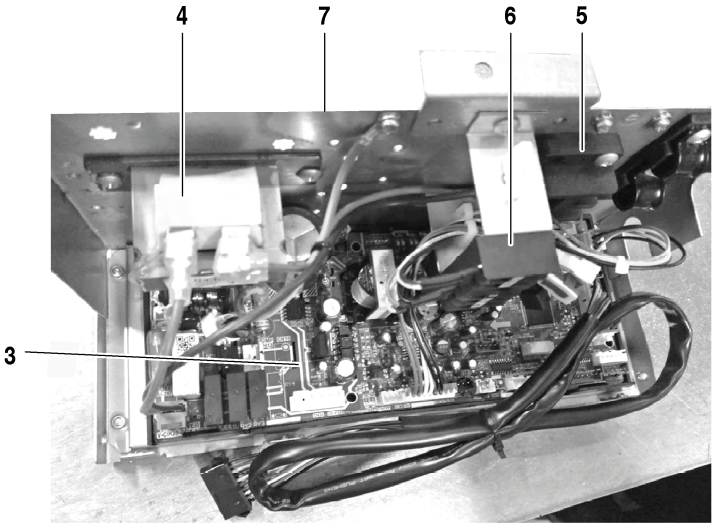

8738894845.aa.RO

AF-FC 22-1	7 733 700 977
AF-FC 28-1	7 733 700 978

Pos	Designação	N° de pedido	FC 22-1	FC 28-1															Observações
1	Tampa ligações elétricas	8 733 501 322	■	■															
2	Comando	8 733 501 387	■	■															
3	Placa principal	8 733 501 543	■	■															
4	Reatância	8 733 501 650	■	■															
5	Borne de ligação	7 739 834 883	■	■															
6	Borne de ligação	8 733 501 716	■	■															
7	Caixa de comando	8 733 501 376	■	■															
8	Tampa fixação tubos	7 739 834 841	■	■															
9	Suporte evaporador	7 739 834 712	■	■															
10	Suporte	7 739 834 852	■	■															
11	Chassis	7 739 834 616	■	■															
12	Bobine válvula de expansão	7 739 831 358	■	■															
13	Unidade evaporadora	7 739 834 728	■	■															
14	Sensor de temperatura do tubo	7 739 834 834	■	■															
15	Unidade evaporadora	7 739 834 729	■	■															
16	Válvula de expansão	7 739 831 491	■	■															
17	Tubo de saída evaporador	7 739 834 817	■	■															
18	Barra intermédia	7 739 834 797	■	■															
19	Suporte inferior motor	7 739 834 803	■	■															
20	Tampa inferior ventilador	7 739 834 874	■	■															
21	Barra de fixação	7 739 834 812	■	■															
22	Motor DC	7 739 834 661	■	■															
23	Cobertura à direita	7 739 831 541	■	■															
24	Ventilador Centrifugo	7 739 834 610	■	■															
25	Tampa inferior ventilador	7 739 834 875	■	■															
26	Suporte do filtro	7 739 834 756	■	■															
27	Cobertura à esquerda	7 739 831 538	■	■															
28	Sensor de temperatura do tubo	8 733 501 622	■	■															
29	Sonda de temperatura ambiente	8 733 501 653	■	■															
30	Suporte painel	8 733 501 698	■	■															
31	Display	7 739 834 665	■	■															
35	Suporte do filtro	7 739 834 757	■	■															
36	Filtro de ar	7 739 834 750	■	■															
37	Tubo condensados	7 739 834 876	■	■															
38	Abraçadeira tubo de água	8 733 501 341	■	■															
39	Defletor	7 739 834 613	■	■															
40	Lateral direita	7 739 834 918	■	■															
41	Grelha	7 739 834 932	■	■															
42	Grelha	7 739 834 919	■	■															
43	Lateral esquerda	7 739 834 920	■	■															
44	Painel frontal	7 739 834 929	■	■															
45	Pé esquerdo	7 739 834 925	■	■															
46	Pé direito	7 739 834 926	■	■															
	Adaptador Set CCB (400mm)	8 750 501 441	■	■															
	Cabo de ligação AF-IDU	8 750 501 446	■	■															

AF-FC 22-1 7 733 700 977

AF-FC 28-1 7 733 700 978

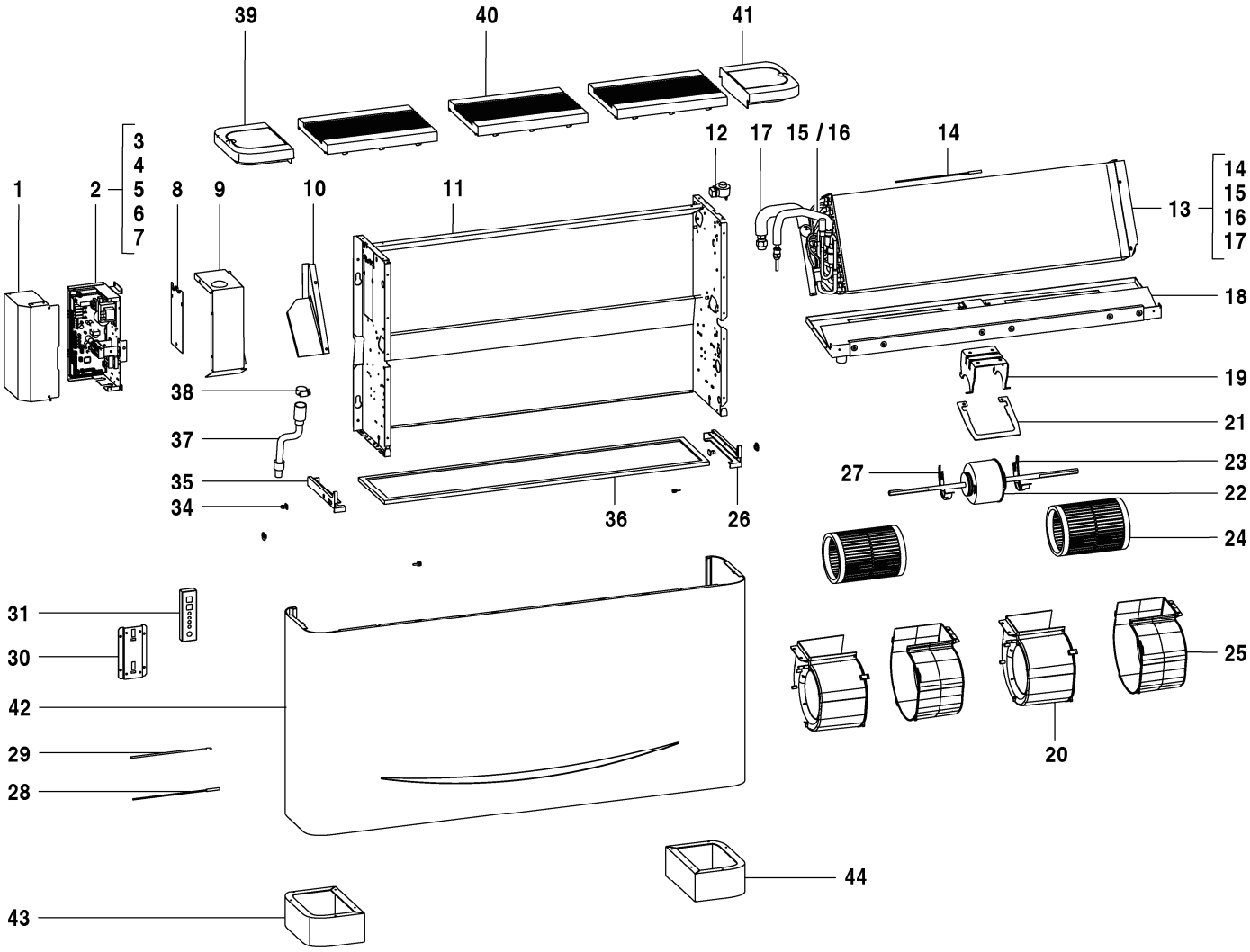

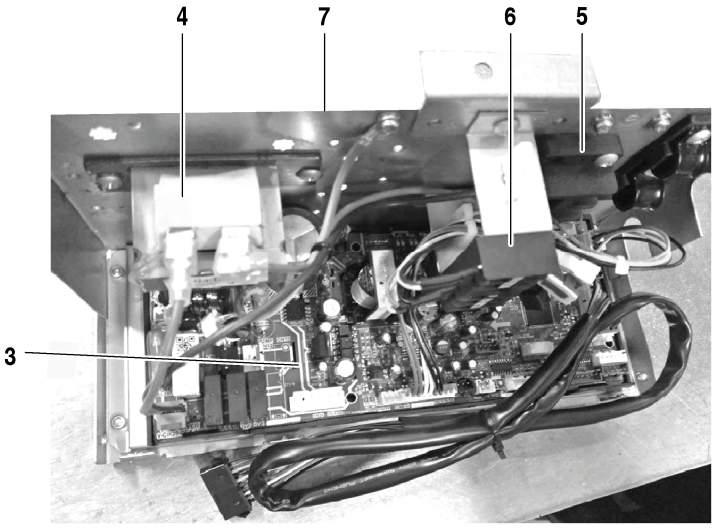

8738894846.aa.RO

AF-FC 36-1	7 733 700 979
AF-FC 45-1	7 733 700 980

Pos	Designação	N° de pedido	FC 36-1	FC 45-1															Observações
1	Tampa ligações elétricas	8 733 501 322	■	■															
2	Comando	8 733 501 387	■	■															
3	Placa principal	8 733 501 543	■	■															
4	Reatância	8 733 501 650	■	■															
5	Borne de ligação	7 739 834 883	■	■															
6	Borne de ligação	8 733 501 716	■	■															
7	Caixa de comando	8 733 501 376	■	■															
8	Tampa fixação tubos	7 739 834 841	■	■															
9	Suporte evaporador	7 739 834 712	■	■															
10	Suporte	7 739 834 852	■	■															
11	Chassis	7 739 834 617	■	■															
12	Bobine válvula de expansão	7 739 831 358	■	■															
13	Unidade evaporadora	7 739 834 727	■	■															
14	Sensor de temperatura do tubo	7 739 834 834	■	■															
15	Tubo de entrada evaporador	7 739 834 714	■	■															
16	Válvula de expansão	7 739 831 491	■	■															
17	Tubo de saída evaporador	7 739 834 818	■	■															
18	Barra intermédia	7 739 834 795	■	■															
19	Suporte inferior motor	7 739 834 803	■	■															
20	Tampa inferior ventilador	7 739 834 873	■	■															
21	Barra de fixação	7 739 834 812	■	■															
22	Motor DC	7 739 834 661	■	■															
23	Cobertura à direita	7 739 831 541	■	■															
24	Ventilador Centrifugo	7 739 834 609	■	■															
25	Tampa inferior ventilador	7 739 834 784	■	■															
26	Suporte do filtro	7 739 834 756	■	■															
27	Cobertura à esquerda	7 739 831 538	■	■															
28	Sensor de temperatura do tubo	8 733 501 622	■	■															
29	Sonda de temperatura ambiente	8 733 501 653	■	■															
30	Suporte painel	8 733 501 698	■	■															
31	Display	7 739 834 665	■	■															
35	Suporte do filtro	7 739 834 757	■	■															
36	Filtro de ar	7 739 834 751	■	■															
37	Tubo condensados	7 739 834 876	■	■															
38	Abraçadeira tubo de água	8 733 501 341	■	■															
39	Lateral direita	7 739 834 918	■	■															
40	Grelha	7 739 834 919	■	■															
41	Lateral esquerda	7 739 834 920	■	■															
42	Painel frontal	7 739 834 921	■	■															
43	Pé esquerdo	7 739 834 925	■	■															
44	Pé direito	7 739 834 926	■	■															
	Adaptador Set CCB (400mm)	8 750 501 441	■	■															
	Cabo de ligação AF-IDU	8 750 501 446	■	■															

AF-FC 36-1 7 733 700 979

AF-FC 45-1 7 733 700 980

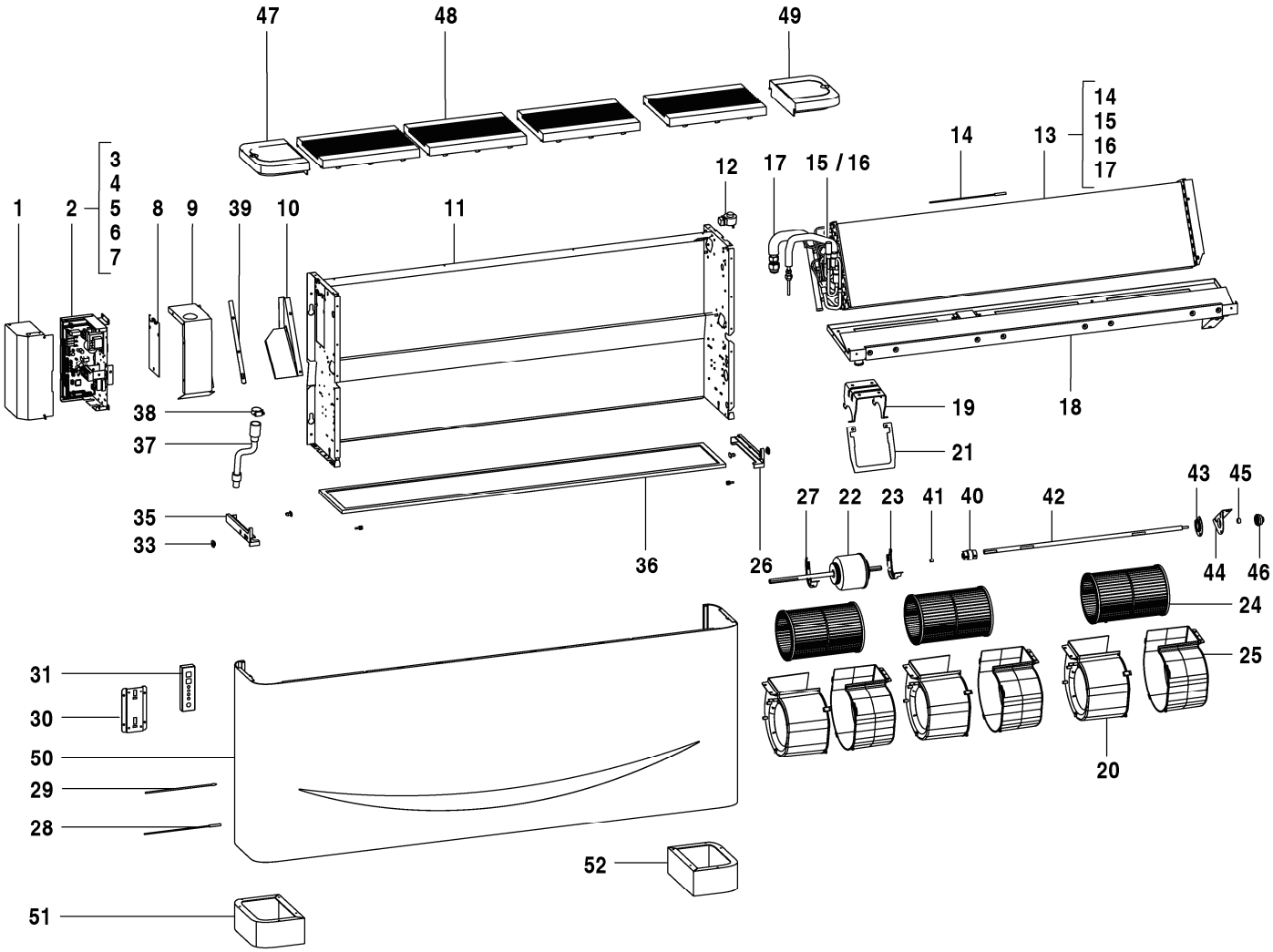

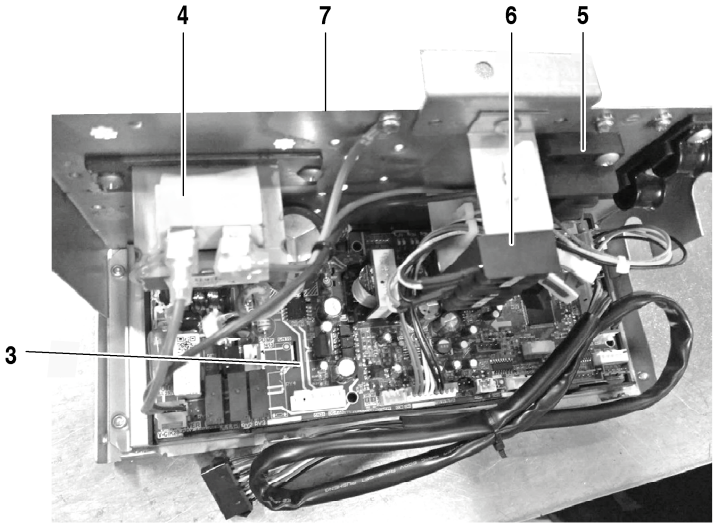

8738894847.aa.RO

AF-FC 56-1	7 733 700 981
AF-FC 71-1	7 733 700 982

Pos	Designação	N° de pedido	FC 56-1	FC 71-1															Observações
1	Tampa ligações elétricas	8 733 501 322	■	■															
2	Comando	8 733 501 387	■	■															
3	Placa principal	8 733 501 543	■	■															
4	Reatância	8 733 501 650	■	■															
5	Borne de ligação	7 739 834 883	■	■															
6	Borne de ligação	8 733 501 716	■	■															
7	Caixa de comando	8 733 501 376	■	■															
8	Tampa fixação tubos	7 739 834 841	■	■															
9	Suporte evaporador	7 739 834 712	■	■															
10	Suporte	7 739 834 852	■	■															
11	Chassis	7 739 834 638	■	■															
12	Bobine válvula de expansão	7 739 831 358	■	■															
13	Unidade evaporadora	7 739 834 700	■	■															
14	Sensor de temperatura do tubo	7 739 834 834	■	■															
15	Tubo de entrada evaporador	7 739 834 713	■	■															
16	Válvula de expansão	7 739 831 491	■	■															
17	Tubo de saída evaporador	7 739 834 819	■	■															
18	Barra intermédia	7 739 834 796	■	■															
19	Suporte inferior motor	7 739 834 803	■	■															
20	Tampa inferior ventilador	7 739 834 873	■	■															
21	Barra de fixação	7 739 834 812	■	■															
22	Motor DC	7 739 834 662	■	■															
23	Cobertura à direita	7 739 831 541	■	■															
24	Ventilador Centrifugo	7 739 834 609	■	■															
25	Tampa inferior ventilador	7 739 834 784	■	■															
26	Suporte do filtro	7 739 834 756	■	■															
27	Cobertura à esquerda	7 739 831 538	■	■															
28	Sensor de temperatura do tubo	8 733 501 622	■	■															
29	Sonda de temperatura ambiente	8 733 501 653	■	■															
30	Suporte painel	8 733 501 698	■	■															
31	Display	7 739 834 665	■	■															
35	Suporte do filtro	7 739 834 757	■	■															
36	Filtro de ar	7 739 834 752	■	■															
37	Tubo condensados	7 739 834 876	■	■															
38	Abraçadeira tubo de água	8 733 501 341	■	■															
39	Defletor	7 739 834 613	■	■															
40	Acoplamento	7 739 831 632	■	■															
41	Almofada de borracha	8 733 501 659	■	■															
42	Veio	7 739 834 643	■	■															
43	Suporte	7 739 834 624	■	■															
44	Suporte de fixação	7 739 831 883	■	■															
45	Rolamento	7 739 831 455	■	■															
46	Apoio	7 739 831 638	■	■															
47	Lateral direita	7 739 834 918	■	■															
48	Grelha	7 739 834 919	■	■															
49	Lateral esquerda	7 739 834 920	■	■															
50	Painel frontal	7 739 834 935	■	■															
51	Pé esquerdo	7 739 834 925	■	■															
52	Pé direito	7 739 834 926	■	■															
	Adaptador Set CCB (400mm)	8 750 501 441	■	■															
	Cabo de ligação AF-IDU	8 750 501 446	■	■															

AF-FC 56-1	7 733 700 981
AF-FC 71-1	7 733 700 982

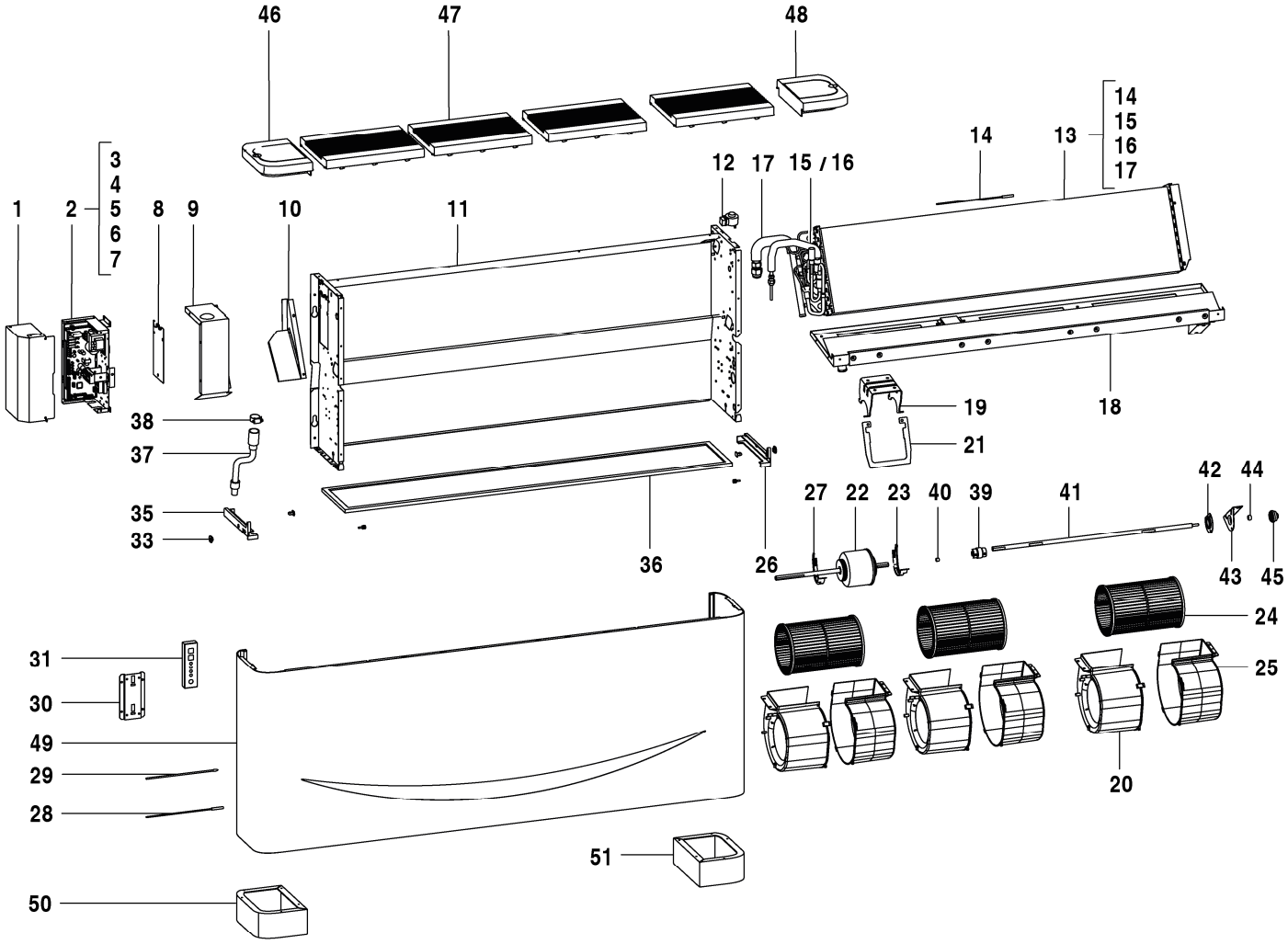

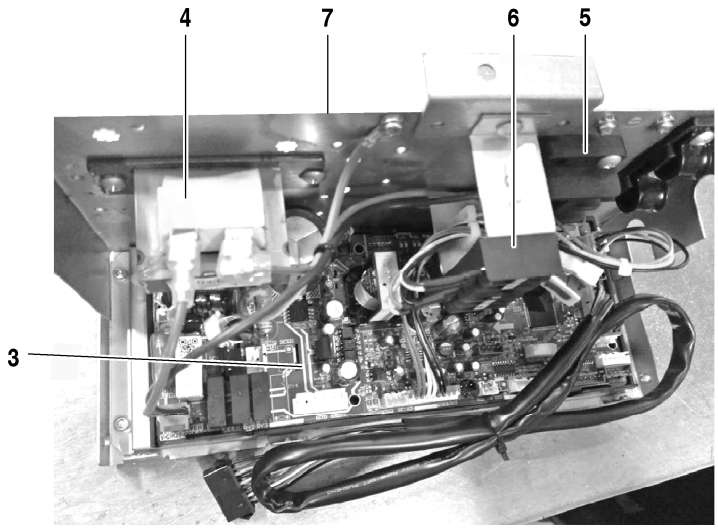

8738894848.aa.RO

AF-FC 80-1 7 733 700 983

Pos	Designação	N° de pedido	FC 80-1																Observações
1	Tampa ligações elétricas	8 733 501 322	■																
2	Comando	8 733 501 387	■																
3	Placa principal	8 733 501 543	■																
4	Reatância	8 733 501 650	■																
5	Borne de ligação	7 739 834 883	■																
6	Borne de ligação	8 733 501 716	■																
7	Caixa de comando	8 733 501 376	■																
8	Tampa fixação tubos	7 739 834 841	■																
9	Suporte evaporador	7 739 834 712	■																
10	Suporte	7 739 834 852	■																
11	Chassis	7 739 834 638	■																
12	Bobine válvula de expansão	7 739 831 358	■																
13	Unidade evaporadora	8 733 501 414	■																
14	Sensor de temperatura do tubo	7 739 834 834	■																
15	Tubo de entrada evaporador	8 733 501 472	■																
16	Válvula de expansão	7 739 831 491	■																
17	Tubo de saída evaporador	8 733 501 497	■																
18	Barra intermédia	7 739 834 796	■																
19	Suporte inferior motor	7 739 834 803	■																
20	Tampa inferior ventilador	7 739 834 873	■																
21	Barra de fixação	7 739 834 812	■																
22	Motor DC	7 739 834 662	■																
23	Cobertura à direita	7 739 831 541	■																
24	Ventilador Centrifugo	7 739 834 609	■																
25	Tampa inferior ventilador	7 739 834 784	■																
26	Suporte do filtro	7 739 834 756	■																
27	Cobertura à esquerda	7 739 831 538	■																
28	Sensor de temperatura do tubo	8 733 501 622	■																
29	Sonda de temperatura ambiente	8 733 501 653	■																
30	Suporte painel	8 733 501 698	■																
31	Display	7 739 834 665	■																
36	Suporte do filtro	7 739 834 757	■																
37	Filtro de ar	7 739 834 752	■																
38	Tubo condensados	7 739 834 876	■																
39	Abraçadeira tubo de água	8 733 501 341	■																
40	Acoplamento	7 739 831 632	■																
41	Almofada de borracha	8 733 501 659	■																
42	Veio	7 739 834 643	■																
43	Suporte	7 739 834 624	■																
44	Suporte de fixação	7 739 831 883	■																
45	Rolamento	7 739 831 455	■																
46	Apoio	7 739 831 638	■																
47	Lateral direita	7 739 834 918	■																
48	Grelha	7 739 834 919	■																
49	Lateral esquerda	7 739 834 920	■																
50	Painel frontal	7 739 834 935	■																
51	Pé esquerdo	7 739 834 925	■																
52	Pé direito	7 739 834 926	■																
	Adaptador Set CCB (400mm)	8 750 501 441	■																
	Cabo de ligação AF-IDU	8 750 501 446	■																

AF-FC 80-1 7 733 700 983

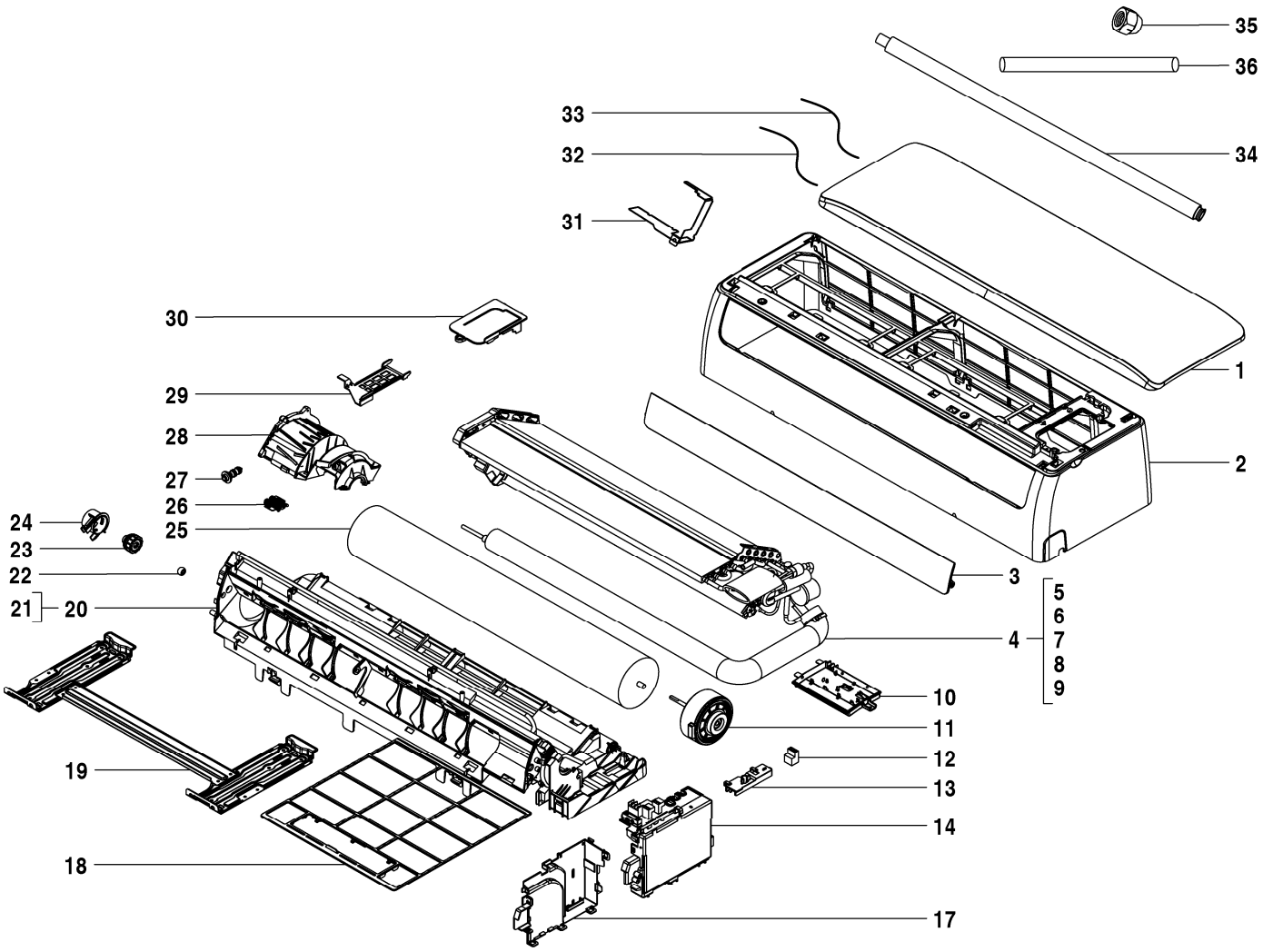

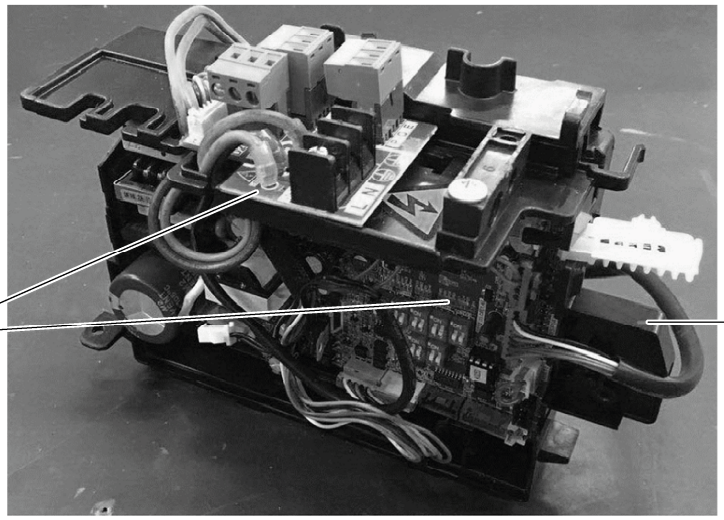

6721903755.aa.RO

Pos	Designação	N° de pedido	W 17-1																	Observações
1	Placa	8 750 501 553	■																	
2	Carcaça superior	7 739 834 823	■																	
3	Defletor	7 739 834 788	■																	
4	Unidade evaporadora	8 733 501 457	■																	
5	Sensor de temperatura do tubo	8 733 501 624	■																	
6	Tubo de entrada evaporador	7 739 834 715	■																	
7	Válvula de expansão	8 750 501 554	■																	
8	Tubo de saída evaporador	7 739 834 721	■																	
9	Unidade evaporadora	8 733 501 428	■																	
10	Display	8 733 501 336	■																	
11	Motor DC	7 739 834 658	■																	
12	Borne de ligação	7 739 834 880	■																	
13	Tampa ligações elétricas	7 739 834 689	■																	
14	Unidade de comando	8 750 501 439	■																	
15	Caixa de comando	7 739 834 681	■																	
16	Placa principal IDU	8 750 501 463	■																	
17	Caixa de comando	7 739 834 680	■																	
18	Filtro de ar	7 739 834 747	■																	
18	Filtro de ar	7 739 834 763	■																	
19	Suporte de fixação	7 739 834 778	■																	
20	Chassis	7 739 834 620	■																	
21	Motor do ventilador	7 739 834 736	■																	
22	Rolamento	7 739 831 455	■																	
23	Apoio	7 739 834 627	■																	
24	Apoio	7 739 834 628	■																	
25	Ventilador	7 739 834 655	■																	
26	Sensor de temperatura	7 739 834 855	■																	
27	Tampa condensados	7 739 834 667	■																	
28	Suporte superior motor	7 739 834 807	■																	
29	Tampa fixação tubos	7 739 834 829	■																	
30	Tampa ligações elétricas	8 733 501 312	■																	
31	Suporte	8 733 501 367	■																	
32	Sensor de temperatura do tubo	7 739 831 461	■																	
33	Sensor de temperatura do tubo	7 739 834 856	■																	
34	Tubo drenagem	7 739 832 011	■																	
35	Porca	8 750 501 555	■																	
35	Porca	8 750 501 556	■																	
36	Kit de condensados	8 733 501 338	■																	

AF-W 17-1 7 733 701 480

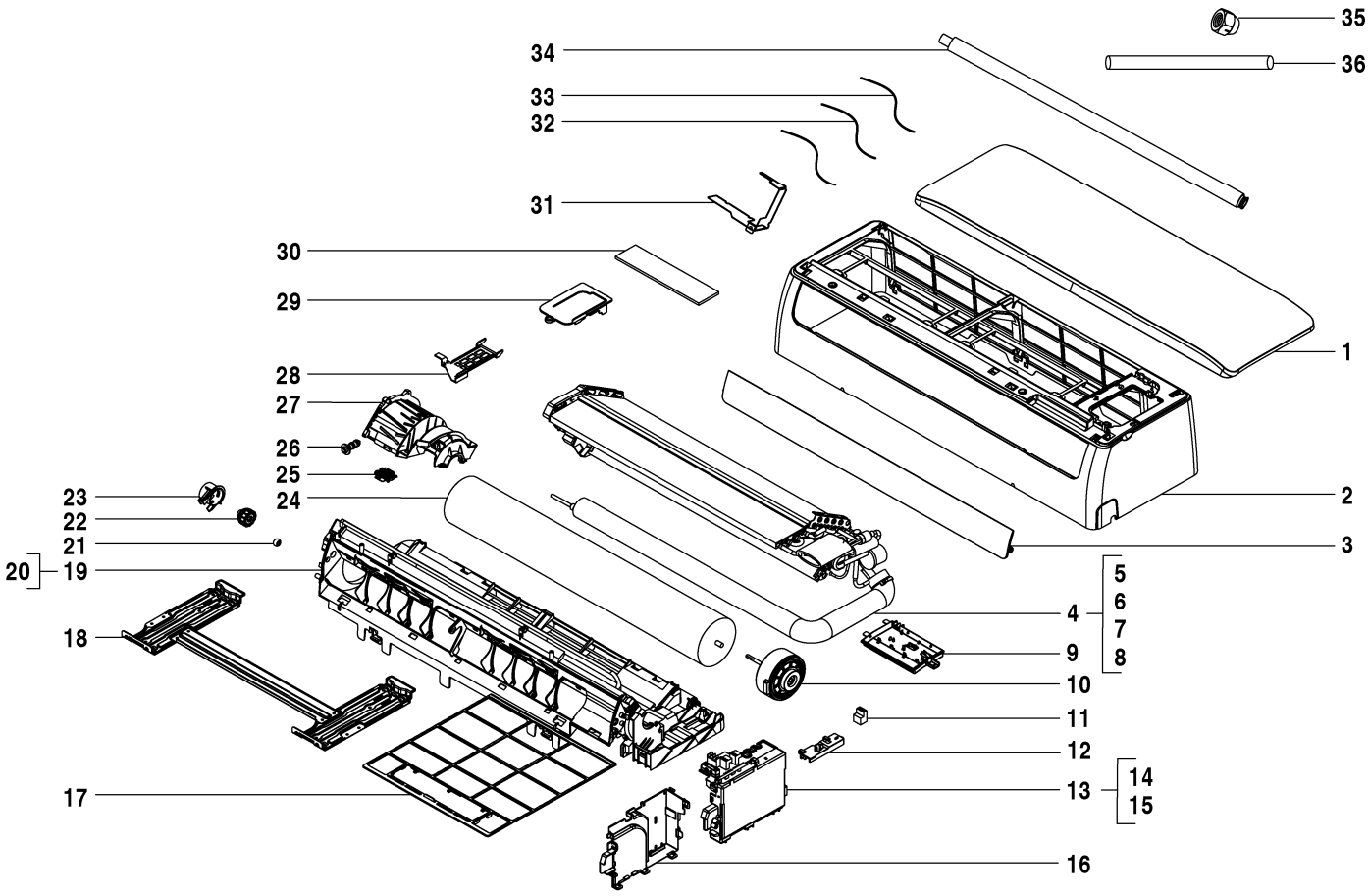

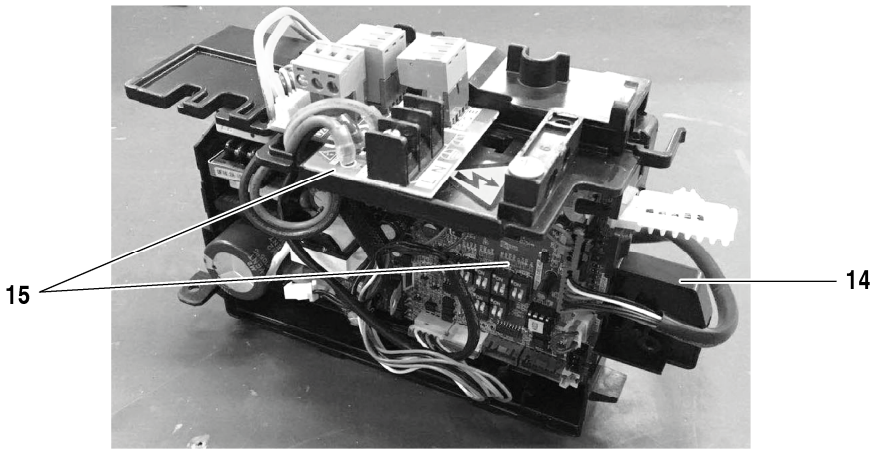

8738894916.aa.RO

Pos	Designação	N° de pedido	W 22-1																	Observações
1	Placa	8 733 501 606	■																	
2	Carcaça superior	7 739 834 823	■																	
3	Defletor	7 739 834 788	■																	
4	Unidade evaporadora	8 733 501 457	■																	
5	Sensor de temperatura do tubo	8 733 501 624	■																	
6	Tubo de entrada evaporador	7 739 834 715	■																	
7	Tubo de saída evaporador	7 739 834 721	■																	
8	Unidade evaporadora	8 733 501 428	■																	
9	Display	8 733 501 336	■																	
10	Motor DC	7 739 834 658	■																	
11	Borne de ligação	7 739 834 880	■																	
12	Tampa ligações elétricas	7 739 834 689	■																	
13	Comando	8 733 501 397	■																	
14	Caixa de comando	7 739 834 681	■																	
15	Placa principal IDU	8 750 501 440	■																	
16	Caixa de comando	7 739 834 680	■																	
17	Filtro de ar	7 739 834 747	■																	
18	Suporte de fixação	7 739 834 778	■																	
19	Chassis	7 739 834 620	■																	
20	Motor do ventilador	7 739 834 736	■																	
21	Rolamento	7 739 831 455	■																	
22	Apoio	7 739 834 627	■																	
23	Apoio	7 739 834 628	■																	
24	Ventilador	7 739 834 655	■																	
25	Sensor de temperatura	7 739 834 855	■																	
26	Tampa condensados	7 739 834 667	■																	
27	Suporte superior motor	7 739 834 807	■																	
28	Tampa fixação tubos	7 739 834 829	■																	
29	Tampa ligações elétricas	8 733 501 312	■																	
30	Filtro de ar	7 739 834 763	■																	
31	Suporte	8 733 501 367	■																	
32	Sensor de temperatura do tubo	7 739 831 461	■																	
33	Sensor de temperatura do tubo	7 739 834 856	■																	
34	Tubo drenagem	7 739 832 011	■																	
35	Porca de cobre	7 739 836 222	■																	
36	Kit de condensados	8 733 501 338	■																	
	Adaptador Set CCB (400mm)	8 750 501 441	■																	

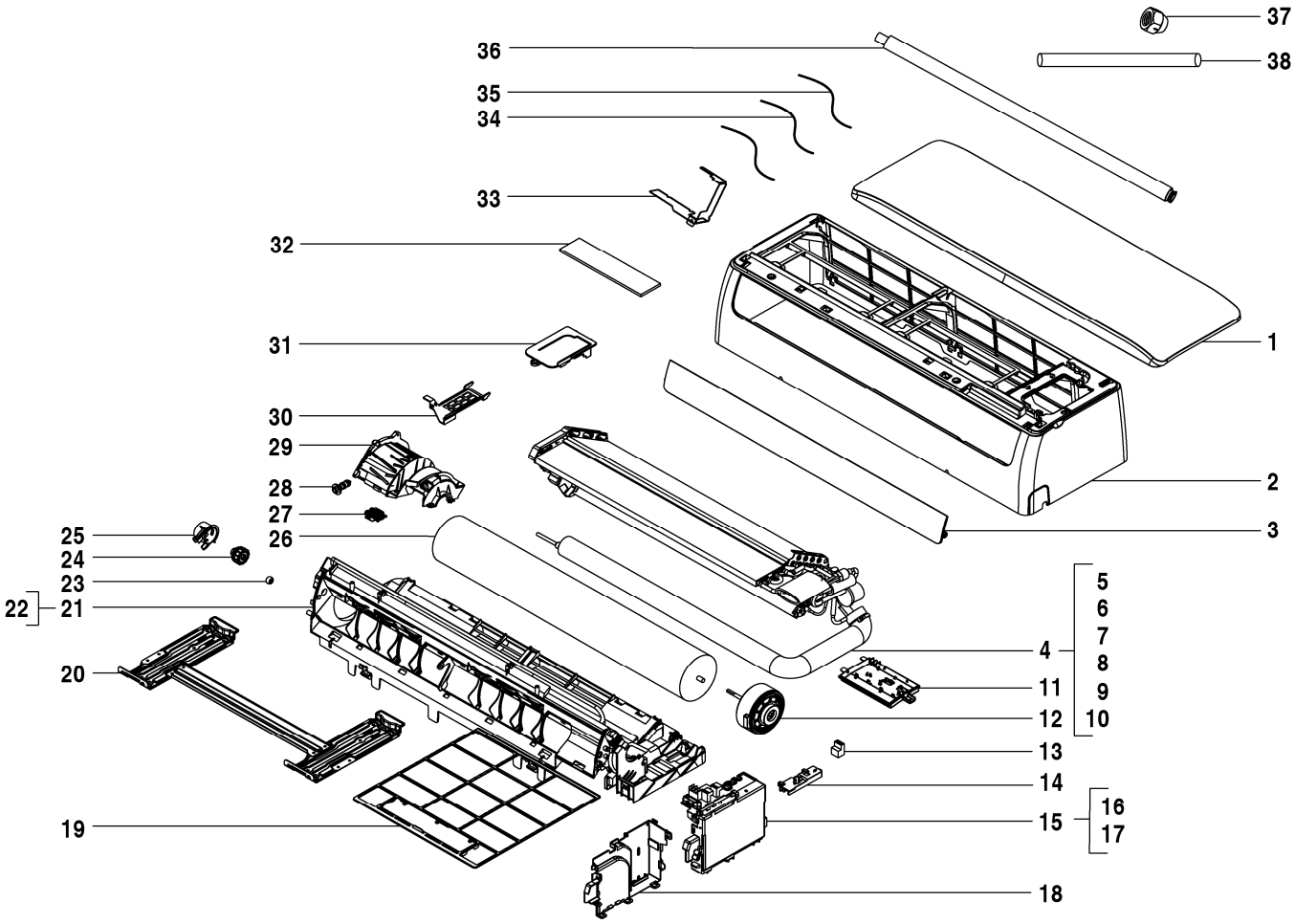

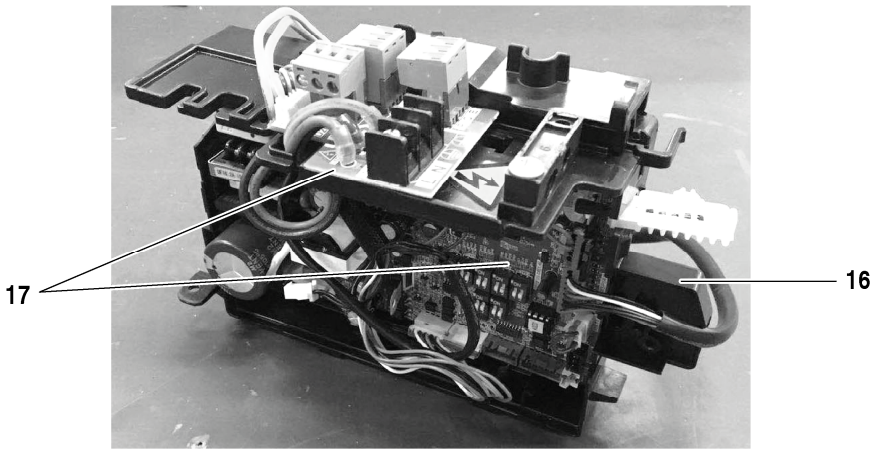

8738894917.aa.RO

Pos	Designação	N° de pedido	W 28-1																	Observações
1	Placa	8 733 501 606	■																	
2	Carcaça superior	7 739 834 823	■																	
3	Defletor	7 739 834 788	■																	
4	Unidade evaporadora	8 733 501 456	■																	
5	Sensor de temperatura do tubo	8 733 501 624	■																	
6	Tubo de entrada evaporador	7 739 834 716	■																	
7	Tubo de saída evaporador	7 739 834 722	■																	
8	Unidade evaporadora	8 733 501 421	■																	
9	Unidade evaporadora	8 733 501 420	■																	
10	Unidade evaporadora	8 733 501 419	■																	
11	Display	8 733 501 336	■																	
12	Motor DC	7 739 834 658	■																	
13	Borne de ligação	7 739 834 880	■																	
14	Tampa ligações elétricas	7 739 834 689	■																	
15	Comando	8 733 501 397	■																	
16	Caixa de comando	7 739 834 681	■																	
17	Placa principal IDU	8 750 501 440	■																	
18	Caixa de comando	7 739 834 680	■																	
19	Filtro de ar	7 739 834 747	■																	
20	Suporte de fixação	7 739 834 778	■																	
21	Chassis	7 739 834 620	■																	
22	Motor do ventilador	7 739 834 736	■																	
23	Rolamento	7 739 831 455	■																	
24	Apoio	7 739 834 627	■																	
25	Apoio	7 739 834 628	■																	
26	Ventilador	7 739 834 655	■																	
27	Sensor de temperatura	7 739 834 855	■																	
28	Tampa condensados	7 739 834 667	■																	
29	Suporte superior motor	7 739 834 807	■																	
30	Tampa fixação tubos	7 739 834 829	■																	
31	Tampa ligações elétricas	8 733 501 312	■																	
32	Filtro de ar	7 739 834 763	■																	
33	Suporte	8 733 501 367	■																	
34	Sensor de temperatura do tubo	7 739 831 461	■																	
35	Sensor de temperatura do tubo	7 739 834 856	■																	
36	Tubo drenagem	7 739 832 011	■																	
37	Porca de cobre	7 739 836 222	■																	
38	Kit de condensados	8 733 501 338	■																	
	Adaptador Set CCB (400mm)	8 750 501 441	■																	

AF-W 28-1 7 733 701 482

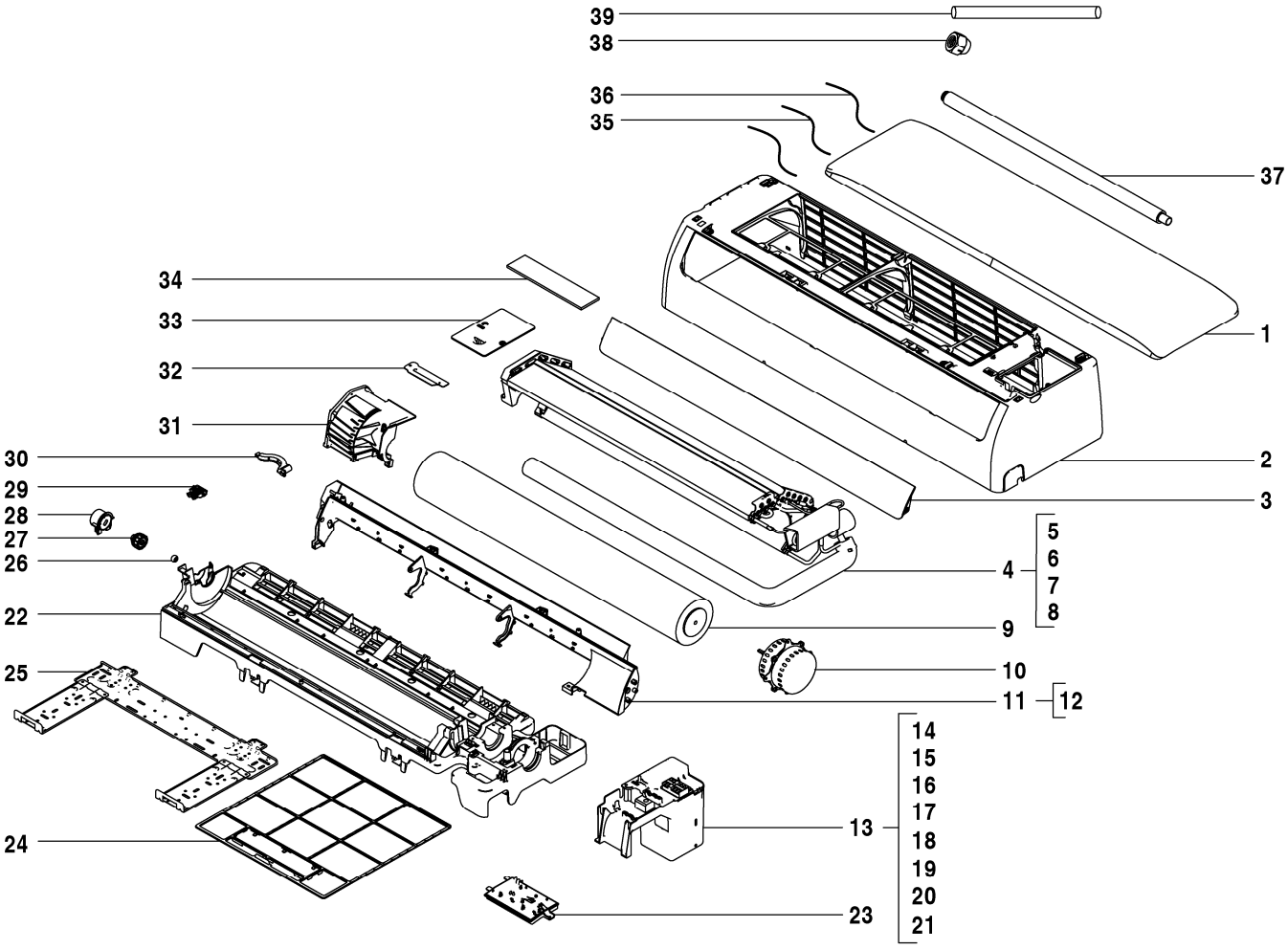

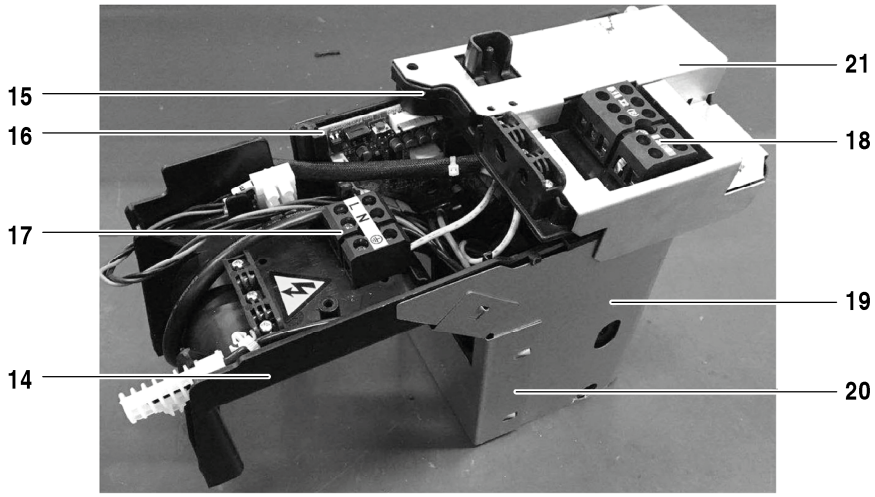

8738894918.aa.RO

Pos	Designação	N° de pedido	W 36-1																	Observações
1	Placa	8 733 501 607	■																	
2	Carcaça superior	7 739 834 824	■																	
3	Defletor	7 739 834 785	■																	
4	Unidade evaporadora	8 733 501 458	■																	
5	Sensor de temperatura do tubo	8 733 501 624	■																	
6	Tubo de entrada evaporador	7 739 834 717	■																	
7	Tubo de saída evaporador	7 739 834 723	■																	
8	Unidade evaporadora	8 733 501 429	■																	
9	Ventilador	7 739 834 656	■																	
10	Motor	7 739 834 633	■																	
11	Painel saída de ar	7 739 834 611	■																	
12	Motor do defletor	7 739 834 851	■																	
13	Comando	8 733 501 396	■																	
14	Caixa de comando	7 739 834 682	■																	
15	Tampa ligações elétricas	7 739 834 690	■																	
16	Placa principal AFW-1 36-56	8 750 501 473	■																	
17	Borne de ligação	7 739 834 881	■																	
18	Borne de ligação	8 733 501 719	■																	
19	Tampa ligações elétricas	8 733 501 315	■																	
20	Tampa ligações elétricas	8 733 501 314	■																	
21	Tampa ligações elétricas	8 733 501 323	■																	
22	Chassis	7 739 834 614	■																	
23	Display	8 733 501 336	■																	
24	Filtro de ar	7 739 834 748	■																	
25	Suporte de fixação	7 739 834 779	■																	
26	Rolamento	7 739 831 455	■																	
27	Apoio	7 739 834 627	■																	
28	Apoio	7 739 834 628	■																	
29	Sensor de temperatura	7 739 834 855	■																	
30	Fixação motor	7 739 834 808	■																	
31	Suporte superior motor	7 739 834 805	■																	
32	Tampa fixação tubos	7 739 834 831	■																	
33	Tampa ligações elétricas	7 739 834 675	■																	
34	Filtro de ar	7 739 834 763	■																	
35	Sensor de temperatura do tubo	7 739 831 461	■																	
36	Sensor de temperatura do tubo	7 739 834 856	■																	
37	Tubo drenagem	7 739 832 011	■																	
38	Porca de cobre	7 739 836 222	■																	
39	Kit de condensados	8 733 501 338	■																	
	Adaptador Set CCB (400mm)	8 750 501 441	■																	

AF-W 36-1 7 733 701 483

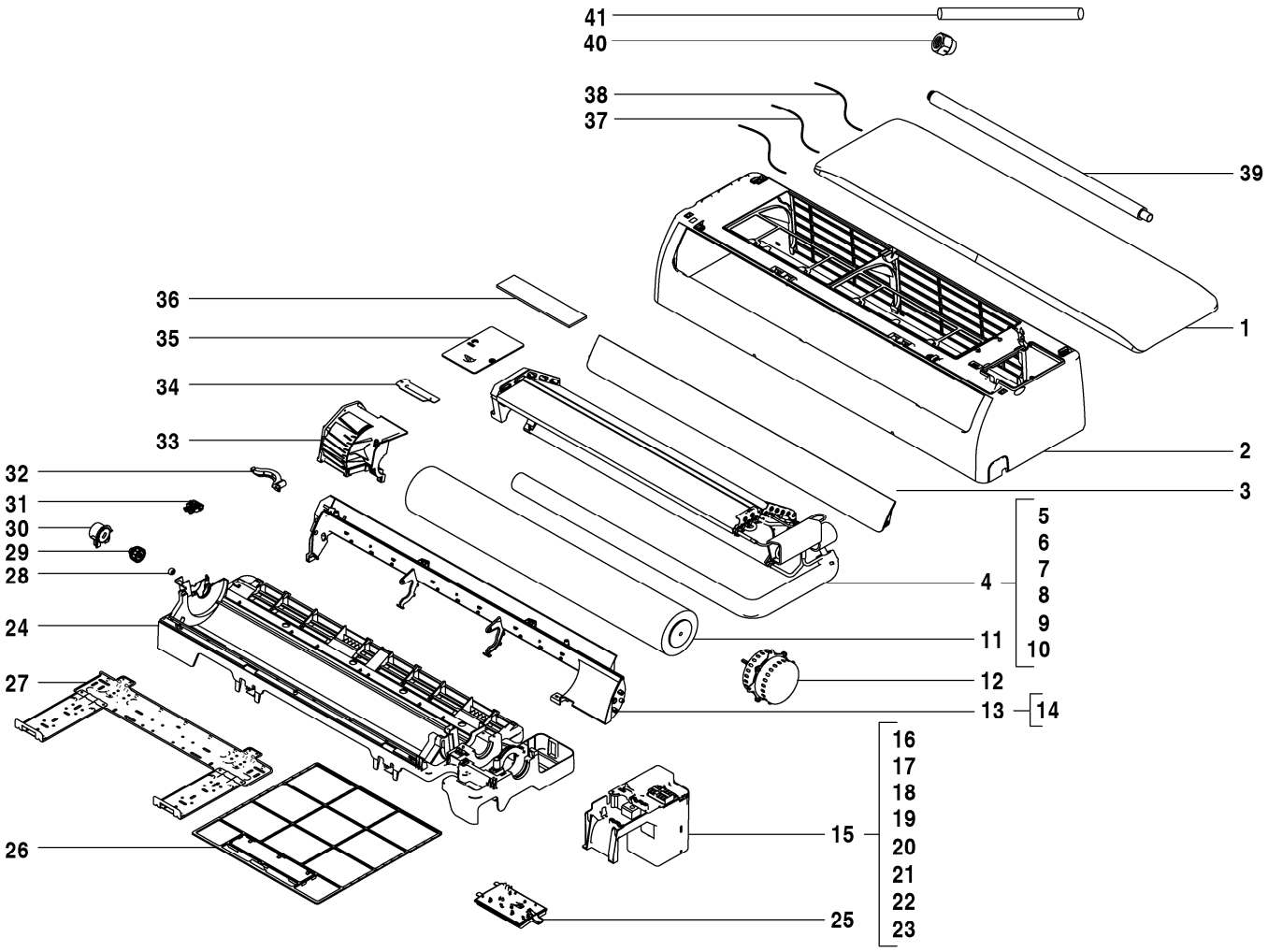

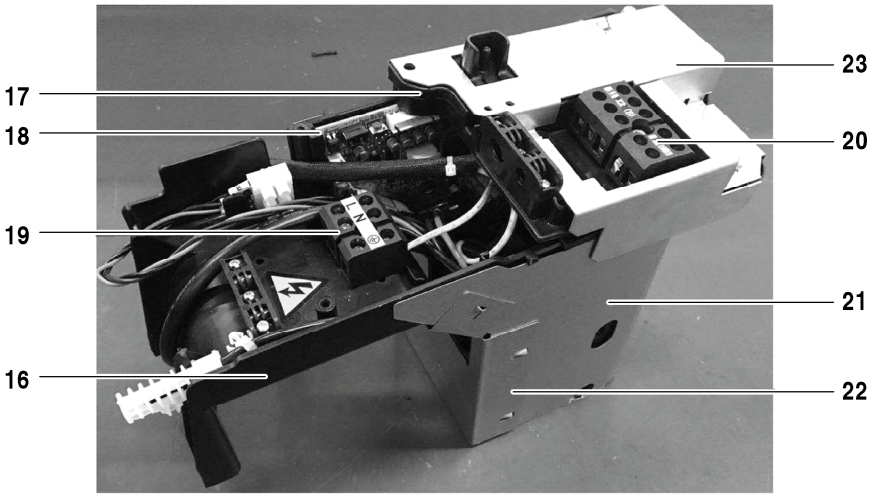

8738894919.ab.RO

AF-W 45-1	7 733 701 484
AF-W 56-1	7 733 701 485

Pos	Designação	N° de pedido	W 45-1	W 56-1															Observações
1	Placa	8 733 501 607	■	■															
2	Carcaça superior	7 739 834 824	■	■															
3	Defletor	7 739 834 785	■	■															
4	Unidade evaporadora	8 733 501 459	■																
4	Unidade evaporadora	8 733 501 460		■															
5	Sensor de temperatura do tubo	8 733 501 624	■	■															
6	Tubo de entrada evaporador	7 739 834 718	■																
6	Tubo de entrada evaporador	7 739 834 719		■															
7	Tubo de saída evaporador	7 739 834 724	■																
7	Tubo	7 739 834 725		■															
8	Unidade evaporadora	8 733 501 424	■	■															
9	Unidade evaporadora	8 733 501 422	■	■															
10	Unidade evaporadora	8 733 501 423	■	■															
11	Ventilador	7 739 834 656	■	■															
12	Motor	7 739 834 633	■	■															
13	Painel saída de ar	7 739 834 611	■	■															
14	Motor do defletor	7 739 834 851	■	■															
15	Comando	8 733 501 396	■	■															
16	Caixa de comando	7 739 834 682	■	■															
17	Tampa ligações elétricas	7 739 834 690	■	■															
18	Placa principal AFW-1 36-56	8 750 501 473	■	■															
19	Borne de ligação	7 739 834 881	■	■															
20	Borne de ligação	8 733 501 719	■	■															
21	Tampa ligações elétricas	8 733 501 315	■	■															
22	Tampa ligações elétricas	8 733 501 314	■	■															
23	Tampa ligações elétricas	8 733 501 323	■	■															
24	Chassis	7 739 834 614	■	■															
25	Display	8 733 501 336	■	■															
26	Filtro de ar	7 739 834 748	■	■															
27	Suporte de fixação	7 739 834 779	■	■															
28	Rolamento	7 739 831 455	■	■															
29	Apoio	7 739 834 627	■	■															
30	Apoio	7 739 834 628	■	■															
31	Sensor de temperatura	7 739 834 855	■	■															
32	Fixação motor	7 739 834 808	■	■															
33	Suporte superior motor	7 739 834 805	■	■															
34	Tampa fixação tubos	7 739 834 831	■	■															
35	Tampa ligações elétricas	7 739 834 675	■	■															
36	Filtro de ar	7 739 834 763	■	■															
37	Sensor de temperatura do tubo	7 739 831 461	■	■															
38	Sensor de temperatura do tubo	7 739 834 856	■	■															
39	Sensor de temperatura do tubo	7 739 831 461	■																
39	Tubo drenagem	7 739 832 011		■															
40	Sensor de temperatura do tubo	7 739 834 856	■																
40	Porca de cobre	7 739 836 168		■															
41	Kit de condensados	8 733 501 338	■	■															
	Adaptador Set CCB (400mm)	8 750 501 441	■	■															

AF-W 45-1 7 733 701 484

AF-W 56-1 7 733 701 485

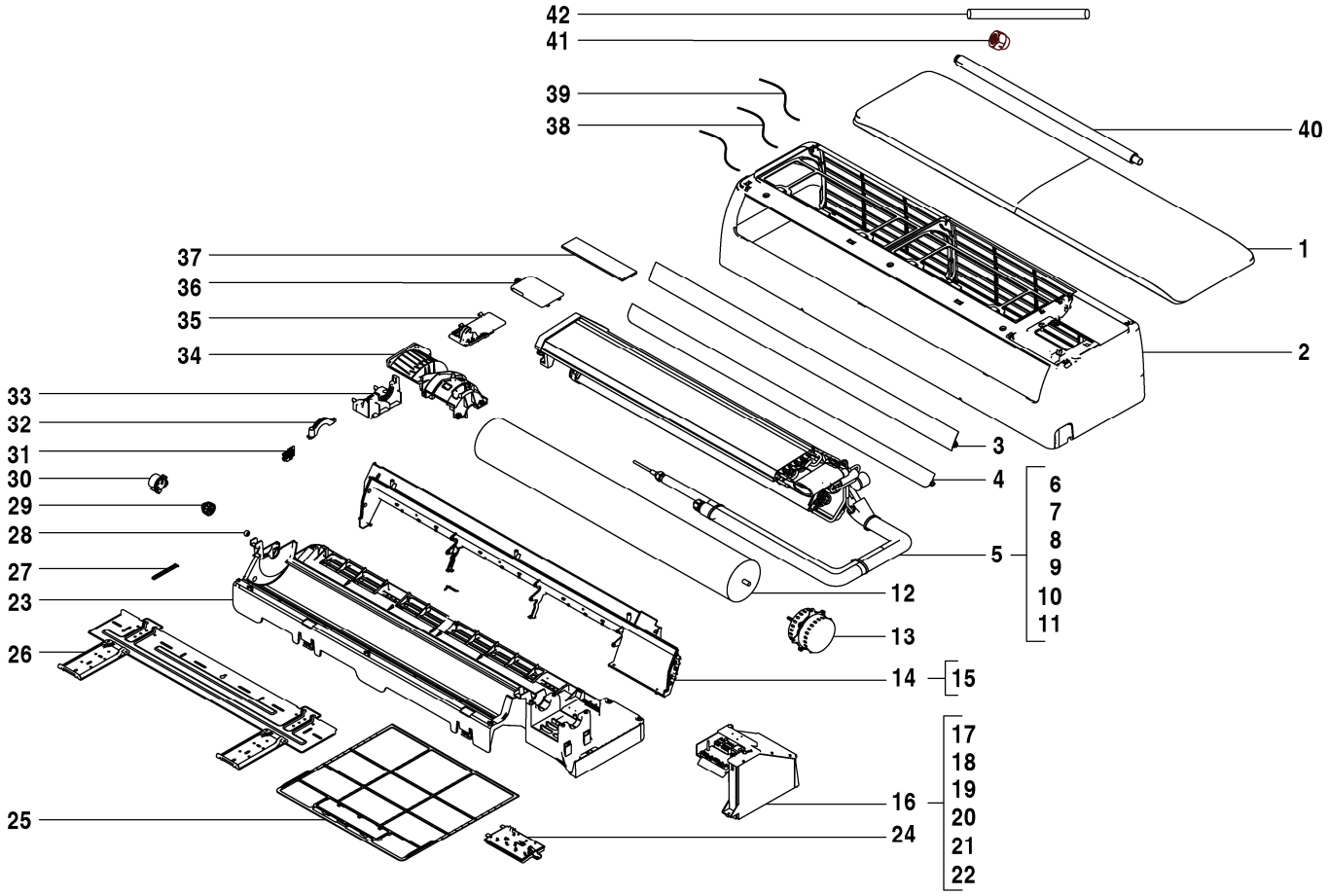

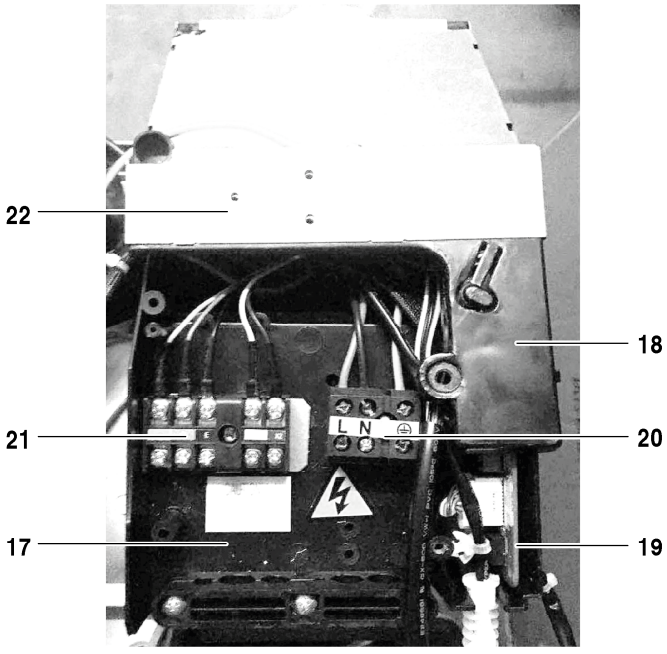

8738894920.aa.RO

AF-W 71-1	7 733 701 486
AF-W 80-1	7 733 701 487
AF-W 90-1	7 733 701 488

Pos	Designação	N° de pedido	W 71-1	W 80-1	W 90-1														Observações
1	Placa	8 733 501 605	■	■	■														
2	Carcaça superior	7 739 834 825	■	■	■														
3	Defletor	7 739 834 786	■	■	■														
4	Defletor	7 739 834 787	■	■	■														
5	Unidade evaporadora	8 733 501 461	■	■	■														
6	Sensor de temperatura do tubo	8 733 501 624	■	■	■														
7	Tubo de entrada evaporador	7 739 834 720	■	■	■														
8	Tubo de saída evaporador	7 739 834 726	■	■	■														
9	Unidade evaporadora	8 733 501 427	■	■	■														
10	Unidade evaporadora	8 733 501 426	■	■	■														
11	Unidade evaporadora	8 733 501 425	■	■	■														
12	Ventilador	7 739 834 657	■	■	■														
13	Motor	7 739 834 632	■	■	■														
14	Painel saída de ar	7 739 834 612	■	■	■														
15	Motor do defletor	7 739 834 850	■	■	■														
16	Comando	8 733 501 398	■	■	■														
17	Caixa de comando	7 739 834 683	■	■	■														
18	Tampa ligações elétricas	7 739 834 691	■	■	■														
19	Placa principal AFW-1 71-90	8 750 501 472	■	■	■														
20	Borne de ligação	7 739 834 881	■	■	■														
21	Borne de ligação	8 733 501 716	■	■	■														
22	Tampa ligações elétricas	8 733 501 313	■	■	■														
23	Chassis	7 739 834 615	■	■	■														
24	Display	8 733 501 336	■	■	■														
25	Filtro de ar	7 739 834 749	■	■	■														
26	Suporte de fixação	7 739 834 780	■	■	■														
27	Suporte painel	7 739 834 826	■	■	■														
28	Rolamento	7 739 831 455	■	■	■														
29	Apoio	7 739 834 627	■	■	■														
30	Apoio	7 739 834 628	■	■	■														
31	Sensor de temperatura	7 739 834 855	■	■	■														
32	Fixação motor	7 739 834 808	■	■	■														
33	Suporte inferior motor	7 739 834 802	■	■	■														
34	Suporte superior motor	7 739 834 806	■	■	■														
35	Tampa fixação tubos	7 739 834 830	■	■	■														
36	Tampa ligações elétricas	7 739 834 674	■	■	■														
37	Filtro de ar	7 739 834 763	■	■	■														
38	Sensor de temperatura do tubo	7 739 831 461	■	■	■														
39	Sensor de temperatura do tubo	7 739 834 856	■	■	■														
40	Tubo drenagem	7 739 832 011	■	■	■														
41	Porca de cobre	7 739 836 168	■	■	■														
42	Kit de condensados	8 733 501 338	■	■	■														
	Adaptador Set CCB (400mm)	8 750 501 441	■	■	■														

AF-W 71-1	7 733 701 486
AF-W 80-1	7 733 701 487
AF-W 90-1	7 733 701 488

Bosch Thermotechnik GmbH
Junkersstr. 20-24
D-73249 Wernau / Germany