6721825871
(2020/09) db

Air Flux IDU-1

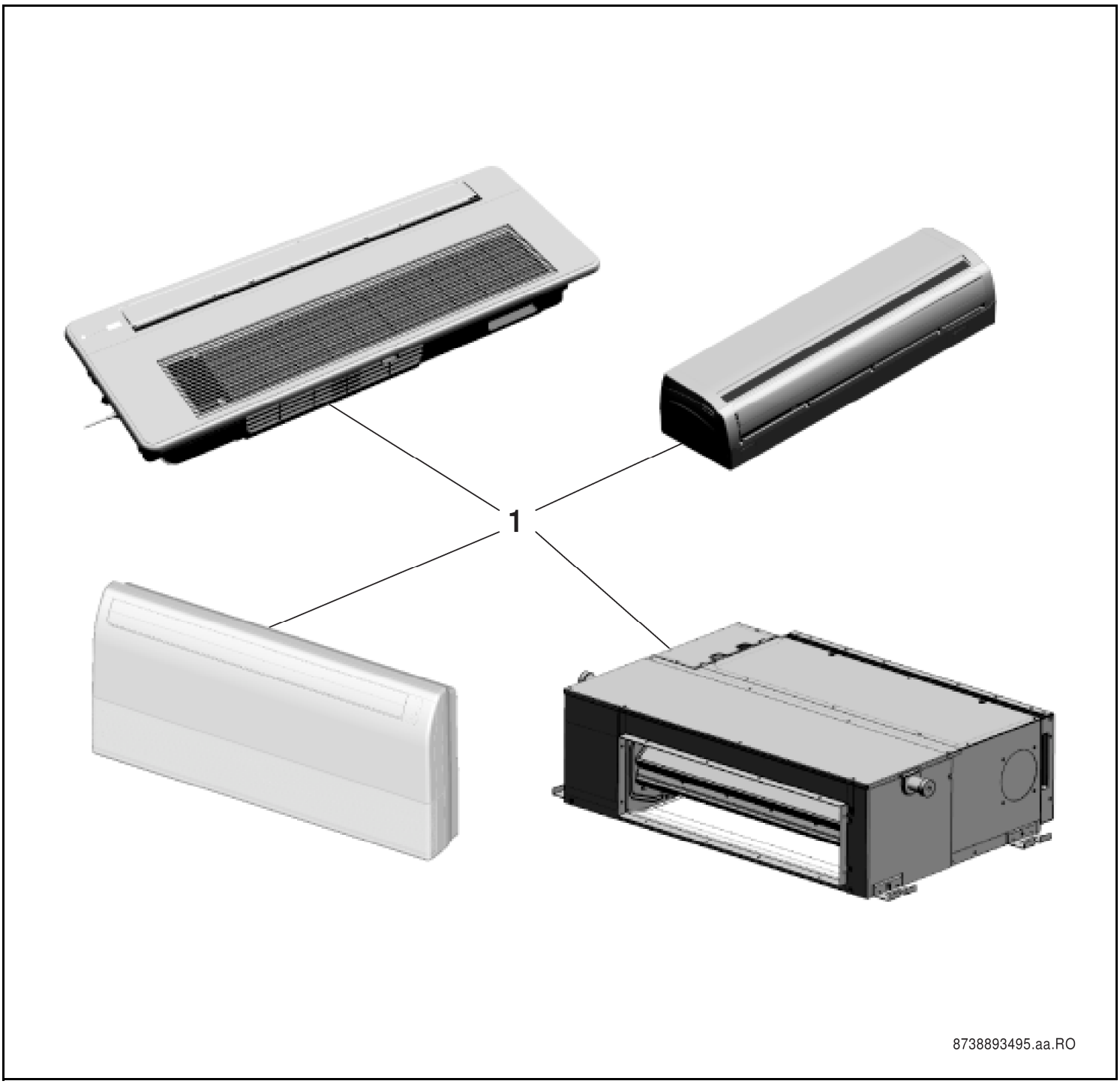

Table de matiers

AF-1C 18-1 P	7 733 700 923	6
AF-1C 22-1 P	7 733 700 924	6
AF-1C 28-1 P	7 733 700 925	6
AF-1C 36-1 P	7 733 700 926	6
AF-1C 45-1 P	7 733 700 927	8
AF-1C 56-1 P	7 733 700 928	8
AF-1C 71-1 P	7 733 700 929	10
AF-2C 22-1 P	7 733 700 930	12
AF-2C 28-1 P	7 733 700 931	12
AF-2C 36-1 P	7 733 700 932	12
AF-2C 45-1 P	7 733 700 933	12
AF-2C 56-1 P	7 733 700 934	12
AF-2C 71-1 P	7 733 700 935	12
AF-4C 28-1 P	7 733 700 897	18
AF-4C 36-1 P	7 733 700 898	18
AF-4C 45-1 P	7 733 700 899	18
AF-4C 56-1 P	7 733 700 900	18
AF-4C 71-1 P	7 733 700 901	18
AF-4C 80-1 P	7 733 700 902	18
AF-4C 100-1 P	7 733 700 904	22
AF-4C 112-1 P	7 733 700 905	22
AF-4C 140-1 P	7 733 700 906	22
AF-4C 90-1 P	7 733 700 903	22
AF-4CC 22-1 P	7 733 700 892	24
AF-4CC 28-1 P	7 733 700 893	24
AF-4CC 36-1 P	7 733 700 894	26
AF-4CC 45-1 P	7 733 700 895	26
AF-4CR 28-1 P	7 733 700 907	28
AF-4CR 36-1 P	7 733 700 908	28
AF-4CR 45-1 P	7 733 700 909	28
AF-4CR 56-1 P	7 733 700 910	28
AF-4CR 71-1 P	7 733 700 911	28
AF-4CR 80-1 P	7 733 700 912	28
AF-4CR 100-1 P	7 733 700 914	32
AF-4CR 112-1 P	7 733 700 915	32
AF-4CR 140-1 P	7 733 700 916	32
AF-4CR 90-1 P	7 733 700 913	32
AF-CF 36-1	7 733 701 489	36
AF-CF 45-1	7 733 701 490	36
AF-CF 56-1	7 733 701 491	36
AF-CF 71-1	7 733 701 492	36
AF-CF 80-1	7 733 701 493	40
AF-CF 90-1	7 733 701 494	40
AF-CF 112-1	7 733 701 495	44
AF-CF 140-1	7 733 701 496	44
AF-DH 71-1	7 733 700 947	46
AF-DH 80-1	7 733 700 948	46
AF-DH 90-1	7 733 700 949	48
AF-DH 112-1	7 733 700 950	48
AF-DH 140-1	7 733 700 951	50
AF-DH 160-1	7 733 700 952	50
AF-DH 200-1	7 733 700 953	52
AF-DH 250-1	7 733 700 954	52
AF-DH 280-1	7 733 700 955	52

Table de matiers

AF-DH 400-1	7 733 700 956	54
AF-DH 450-1	7 733 700 957	56
AF-DH 560-1	7 733 700 958	58
AF-DHS 22-1 P	7 733 700 959	60
AF-DHS 28-1 P	7 733 700 960	62
AF-DHS 36-1 P	7 733 700 961	64
AF-DHS 45-1 P	7 733 700 962	66
AF-DHS 56-1 P	7 733 700 963	68
AF-DHS 71-1 P	7 733 700 964	70
AF-DL 22-1 P	7 733 700 937	72
AF-DL 28-1 P	7 733 700 938	72
AF-DL 36-1 P	7 733 700 939	72
AF-DL 45-1 P	7 733 700 940	74
AF-DL 56-1 P	7 733 700 941	74
AF-DL 71-1 P	7 733 700 942	76
AF-DM 80-1 P	7 733 700 943	78
AF-DM 90-1 P	7 733 700 944	78
AF-DM 112-1 P	7 733 700 945	78
AF-DM 140-1 P	7 733 700 946	80
AF-F 22-1	7 733 700 984	84
AF-F 28-1	7 733 700 985	84
AF-F 36-1	7 733 700 986	86
AF-F 45-1	7 733 700 987	86
AF-F 56-1	7 733 700 988	88
AF-F 71-1	7 733 700 989	88
AF-F 80-1	7 733 700 990	90
AF-FC 22-1	7 733 700 977	92
AF-FC 28-1	7 733 700 978	92
AF-FC 36-1	7 733 700 979	94
AF-FC 45-1	7 733 700 980	94
AF-FC 56-1	7 733 700 981	96
AF-FC 71-1	7 733 700 982	96
AF-FC 80-1	7 733 700 983	98
AF-W 17-1	7 733 701 480	100
AF-W 22-1	7 733 701 481	102
AF-W 28-1	7 733 701 482	104
AF-W 36-1	7 733 701 483	106
AF-W 45-1	7 733 701 484	108
AF-W 56-1	7 733 701 485	108
AF-W 71-1	7 733 701 486	110
AF-W 80-1	7 733 701 487	110
AF-W 90-1	7 733 701 488	110

Liste des pièces de rechange

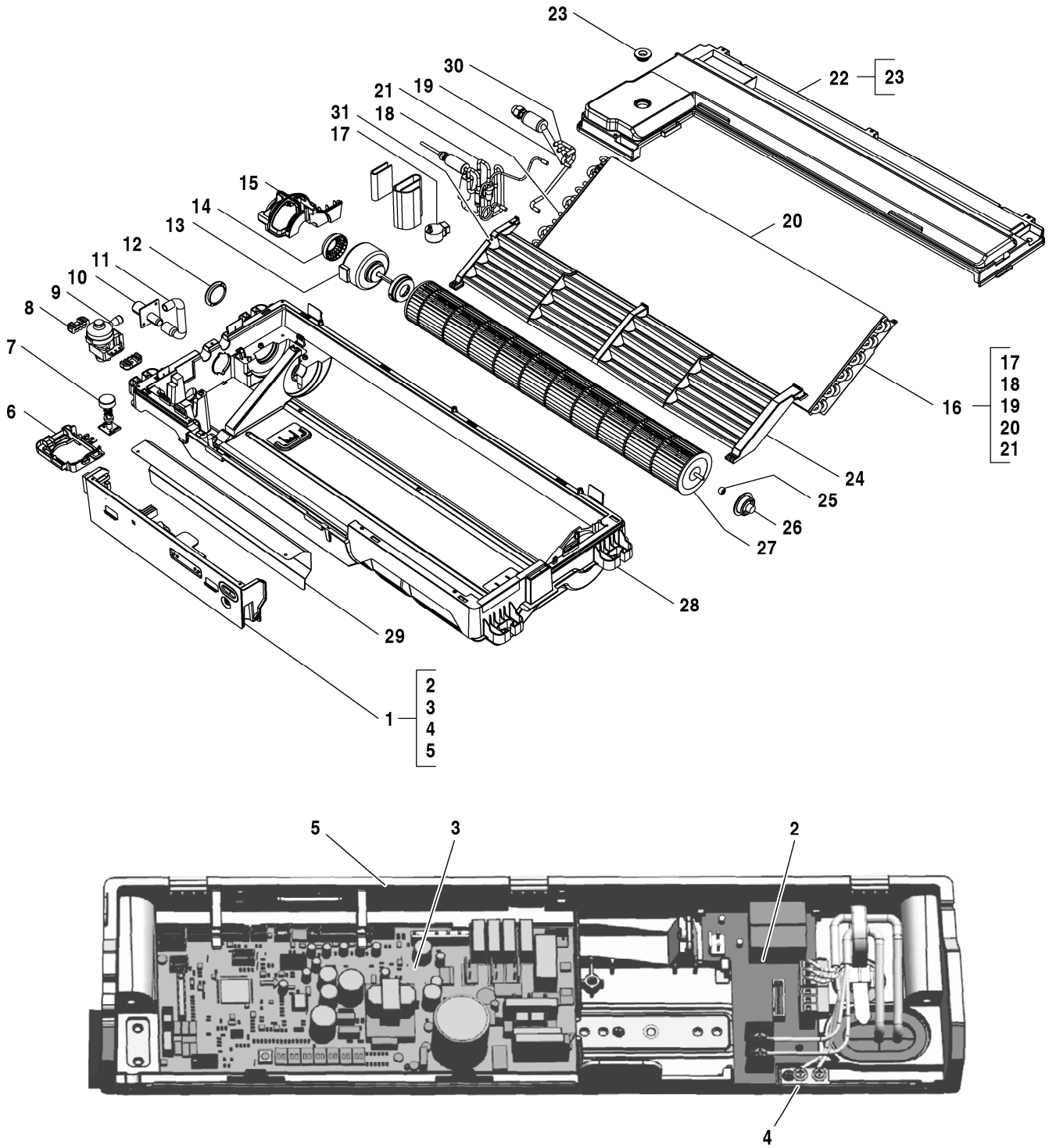

8738894831.aa.RO

AF-1C 18-1 P	7 733 700 923
AF-1C 22-1 P	7 733 700 924
AF-1C 28-1 P	7 733 700 925
AF-1C 36-1 P	7 733 700 926

Pos	Dénomination	N° d'ordine	1C 18-1 P	1C 22-1 P	1C 28-1 P	1C 36-1 P												Remarques
1	Contrôle	8 733 501 382	■	■	■	■												
2	Borne de raccordement Set	7 739 831 431	■	■	■	■												
3	Circuit imprimé principal AF1C-1	8 750 501 475	■	■	■	■												
4	Carter	8 733 501 369	■	■	■	■												
5	Carter	8 733 501 371	■	■	■	■												
6	Support	7 739 831 435	■	■	■	■												
7	Interrupteur	7 739 831 436	■	■	■	■												
8	Plot antivibratil	7 739 831 437	■	■	■	■												
9	Pompe set	8 733 501 346	■	■	■	■												
10	Tube de raccordement	7 739 831 315	■	■	■	■												
11	Conduit d'évacuation	7 739 831 439	■	■	■	■												
12	Support	7 739 831 440	■	■	■	■												
13	Moteur	8 733 501 249	■	■	■	■												
14	Support	8 733 501 239	■	■	■	■												
15	Moteur Support	7 739 831 443	■	■	■	■												
16	Vaporiseur set	8 733 501 451			■	■												
16	Vaporiseur set	8 733 501 453	■	■														
17	Bobine d'excitation	8 733 501 509	■	■	■	■												
18	Tuyau d'entrée de l'évaporateur	8 733 501 462			■	■												
18	Tuyau d'entrée de l'évaporateur	8 733 501 463	■	■														
19	Tube de sortie de l'évaporateur	8 733 501 487			■	■												
19	Tube de sortie de l'évaporateur	8 733 501 488	■	■														
20	Vaporiseur set	8 733 501 408			■	■												
20	Vaporiseur set	8 733 501 409	■	■														
21	Sonde de température de tuyauterie	8 733 501 625	■	■	■	■												
22	CUVETTE D'EAU DE DRAINAGE	7 739 831 452	■	■	■	■												
23	Bouchon	7 739 831 467	■	■	■	■												
24	Bac à condensats	7 739 831 454	■	■	■	■												
25	Palier-coussinet	7 739 831 455	■	■	■	■												
26	Palier-coussinet	7 739 831 456	■	■	■	■												
27	Ventilateur	7 739 831 457	■	■	■	■												
28	Râtelier	7 739 831 458	■	■	■	■												
29	Revêtement	7 739 831 459	■	■	■	■												
30	Sonde de température de tuyauterie	8 733 501 624	■	■	■	■												
31	Sonde de température ambiante	8 733 501 656	■	■	■	■												
	Adaptateur Set CCB (400mm)	8 750 501 441	■	■	■	■												
	Câble de connexion AF-1C 18-36	8 750 501 443	■	■	■	■												

AF-1C 18-1 P	7 733 700 923
AF-1C 22-1 P	7 733 700 924
AF-1C 28-1 P	7 733 700 925
AF-1C 36-1 P	7 733 700 926

Liste des pièces de rechange

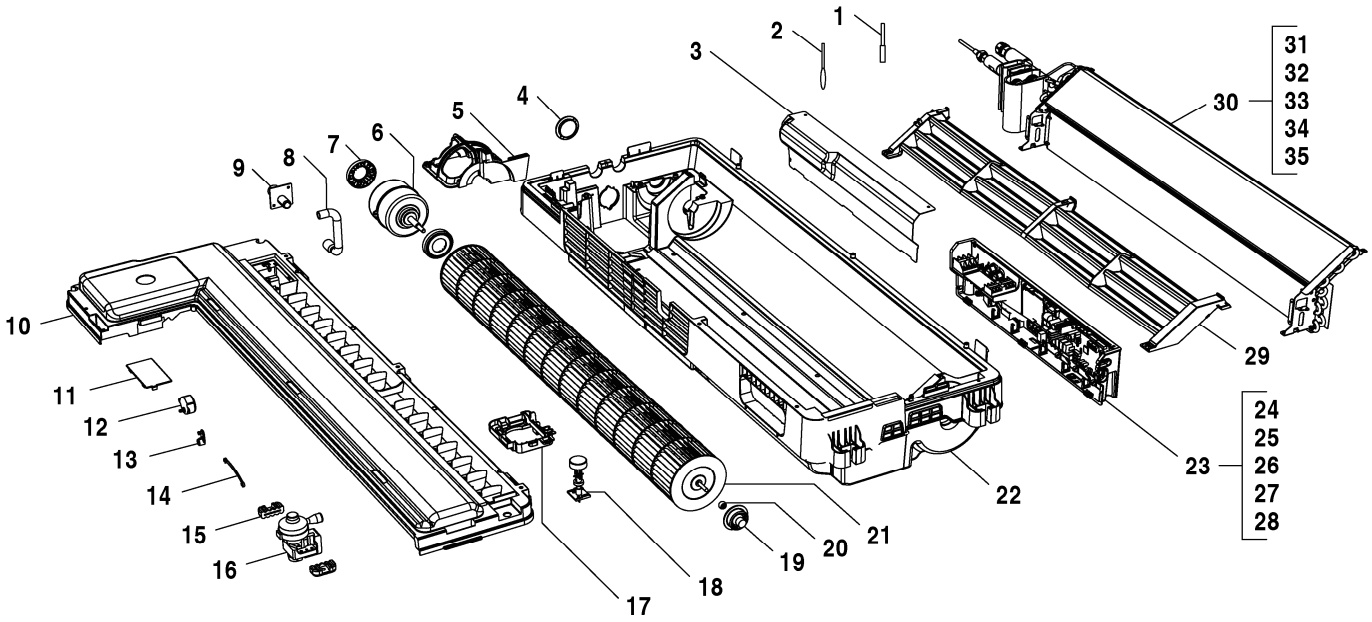

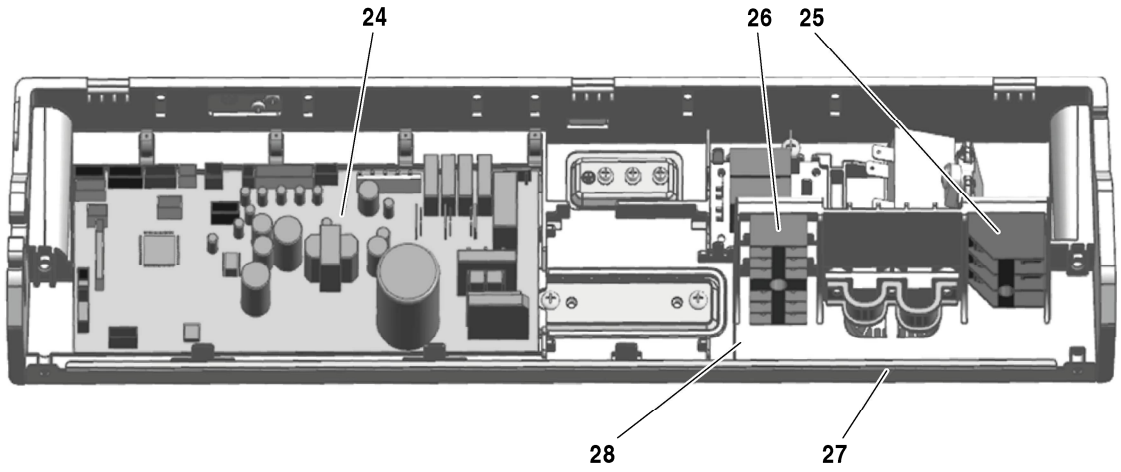

8738894832.aa.RO

AF-1C 45-1 P	7 733 700 927
AF-1C 56-1 P	7 733 700 928

Pos	Dénomination	N° d'ordine	1C 45-1 P	1C 56-1 P															Remarques
1	Sonde de température de tuyauterie	8 733 501 624	■	■															
2	Sonde de température ambiante	8 733 501 656	■	■															
3	Couvercle	7 739 831 468	■	■															
4	Support	7 739 831 440	■	■															
5	Moteur Support	7 739 831 469	■	■															
6	Moteur	8 733 501 241	■	■															
7	Support	8 733 501 238	■	■															
8	Conduit d'évacuation	7 739 831 439	■	■															
9	Tube de raccordement	7 739 831 315	■	■															
10	CUVETTE D'EAU DE DRAINAGE	7 739 831 472	■	■															
11	Revêtement	7 739 831 473	■	■															
12	Moteur	8 733 501 687	■	■															
13	Vilebrequin	7 739 831 475	■	■															
14	Tube de raccordement	7 739 831 476	■	■															
15	Plot antivibratil	7 739 831 437	■	■															
16	Pompe set	8 733 501 346	■	■															
17	Support	7 739 831 435	■	■															
18	Interrupteur	7 739 831 436	■	■															
19	Palier-coussinet	7 739 831 456	■	■															
20	Palier-coussinet	7 739 831 455	■	■															
21	Ventilateur	7 739 831 477	■	■															
22	Socle Set	7 739 831 478	■	■															
23	Contrôle	8 733 501 383	■	■															
24	Circuit imprimé principal AF1C-1	8 750 501 475	■	■															
25	Borne de raccordement, 3p	7 739 831 483	■	■															
26	Borne de raccordement	8 733 501 716	■	■															
27	Carter	8 733 501 372	■	■															
28	Carter	7 739 831 486	■	■															
29	CUVETTE D'EAU DE DRAINAGE	7 739 831 487	■	■															
30	Vaporiseur set	8 733 501 454	■																
30	Vaporiseur set	8 733 501 455		■															
31	Tuyau d'entrée de l'évaporateur	8 733 501 465	■																
31	Tuyau d'entrée de l'évaporateur	8 733 501 468		■															
32	Tuyau d'entrée de l'évaporateur	8 733 501 464	■																
32	Tuyau d'entrée de l'évaporateur	8 733 501 467		■															
33	Détendeur	7 739 831 491	■	■															
34	Bobine d'excitation	8 733 501 509	■	■															
35	Sonde de température de tuyauterie	8 733 501 625	■	■															
	Adaptateur Set CCB (400mm)	8 750 501 441	■	■															
	Câble de connexion AF-1C 45-71	8 750 501 447	■	■															

AF-1C 45-1 P 7 733 700 927

AF-1C 56-1 P 7 733 700 928

Liste des pièces de rechange

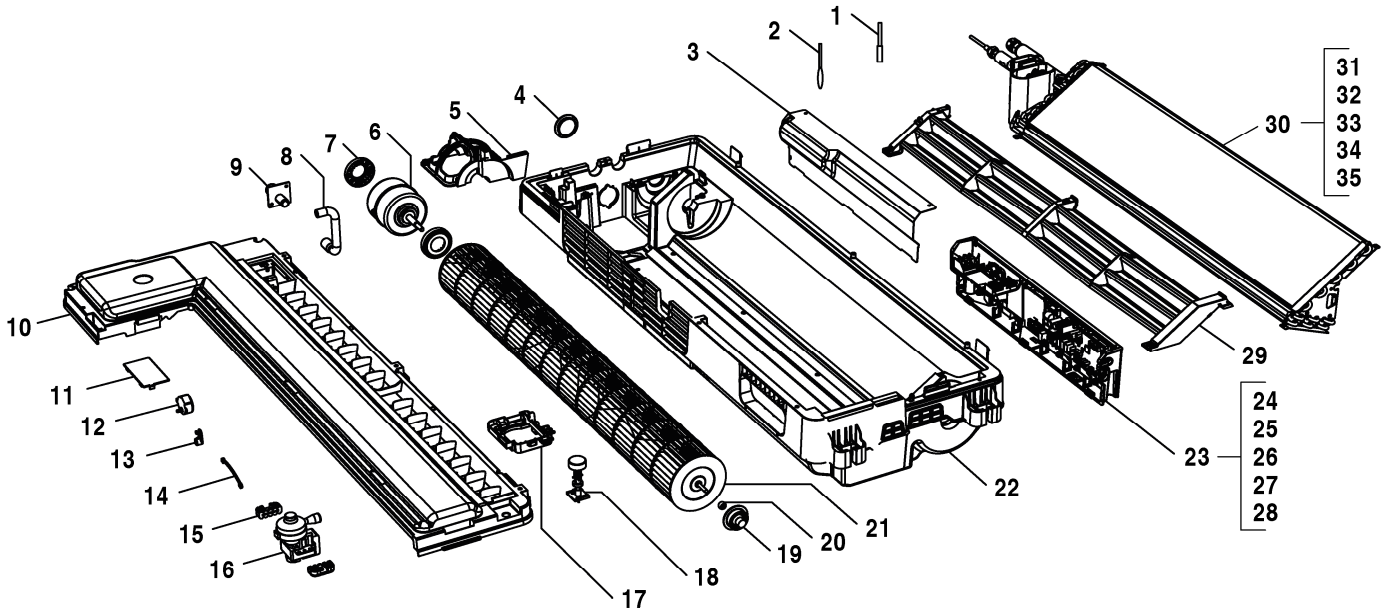

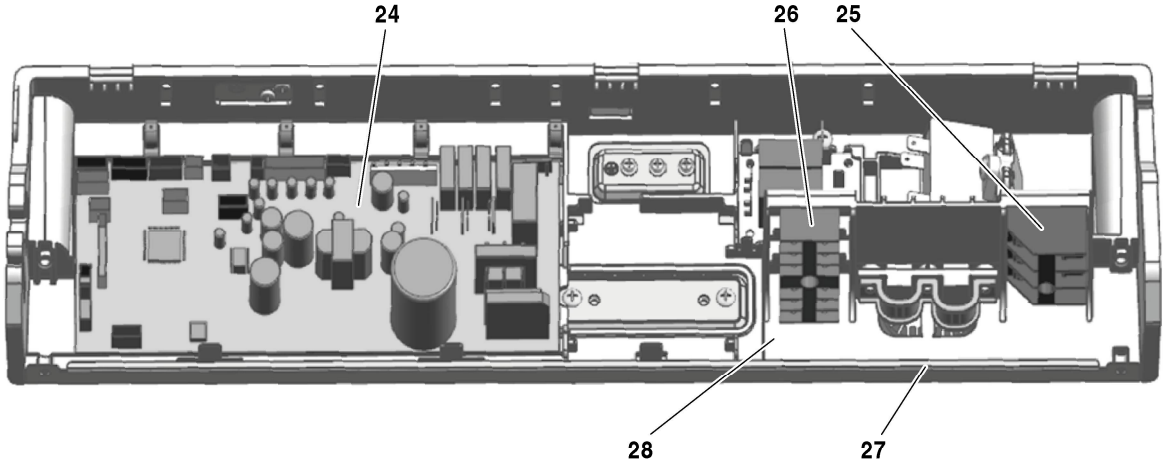

8738894833.aa.RO

Pos	Dénomination	N° d'ordine	1C 71-1 P																	Remarques
1	Sonde de température de tuyauterie	8 733 501 624	■																	
2	Sonde de température ambiante	8 733 501 656	■																	
3	Couvercle	7 739 831 468	■																	
4	Support	7 739 831 440	■																	
5	Moteur Support	7 739 831 469	■																	
6	Moteur	8 733 501 241	■																	
7	Support	8 733 501 238	■																	
8	Conduit d'évacuation	7 739 831 439	■																	
9	Tube de raccordement	7 739 831 315	■																	
10	CUVETTE D'EAU DE DRAINAGE	7 739 831 472	■																	
11	Revêtement	7 739 831 473	■																	
12	Moteur	8 733 501 687	■																	
13	Vilebrequin	7 739 831 475	■																	
14	Tube de raccordement	7 739 831 476	■																	
15	Plot antivibratil	7 739 831 437	■																	
16	Pompe set	8 733 501 346	■																	
17	Support	7 739 831 435	■																	
18	Interrupteur	7 739 831 436	■																	
19	Palier-coussinet	7 739 831 456	■																	
20	Palier-coussinet	7 739 831 455	■																	
21	Ventilateur	7 739 831 477	■																	
22	Socle Set	7 739 831 478	■																	
23	Contrôle	8 733 501 383	■																	
24	Circuit imprimé principal AF1C-1	8 750 501 475	■																	
25	Borne de raccordement, 3p	7 739 831 483	■																	
26	Borne de raccordement	8 733 501 716	■																	
27	Carter	8 733 501 372	■																	
28	Carter	7 739 831 486	■																	
29	CUVETTE D'EAU DE DRAINAGE	7 739 831 487	■																	
30	Vaporiseur set	8 733 501 452	■																	
31	Tuyau d'entrée de l'évaporateur	8 733 501 466	■																	
32	Tuyau d'entrée de l'évaporateur	8 733 501 467	■																	
33	Détendeur	7 739 831 491	■																	
34	Bobine d'excitation	8 733 501 509	■																	
35	Sonde de température de tuyauterie	8 733 501 625	■																	
	Adaptateur Set CCB (400mm)	8 750 501 441	■																	
	Câble de connexion AF-1C 45-71	8 750 501 447	■																	

AF-1C 71-1 P 7 733 700 929

Liste des pièces de rechange

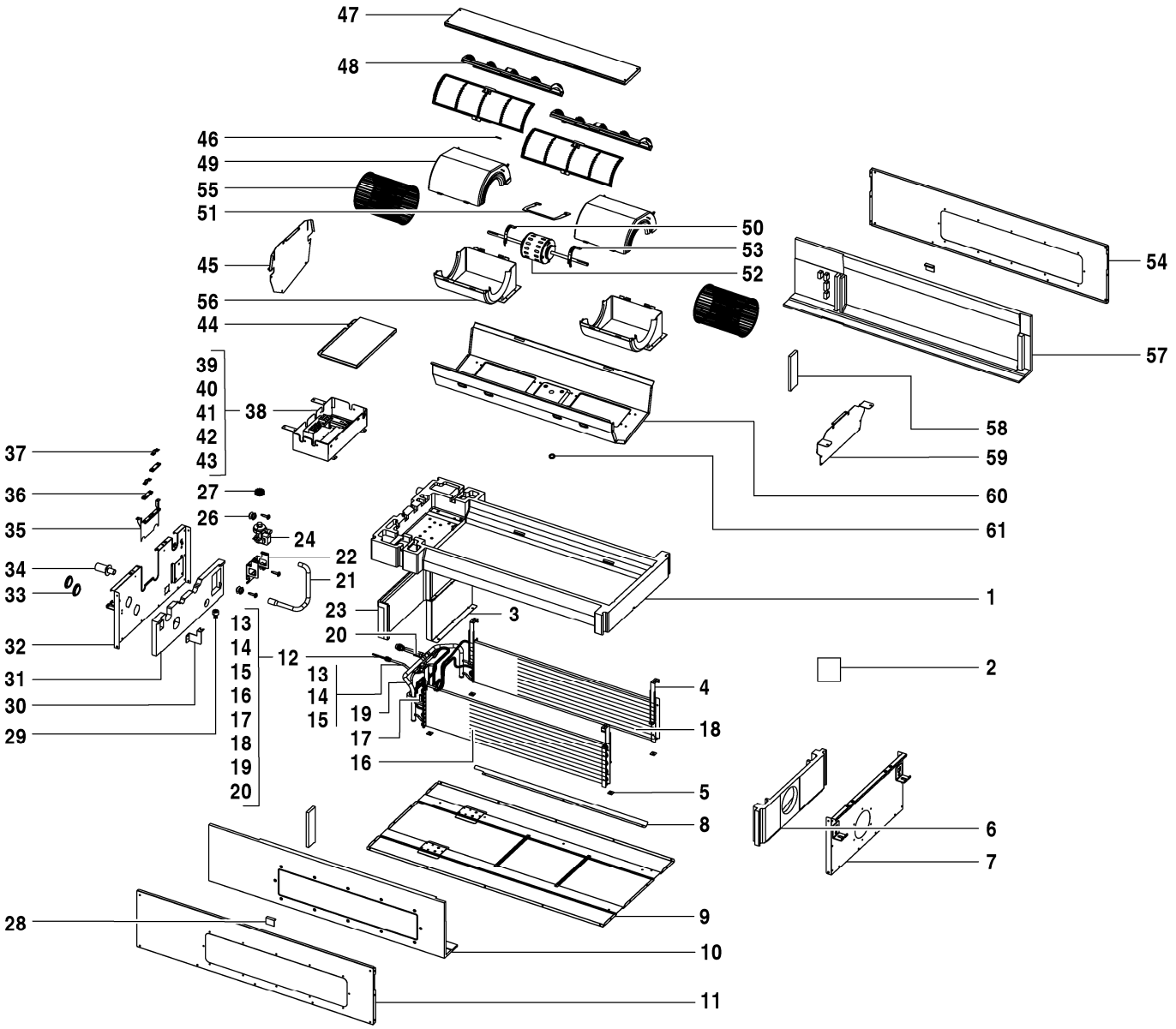

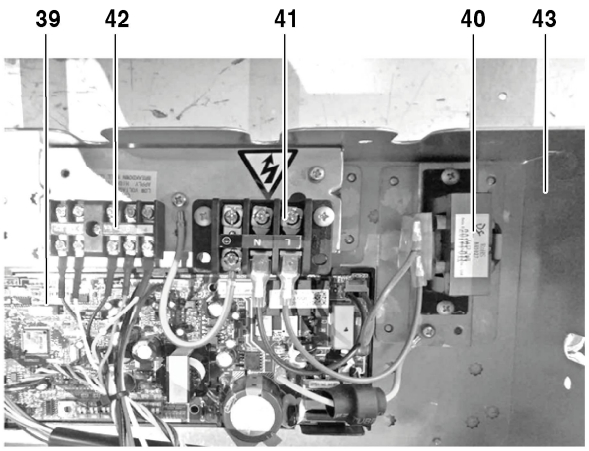

8738894837.aa.RO

AF-2C 22-1 P	7 733 700 930
AF-2C 28-1 P	7 733 700 931
AF-2C 36-1 P	7 733 700 932
AF-2C 45-1 P	7 733 700 933
AF-2C 56-1 P	7 733 700 934
AF-2C 71-1 P	7 733 700 935

Pos	Dénomination	N° d'ordine	2C 22-1 P	2C 28-1 P	2C 36-1 P	2C 45-1 P	2C 56-1 P	2C 71-1 P										Remarques
1	Bac à condensats	7 739 831 499	■	■	■	■	■	■										
2	Moteur Support	7 739 834 803	■	■	■	■	■	■										
3	Chicane	7 739 831 500	■	■	■	■	■	■										
4	Vaporiseur	7 739 831 501	■	■	■	■	■	■										
5	Isolation	7 739 831 502	■	■	■	■	■	■										
6	Mousse set	8 733 501 529	■	■	■	■	■	■										
7	Panneau latéral	8 733 501 670	■	■	■	■	■	■										
8	Chicane	7 739 831 505	■	■	■	■	■	■										
9	Panneau arrière	7 739 831 506	■	■	■	■	■	■										
10	Mousse set	8 733 501 527	■	■	■	■	■	■										
11	Panneau latéral	8 733 501 669	■	■	■	■	■	■										
12	Vaporiseur set	8 733 501 441				■												
12	Vaporiseur set	8 733 501 442	■	■	■													
12	Vaporiseur set	8 733 501 443					■	■										
13	Tuyau d'entrée de l'évaporateur	8 733 501 469	■	■	■													
13	Tuyau d'entrée de l'évaporateur	8 733 501 470				■												
13	Tuyau d'entrée de l'évaporateur	8 733 501 471					■	■										
14	Bobine d'excitation	7 739 831 511	■	■	■	■	■	■										
15	Électrovanne	7 739 831 358	■	■	■	■	■	■										
16	Vaporiseur set	8 733 501 412				■	■	■										
16	Vaporiseur set	8 733 501 413	■	■	■													
17	Sonde de température de tuyauterie	7 739 831 326	■	■	■	■	■	■										
18	Vaporiseur set	8 733 501 410				■	■	■										
18	Vaporiseur set	8 733 501 411	■	■	■													
19	Tube de sortie de l'évaporateur	8 733 501 495	■	■	■													
19	Tube de sortie de l'évaporateur	8 733 501 496				■												
19	Tube de sortie de l'évaporateur	8 733 501 499					■	■										
20	Sonde de température de tuyauterie	8 733 501 622	■	■	■	■	■	■										
21	Conduit d'évacuation	7 739 831 516	■	■	■	■	■	■										
22	Plaque de jonction	7 739 831 517	■	■	■	■	■	■										
23	Mousse set	8 733 501 524	■	■	■	■	■	■										
24	Pompe set	7 739 831 519	■	■	■	■	■	■										
26	Dispositif de protection	7 739 836 359				■												
26	Anneau de caoutchouc	8 733 501 661	■	■	■		■	■										
27	Dispositif de protection	7 739 836 359	■	■	■		■	■										
27	Plaque de recouvrement	8 733 501 235				■												
28	Interrupteur	7 739 831 522				■												
28	Plaque de recouvrement	8 733 501 235	■	■	■		■	■										
29	Interrupteur	7 739 831 522	■	■	■		■	■										
29	Support	7 739 831 523				■												
30	Support	7 739 831 523	■	■	■		■	■										
30	Mousse set	8 733 501 526				■												
31	Mousse set	8 733 501 526	■	■	■		■	■										
31	Panneau latéral	8 733 501 671				■												
32	Support	7 739 831 440				■												
32	Panneau latéral	8 733 501 671	■	■	■		■	■										
33	Conduit d'évacuation	7 739 831 386				■												
33	Support	7 739 831 440	■	■	■		■	■										
34	Conduit d'évacuation	7 739 831 386	■	■	■		■	■										
34	Collier de serrage Set	7 739 831 526				■												
35	Collier de serrage Set	7 739 831 526	■	■	■		■	■										
35	Plaque de câblage	7 739 831 527				■												

AF-2C 22-1 P	7 733 700 930
AF-2C 28-1 P	7 733 700 931
AF-2C 36-1 P	7 733 700 932
AF-2C 45-1 P	7 733 700 933
AF-2C 56-1 P	7 733 700 934
AF-2C 71-1 P	7 733 700 935

Liste des pièces de rechange

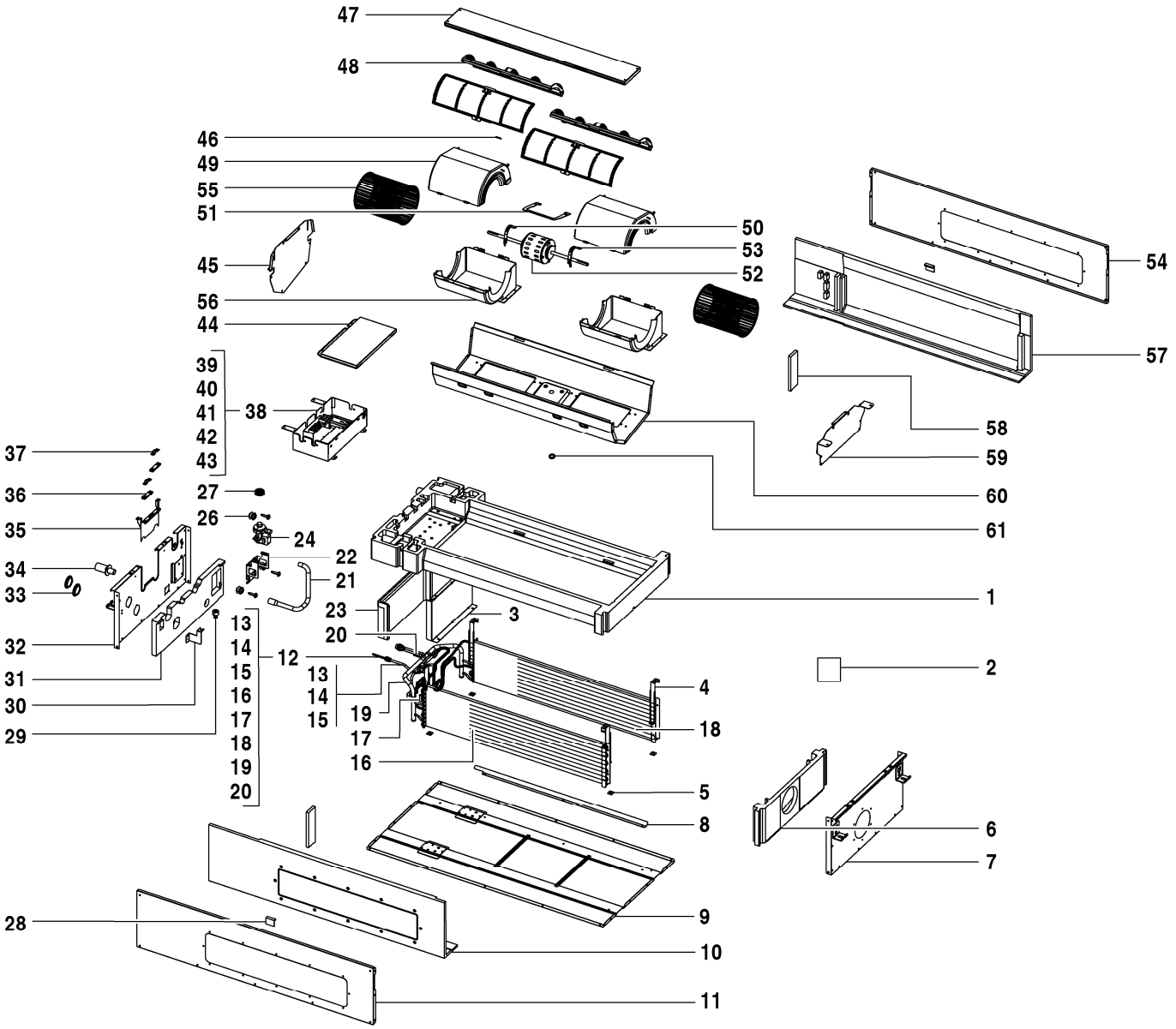

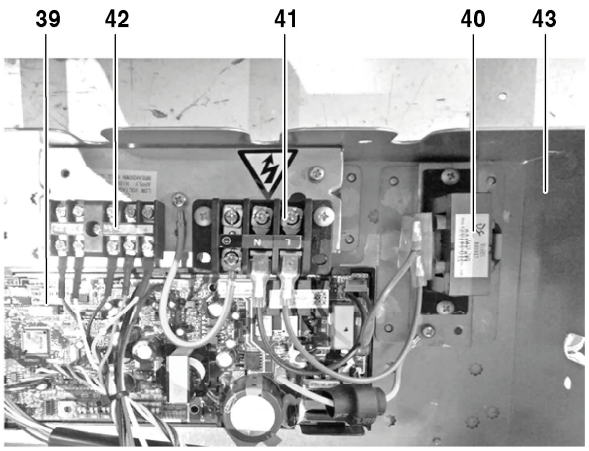

8738894837.aa.RO

AF-2C 22-1 P	7 733 700 930
AF-2C 28-1 P	7 733 700 931
AF-2C 36-1 P	7 733 700 932
AF-2C 45-1 P	7 733 700 933
AF-2C 56-1 P	7 733 700 934
AF-2C 71-1 P	7 733 700 935

Pos	Dénomination	N° d'ordine	2C 22-1 P	2C 28-1 P	2C 36-1 P	2C 45-1 P	2C 56-1 P	2C 71-1 P										Remarques
36	Plaque de câblage	7 739 831 527	■	■	■		■	■										
36	Serre-câble	7 739 831 528				■												
37	Serre-câble	7 739 831 528	■	■	■		■	■										
37	Contrôle	8 733 501 394				■												
38	Contrôle	8 733 501 394	■	■	■		■	■										
38	Circuit imprimé principal	8 733 501 550				■												
39	Circuit imprimé principal	8 733 501 550	■	■	■		■	■										
39	Réacteur	8 733 501 650				■												
40	Borne de raccordement	7 739 831 830				■												
40	Réacteur	8 733 501 650	■	■	■		■	■										
41	Borne de raccordement	7 739 831 830	■	■	■		■	■										
41	Borne de raccordement	8 733 501 716				■												
42	Carter	8 733 501 373				■												
42	Borne de raccordement	8 733 501 716	■	■	■		■	■										
43	Revêtement	8 733 501 319				■												
43	Carter	8 733 501 373	■	■	■		■	■										
44	Plaque de recouvrement	8 733 501 233				■												
44	Revêtement	8 733 501 319	■	■	■		■	■										
45	Plaque de recouvrement	8 733 501 233	■	■	■		■	■										
45	Sonde de température ambiante	8 733 501 657				■												
46	Plaque de recouvrement	8 733 501 234				■												
46	Sonde de température ambiante	8 733 501 657	■	■	■		■	■										
47	Filtre à air	7 739 831 536				■												
47	Plaque de recouvrement	8 733 501 234	■	■	■		■	■										
48	Filtre à air	7 739 831 536	■	■	■		■	■										
48	Partie supérieure	7 739 831 537				■												
49	Partie supérieure	7 739 831 537	■	■	■		■	■										
49	Couvrir le moteur à gauche	7 739 831 538				■												
50	Couvrir le moteur à gauche	7 739 831 538	■	■	■		■	■										
50	Plaque de jonction	7 739 834 812				■												
51	Moteur DC	7 739 834 661				■												
51	Plaque de jonction	7 739 834 812	■	■	■		■	■										
52	Couvercle moteur droit	7 739 831 541				■												
52	Moteur DC	7 739 834 661	■	■	■		■	■										
53	Couvercle moteur droit	7 739 831 541	■	■	■		■	■										
53	Panneau latéral	8 733 501 672				■												
54	Turbine du ventilateur	7 739 831 543				■												
54	Panneau latéral	8 733 501 672	■	■	■		■	■										
55	Turbine du ventilateur	7 739 831 543	■	■	■		■	■										
55	Caisson inférieur	7 739 831 544				■												
56	Caisson inférieur	7 739 831 544	■	■	■		■	■										
56	Mousse set	8 733 501 528				■												
57	Mousse set	8 733 501 525				■												
57	Mousse set	8 733 501 528	■	■	■		■	■										
58	Plaque de recouvrement	8 733 501 232				■												
58	Mousse set	8 733 501 525	■	■	■		■	■										
59	Plaque de recouvrement	8 733 501 232	■	■	■		■	■										
59	Plaque de recouvrement	8 733 501 236				■												
60	Raccord tuyau souple	7 739 831 549				■												
60	Plaque de recouvrement	8 733 501 236	■	■	■		■	■										
61	Raccord tuyau souple	7 739 831 549	■	■	■		■	■										
	Adaptateur Set CCB (400mm)	8 750 501 441	■	■	■	■	■	■										

AF-2C 22-1 P	7 733 700 930
AF-2C 28-1 P	7 733 700 931
AF-2C 36-1 P	7 733 700 932
AF-2C 45-1 P	7 733 700 933
AF-2C 56-1 P	7 733 700 934
AF-2C 71-1 P	7 733 700 935

Liste des pièces de rechange

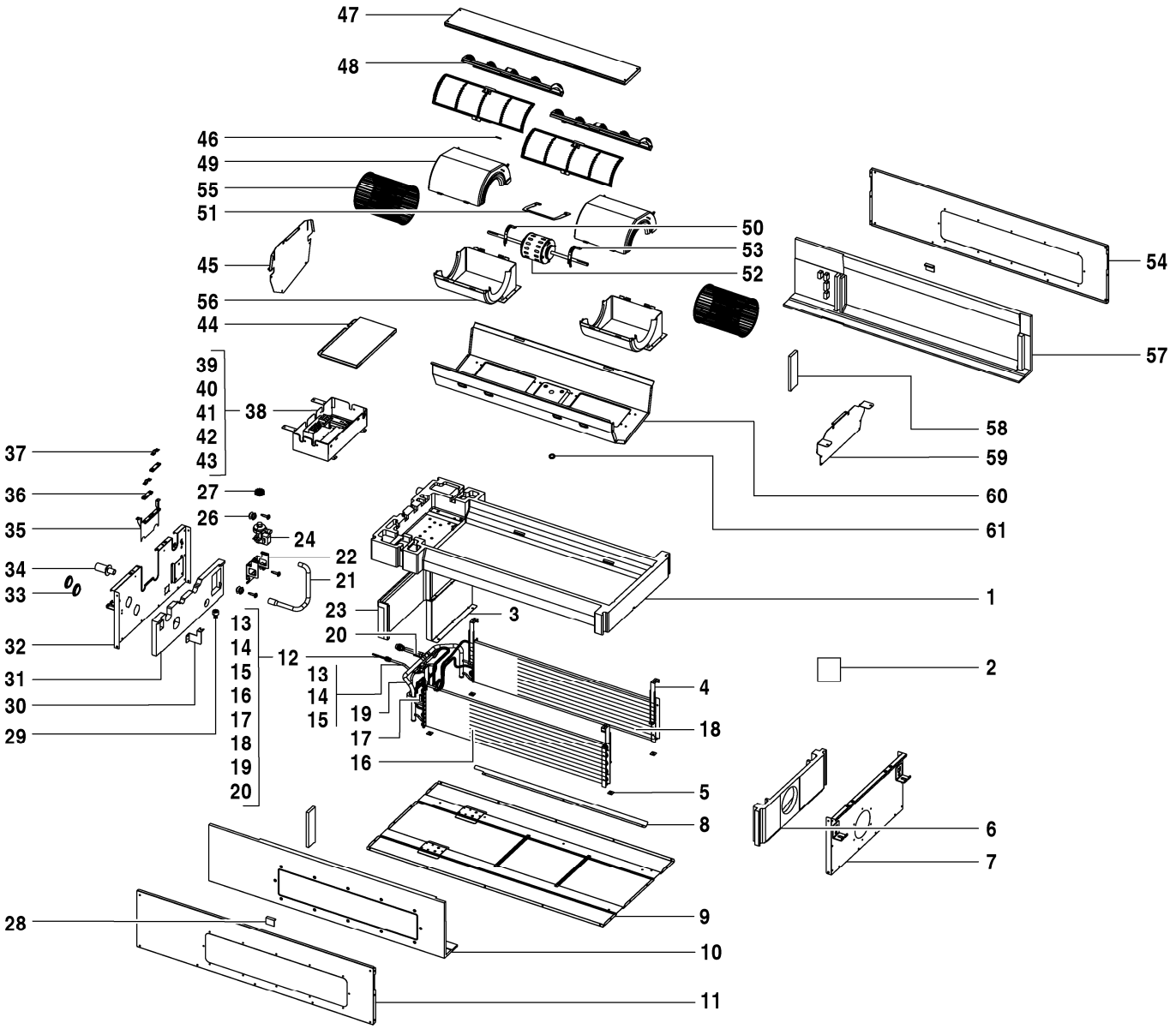

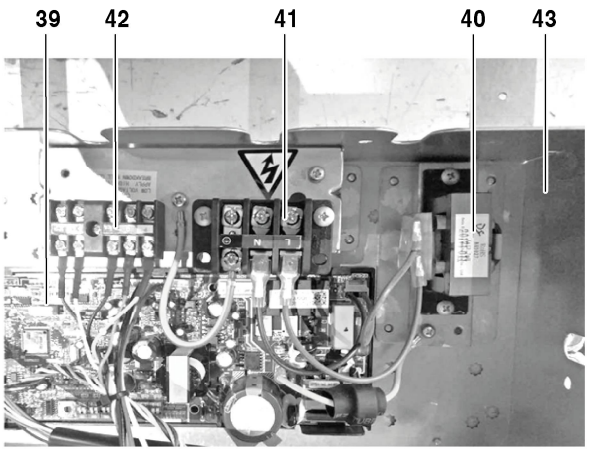

8738894837.aa.RO

AF-2C 22-1 P	7 733 700 930
AF-2C 28-1 P	7 733 700 931
AF-2C 36-1 P	7 733 700 932
AF-2C 45-1 P	7 733 700 933
AF-2C 56-1 P	7 733 700 934
AF-2C 71-1 P	7 733 700 935

Pos	Dénomination	N° d'ordine	2C 22-1 P	2C 28-1 P	2C 36-1 P	2C 45-1 P	2C 56-1 P	2C 71-1 P										Remarques
	Câble de connexion AF-IDU	8 750 501 446	■	■	■	■	■	■										

AF-2C 22-1 P	7 733 700 930
AF-2C 28-1 P	7 733 700 931
AF-2C 36-1 P	7 733 700 932
AF-2C 45-1 P	7 733 700 933
AF-2C 56-1 P	7 733 700 934
AF-2C 71-1 P	7 733 700 935

Liste des pièces de rechange

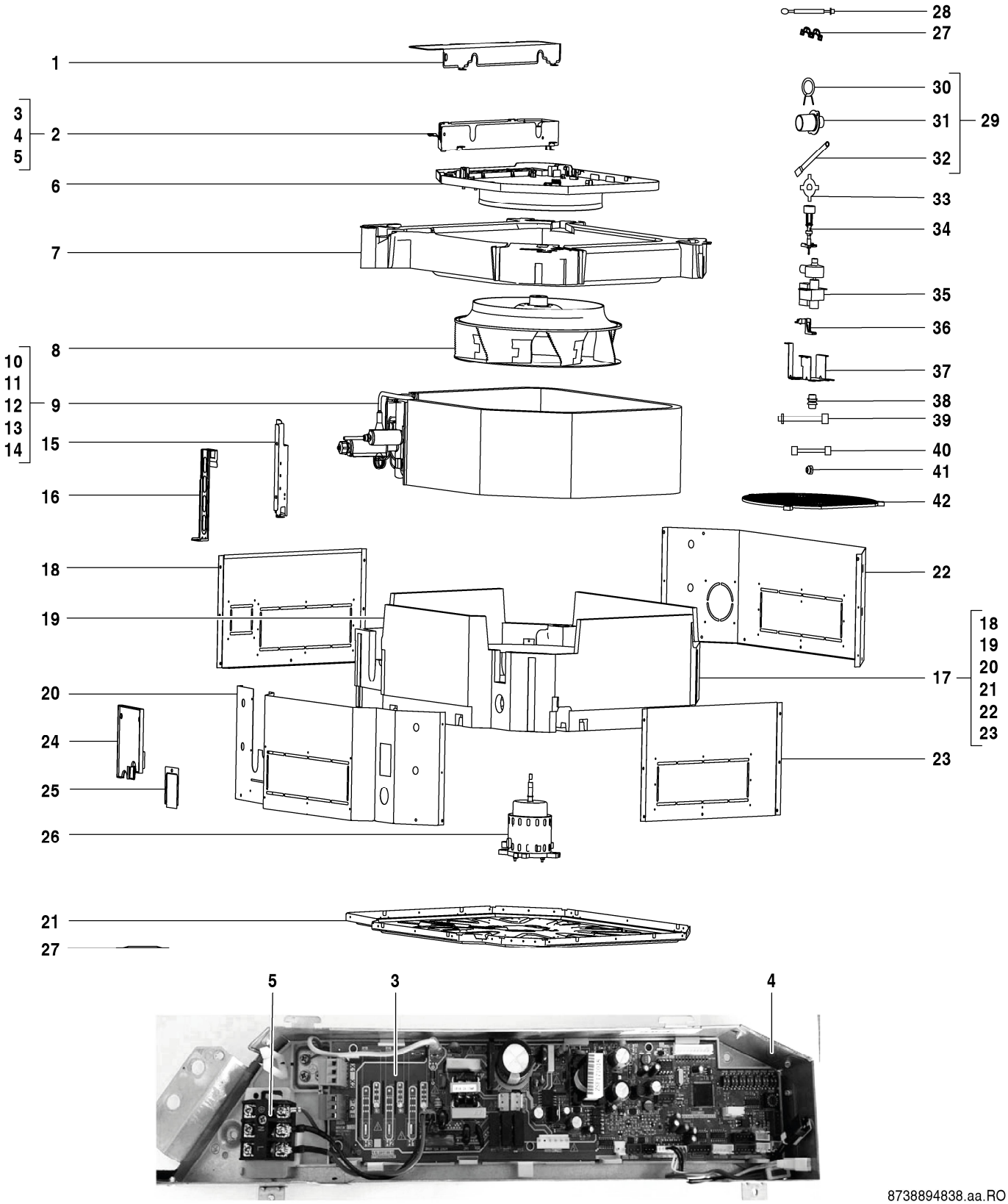

AF-4C 28-1 P	7 733 700 897
AF-4C 36-1 P	7 733 700 898
AF-4C 45-1 P	7 733 700 899
AF-4C 56-1 P	7 733 700 900
AF-4C 71-1 P	7 733 700 901
AF-4C 80-1 P	7 733 700 902

Pos	Dénomination	N° d'ordine	4C 28-1 P	4C 36-1 P	4C 45-1 P	4C 56-1 P	4C 71-1 P	4C 80-1 P										Remarques
1	Revêtement	8 733 501 318	■	■	■	■	■	■										
2	Contrôle	8 733 501 385	■	■	■	■	■	■										
3	Circuit imprimé principal AF4C-1	8 750 501 471	■	■	■	■	■	■										
4	Carter	8 733 501 370	■	■	■	■	■	■										
5	La boîte à bornes	7 739 831 350	■	■	■	■	■	■										
6	Cadre-support	7 739 831 351	■	■	■	■	■	■										
7	Bac à condensats	8 733 501 348	■	■	■	■	■	■										
8	Turbine du ventilateur	7 739 831 353	■	■	■	■	■	■										
9	Vaporiseur set	8 733 501 446	■	■														
9	Vaporiseur set	8 733 501 448			■													
9	Vaporiseur set	8 733 501 450				■	■	■										
10	Vaporiseur set	8 733 501 415			■	■	■	■										
10	Vaporiseur set	8 733 501 416	■	■														
11	Tuyau d'entrée de l'évaporateur	8 733 501 475			■													
11	Tuyau d'entrée de l'évaporateur	8 733 501 476				■	■	■										
11	Tuyau d'entrée de l'évaporateur	8 733 501 477	■	■														
12	Tube de sortie de l'évaporateur	7 739 836 225	■	■														
12	Tube de sortie de l'évaporateur	8 733 501 490			■													
12	Tube de sortie de l'évaporateur	8 733 501 494				■	■	■										
13	Bobine d'excitation	8 733 501 508	■	■	■	■	■	■										
14	Sonde de température de tuyauterie	7 733 700 028	■	■	■	■	■	■										
15	Plaque de raccordement	7 739 831 361	■	■														
15	Plaque de raccordement	7 739 831 394			■	■	■	■										
16	Vaporiseur Support	7 739 831 362	■	■	■	■	■	■										
17	Socle Set	8 733 501 263	■	■	■	■	■	■										
18	Revêtement	7 739 831 363	■	■	■	■	■	■										
19	Mousse set	8 733 501 523	■	■	■	■	■	■										
20	Revêtement	7 739 831 365	■	■	■	■	■	■										
21	Socle Set	7 739 836 184	■	■	■	■	■	■										
22	Revêtement	7 739 831 384	■	■	■	■	■	■										
23	Revêtement	7 739 831 385	■	■	■	■	■	■										
24	Couverture	7 739 831 366	■	■	■	■	■	■										
25	Support	7 739 831 367	■	■	■	■	■	■										
26	Moteur	8 733 501 243	■	■	■	■	■	■										
27	Serre-câble	7 739 831 376	■	■	■	■	■	■										
28	Sonde de température ambiante	8 733 501 658	■	■	■	■	■	■										
29	Conduit d'évacuation	8 733 501 340	■	■	■	■	■	■										
30	Ressort de maintien	7 739 831 377	■	■	■	■	■	■										
31	Conduit d'évacuation	7 739 831 386	■	■	■	■	■	■										
32	Conduit d'évacuation	7 739 831 387	■	■	■	■	■	■										
33	Clip	7 739 831 378	■	■	■	■	■	■										
34	Interrupteur	7 739 831 379	■	■	■	■	■	■										
35	Pompe set	8 733 501 345	■	■	■	■	■	■										
36	Support	7 739 831 381	■	■	■	■	■	■										
37	Support	7 739 831 382	■	■	■	■	■	■										
38	Anneau de caoutchouc	8 733 501 661	■	■	■	■	■	■										
39	Câble	8 733 501 272	■	■	■	■	■	■										
40	Fil de terre	8 733 501 350	■	■	■	■	■	■										
41	Noix de cuivre	7 739 836 168				■	■	■										
41	Noix de cuivre	7 739 836 222	■	■	■													
42	Grille de protection	8 733 501 641	■	■	■	■	■	■										
	Adaptateur Set CCB (400mm)	8 750 501 441	■	■	■	■	■	■										

AF-4C 28-1 P	7 733 700 897
AF-4C 36-1 P	7 733 700 898
AF-4C 45-1 P	7 733 700 899
AF-4C 56-1 P	7 733 700 900
AF-4C 71-1 P	7 733 700 901
AF-4C 80-1 P	7 733 700 902

Liste des pièces de rechange

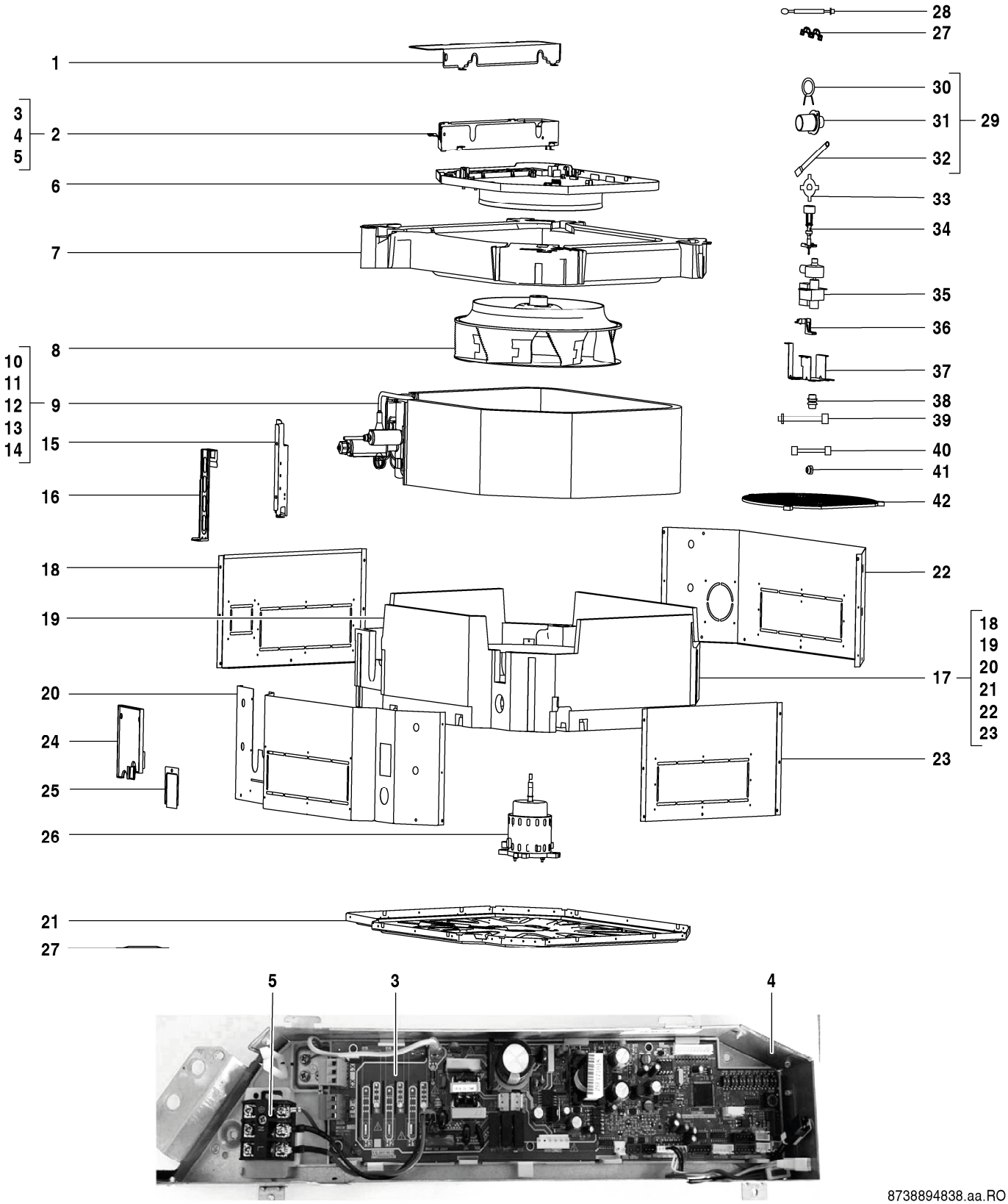

AF-4C 28-1 P	7 733 700 897
AF-4C 36-1 P	7 733 700 898
AF-4C 45-1 P	7 733 700 899
AF-4C 56-1 P	7 733 700 900
AF-4C 71-1 P	7 733 700 901
AF-4C 80-1 P	7 733 700 902

Pos	Dénomination	N° d'ordine	4C 28-1 P	4C 36-1 P	4C 45-1 P	4C 56-1 P	4C 71-1 P	4C 80-1 P										Remarques
	Câble de connexion AF-4C/4CR	8 750 501 444	■	■	■	■	■	■										

AF-4C 28-1 P	7 733 700 897
AF-4C 36-1 P	7 733 700 898
AF-4C 45-1 P	7 733 700 899
AF-4C 56-1 P	7 733 700 900
AF-4C 71-1 P	7 733 700 901
AF-4C 80-1 P	7 733 700 902

Liste des pièces de rechange

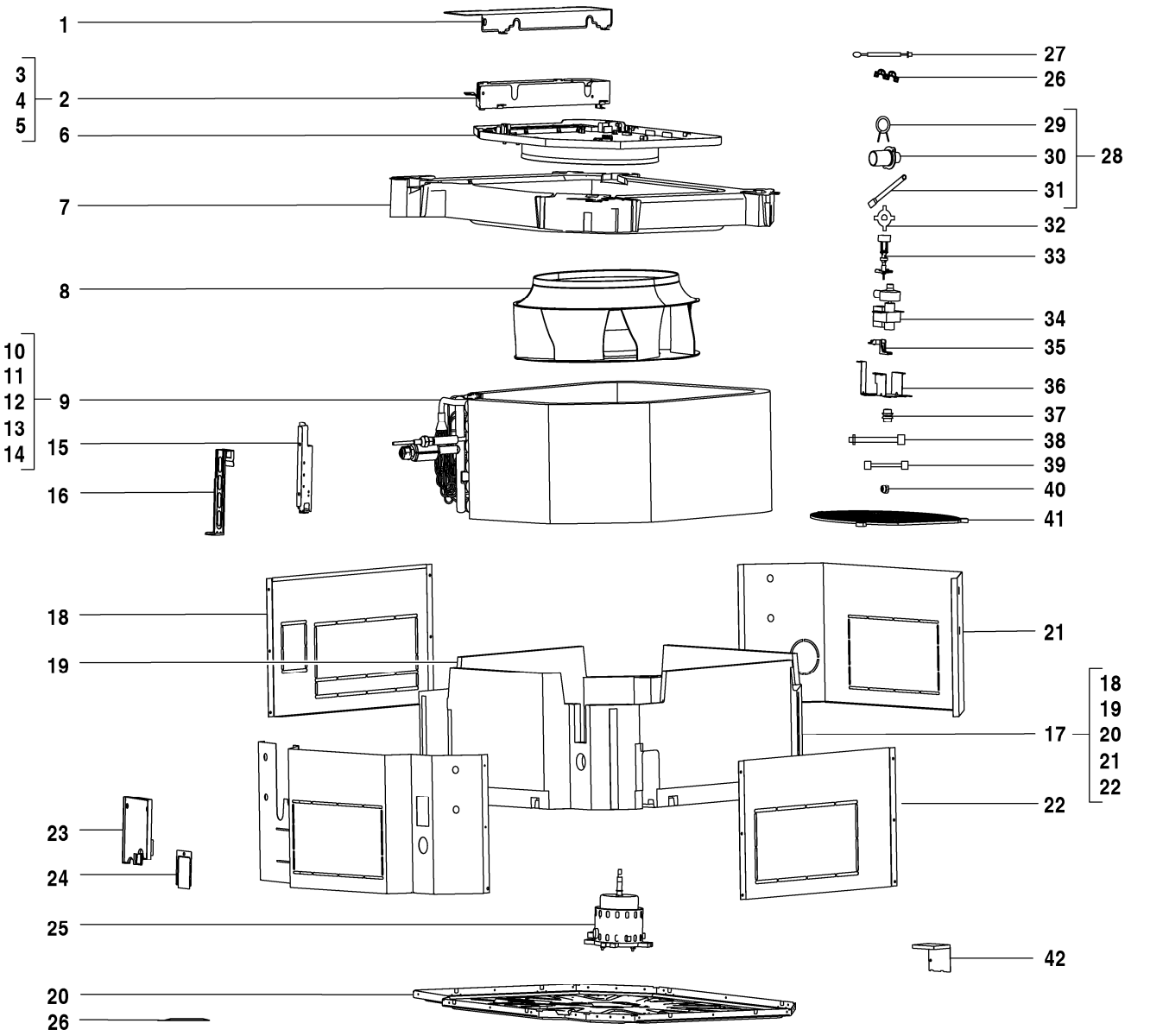

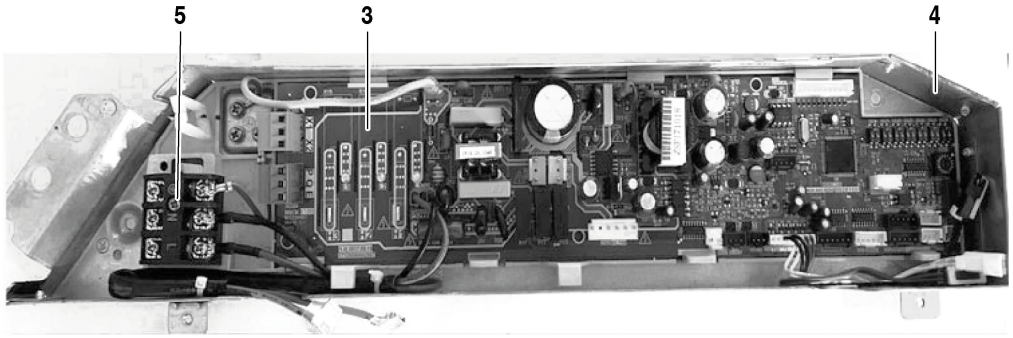

8738894839.aa.RO

AF-4C 100-1 P	7 733 700 904
AF-4C 112-1 P	7 733 700 905
AF-4C 140-1 P	7 733 700 906
AF-4C 90-1 P	7 733 700 903

Pos	Dénomination	N° d'ordine	4C 90-1 P	4C 100-1 P	4C 112-1 P	4C 140-1 P												Remarques
1	Revêtement	8 733 501 318	■	■	■	■												
2	Contrôle	8 733 501 384	■	■	■	■												
3	Circuit imprimé principal AF4C-1	8 750 501 471	■	■	■	■												
4	Carter	8 733 501 370	■	■	■	■												
5	La boîte à bornes	7 739 831 350	■	■	■	■												
6	Cadre-support	7 739 831 351	■	■	■	■												
7	Bac à condensats	8 733 501 347	■	■	■	■												
8	Turbine du ventilateur	7 739 831 401	■	■	■	■												
9	Vaporiseur set	8 733 501 447	■	■	■													
9	Vaporiseur set	8 733 501 449				■												
10	Vaporiseur set	8 733 501 417	■	■	■													
10	Vaporiseur set	8 733 501 418				■												
11	Tuyau d'entrée de l'évaporateur	8 733 501 473	■	■	■													
11	Tuyau d'entrée de l'évaporateur	8 733 501 474				■												
12	Tube de sortie de l'évaporateur	8 733 501 491				■												
12	Tube de sortie de l'évaporateur	8 733 501 492	■	■	■													
13	Bobine d'excitation	8 733 501 508	■	■	■	■												
14	Sonde de température de tuyauterie	7 733 700 028	■	■	■	■												
15	Plaque de raccordement	7 739 831 408	■	■	■													
15	Plaque de raccordement	7 739 831 425				■												
16	Vaporiseur Support	7 739 831 409	■	■	■													
16	Vaporiseur Support	7 739 831 426				■												
17	Socle Set	8 733 501 262	■	■	■	■												
18	Revêtement	7 739 831 410	■	■	■	■												
19	Mousse set	8 733 501 522	■	■	■	■												
20	Socle Set	7 739 836 156	■	■	■	■												
21	Cadre-support	7 739 831 417	■	■	■	■												
22	Revêtement	7 739 831 418	■	■	■	■												
23	Couverture	7 739 831 366	■	■	■	■												
24	Support	7 739 831 367	■	■	■	■												
25	Moteur	8 733 501 244	■	■	■	■												
26	Serre-câble	7 739 831 376	■	■	■	■												
27	Sonde de température ambiante	8 733 501 658	■	■	■	■												
28	Conduit d'évacuation	8 733 501 339	■	■	■	■												
29	Ressort de maintien	7 739 831 377	■	■	■	■												
30	Conduit d'évacuation	7 739 831 386	■	■	■	■												
31	Conduit d'évacuation	7 739 831 419	■	■	■	■												
32	Clip	7 739 831 378	■	■	■	■												
33	Interrupteur	7 739 831 379	■	■	■	■												
34	Pompe set	8 733 501 345	■	■	■	■												
35	Support	7 739 831 381	■	■	■	■												
36	Support	7 739 831 382	■	■	■	■												
37	Anneau de caoutchouc	8 733 501 661	■	■	■	■												
38	Câble	8 733 501 272	■	■	■	■												
39	Fil de terre	8 733 501 350	■	■	■	■												
39	Fil de terre	8 733 501 351	■	■	■	■												
40	Noix de cuivre	7 739 836 168		■	■	■												
41	Grille de protection	8 733 501 641	■	■	■	■												
42	Support	8 733 501 700	■	■	■	■												
	Adaptateur Set CCB (400mm)	8 750 501 441	■	■	■	■												
	Câble de connexion AF-4C/4CR	8 750 501 444	■	■	■	■												

AF-4C 100-1 P	7 733 700 904
AF-4C 112-1 P	7 733 700 905
AF-4C 140-1 P	7 733 700 906
AF-4C 90-1 P	7 733 700 903

Liste des pièces de rechange

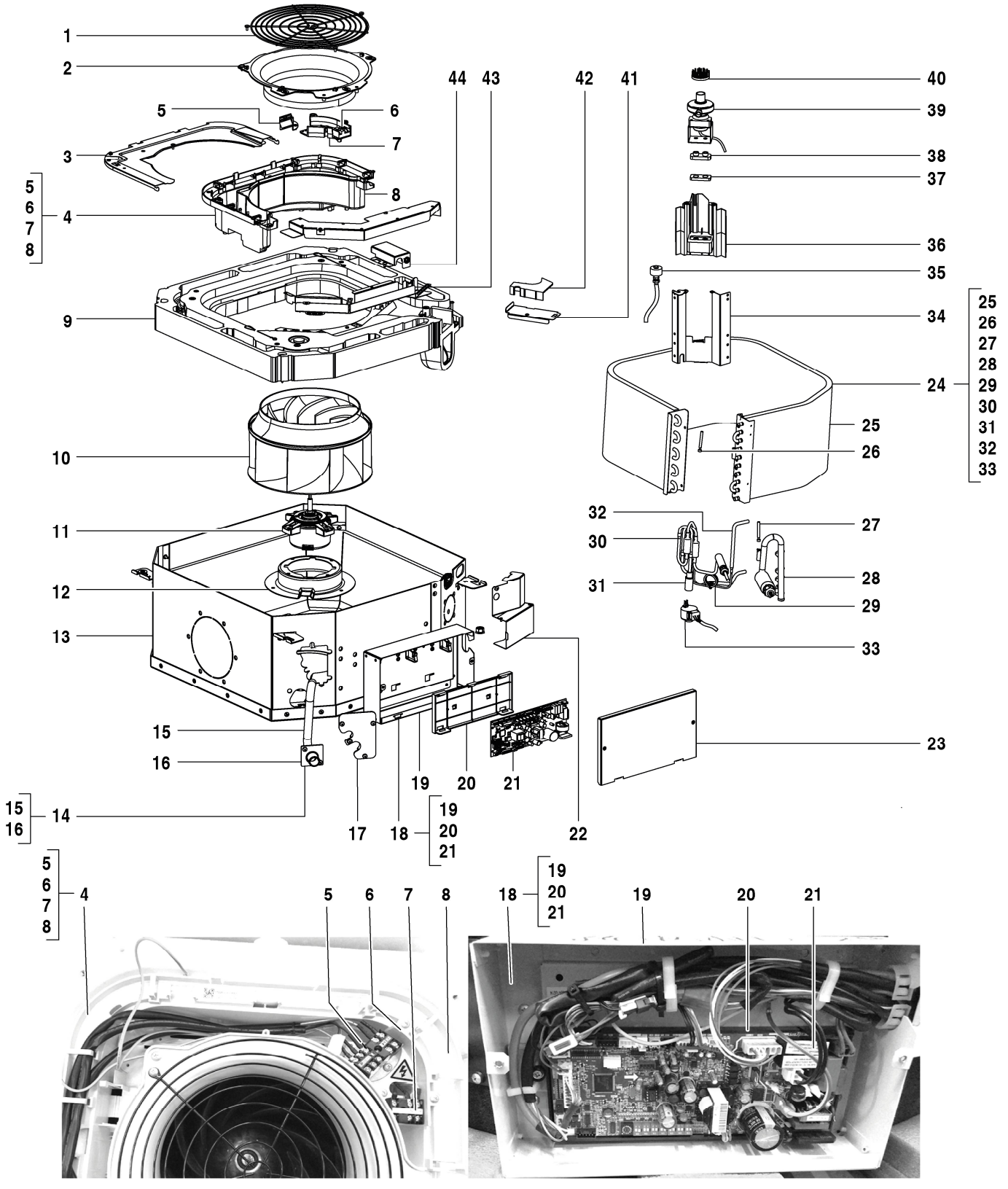

8738894840.aa.RO

AF-4CC 22-1 P	7 733 700 892
AF-4CC 28-1 P	7 733 700 893

Pos	Dénomination	N° d'ordine	4CC 22-1 P	4CC 28-1 P															Remarques
1	Grille de protection	8 733 501 642	■	■															
2	Cadre-support	7 739 831 310	■	■															
3	Revêtement	7 739 836 356	■	■															
4	Contrôle	8 733 501 391	■	■															
5	Borne de raccordement	8 733 501 716	■	■															
6	Borne de raccordement, 3p	7 739 831 308	■	■															
7	Plaque de câblage	7 739 831 305	■	■															
8	Carter	8 733 501 368	■	■															
9	Bac à condensats	8 733 501 349	■	■															
10	Turbine du ventilateur	7 739 831 322	■	■															
11	Moteur	7 739 836 367	■	■															
12	Moteur Support	7 739 831 324	■	■															
13	Socle Set	8 733 501 261	■	■															
14	Conduit d'évacuation	7 739 836 361	■	■															
15	Conduit d'évacuation	7 739 831 314	■	■															
16	Tube de raccordement	7 739 831 315	■	■															
17	Panneau	7 739 831 319	■	■															
18	Contrôle	8 733 501 392	■	■															
19	Carter	8 733 501 374	■	■															
20	Plaque du montage pour le raccordement	7 739 831 570	■	■															
21	Circuit imprimé principal AF4CC-1	8 750 501 470	■	■															
22	Clip	8 733 501 269	■	■															
23	Revêtement	8 733 501 320	■	■															
24	Vaporiseur set	8 733 501 444	■	■															
25	Vaporiseur set	8 733 501 430	■	■															
26	Sonde de température de tuyauterie	7 739 831 147	■	■															
27	Sonde de température de tuyauterie	8 733 501 621	■	■															
28	Tube de sortie de l'évaporateur	8 733 501 493	■	■															
29	Tuyau d'entrée de l'évaporateur	8 733 501 483	■	■															
30	Tuyau d'entrée de l'évaporateur	8 733 501 481	■	■															
31	Détendeur	7 739 831 491	■	■															
32	Tuyau d'entrée de l'évaporateur	8 733 501 484	■	■															
33	Détendeur	7 739 831 512	■	■															
34	Plaque de jonction	7 739 831 318	■	■															
35	Interrupteur	8 733 501 714	■	■															
36	Plaque du montage pour le raccordement	7 739 831 313	■	■															
37	Plaque en caoutchouc	8 733 501 663	■	■															
38	Plaque en caoutchouc	8 733 501 662	■	■															
39	Pompe	7 739 831 317	■	■															
40	Dispositif de protection	7 739 836 359	■	■															
41	Clip	8 733 501 268	■	■															
42	Plaque de câblage	7 739 831 320	■	■															
43	Clip	8 733 501 267	■	■															
44	Clip	8 733 501 270	■	■															
	Adaptateur Set CCB (800mm)	8 750 501 442	■	■															
	Câble de connexion AF-4CC	8 750 501 445	■	■															

AF-4CC 22-1 P 7 733 700 892

AF-4CC 28-1 P 7 733 700 893

Liste des pièces de rechange

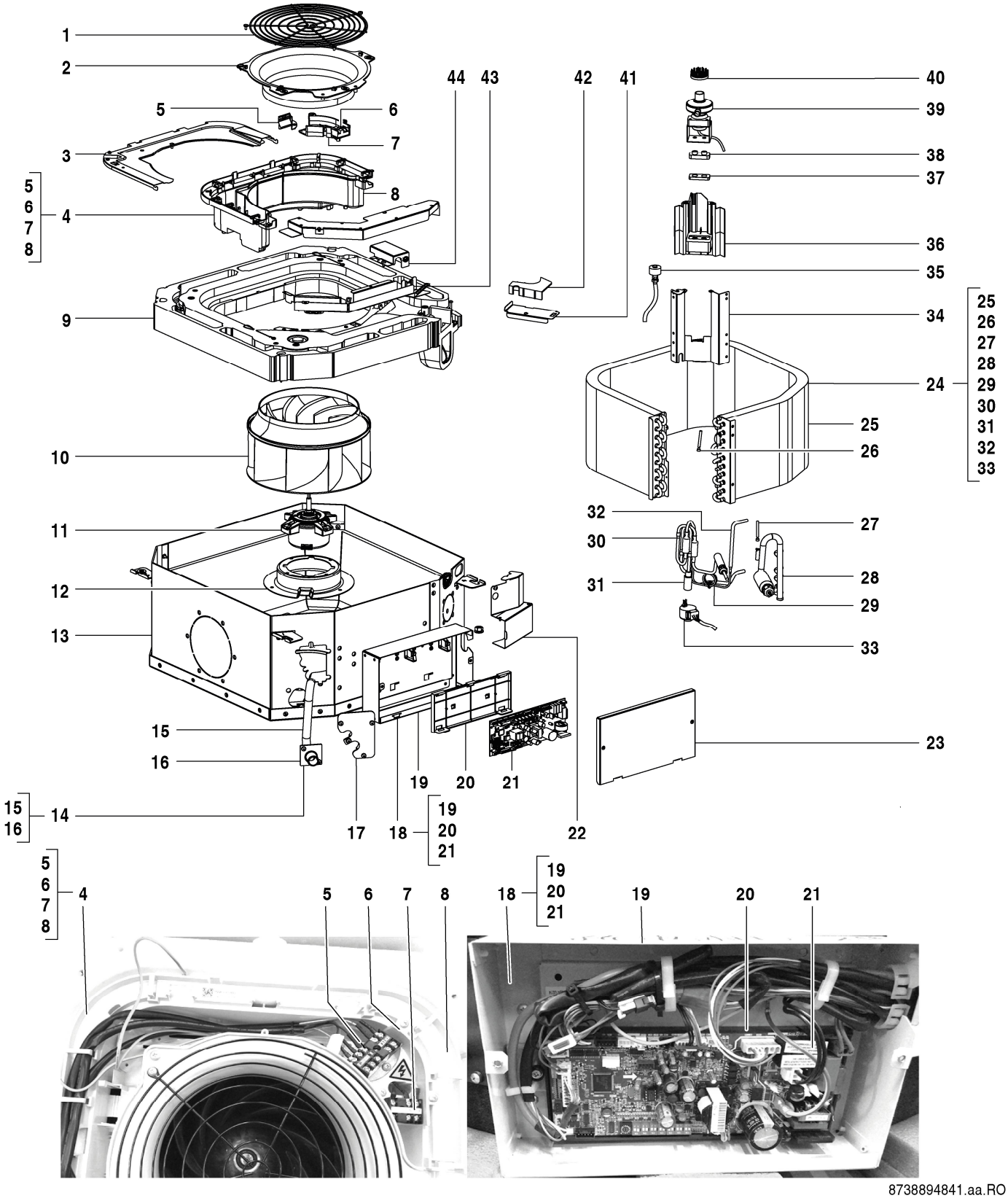

8738894841.aa.RO

AF-4CC 36-1 P	7 733 700 894
AF-4CC 45-1 P	7 733 700 895

Pos	Dénomination	N° d'ordine	4CC 36-1 P	4CC 45-1 P															Remarques
1	Grille de protection	8 733 501 642	■	■															
2	Cadre-support	7 739 831 310	■	■															
3	Revêtement	7 739 836 356	■	■															
4	Contrôle	8 733 501 391	■	■															
5	Borne de raccordement	8 733 501 716	■	■															
6	Borne de raccordement, 3p	7 739 831 308	■	■															
7	Plaque de câblage	7 739 831 305	■	■															
8	Carter	8 733 501 368	■	■															
9	Bac à condensats	8 733 501 349	■	■															
10	Turbine du ventilateur	7 739 831 322	■	■															
11	Moteur	7 739 836 367	■	■															
12	Moteur Support	7 739 831 324	■	■															
13	Socle Set	8 733 501 261	■	■															
14	Conduit d'évacuation	7 739 836 361	■	■															
15	Conduit d'évacuation	7 739 831 314	■	■															
16	Tube de raccordement	7 739 831 315	■	■															
17	Panneau	7 739 831 319	■	■															
18	Contrôle	8 733 501 392	■	■															
19	Carter	8 733 501 374	■	■															
20	Plaque du montage pour le raccordement	7 739 831 570	■	■															
21	Circuit imprimé principal AF4CC-1	8 750 501 470	■	■															
22	Clip	8 733 501 269	■	■															
23	Revêtement	8 733 501 320	■	■															
24	Vaporiseur set	8 733 501 444	■																
24	Vaporiseur set	8 733 501 445		■															
25	Vaporiseur set	8 733 501 430	■																
25	Vaporiseur set	8 733 501 431		■															
26	Sonde de température de tuyauterie	7 739 831 147	■	■															
27	Sonde de température de tuyauterie	8 733 501 621	■	■															
28	Tube de sortie de l'évaporateur	8 733 501 489		■															
28	Tube de sortie de l'évaporateur	8 733 501 493	■																
29	Tuyau d'entrée de l'évaporateur	8 733 501 483	■																
29	Tuyau d'entrée de l'évaporateur	8 733 501 485		■															
30	Tuyau d'entrée de l'évaporateur	8 733 501 481	■	■															
31	Détendeur	7 739 831 491	■	■															
32	Tuyau d'entrée de l'évaporateur	8 733 501 484	■																
32	Tuyau d'entrée de l'évaporateur	8 733 501 486		■															
33	Détendeur	7 739 831 512	■	■															
34	Plaque de jonction	7 739 831 318	■	■															
35	Interrupteur	8 733 501 714	■	■															
36	Plaque du montage pour le raccordement	7 739 831 313	■	■															
37	Plaque en caoutchouc	8 733 501 663	■	■															
38	Plaque en caoutchouc	8 733 501 662	■	■															
39	Pompe	7 739 831 317	■	■															
40	Dispositif de protection	7 739 836 359	■	■															
41	Clip	8 733 501 268	■	■															
42	Plaque de câblage	7 739 831 320	■	■															
43	Clip	8 733 501 267	■	■															
44	Clip	8 733 501 270	■	■															
	Adaptateur Set CCB (800mm)	8 750 501 442	■	■															
	Câble de connexion AF-4CC	8 750 501 445	■	■															

AF-4CC 36-1 P	7 733 700 894
AF-4CC 45-1 P	7 733 700 895

Liste des pièces de rechange

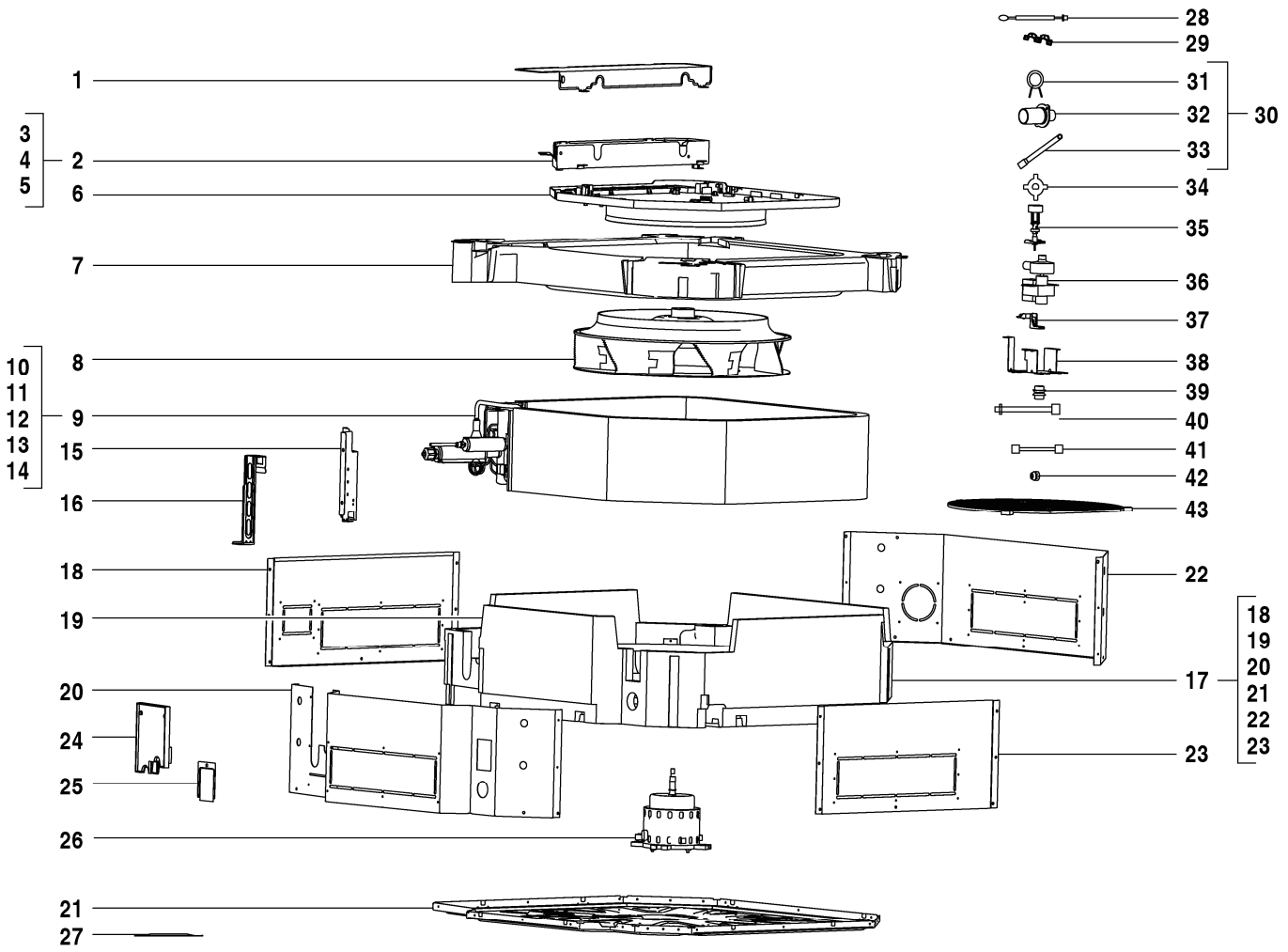

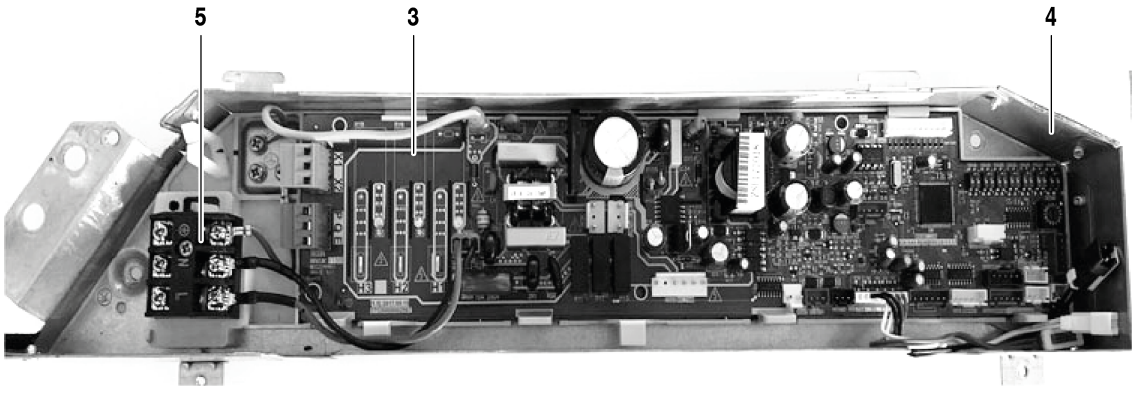

8738894893.aa.RO

AF-4CR 28-1 P	7 733 700 907
AF-4CR 36-1 P	7 733 700 908
AF-4CR 45-1 P	7 733 700 909
AF-4CR 56-1 P	7 733 700 910
AF-4CR 71-1 P	7 733 700 911
AF-4CR 80-1 P	7 733 700 912

Pos	Dénomination	N° d'ordine	4CR 28-1 P	4CR 36-1 P	4CR 45-1 P	4CR 56-1 P	4CR 71-1 P	4CR 80-1 P										Remarques
1	Revêtement	8 733 501 318	■	■	■	■	■	■										
2	Contrôle	8 733 501 385	■	■	■	■	■	■										
3	Circuit imprimé principal AF4C-1	8 750 501 471	■	■	■	■	■	■										
4	Carter	8 733 501 370	■	■	■	■	■	■										
5	La boîte à bornes	7 739 831 350	■	■	■	■	■	■										
6	Cadre-support	7 739 831 351	■	■	■	■	■	■										
7	Bac à condensats	8 733 501 348	■	■	■	■	■	■										
8	Turbine du ventilateur	7 739 831 353	■	■	■	■	■	■										
9	Vaporiseur set	8 733 501 446	■	■														
9	Vaporiseur set	8 733 501 448			■													
9	Vaporiseur set	8 733 501 450				■	■	■										
10	Vaporiseur set	8 733 501 415			■	■	■	■										
10	Vaporiseur set	8 733 501 416	■	■														
11	Tuyau d'entrée de l'évaporateur	8 733 501 475			■													
11	Tuyau d'entrée de l'évaporateur	8 733 501 476				■	■	■										
11	Tuyau d'entrée de l'évaporateur	8 733 501 477	■	■														
12	Tube de sortie de l'évaporateur	7 739 836 225	■	■														
12	Tube de sortie de l'évaporateur	8 733 501 490			■													
12	Tube de sortie de l'évaporateur	8 733 501 494				■	■	■										
13	Bobine d'excitation	8 733 501 508	■	■	■	■	■	■										
14	Sonde de température de tuyauterie	7 733 700 028	■	■	■	■	■	■										
15	Plaque de raccordement	7 739 831 361	■	■														
15	Plaque de raccordement	7 739 831 394			■	■	■	■										
16	Vaporiseur Support	7 739 831 362	■	■	■	■	■	■										
17	Socle Set	8 733 501 263	■	■	■	■	■	■										
18	Revêtement	7 739 831 363	■	■	■	■	■	■										
19	Mousse set	8 733 501 523	■	■	■	■	■	■										
20	Revêtement	7 739 831 365	■	■	■	■	■	■										
21	Socle Set	7 739 836 184	■	■	■	■	■	■										
22	Revêtement	7 739 831 384	■	■	■	■	■	■										
23	Revêtement	7 739 831 385	■	■	■	■	■	■										
24	Couverture	7 739 831 366	■	■	■	■	■	■										
25	Support	7 739 831 367	■	■	■	■	■	■										
26	Moteur	8 733 501 243	■	■	■	■	■	■										
27	Serre-câble	7 739 831 376	■	■	■	■	■	■										
28	Sonde de température ambiante	8 733 501 658	■	■	■	■	■	■										
29	Serre-câble	7 739 831 376	■	■	■	■	■	■										
30	Conduit d'évacuation	8 733 501 340	■	■	■	■	■	■										
31	Ressort de maintien	7 739 831 377	■	■	■	■	■	■										
32	Conduit d'évacuation	7 739 831 386	■	■	■	■	■	■										
33	Conduit d'évacuation	7 739 831 387	■	■	■	■	■	■										
34	Clip	7 739 831 378	■	■	■	■	■	■										
35	Interrupteur	7 739 831 379	■	■	■	■	■	■										
36	Pompe set	8 733 501 345	■	■	■	■	■	■										
37	Support	7 739 831 381	■	■	■	■	■	■										
38	Support	7 739 831 382	■	■	■	■	■	■										
39	Anneau de caoutchouc	8 733 501 661	■	■	■	■	■	■										
40	Câble	8 733 501 272	■	■	■	■	■	■										
41	Fil de terre	8 733 501 350	■	■	■	■	■	■										
42	Noix de cuivre	7 739 836 168				■	■	■										
42	Noix de cuivre	7 739 836 222	■	■	■													
43	Grille de protection	8 733 501 641	■	■	■	■	■	■										

AF-4CR 28-1 P	7 733 700 907
AF-4CR 36-1 P	7 733 700 908
AF-4CR 45-1 P	7 733 700 909
AF-4CR 56-1 P	7 733 700 910
AF-4CR 71-1 P	7 733 700 911
AF-4CR 80-1 P	7 733 700 912

Liste des pièces de rechange

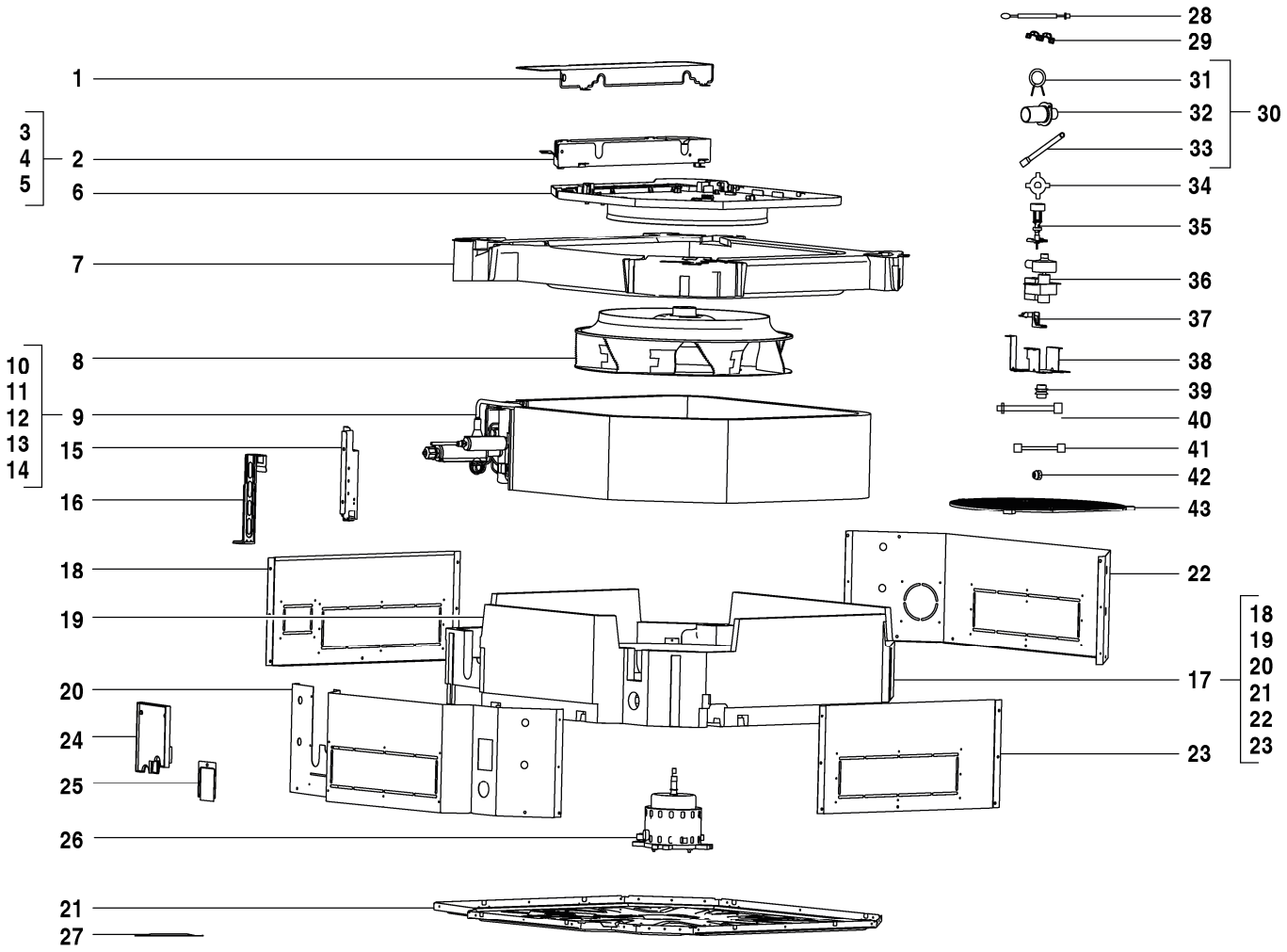

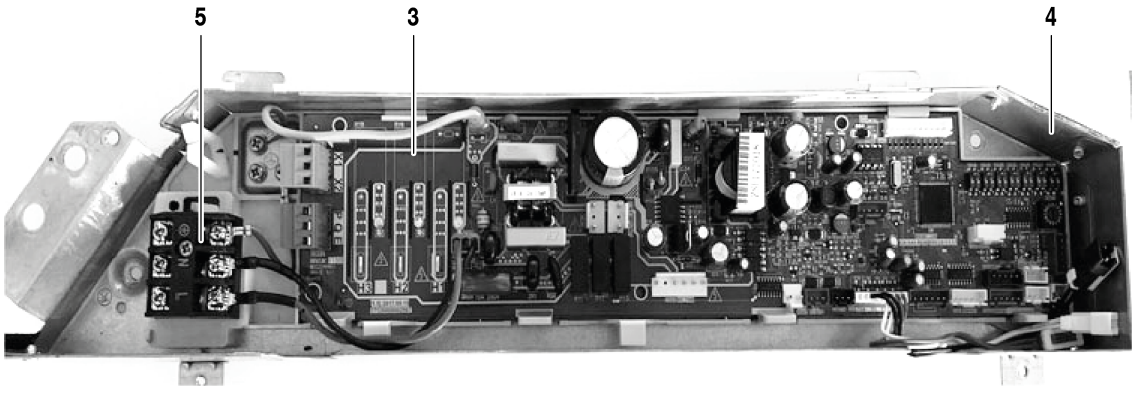

8738894893.aa.RO

AF-4CR 28-1 P	7 733 700 907
AF-4CR 36-1 P	7 733 700 908
AF-4CR 45-1 P	7 733 700 909
AF-4CR 56-1 P	7 733 700 910
AF-4CR 71-1 P	7 733 700 911
AF-4CR 80-1 P	7 733 700 912

Pos	Dénomination	N° d'ordine	4CR 28-1 P	4CR 36-1 P	4CR 45-1 P	4CR 56-1 P	4CR 71-1 P	4CR 80-1 P										Remarques
	Adaptateur Set CCB (400mm)	8 750 501 441	■	■	■	■	■	■										
	Câble de connexion AF-4C/4CR	8 750 501 444	■	■	■	■	■	■										

AF-4CR 28-1 P	7 733 700 907
AF-4CR 36-1 P	7 733 700 908
AF-4CR 45-1 P	7 733 700 909
AF-4CR 56-1 P	7 733 700 910
AF-4CR 71-1 P	7 733 700 911
AF-4CR 80-1 P	7 733 700 912

Liste des pièces de rechange

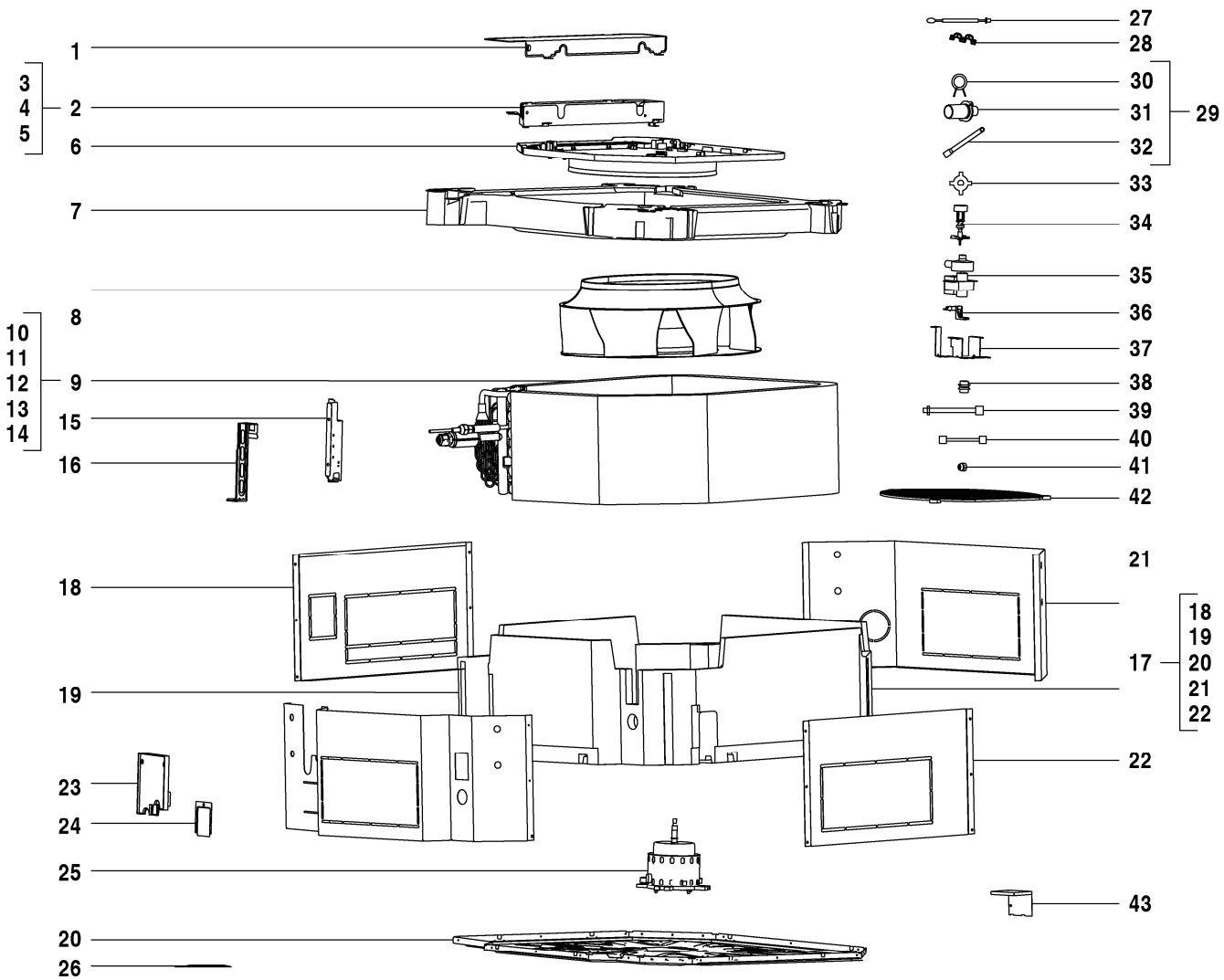

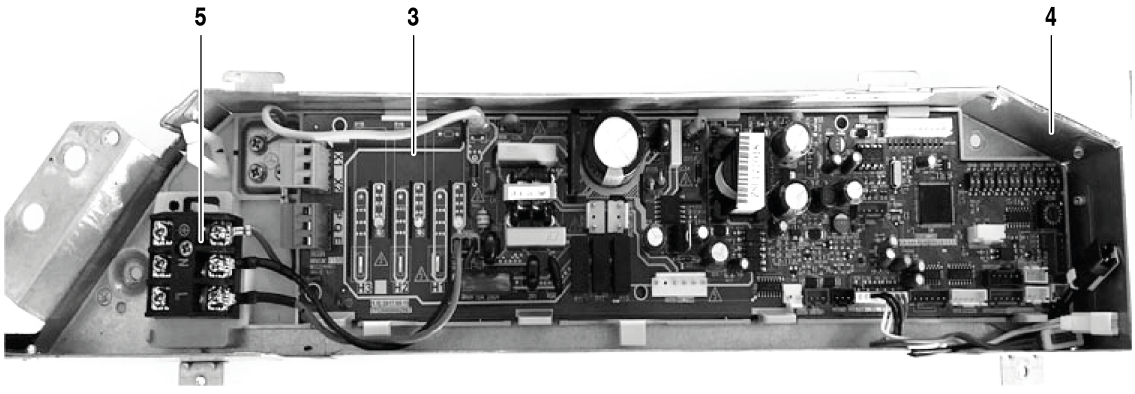

8738894894.aa.RO

AF-4CR 100-1 P	7 733 700 914
AF-4CR 112-1 P	7 733 700 915
AF-4CR 140-1 P	7 733 700 916
AF-4CR 90-1 P	7 733 700 913

Pos	Dénomination	N° d'ordine	4CR 90-1 P	4CR 100-1 P	4CR 112-1 P	4CR 140-1 P												Remarques
1	Revêtement	8 733 501 318	■	■	■	■												
2	Contrôle	8 733 501 384	■	■	■	■												
3	Circuit imprimé principal AF4C-1	8 750 501 471	■	■	■	■												
4	Carter	8 733 501 370	■	■	■	■												
5	La boîte à bornes	7 739 831 350	■	■	■	■												
6	Cadre-support	7 739 831 351	■	■	■	■												
7	Bac à condensats	8 733 501 347	■	■	■	■												
8	Turbine du ventilateur	7 739 831 401	■	■	■	■												
9	Vaporiseur set	8 733 501 447	■	■	■													
9	Vaporiseur set	8 733 501 449				■												
10	Vaporiseur set	8 733 501 417	■	■	■													
10	Vaporiseur set	8 733 501 418				■												
11	Tuyau d'entrée de l'évaporateur	8 733 501 473	■	■	■													
11	Tuyau d'entrée de l'évaporateur	8 733 501 474				■												
12	Tube de sortie de l'évaporateur	8 733 501 491				■												
12	Tube de sortie de l'évaporateur	8 733 501 492	■	■	■													
13	Bobine d'excitation	8 733 501 508	■	■	■	■												
14	Sonde de température de tuyauterie	7 733 700 028	■	■	■	■												
15	Plaque de raccordement	7 739 831 408	■	■	■													
15	Plaque de raccordement	7 739 831 425				■												
16	Vaporiseur Support	7 739 831 409	■	■	■													
16	Vaporiseur Support	7 739 831 426				■												
17	Socle Set	8 733 501 262	■	■	■	■												
18	Revêtement	7 739 831 410	■	■	■	■												
19	Mousse set	8 733 501 522	■	■	■	■												
20	Socle Set	7 739 836 156	■	■	■	■												
21	Cadre-support	7 739 831 417	■	■	■	■												
22	Revêtement	7 739 831 418	■	■	■	■												
23	Couverture	7 739 831 366	■	■	■	■												
24	Support	7 739 831 367	■	■	■	■												
25	Moteur	8 733 501 244	■	■	■	■												
26	Serre-câble	7 739 831 376	■	■	■	■												
27	Sonde de température ambiante	8 733 501 658	■	■	■	■												
28	Serre-câble	7 739 831 376	■	■	■	■												
29	Conduit d'évacuation	8 733 501 339	■	■	■	■												
30	Ressort de maintien	7 739 831 377	■	■	■	■												
31	Conduit d'évacuation	7 739 831 386	■	■	■	■												
32	Conduit d'évacuation	7 739 831 419	■	■	■	■												
33	Clip	7 739 831 378	■	■	■	■												
34	Interrupteur	7 739 831 379	■	■	■	■												
35	Pompe set	8 733 501 345	■	■	■	■												
36	Support	7 739 831 381	■	■	■	■												
37	Support	7 739 831 382	■	■	■	■												
38	Anneau de caoutchouc	8 733 501 661	■	■	■	■												
39	Câble	8 733 501 272	■	■	■	■												
40	Fil de terre	8 733 501 350	■	■	■	■												
40	Fil de terre	8 733 501 351	■	■	■	■												
41	Noix de cuivre	7 739 836 168	■	■	■	■												
42	Grille de protection	8 733 501 641	■	■	■	■												
43	Support	8 733 501 700	■	■		■												
43	Support	8 733 501 712			■													
	Adaptateur Set CCB (400mm)	8 750 501 441	■	■	■	■												

AF-4CR 100-1 P	7 733 700 914
AF-4CR 112-1 P	7 733 700 915
AF-4CR 140-1 P	7 733 700 916
AF-4CR 90-1 P	7 733 700 913

Liste des pièces de rechange

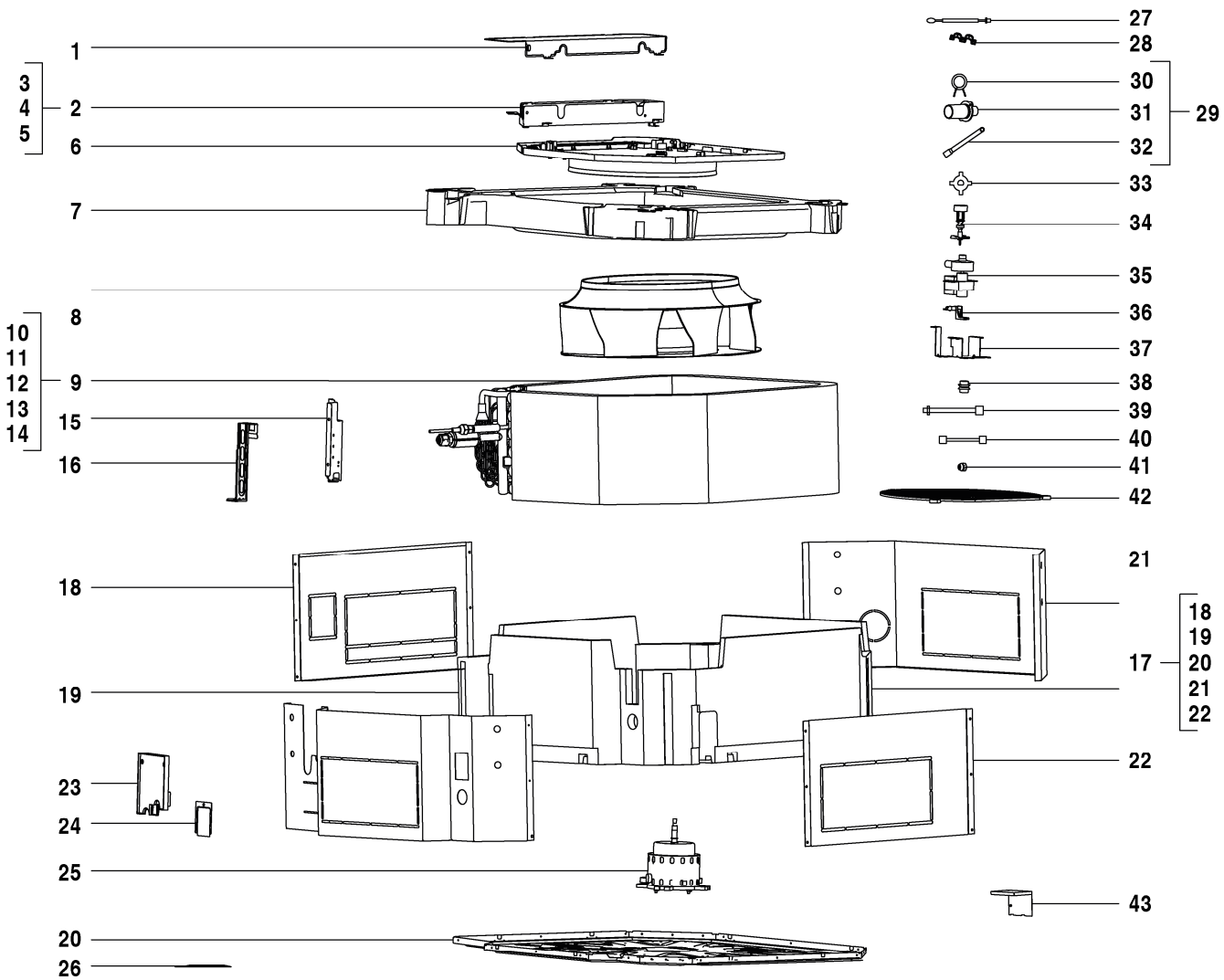

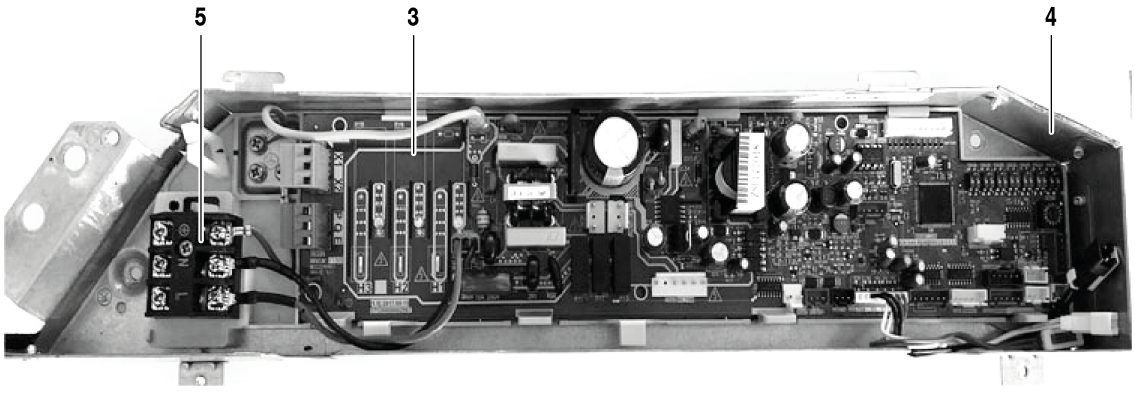

8738894894.aa.RO

AF-4CR 100-1 P	7 733 700 914
AF-4CR 112-1 P	7 733 700 915
AF-4CR 140-1 P	7 733 700 916
AF-4CR 90-1 P	7 733 700 913

Pos	Dénomination	N° d'ordine	4CR 90-1 P	4CR 100-1 P	4CR 112-1 P	4CR 140-1 P												Remarques
	Câble de connexion AF-4C/4CR	8 750 501 444	■	■	■	■												

AF-4CR 100-1 P	7 733 700 914
AF-4CR 112-1 P	7 733 700 915
AF-4CR 140-1 P	7 733 700 916
AF-4CR 90-1 P	7 733 700 913

Liste des pièces de rechange

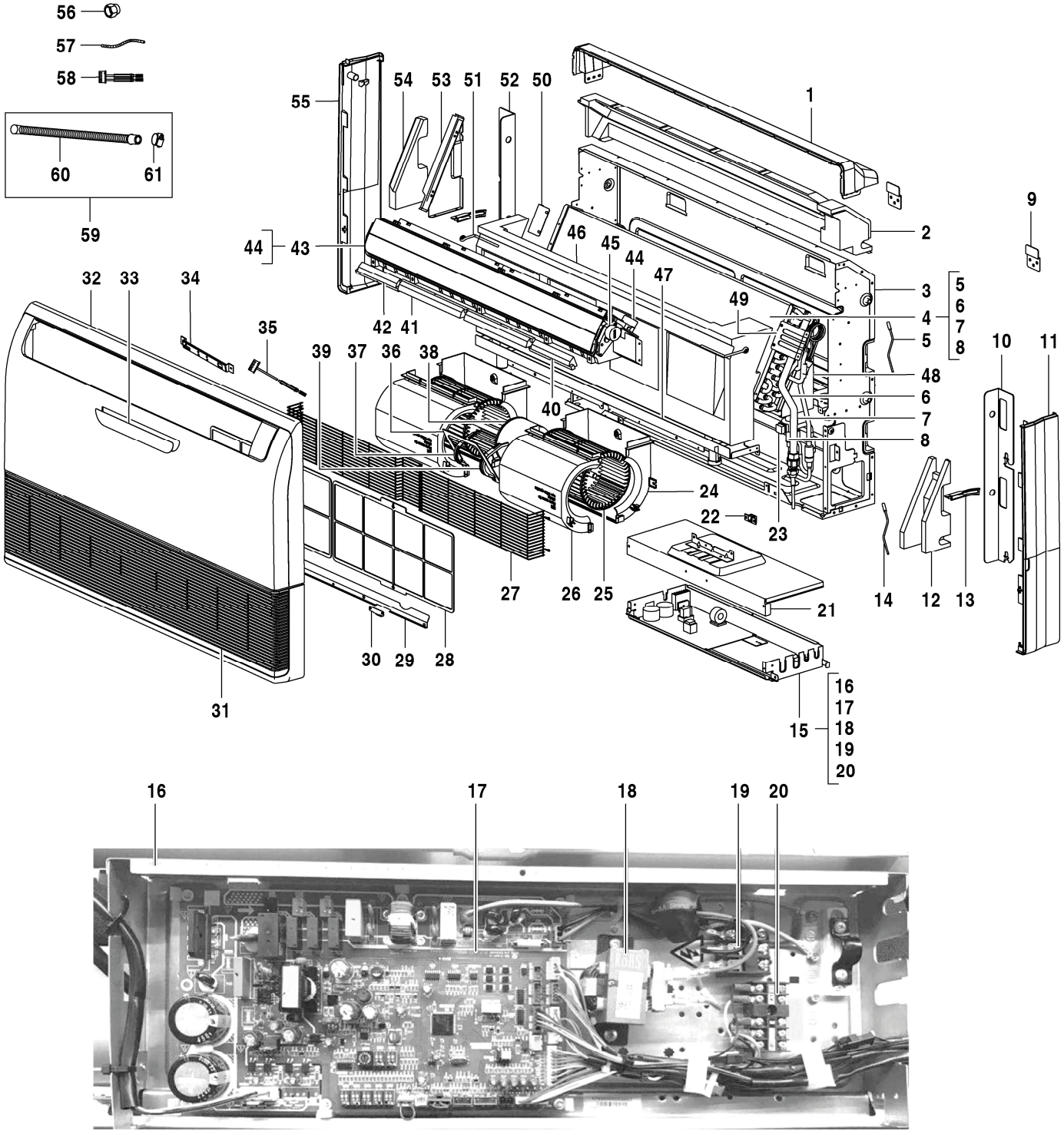

8738894842.aa.RO

AF-CF 36-1	7 733 701 489
AF-CF 45-1	7 733 701 490
AF-CF 56-1	7 733 701 491
AF-CF 71-1	7 733 701 492

Pos	Dénomination	N° d'ordine	CF 36-1	CF 45-1	CF 56-1	CF 71-1												Remarques
1	Revêtement arrière	7 739 831 862	■	■	■	■												
2	Mousse set	7 739 836 227	■	■	■	■												
3	Socle Set	7 739 836 228	■	■	■	■												
4	Vaporiseur set	7 739 831 869		■														
4	Vaporiseur set	7 739 831 873			■	■												
4	Vaporiseur set	8 733 501 721	■															
5	Sonde de température de tuyauterie	7 739 831 147	■	■	■	■												
6	Tube de sortie de l'évaporateur	7 739 831 870		■														
6	Tube de sortie de l'évaporateur	7 739 831 874			■	■												
6	Tube de sortie de l'évaporateur	8 733 501 723	■															
7	Tuyau d'entrée de l'évaporateur	7 739 831 871		■														
7	Tuyau d'entrée de l'évaporateur	7 739 831 875			■	■												
7	Tuyau d'entrée de l'évaporateur	8 733 501 722	■															
8	Détendeur	7 739 831 491	■	■	■	■												
9	Collier d'installation	7 739 836 226	■	■	■	■												
10	Plaque du montage pour le raccordement	7 739 831 864	■	■	■	■												
11	Revêtement gauche	7 739 831 865	■	■	■	■												
12	Mousse set	7 739 836 241	■	■	■	■												
13	Étrier de serrage	7 739 831 854	■	■	■	■												
14	Sonde de température de tuyauterie	7 733 700 028	■															
14	Sonde de température de tuyauterie	7 739 834 388		■	■	■												
15	Contrôle	8 733 501 388	■	■	■	■												
16	Carter	7 739 836 231	■	■	■	■												
17	Circuit imprimé principal	8 733 501 545	■	■	■	■												
18	Réacteur	8 733 501 651	■	■	■	■												
19	Borne de raccordement, 3p	7 739 831 566	■	■	■	■												
20	Borne de raccordement	8 733 501 716	■	■	■	■												
21	Revêtement	7 739 836 229	■	■	■	■												
22	Serrure	7 739 831 838	■	■	■	■												
23	Électrovanne	7 739 831 358	■	■	■	■												
24	Carter	7 739 831 832	■	■	■	■												
25	Turbine du ventilateur	8 733 501 253	■	■	■	■												
26	Carter	7 739 836 235	■	■	■	■												
27	Grille de protection	8 733 501 638	■	■	■	■												
28	Filtre à air	7 739 831 839	■	■	■	■												
29	Traverse	7 739 831 861	■	■	■	■												
30	Étrier de serrage	7 739 831 826	■	■	■	■												
31	Traverse	7 739 831 861	■	■	■	■												
32	Panneau	8 733 501 603	■	■	■	■												
33	Écran	8 733 501 335	■	■	■	■												
34	Écran	8 733 501 337	■	■	■	■												
35	Câble de raccordement	8 733 501 277	■	■	■	■												
36	Plaque de jonction	7 739 834 812	■	■	■	■												
37	Couvrir le moteur à gauche	7 739 831 538	■	■	■	■												
38	Moteur DC	7 739 834 661	■	■	■	■												
39	Couvercle moteur droit	7 739 831 541	■	■	■	■												
40	Mousse	7 739 836 242	■	■	■	■												
41	Mousse	7 739 836 243	■	■	■	■												
42	Mousse	7 739 836 244	■	■	■	■												
43	Trame de sortie d'air	7 739 831 844	■	■	■	■												
44	Moteur	7 739 831 474	■	■	■	■												
45	Moteur	7 739 831 866	■	■	■	■												

AF-CF 36-1	7 733 701 489
AF-CF 45-1	7 733 701 490
AF-CF 56-1	7 733 701 491
AF-CF 71-1	7 733 701 492

Liste des pièces de rechange

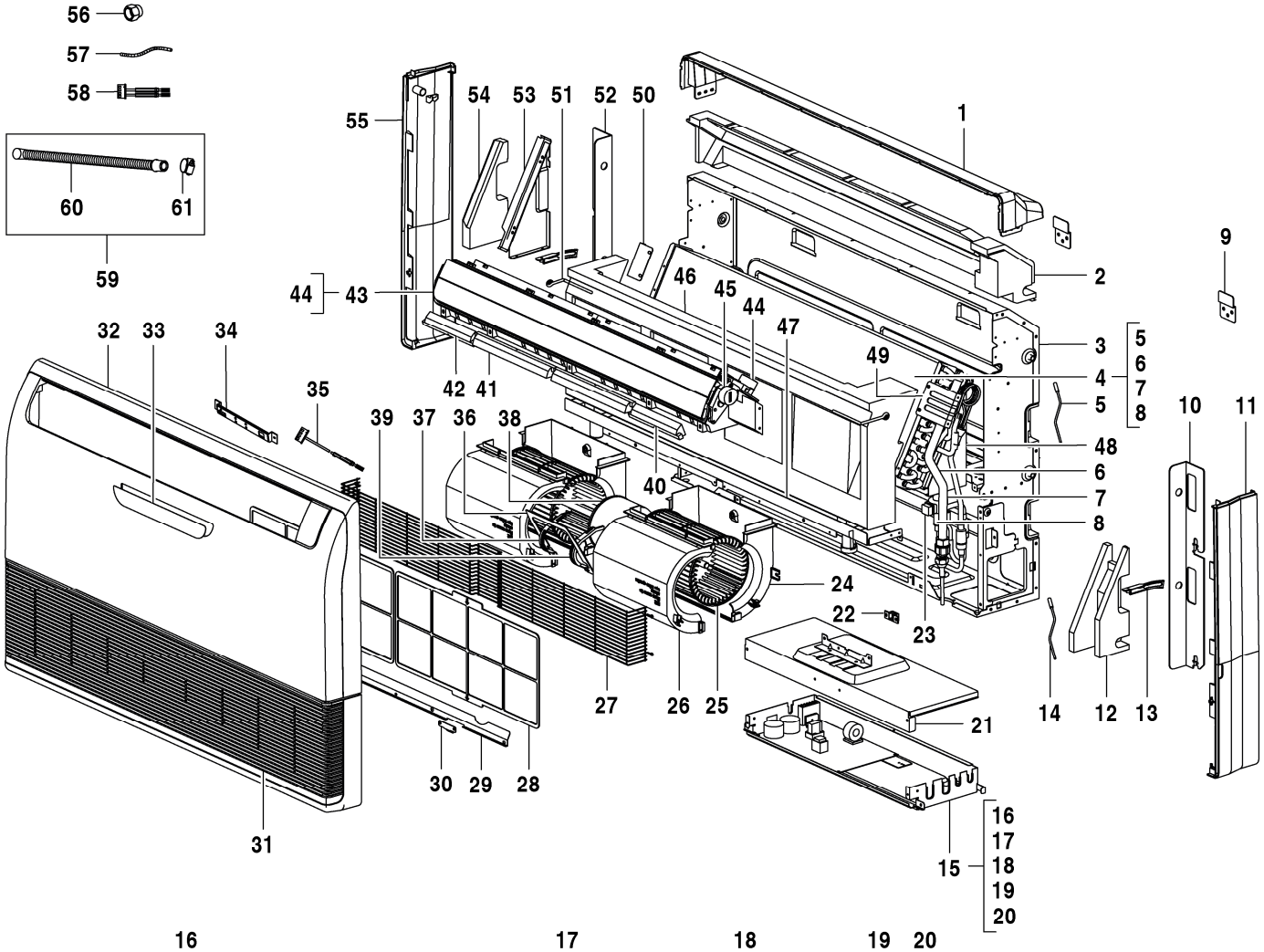

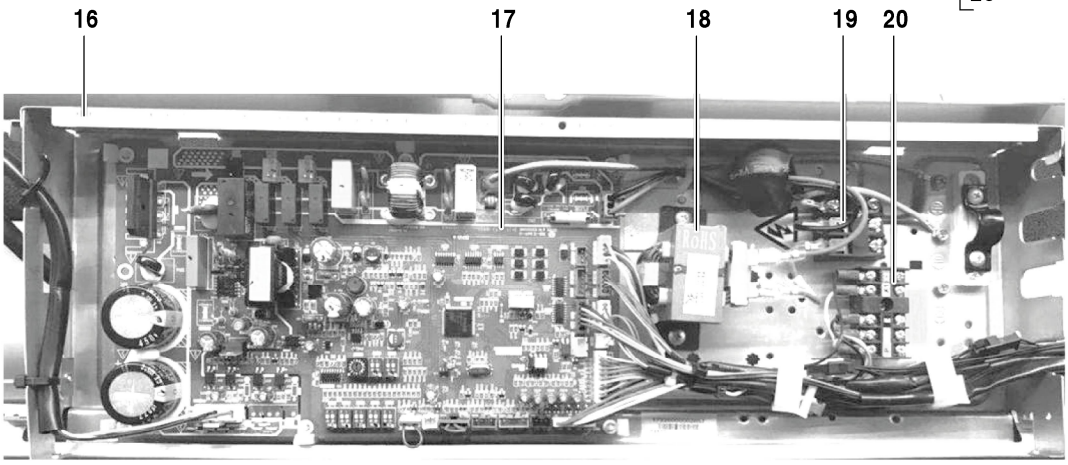

8738894842.aa.RO

AF-CF 36-1	7 733 701 489
AF-CF 45-1	7 733 701 490
AF-CF 56-1	7 733 701 491
AF-CF 71-1	7 733 701 492

Pos	Dénomination	N° d'ordine	CF 36-1	CF 45-1	CF 56-1	CF 71-1												Remarques
46	Bac à condensats	7 739 836 239	■	■	■	■												
47	Cadre-support	7 739 831 841	■	■	■	■												
48	Vaporiseur Support	7 739 831 853	■	■	■	■												
49	Vaporiseur Support	7 739 831 863	■	■	■	■												
50	TÔLE DE PROTECTION	7 739 831 859	■	■	■	■												
51	Support	7 739 831 849	■	■	■	■												
52	Plaque du montage pour le raccordement	7 739 831 860	■	■	■	■												
53	Mousse set	7 739 836 240	■	■	■	■												
54	Plaque de raccordement	7 739 831 850	■	■	■	■												
55	Revêtement	7 739 831 858	■	■	■	■												
56	Noix de cuivre	7 739 836 168			■	■												
56	Noix de cuivre	7 739 836 222	■	■														
57	Sonde de température ambiante	7 739 834 401	■	■	■	■												
58	Câble de raccordement	8 733 501 277	■	■	■	■												
59	Accessoire	7 739 836 233	■	■	■	■												
60	Conduit d'évacuation	7 739 831 834	■	■	■	■												
61	Ressort de maintien	8 733 501 341	■	■	■	■												
	Adaptateur Set CCB (400mm)	8 750 501 441	■	■	■	■												
	Câble de connexion AF-IDU	8 750 501 446	■	■	■	■												

AF-CF 36-1	7 733 701 489
AF-CF 45-1	7 733 701 490
AF-CF 56-1	7 733 701 491
AF-CF 71-1	7 733 701 492

Liste des pièces de rechange

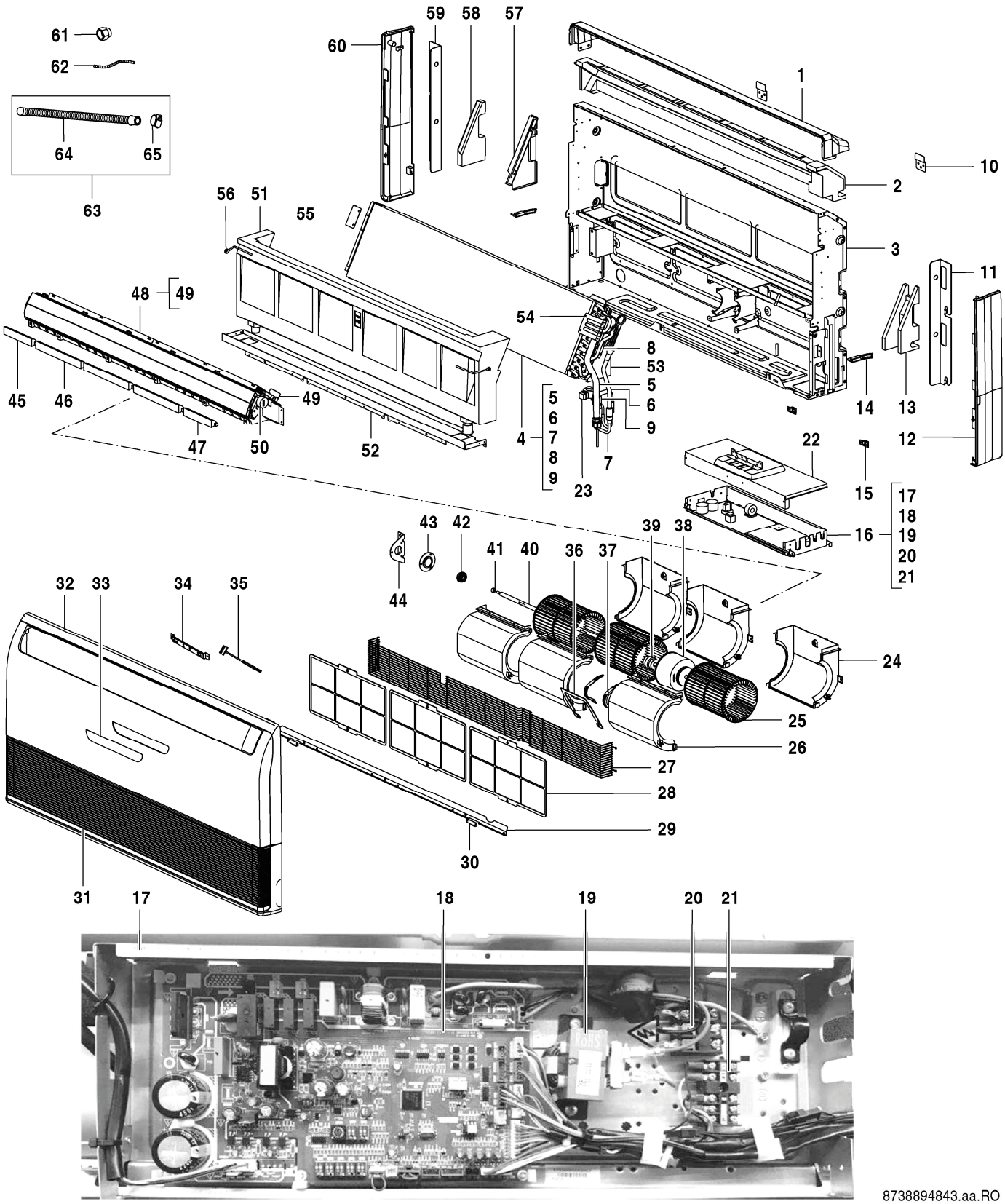

AF-CF 80-1	7 733 701 493
AF-CF 90-1	7 733 701 494

Pos	Dénomination	N° d'ordine	CF 80-1	CF 90-1															Remarques
1	Revêtement arrière	7 739 836 270	■	■															
2	Mousse set	7 739 836 272	■	■															
3	Socle Set	7 739 836 273	■	■															
4	Vaporiseur set	7 739 831 888	■	■															
5	Tube de sortie de l'évaporateur	7 739 831 889	■	■															
6	Tuyau d'entrée de l'évaporateur	7 739 836 288	■	■															
7	Détendeur	7 739 831 491	■	■															
8	Sonde de température de tuyauterie	7 739 834 834	■	■															
9	Sonde de température de tuyauterie	7 739 834 388	■	■															
10	Collier d'installation	7 739 836 226	■	■															
11	Plaque du montage pour le raccordement	7 739 831 864	■	■															
12	Revêtement gauche	7 739 831 865	■	■															
13	Mousse set	7 739 836 241	■	■															
14	Étrier de serrage	7 739 831 854	■	■															
15	Serrure	7 739 831 838	■	■															
16	Contrôle	8 733 501 388	■	■															
17	Carter	7 739 836 231	■	■															
18	Circuit imprimé principal	8 733 501 545	■	■															
19	Réacteur	8 733 501 651	■	■															
20	Borne de raccordement, 3p	7 739 831 566	■	■															
21	Borne de raccordement	8 733 501 716	■	■															
22	Revêtement	7 739 836 229	■	■															
23	Électrovanne	7 739 831 358	■	■															
24	Carter	7 739 831 832	■	■															
25	Turbine du ventilateur	8 733 501 253	■	■															
26	Carter	7 739 836 235	■	■															
27	Grille de protection	8 733 501 639	■	■															
28	Filtre à air	7 739 831 885	■	■															
29	Traverse	7 739 831 884	■	■															
30	Étrier de serrage	7 739 831 826	■	■															
31	Grille de protection	7 739 831 886	■	■															
32	Panneau	8 733 501 602	■	■															
33	Écran	8 733 501 335	■	■															
34	Écran	8 733 501 337	■	■															
35	Câble de raccordement	8 733 501 277	■	■															
36	Plaque de jonction	7 739 834 812	■	■															
37	Couvrir le moteur à gauche	7 739 831 538	■	■															
38	Moteur	7 739 836 274	■	■															
39	Couvercle moteur droit	7 739 831 541	■	■															
40	Arbre	7 739 831 887	■	■															
41	Palier-coussinet	7 739 831 455	■	■															
42	Bloc de palier	7 739 831 638	■	■															
43	Tôle de protection	7 739 831 639	■	■															
44	Tôle de protection	7 739 831 883	■	■															
45	Mousse	7 739 836 298	■	■															
46	Mousse	7 739 836 243	■	■															
47	Mousse	7 739 836 244	■	■															
48	Trame de sortie d'air	7 739 831 878	■	■															
49	Moteur	7 739 831 474	■	■															
50	Moteur	7 739 831 866	■	■															
51	Bac à condensats	7 739 836 289	■	■															
52	Cadre-support	7 739 831 881	■	■															

AF-CF 80-1	7 733 701 493
AF-CF 90-1	7 733 701 494

Liste des pièces de rechange

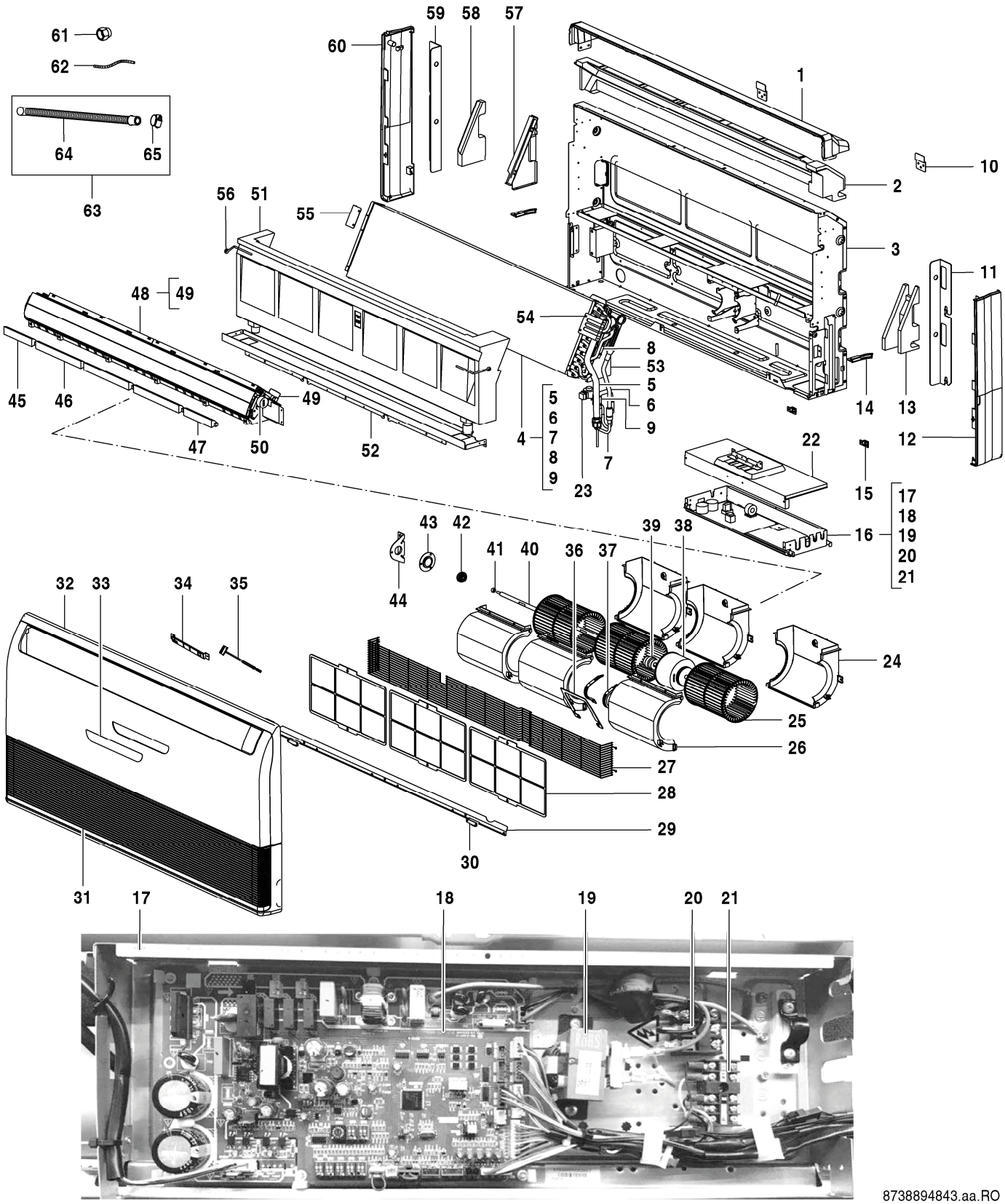

AF-CF 80-1	7 733 701 493
AF-CF 90-1	7 733 701 494

Pos	Dénomination	N° d'ordine	CF 80-1	CF 90-1															Remarques
53	Vaporiseur Support	7 739 831 853	■	■															
54	Vaporiseur Support	7 739 831 863	■	■															
55	TÔLE DE PROTECTION	7 739 831 859	■	■															
56	Support	7 739 831 849	■	■															
57	Mousse set	7 739 836 240	■	■															
58	Plaque de raccordement	7 739 831 850	■	■															
59	Plaque du montage pour le raccordement	7 739 831 860	■	■															
60	Revêtement	7 739 831 858	■	■															
61	Noix de cuivre	7 739 836 168	■	■															
62	Sonde de température ambiante	7 739 834 401	■	■															
63	Accessoire	7 739 836 233	■	■															
64	Conduit d'évacuation	7 739 831 834	■	■															
65	Ressort de maintien	8 733 501 341	■	■															
	Adaptateur Set CCB (400mm)	8 750 501 441	■	■															
	Câble de connexion AF-IDU	8 750 501 446	■	■															

AF-CF 80-1	7 733 701 493
AF-CF 90-1	7 733 701 494

Liste des pièces de rechange

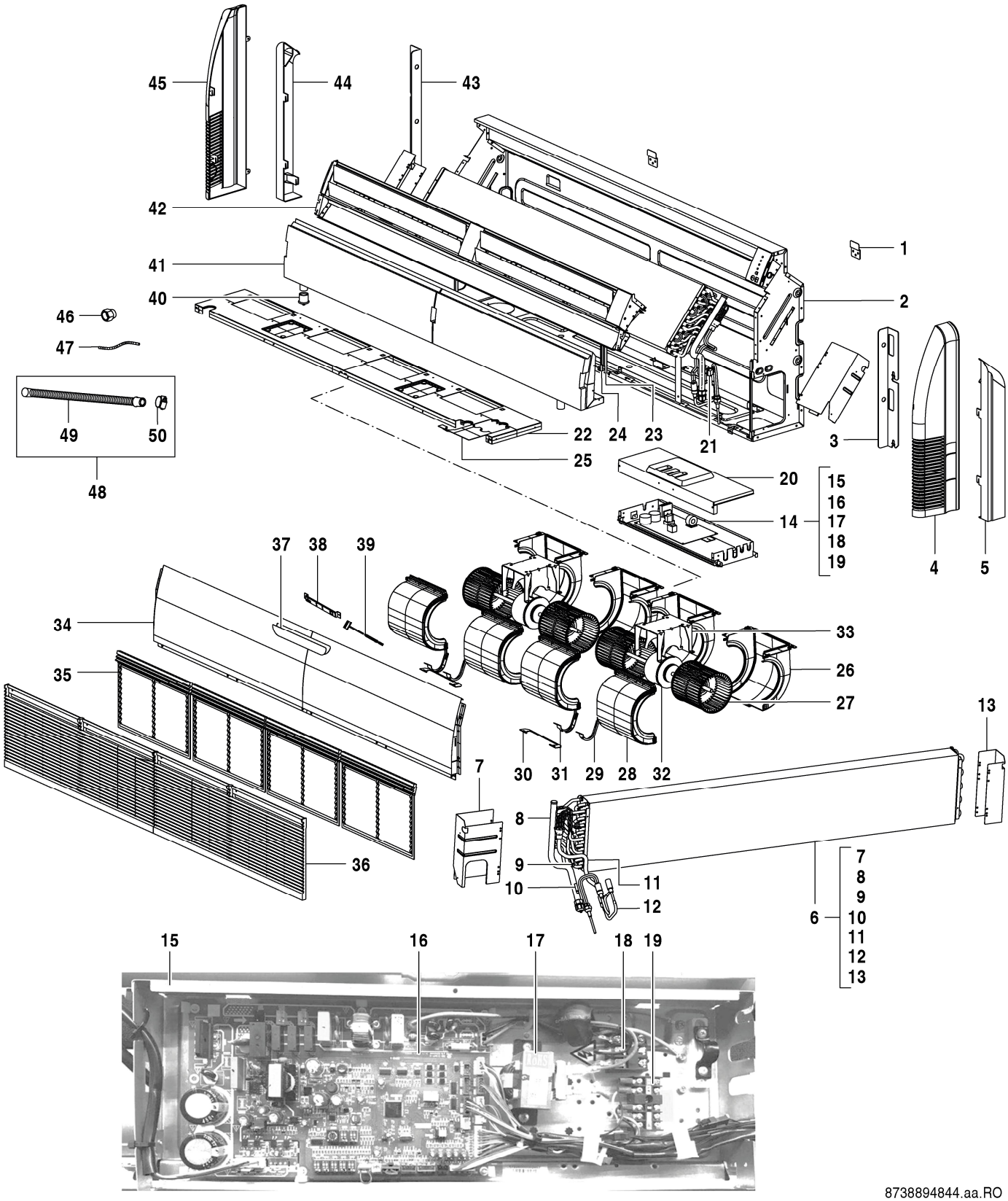

AF-CF 112-1	7 733 701 495
AF-CF 140-1	7 733 701 496

Pos	Dénomination	N° d'ordine	CF 112-1	CF 140-1															Remarques
1	Collier d'installation	7 739 836 226	■	■															
2	Socle Set	8 733 501 255	■	■															
3	Plaque du montage pour le raccordement	7 739 831 864	■	■															
4	Revêtement gauche	7 739 831 899	■	■															
5	Couverture	7 739 831 898	■	■															
6	Vaporiseur set	8 733 501 439	■	■															
7	Vaporiseur Support	8 733 501 583	■	■															
8	Tube de sortie de l'évaporateur	7 739 836 256	■	■															
9	Sonde de température de tuyauterie	7 739 831 147	■	■															
10	Sonde de température de tuyauterie	7 739 834 388	■	■															
11	Tuyau d'entrée de l'évaporateur	7 739 836 255	■	■															
12	Détendeur	7 739 831 062	■	■															
13	Vaporiseur Support	8 733 501 584	■	■															
14	Contrôle	8 733 501 389	■	■															
15	Carter	7 739 836 231	■	■															
16	Circuit imprimé principal	8 733 501 544	■	■															
17	Réacteur	8 733 501 651	■	■															
18	Borne de raccordement, 3p	7 739 831 566	■	■															
19	Borne de raccordement	8 733 501 716	■	■															
20	Revêtement	7 739 831 921	■	■															
21	Électrovanne	7 739 831 358	■	■															
22	Cadre-support	7 739 836 247	■	■															
23	Support	7 739 831 905	■	■															
24	Support	7 739 831 908	■	■															
25	Panneau	7 739 831 902	■	■															
26	Carter	7 739 831 907	■	■															
27	Turbine du ventilateur	7 739 831 911	■	■															
28	Carter	7 739 831 906	■	■															
29	Couvrir le moteur à gauche	7 739 831 538	■	■															
30	Plaque de jonction	7 739 834 812	■	■															
31	Couvercle moteur droit	7 739 831 541	■	■															
32	Moteur DC	7 739 834 661	■	■															
33	Moteur Support	7 739 836 251	■	■															
34	Revêtement	8 733 501 311	■	■															
35	Filtre à air	7 739 831 909	■	■															
36	Grille d'air	7 739 831 910	■	■															
37	Écran	8 733 501 335	■	■															
38	Écran	8 733 501 337	■	■															
39	Câble de raccordement	8 733 501 277	■	■															
40	Couvercle	7 739 831 903	■	■															
41	Bac à condensats	7 739 836 252	■	■															
42	Trame de sortie d'air	7 739 836 245	■	■															
43	Plaque du montage pour le raccordement	7 739 831 860	■	■															
44	Couverture	7 739 831 923	■	■															
45	Revêtement droite	7 739 831 922	■	■															
46	Noix de cuivre	7 739 836 168	■	■															
47	Sonde de température ambiante	8 733 501 655	■	■															
48	Accessoire	7 739 836 233	■	■															
49	Conduit d'évacuation	7 739 831 834	■	■															
50	Ressort de maintien	8 733 501 341	■	■															
	Adaptateur Set CCB (400mm)	8 750 501 441	■	■															
	Câble de connexion AF-IDU	8 750 501 446	■	■															

AF-CF 112-1 7 733 701 495

AF-CF 140-1 7 733 701 496

Liste des pièces de rechange

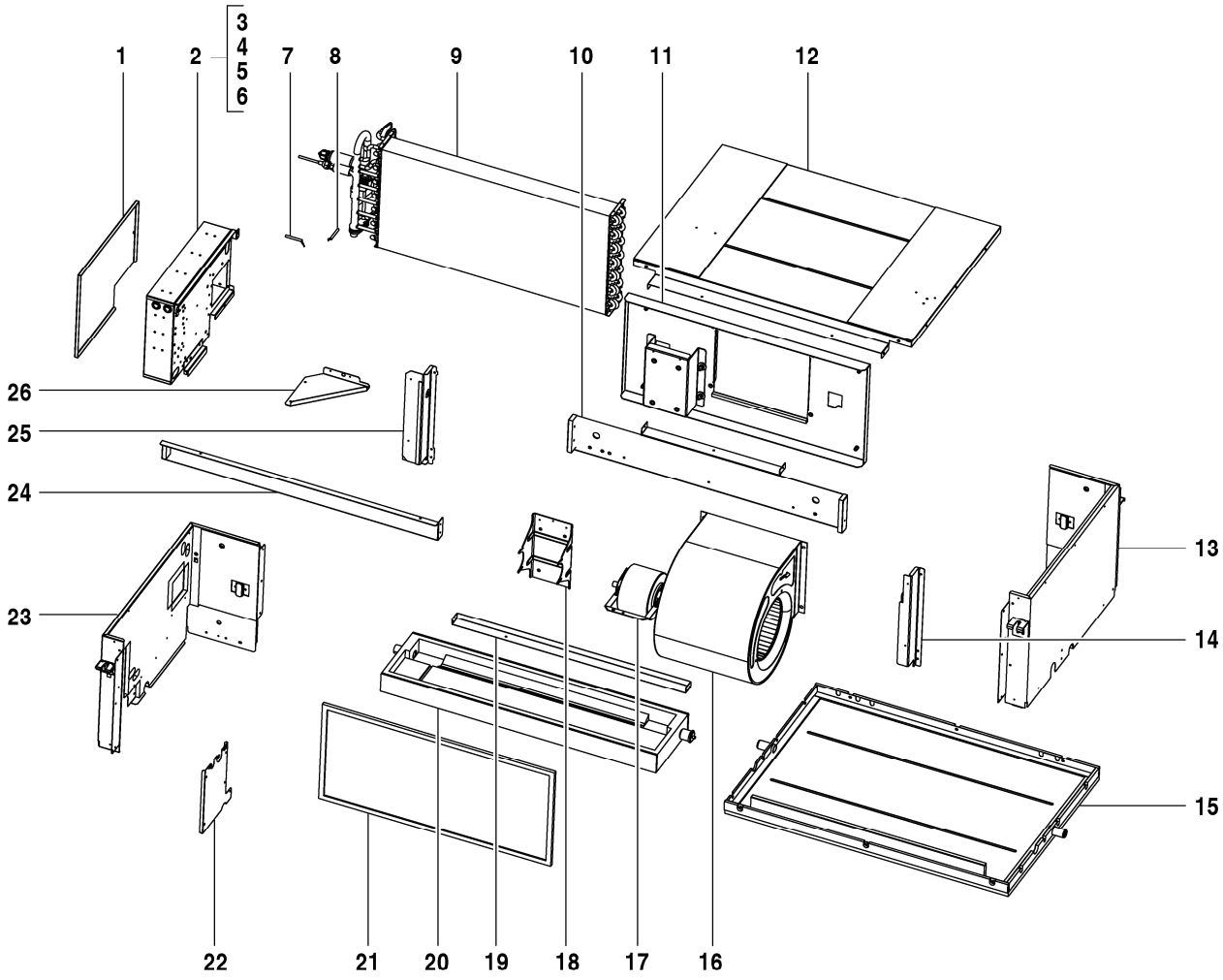

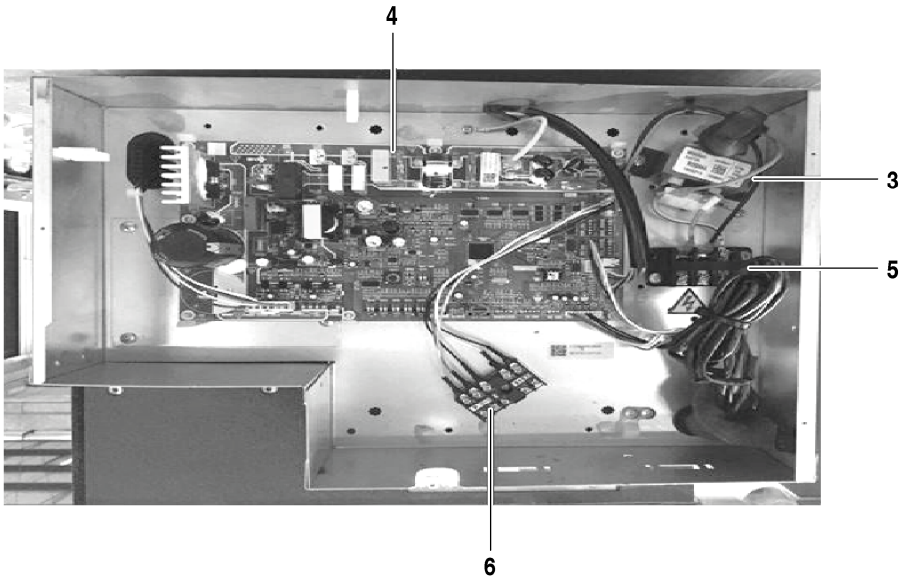

8738894954.aa.RO

AF-DH 71-1	7 733 700 947
AF-DH 80-1	7 733 700 948

Pos	Dénomination	N° d'ordine	DH 71-1	DH 80-1															Remarques
1	Revêtement	7 739 834 695	■	■															
2	Carter	8 733 501 898	■	■															
3	Réactance	7 739 834 837	■	■															
4	Circuit imprimé principal IDU	8 733 501 902	■	■															
5	Borne de raccordement	8 733 501 716	■	■															
6	Borne de raccordement, 3p	7 739 831 674	■	■															
7	Sonde de température ambiante	7 739 831 203	■	■															
8	Sonde de température de tuyauterie	7 739 834 388	■	■															
9	Vaporiseur set	8 733 501 900	■	■															
10	Revêtement avant Set	7 739 831 708	■	■															
11	Plaque du montage pour le raccordement	8 733 501 903	■	■															
12	Couvercle haut	7 739 836 315	■	■															
13	Revêtement gauche Set	7 739 831 711	■	■															
14	Plaque de jonction	7 739 836 316	■	■															
15	Râtelier	7 739 836 317	■	■															
16	Turbine du ventilateur	8 733 501 897	■	■															
17	Moteur	8 733 501 896	■	■															
18	Moteur Support	7 739 834 804	■	■															
19	Panneau arrière	7 739 831 717	■	■															
20	Bac à condensats	7 739 831 718	■	■															
21	Filtre à air	7 739 831 716	■	■															
22	Plaque de raccordement	7 739 831 719	■	■															
23	Panneau latéral	8 733 501 676	■	■															
24	Traverse	7 739 831 722	■	■															
25	Support	7 739 831 723	■	■															
26	Panneau	7 739 836 324	■	■															
	Adaptateur Set CCB (400mm)	8 750 501 441	■	■															
	Câble de connexion AF-IDU	8 750 501 446	■	■															

AF-DH 71-1 7 733 700 947

AF-DH 80-1 7 733 700 948

Liste des pièces de rechange

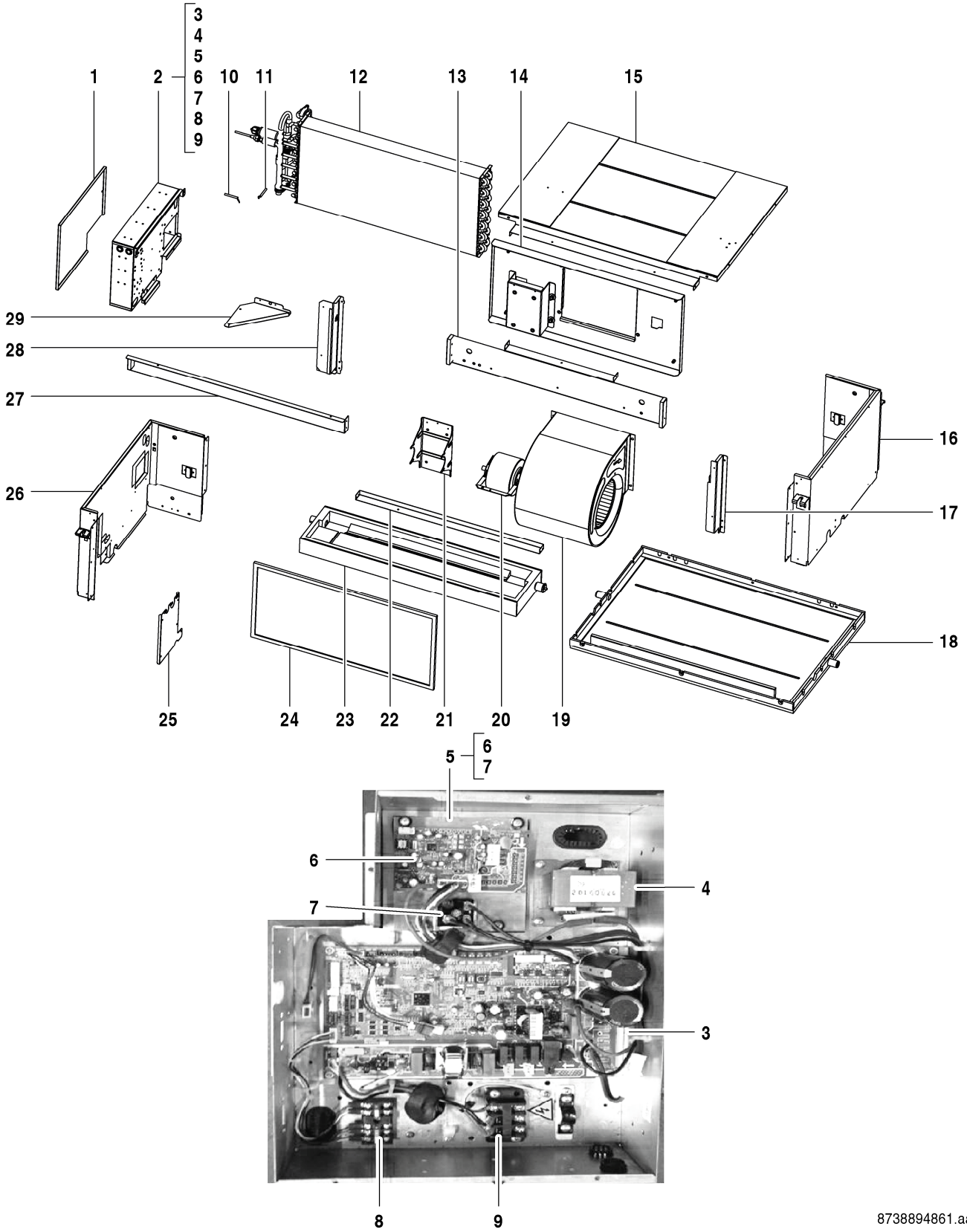

AF-DH 90-1	7 733 700 949
AF-DH 112-1	7 733 700 950

Pos	Dénomination	N° d'ordine	DH 90-1	DH 112-1															Remarques
1	Revêtement	7 739 834 695	■	■															
2	Contrôle	8 733 501 395	■	■															
3	Circuit imprimé principal	8 733 501 547	■	■															
4	Réacteur	7 739 834 838	■	■															
5	Dissipateur thermique	8 733 501 645	■	■															
6	Redresseur	7 739 831 114	■	■															
7	Circuit imprimé	8 733 501 513	■	■															
8	Borne de raccordement	8 733 501 716	■	■															
9	Borne de raccordement, 3p	7 739 831 674	■	■															
10	Sonde de température ambiante	7 739 831 203	■	■															
11	Sonde de température de tuyauterie	7 739 834 388	■	■															
12	Vaporiseur set	7 739 831 725	■	■															
13	Revêtement avant Set	7 739 831 708	■	■															
14	Plaque du montage pour le raccordement	7 739 836 334	■	■															
15	Couvercle haut	7 739 836 315	■	■															
16	Revêtement gauche Set	7 739 831 711	■	■															
17	Plaque de jonction	7 739 836 316	■	■															
18	Râtelier	7 739 836 317	■	■															
19	Turbine du ventilateur	7 739 834 636	■	■															
20	Moteur	7 739 836 336	■	■															
21	Moteur Support	7 739 834 804	■	■															
22	Panneau arrière	7 739 831 717	■	■															
23	Bac à condensats	7 739 831 718	■	■															
24	Filtre à air	7 739 831 716	■	■															
25	Plaque de raccordement	7 739 831 719	■	■															
26	Panneau latéral	8 733 501 676	■	■															
27	Traverse	7 739 831 722	■	■															
28	Support	7 739 831 723	■	■															
29	Panneau	7 739 836 324	■	■															
	Adaptateur Set CCB (400mm)	8 750 501 441	■	■															
	Câble de connexion AF-IDU	8 750 501 446	■	■															

Liste des pièces de rechange

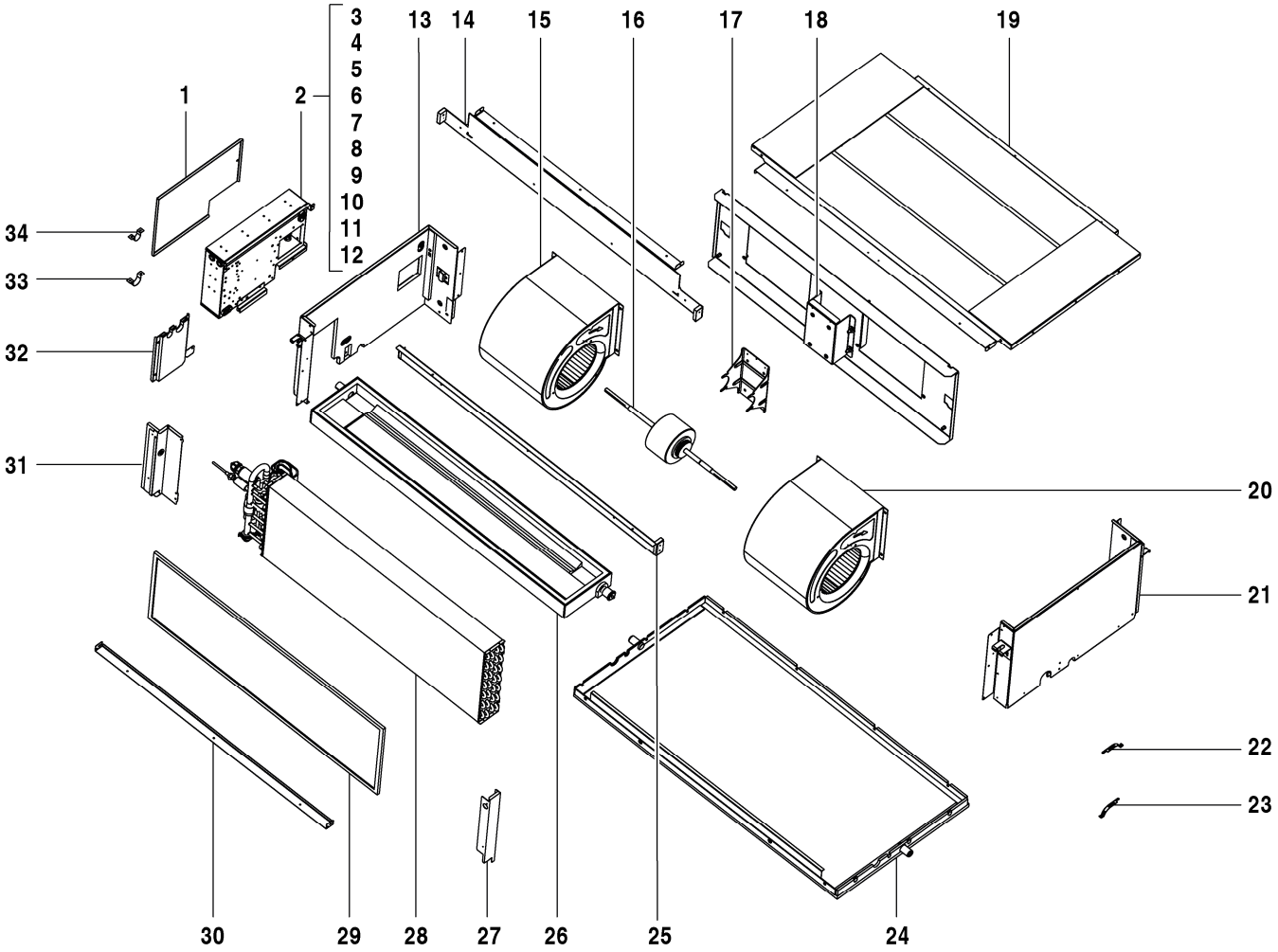

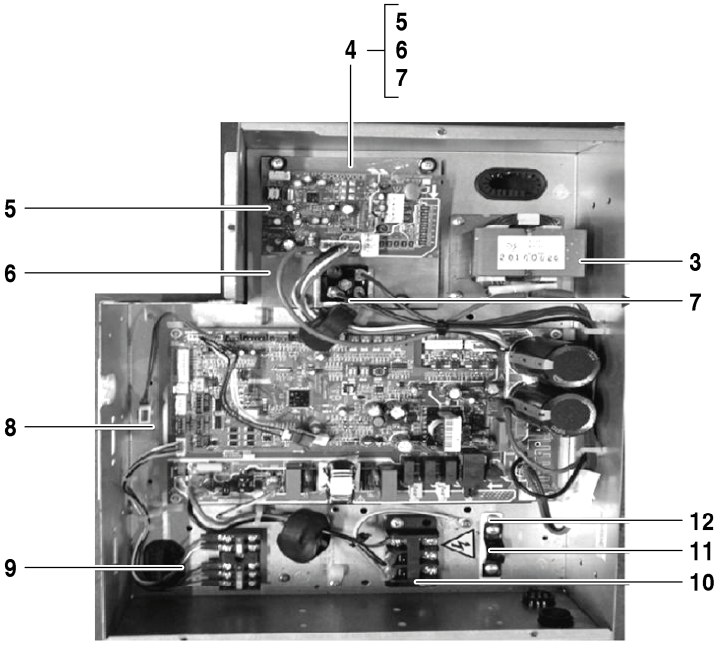

8738894862.aa.RO

AF-DH 140-1	7 733 700 951
AF-DH 160-1	7 733 700 952

Pos	Dénomination	N° d'ordine	DH 140-1	DH 160-1															Remarques
1	Revêtement	7 739 834 695	■	■															
2	Contrôle	8 733 501 390	■	■															
3	Réacteur	7 739 834 838	■	■															
4	Dissipateur thermique	8 733 501 645	■	■															
5	Circuit imprimé	8 733 501 513	■	■															
6	Dissipateur thermique	8 733 501 643	■	■															
7	Redresseur	7 739 831 114	■	■															
8	Circuit imprimé principal	8 733 501 547	■	■															
9	Borne de raccordement	8 733 501 716	■	■															
10	Borne de raccordement, 3p	7 739 831 674	■	■															
11	Collier de serrage	7 739 834 640	■	■															
12	Plaque de câblage	7 739 834 781	■	■															
13	Panneau latéral	8 733 501 677	■	■															
14	Panneau avant	7 739 831 744	■	■															
15	Turbine du ventilateur	7 739 834 635	■	■															
16	Moteur	7 739 834 801	■	■															
17	Moteur Support	7 739 834 804	■	■															
18	Plaque du montage pour le raccordement	7 739 834 743	■	■															
19	Revêtement haut Set	7 739 834 869	■	■															
20	Turbine du ventilateur	7 739 834 636	■	■															
21	Revêtement gauche Set	7 739 834 782	■	■															
22	Sonde de température de tuyauterie	7 739 834 388	■	■															
23	Sonde de température ambiante	7 739 831 203	■	■															
24	Socle Set	8 733 501 260	■	■															
25	cadre-support horizontal	7 739 831 746	■	■															
26	CUVETTE D'EAU DE DRAINAGE	7 739 831 747	■	■															
27	Plaque de jonction	7 739 834 854	■	■															
28	Vaporiseur set	7 739 831 749	■	■															
29	Filtre à air	7 739 831 751	■	■															
30	Panneau arrière	7 739 831 752	■	■															
31	Support	7 739 831 753	■	■															
32	Plaque de raccordement	7 739 831 719	■	■															
33	Panneau	7 739 831 754	■	■															
34	Collier de serrage	7 739 831 755	■	■															
	Adaptateur Set CCB (400mm)	8 750 501 441	■	■															
	Câble de connexion AF-IDU	8 750 501 446	■	■															

Liste des pièces de rechange

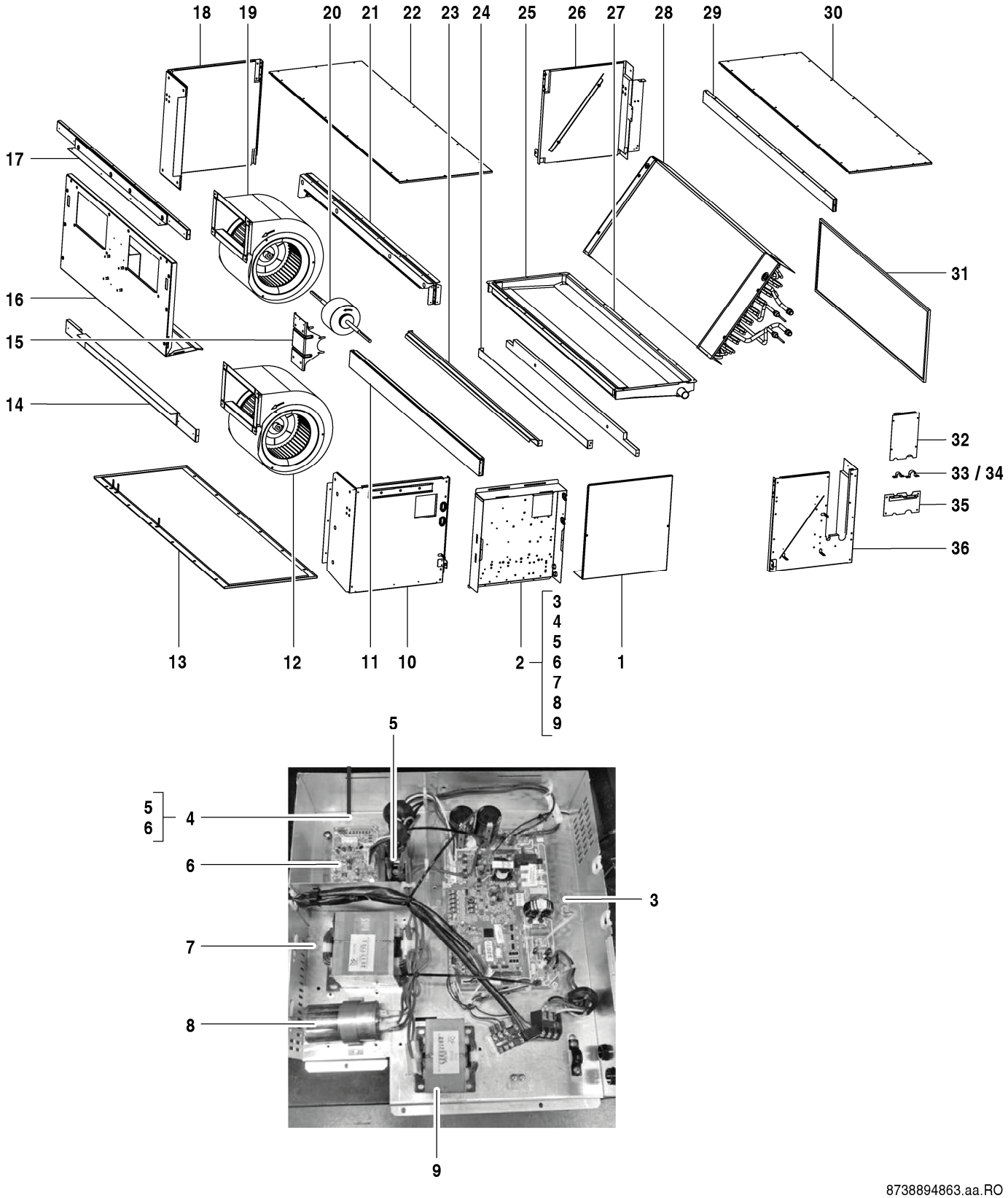

AF-DH 200-1	7 733 700 953
AF-DH 250-1	7 733 700 954
AF-DH 280-1	7 733 700 955

Pos	Dénomination	N° d'ordine	DH 200-1	DH 250-1	DH 280-1														Remarques
1	Revêtement	8 733 501 317	■	■	■														
2	Contrôle	8 733 501 393	■	■	■														
3	Circuit imprimé principal	8 733 501 549	■	■	■														
4	Dissipateur thermique	8 733 501 646	■	■	■														
5	Redresseur	7 739 831 114	■	■	■														
6	Circuit imprimé	8 733 501 512	■	■	■														
7	Réacteur	8 733 501 652	■	■	■														
8	Condensateur	8 733 501 250	■	■	■														
9	Réacteur	8 733 501 647	■	■	■														
10	Panneau latéral	8 733 501 675	■	■	■														
11	Traverse	7 739 831 760	■	■	■														
12	Turbine du ventilateur	7 739 834 637	■	■	■														
13	Socle Set	8 733 501 259	■	■	■														
14	Traverse	7 739 831 784	■	■	■														
15	Support	8 733 501 699	■	■	■														
16	Plaque du montage pour le raccordement	8 733 501 580	■	■	■														
17	Cadre-support	7 739 834 759	■	■	■														
18	Revêtement gauche Set	7 739 834 783	■	■	■														
19	Carter	7 739 834 642	■	■	■														
20	Moteur	8 733 501 248	■	■	■														
21	Rail	7 739 834 623	■	■	■														
22	Revêtement haut Set	7 739 834 870	■	■	■														
23	Traverse	7 739 831 779	■	■	■														
24	Traverse	7 739 831 784	■	■	■														
25	Bac à condensats	7 739 831 770	■	■	■														
26	Revêtement gauche Set	7 739 831 766	■	■	■														
27	CUVETTE D'EAU DE DRAINAGE	7 739 831 778	■	■	■														
28	Vaporiseur set	8 733 501 440	■	■	■														
29	Cadre-support	7 739 834 760	■	■	■														
30	Revêtement haut Set	7 739 831 764	■	■	■														
31	Filtre à air	8 733 501 211	■	■	■														
32	Tube	8 733 501 617	■	■	■														
33	Panneau	7 739 831 754	■	■	■														
34	Collier de serrage	7 739 831 755	■	■	■														
35	Tube	8 733 501 618	■	■	■														
36	Panneau latéral	8 733 501 678	■	■	■														
	Adaptateur Set CCB (400mm)	8 750 501 441	■	■	■														
	Câble de connexion AF-IDU	8 750 501 446	■	■	■														

AF-DH 200-1	7 733 700 953
AF-DH 250-1	7 733 700 954
AF-DH 280-1	7 733 700 955

Liste des pièces de rechange

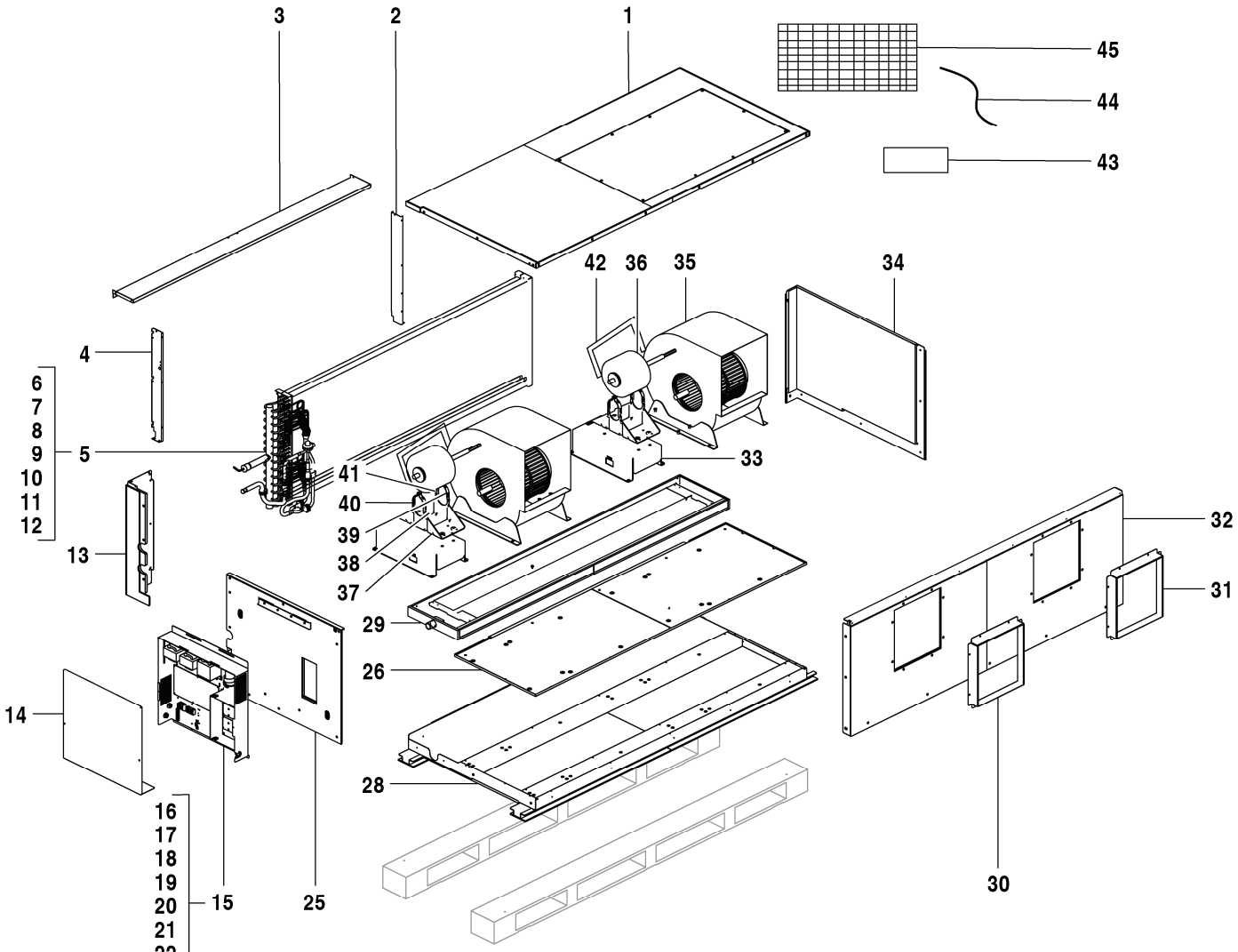

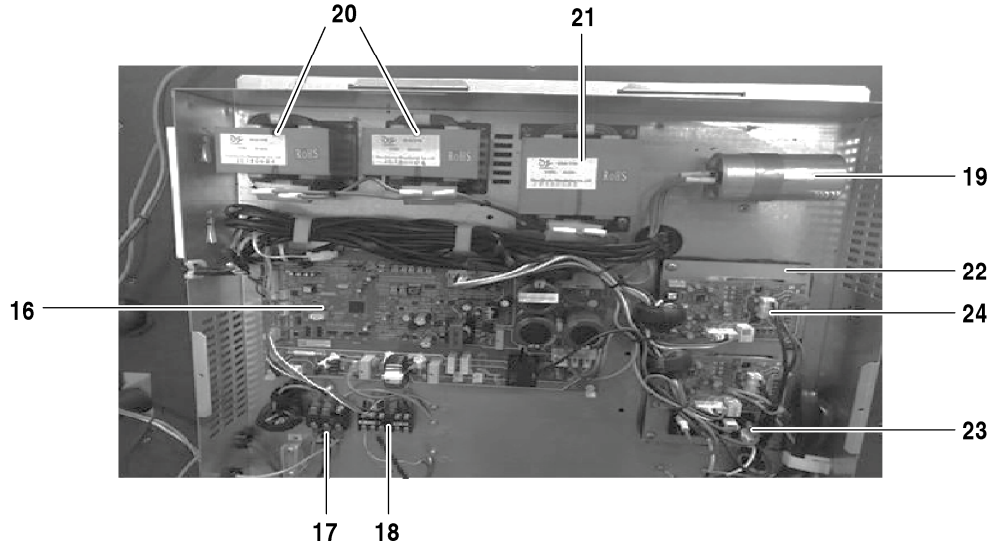

6721903756.ab.RO

AF-DH 400-1 7 733 700 956

Pos	Dénomination	N° d'ordine	AF-DH 400-1																	Remarques
1	Couvercle	8 750 501 515	■																	
2	Joint	8 750 501 516	■																	
3	Support	8 750 501 517	■																	
4	Joint	8 750 501 518	■																	
5	Vaporiseur set	8 750 501 519	■																	
6	Tube de sortie de l'évaporateur	8 750 501 520	■																	
7	Sonde de température de tuyauterie	7 739 831 147	■																	
8	Sonde de température de tuyauterie	8 733 501 621	■																	
9	Tuyau	8 750 501 521	■																	
10	Clapet d'étranglement (électrique)	8 750 501 522	■																	
11	Détendeur	8 733 501 503	■																	
12	Bobine d'excitation	8 733 501 506	■																	
13	Revêtement gauche	8 750 501 523	■																	
14	Revêtement	8 750 501 524	■																	
15	Carter	8 750 501 525	■																	
16	Circuit imprimé principal AF-DH 40-56kW	8 750 501 476	■																	
17	Borne de raccordement, 3p	7 739 831 566	■																	
18	Borne de raccordement	8 733 501 716	■																	
19	Condensateur	8 733 501 250	■																	
20	Réacteur	7 739 830 850	■																	
21	Réacteur	8 733 501 647	■																	
22	Dissipateur thermique	8 750 501 527	■																	
23	Circuit imprimé	8 733 501 512	■																	
24	Redresseur	7 739 831 114	■																	
25	Panneau latéral	8 750 501 528	■																	
26	Cuvette de vidange	8 750 501 529	■																	
28	Socle Set	8 750 501 531	■																	
29	Cuvette de vidange	8 750 501 532	■																	
30	Cadre-support	8 750 501 533	■																	
31	Cadre-support	8 750 501 534	■																	
32	Panneau avant	8 750 501 535	■																	
33	Support	8 750 501 536	■																	
34	Panneau latéral	8 750 501 537	■																	
35	Turbine du ventilateur	8 750 501 538	■																	
36	Moteur	8 750 501 539	■																	
37	Support	8 733 501 699	■																	
38	Joint	8 750 501 540	■																	
39	Revêtement	8 750 501 541	■																	
40	Revêtement	8 750 501 542	■																	
41	Revêtement Set	8 750 501 543	■																	
42	Revêtement Set	8 750 501 544	■																	
43	Tube	8 750 501 545	■																	
44	Sonde de température ambiante	8 733 501 655	■																	
45	Écran	7 739 834 665	■																	

AF-DH 400-1 7 733 700 956

Liste des pièces de rechange

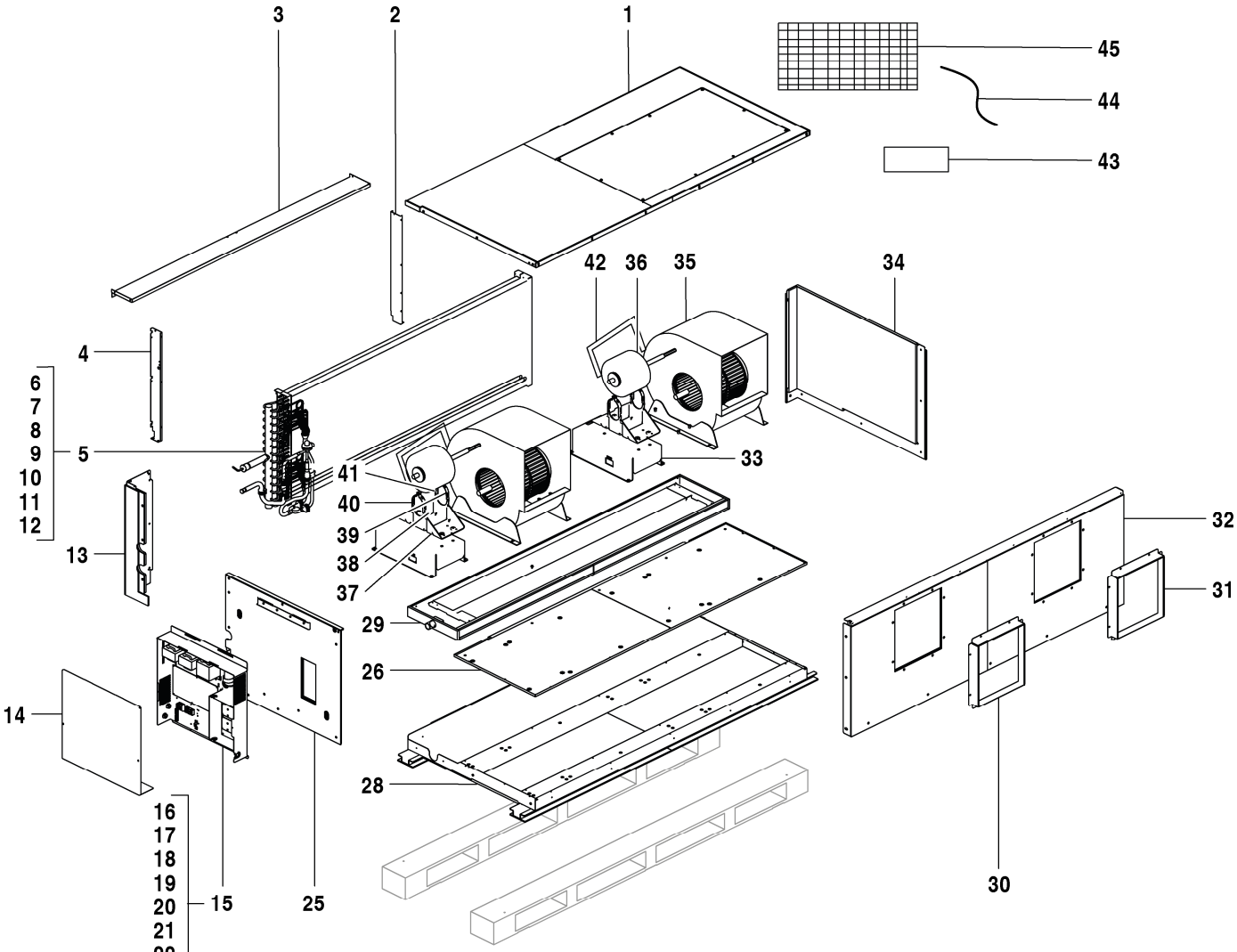

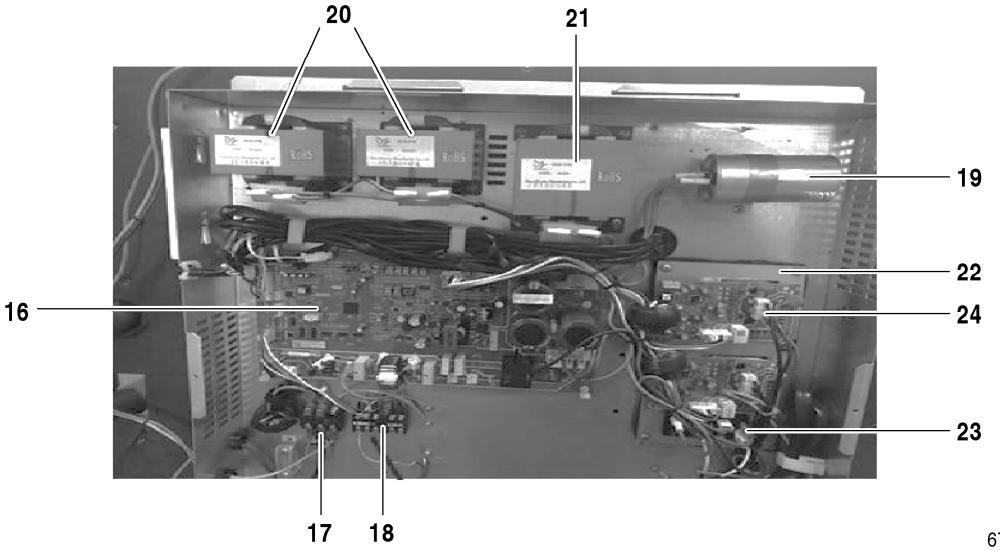

6721903757.ab.RO

AF-DH 450-1 7 733 700 957

Pos	Dénomination	N° d'ordine	AF-DH 450-1																	Remarques
1	Couvercle	8 750 501 515	■																	
2	Joint	8 750 501 516	■																	
3	Support	8 750 501 517	■																	
4	Joint	8 750 501 518	■																	
5	Vaporiseur set	8 750 501 519	■																	
6	Tube de sortie de l'évaporateur	8 750 501 520	■																	
7	Sonde de température de tuyauterie	7 739 831 147	■																	
8	Sonde de température de tuyauterie	8 733 501 621	■																	
9	Tuyau	8 750 501 521	■																	
10	Clapet d'étranglement (électrique)	8 750 501 522	■																	
11	Détendeur	8 733 501 503	■																	
12	Bobine d'excitation	8 733 501 506	■																	
13	Revêtement gauche	8 750 501 523	■																	
14	Revêtement	8 750 501 524	■																	
15	Carter	8 750 501 525	■																	
16	Circuit imprimé principal AF-DH 40-56kW	8 750 501 476	■																	
17	Borne de raccordement, 3p	7 739 831 566	■																	
18	Borne de raccordement	8 733 501 716	■																	
19	Condensateur	8 733 501 250	■																	
20	Réacteur	7 739 830 850	■																	
21	Réacteur	8 733 501 647	■																	
22	Dissipateur thermique	8 750 501 527	■																	
23	Circuit imprimé	8 733 501 512	■																	
24	Redresseur	7 739 831 114	■																	
25	Panneau latéral	8 750 501 528	■																	
26	Cuvette de vidange	8 750 501 529	■																	
28	Socle Set	8 750 501 531	■																	
29	Cuvette de vidange	8 750 501 532	■																	
30	Cadre-support	8 750 501 533	■																	
31	Cadre-support	8 750 501 534	■																	
32	Panneau avant	8 750 501 535	■																	
33	Support	8 750 501 536	■																	
34	Panneau latéral	8 750 501 537	■																	
35	Turbine du ventilateur	8 750 501 538	■																	
36	Moteur	8 750 501 539	■																	
37	Support	8 733 501 699	■																	
38	Joint	8 750 501 540	■																	
39	Revêtement	8 750 501 541	■																	
40	Revêtement	8 750 501 542	■																	
41	Revêtement Set	8 750 501 543	■																	
42	Revêtement Set	8 750 501 544	■																	
43	Tube	8 750 501 545	■																	
44	Sonde de température ambiante	8 733 501 655	■																	
45	Écran	7 739 834 665	■																	

AF-DH 450-1 7 733 700 957

Liste des pièces de rechange

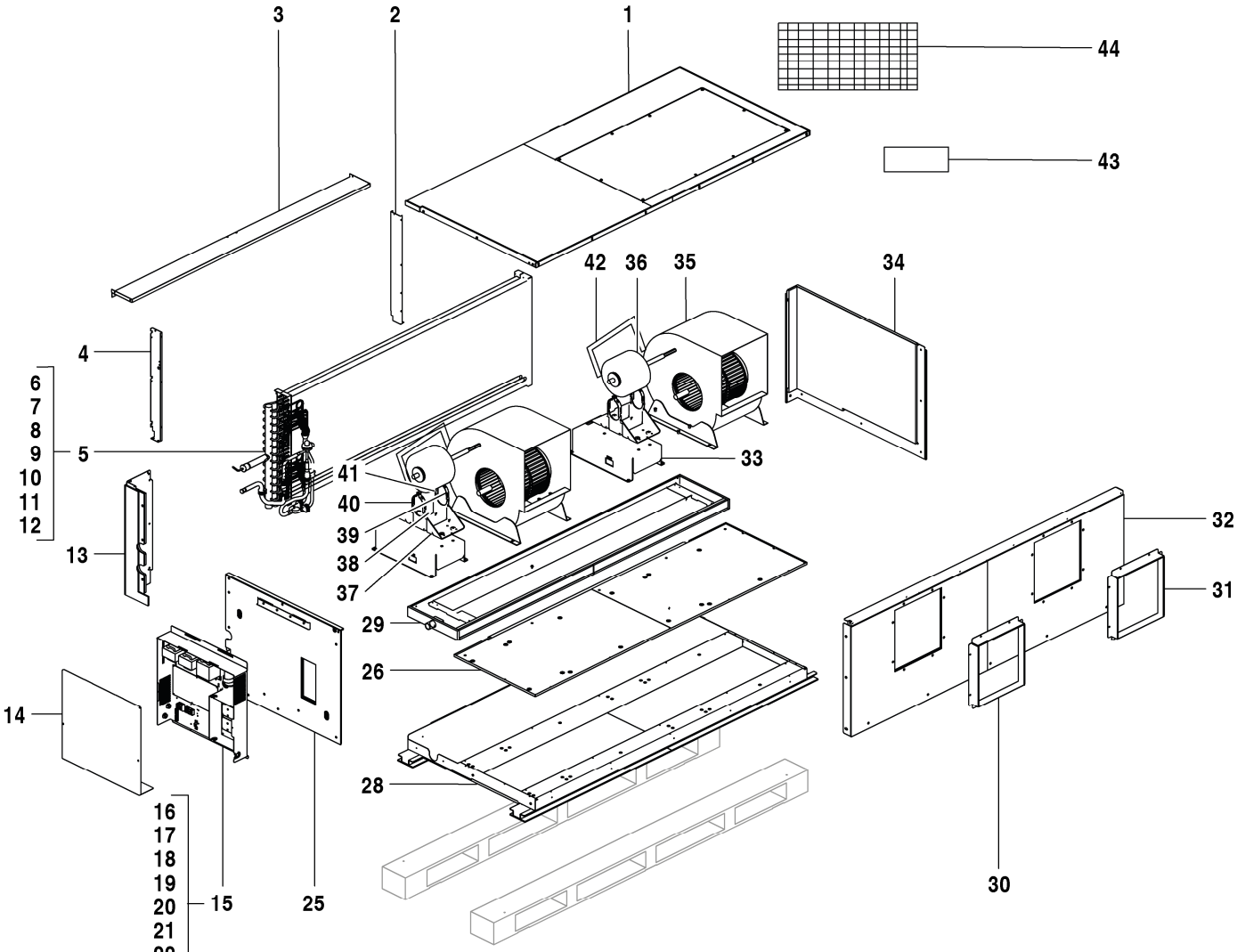

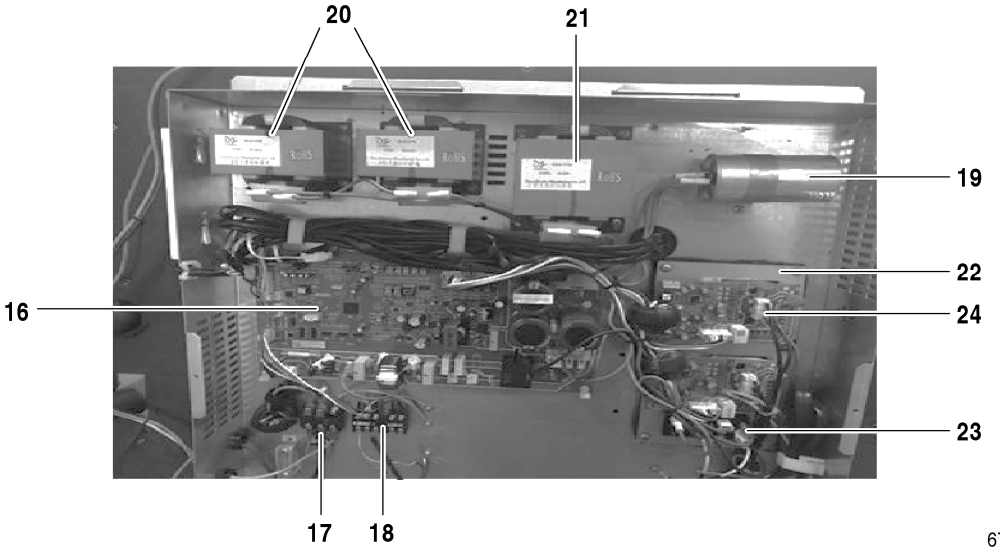

6721903758.ab.RO

AF-DH 560-1 7 733 700 958

Pos	Dénomination	N° d'ordine	AF-DH 560-1																	Remarques
1	Couvercle	8 750 501 515	■																	
2	Joint	8 750 501 516	■																	
3	Support	8 750 501 517	■																	
4	Joint	8 750 501 518	■																	
5	Vaporiseur set	8 750 501 546	■																	
6	Tube de sortie de l'évaporateur	8 750 501 520	■																	
7	Sonde de température de tuyauterie	7 739 831 147	■																	
8	Sonde de température de tuyauterie	8 733 501 621	■																	
9	Tuyau	8 750 501 547	■																	
10	Revêtement gauche	8 750 501 548	■																	
11	Détendeur	8 733 501 503	■																	
12	Bobine d'excitation	8 733 501 506	■																	
13	Vanne d'isolement	8 750 501 549	■																	
14	Revêtement	8 750 501 524	■																	
15	Carter	8 750 501 550	■																	
16	Circuit imprimé principal AF-DH 40-56kW	8 750 501 476	■																	
17	Borne de raccordement, 3p	7 739 831 566	■																	
18	Borne de raccordement	8 733 501 716	■																	
19	Condensateur	8 733 501 250	■																	
20	Réacteur	7 739 830 850	■																	
21	Réacteur	8 733 501 647	■																	
22	Dissipateur thermique	8 750 501 551	■																	
23	Circuit imprimé	8 733 501 512	■																	
24	Redresseur	7 739 831 114	■																	
25	Panneau latéral	8 750 501 552	■																	
26	Cuvette de vidange	8 750 501 529	■																	
28	Socle Set	8 750 501 531	■																	
29	Cuvette de vidange	8 750 501 532	■																	
30	Cadre-support	8 750 501 533	■																	
31	Cadre-support	8 750 501 534	■																	
32	Panneau avant	8 750 501 535	■																	
33	Support	8 750 501 536	■																	
34	Panneau latéral	8 750 501 537	■																	
35	Turbine du ventilateur	8 750 501 538	■																	
36	Moteur	8 750 501 539	■																	
37	Support	8 733 501 699	■																	
38	Joint	8 750 501 540	■																	
39	Revêtement	8 750 501 541	■																	
40	Revêtement	8 750 501 542	■																	
41	Revêtement Set	8 750 501 543	■																	
42	Revêtement Set	8 750 501 544	■																	
43	Tube	8 750 501 545	■																	
44	Écran	7 739 834 665	■																	

AF-DH 560-1 7 733 700 958

Liste des pièces de rechange

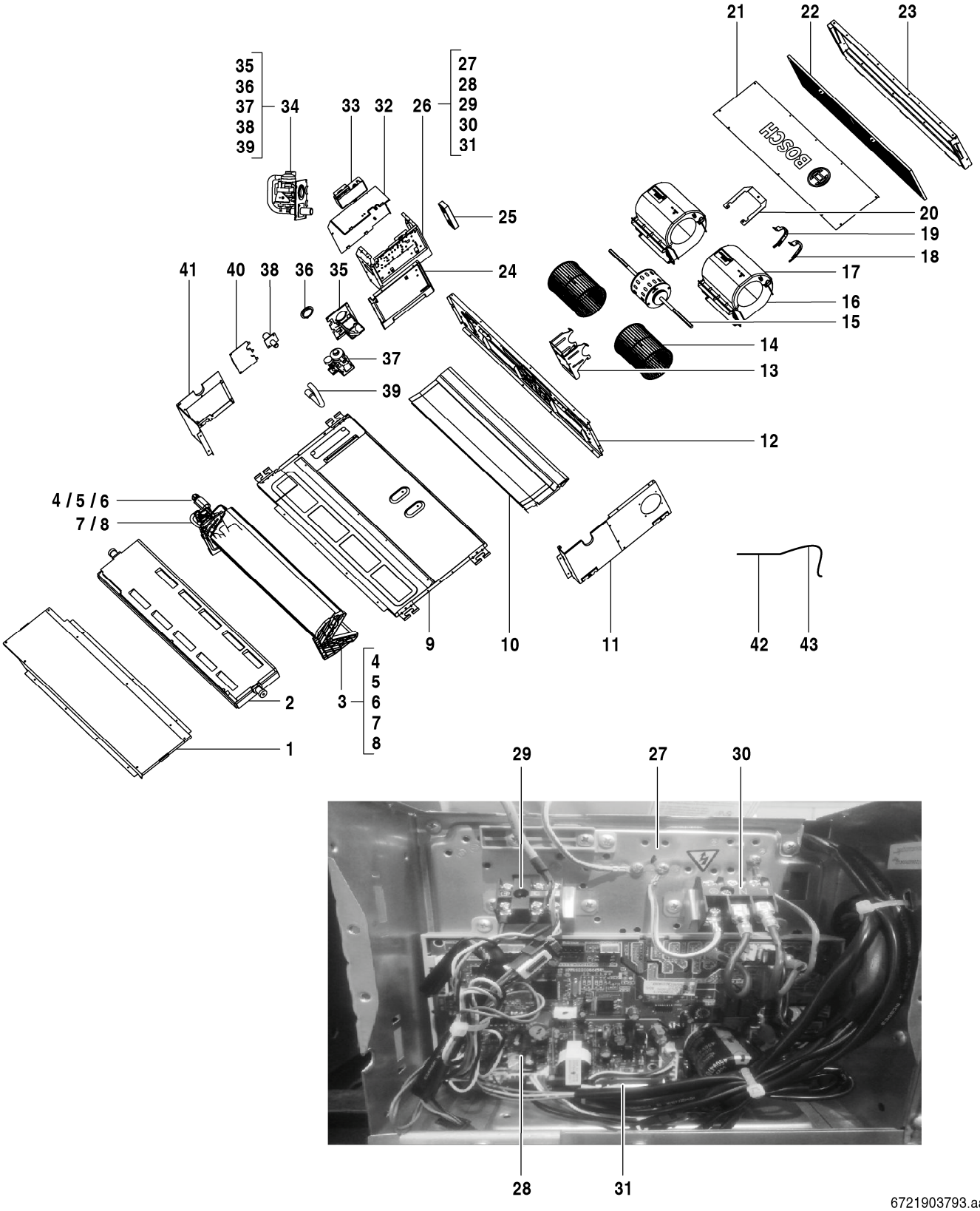

6721903793.aa.RO

Pos	Dénomination	N° d'ordine	AF-DHS 22-1 P																	Remarques
1	Revêtement haut Set	7 739 831 626	■																	
2	CUVETTE D'EAU DE DRAINAGE	7 739 831 625	■																	
3	Vaporiseur	7 739 834 704	■																	
4	Tuyau	8 750 501 698	■																	
5	Détendeur	8 750 501 690	■																	
6	Détendeur	8 750 501 691	■																	
7	Tube de sortie de l'évaporateur	8 750 501 701	■																	
8	Sonde de température de tuyauterie	7 739 831 326	■																	
9	Mousse set	7 739 834 762	■																	
10	Socle Set	7 739 831 623	■																	
11	Revêtement gauche Set	7 739 831 579	■																	
12	Rail	7 739 834 622	■																	
13	Support Motor	7 739 834 809	■																	
14	Ventilateur	7 739 834 634	■																	
15	Moteur DC	7 739 834 661	■																	
16	Carter haut	7 739 831 614	■																	
17	Carter bas	7 739 831 613	■																	
18	Couvrir le moteur à gauche	7 739 831 538	■																	
19	Couvercle moteur droit	7 739 831 541	■																	
20	Carte circuit imprimé	7 739 834 629	■																	
21	Couvercle	8 750 501 711	■																	
22	Filtre	7 739 831 617	■																	
23	Cadre-support	7 739 831 618	■																	
24	Plaque de recouvrement	7 739 831 593	■																	
25	Carte circuit imprimé set	8 750 501 684	■																	
26	Carter	8 750 501 693	■																	
27	Carter	7 739 836 397	■																	
28	Carte circuit imprimé	8 750 501 703	■																	
29	Borne de raccordement	8 750 501 712	■																	
30	Borne de raccordement, 3p	7 739 831 566	■																	
31	Plaque du montage pour le raccordement	8 750 501 705	■																	
32	Adaptateur Set CCB (400mm)	8 750 501 441	■																	
33	Revêtement	8 750 501 687	■																	
34	Pompe	8 750 501 685	■																	
35	Support	8 750 501 686	■																	
36	Support	7 739 831 440	■																	
37	Tube de raccordement	7 739 831 315	■																	
38	Pompe set	8 733 501 342	■																	
39	Conduit d'évacuation	7 739 831 628	■																	
40	plaque de jonction	7 739 836 416	■																	
41	Revêtement droite Set	7 739 831 591	■																	
42	Sonde de température de tuyauterie	8 733 501 622	■																	
43	Sonde de température ambiante	8 733 501 653	■																	

AF-DHS 22-1 P 7 733 700 959

Liste des pièces de rechange

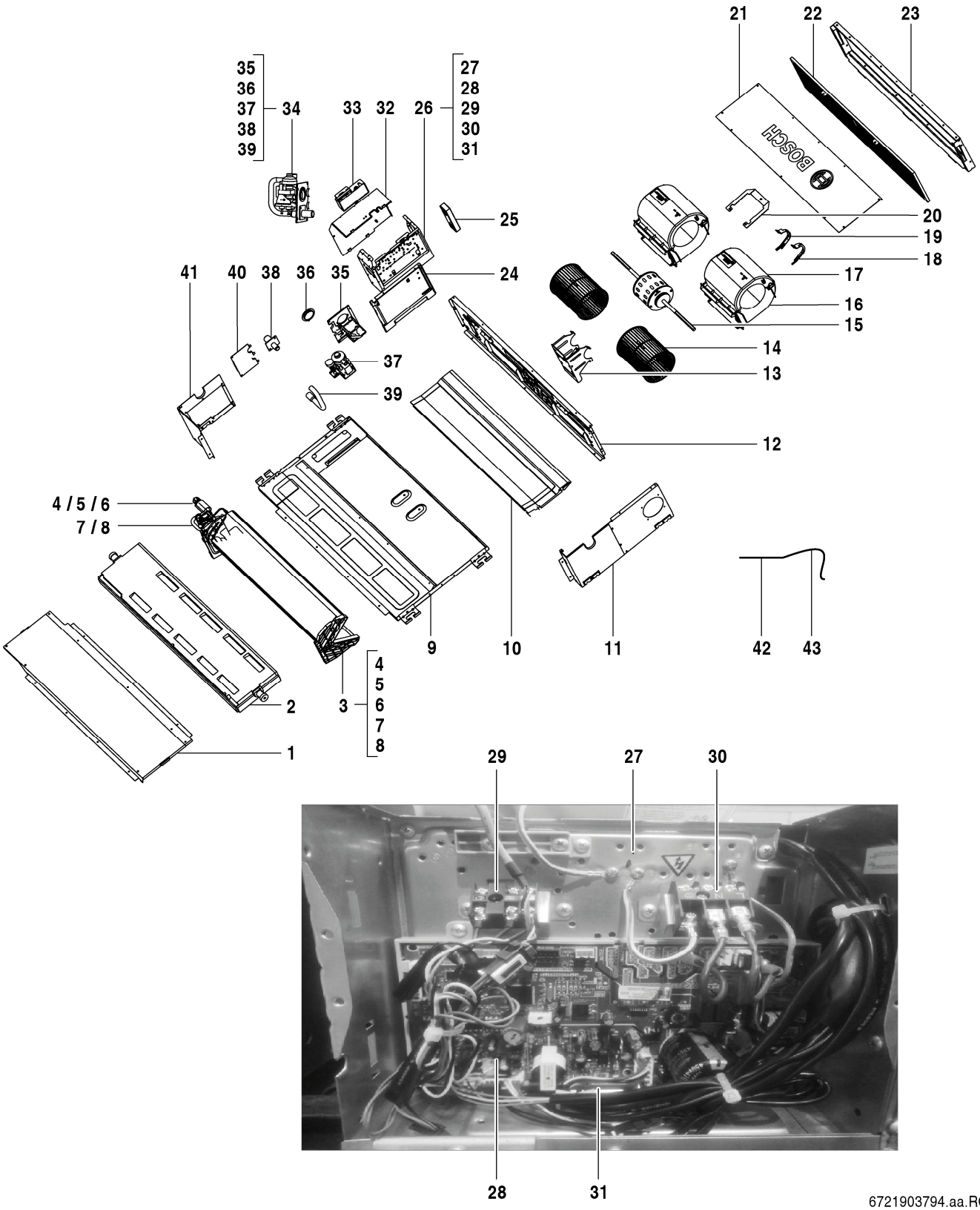

Pos	Dénomination	N° d'ordine	AF-DHS 28-1 P																	Remarques
1	Revêtement haut Set	7 739 831 626	■																	
2	CUVETTE D'EAU DE DRAINAGE	7 739 831 625	■																	
3	Vaporiseur	7 739 834 704	■																	
4	Tuyau	8 750 501 698	■																	
5	Détendeur	8 750 501 690	■																	
6	Détendeur	8 750 501 691	■																	
7	Tube de sortie de l'évaporateur	8 750 501 701	■																	
8	Sonde de température de tuyauterie	7 739 831 326	■																	
9	Mousse set	7 739 834 762	■																	
10	Socle Set	7 739 831 623	■																	
11	Revêtement gauche Set	7 739 831 579	■																	
12	Rail	7 739 834 622	■																	
13	Support Motor	7 739 834 809	■																	
14	Ventilateur	7 739 834 634	■																	
15	Moteur DC	7 739 834 661	■																	
16	Carter haut	7 739 831 614	■																	
17	Carter bas	7 739 831 613	■																	
18	Couvrir le moteur à gauche	7 739 831 538	■																	
19	Couvercle moteur droit	7 739 831 541	■																	
20	Carte circuit imprimé	7 739 834 629	■																	
21	Couvercle	8 750 501 711	■																	
22	Filtre	7 739 831 617	■																	
23	Cadre-support	7 739 831 618	■																	
24	Plaque de recouvrement	7 739 831 593	■																	
25	Carte circuit imprimé set	8 750 501 684	■																	
26	Carter	8 750 501 693	■																	
27	Carter	7 739 836 397	■																	
28	Carte circuit imprimé	8 750 501 703	■																	
29	Borne de raccordement	8 750 501 712	■																	
30	Borne de raccordement, 3p	7 739 831 566	■																	
31	Plaque du montage pour le raccordement	8 750 501 705	■																	
32	Adaptateur Set CCB (400mm)	8 750 501 441	■																	
33	Revêtement	8 750 501 687	■																	
34	Pompe	8 750 501 685	■																	
35	Support	8 750 501 686	■																	
36	Support	7 739 831 440	■																	
37	Tube de raccordement	7 739 831 315	■																	
38	Pompe set	8 733 501 342	■																	
39	Conduit d'évacuation	7 739 831 628	■																	
40	plaque de jonction	7 739 836 416	■																	
41	Revêtement droite Set	7 739 831 591	■																	
42	Sonde de température de tuyauterie	8 733 501 622	■																	
43	Sonde de température ambiante	8 733 501 653	■																	

AF-DHS 28-1 P 7 733 700 960

Liste des pièces de rechange

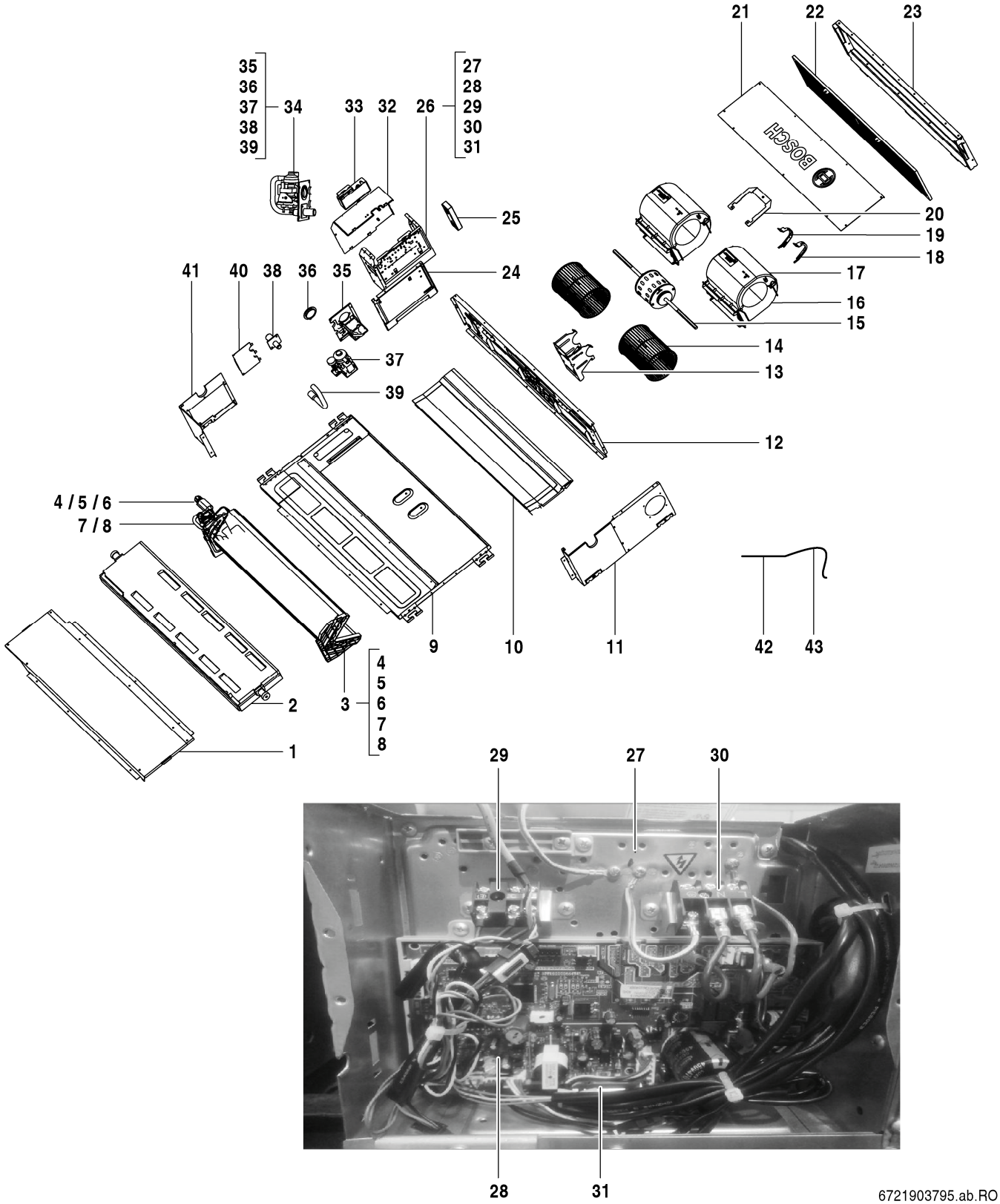

Pos	Dénomination	N° d'ordine	AF-DHS 36-1 P																	Remarques
1	Revêtement haut Set	7 739 831 626	■																	
2	CUVETTE D'EAU DE DRAINAGE	7 739 831 625	■																	
3	Vaporiseur set	8 750 501 695	■																	
4	Tuyau d'entrée de l'évaporateur	7 739 836 465	■																	
5	Filtre	8 733 501 515	■																	
6	Détendeur	8 750 501 691	■																	
7	Tube de sortie de l'évaporateur	7 739 836 466	■																	
8	Sonde de température de tuyauterie	7 739 831 451	■																	
9	Mousse set	7 739 834 762	■																	
10	Socle Set	7 739 831 623	■																	
11	Revêtement gauche Set	7 739 831 579	■																	
12	Rail	7 739 834 622	■																	
13	Support Motor	7 739 834 809	■																	
14	Ventilateur	7 739 834 634	■																	
15	Moteur DC	7 739 834 661	■																	
16	Carter haut	7 739 831 614	■																	
17	Carter bas	7 739 831 613	■																	
18	Couvrir le moteur à gauche	7 739 831 538	■																	
19	Couvercle moteur droit	7 739 831 541	■																	
20	Carte circuit imprimé	7 739 834 629	■																	
21	Couvercle	8 750 501 711	■																	
22	Filtre	7 739 831 617	■																	
23	Cadre-support	7 739 831 618	■																	
24	Plaque de recouvrement	7 739 831 593	■																	
25	Carte circuit imprimé set	8 750 501 684	■																	
26	Carter	8 750 501 693	■																	
27	Carter	7 739 836 397	■																	
28	Carte circuit imprimé	8 750 501 703	■																	
29	Borne de raccordement	8 750 501 712	■																	
30	Borne de raccordement, 3p	7 739 831 566	■																	
31	Plaque du montage pour le raccordement	8 750 501 705	■																	
32	Adaptateur Set CCB (400mm)	8 750 501 441	■																	
33	Revêtement	8 750 501 687	■																	
34	Pompe	8 750 501 685	■																	
35	Support	8 750 501 686	■																	
36	Support	7 739 831 440	■																	
37	Tube de raccordement	7 739 831 315	■																	
38	Pompe set	8 733 501 342	■																	
39	Conduit d'évacuation	7 739 831 628	■																	
40	plaque de jonction	7 739 836 416	■																	
41	Revêtement droite Set	7 739 831 591	■																	
42	Sonde de température de tuyauterie	8 733 501 622	■																	
43	Sonde de température ambiante	8 733 501 653	■																	

AF-DHS 36-1 P 7 733 700 961

Liste des pièces de rechange

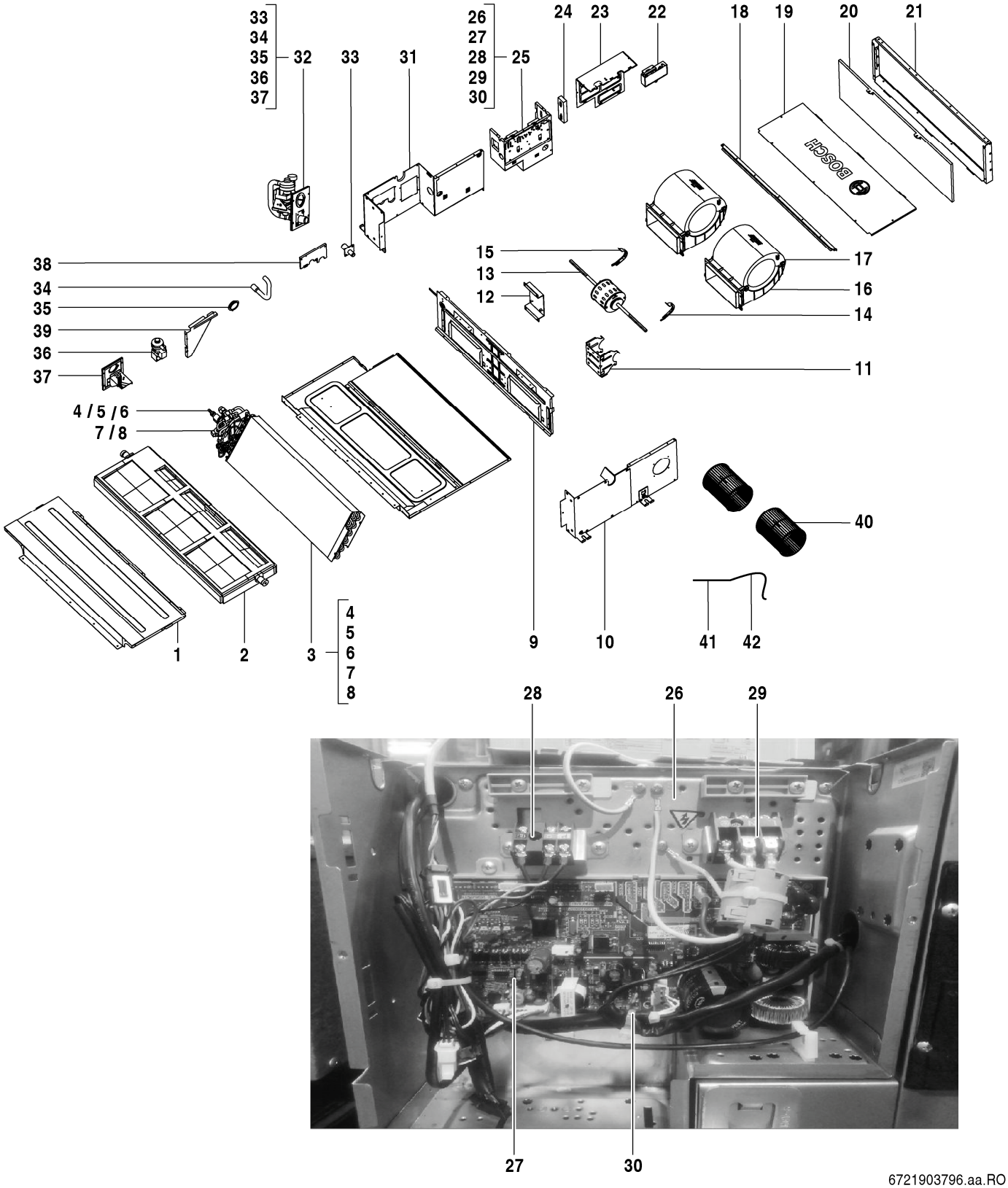

6721903796.aa.RO

Pos	Dénomination	N° d'ordine	AF-DHS 45-1 P																	Remarques
1	Revêtement haut Set	7 739 834 871	■																	
2	Pan de drainage	7 739 834 669	■																	
3	Vaporiseur set	8 750 501 696	■																	
4	Tuyau	8 750 501 699	■																	
5	Détendeur	8 750 501 689	■																	
6	Détendeur	8 750 501 692	■																	
7	Tube de sortie de l'évaporateur	8 750 501 702	■																	
8	Sonde de température de tuyauterie	7 739 831 326	■																	
9	Cadre-support	7 739 834 798	■																	
10	Plaque de recouvrement	7 739 834 859	■																	
11	Support Motor	7 739 834 810	■																	
12	Plaque de jonction	7 739 834 853	■																	
13	Moteur	7 739 834 659	■																	
14	Couvrir le moteur à gauche	7 739 831 538	■																	
15	Couvercle moteur droit	7 739 831 541	■																	
16	Carter	7 739 831 653	■																	
17	Carter	7 739 831 660	■																	
18	Panneau latéral droite	8 750 501 708	■																	
19	Panneau arrière	8 750 501 706	■																	
20	Filtre à air	7 739 834 758	■																	
21	Cadre-support	7 739 834 761	■																	
22	Adaptateur Set CCB (400mm)	8 750 501 441	■																	
23	Revêtement	8 750 501 688	■																	
24	Carte circuit imprimé set	8 750 501 684	■																	
25	Carter	8 750 501 694	■																	
26	Carter	7 739 832 229	■																	
27	Carte circuit imprimé	8 750 501 704	■																	
28	Borne de raccordement	8 750 501 712	■																	
29	Borne de raccordement, 3p	7 739 831 566	■																	
30	Plaque du montage pour le raccordement	8 750 501 705	■																	
31	Plaque de recouvrement	7 739 834 842	■																	
32	Pompe set	8 733 501 344	■																	
33	Tube de raccordement	7 739 831 315	■																	
34	Conduit d'évacuation	7 739 831 628	■																	
35	Support	7 739 831 440	■																	
36	Pompe set	8 733 501 342	■																	
37	Support	8 733 501 237	■																	
38	Panneau Set	7 739 831 676	■																	
39	Panneau latéral	7 739 834 641	■																	
40	Turbine du ventilateur	7 739 831 648	■																	
41	Sonde de température de tuyauterie	7 739 834 388	■																	
42	Sonde de température ambiante	8 733 501 653	■																	

AF-DHS 45-1 P 7 733 700 962

Liste des pièces de rechange

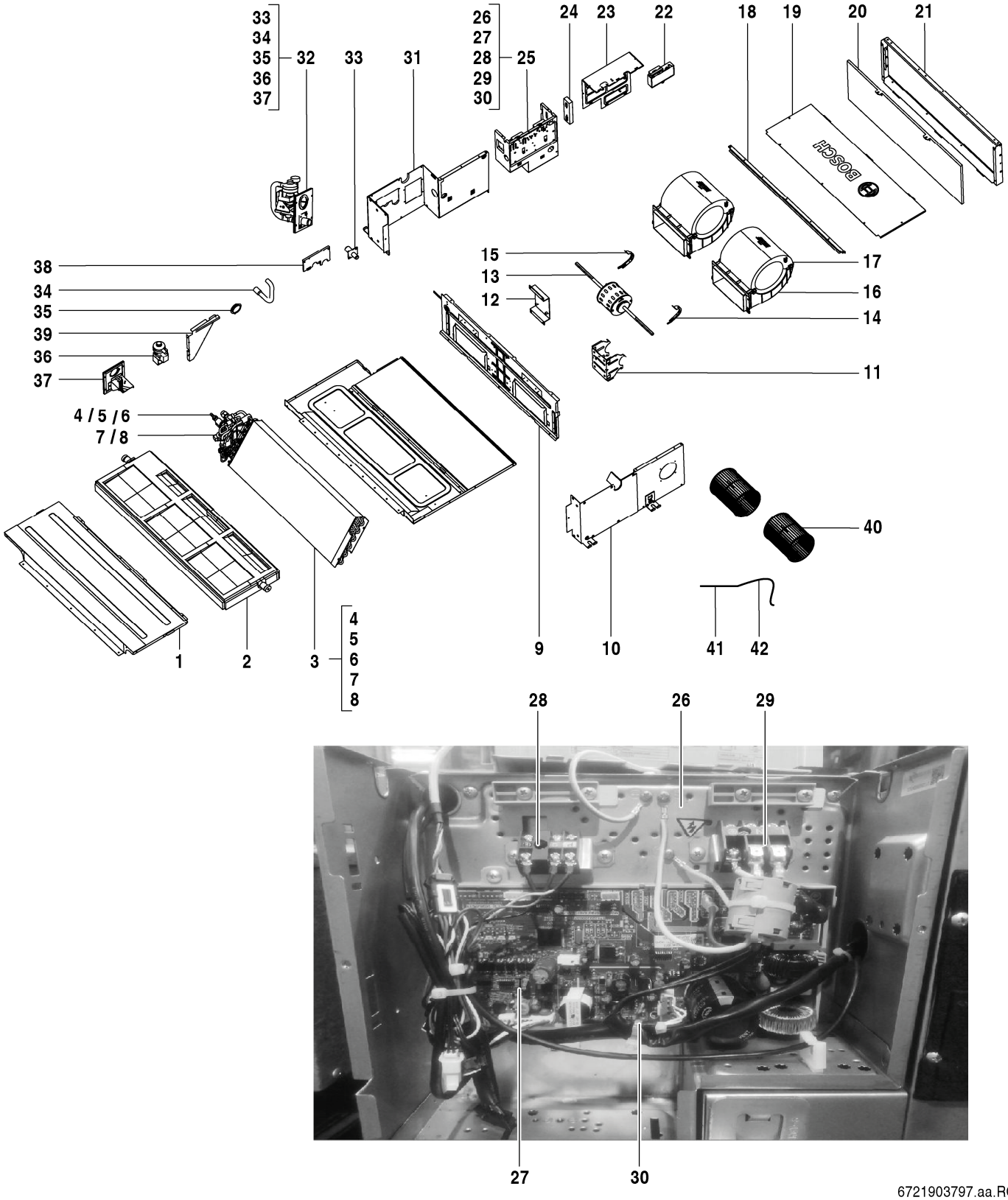

6721903797.aa.RO

Pos	Dénomination	N° d'ordine	AF-DHS 56-1 P																	Remarques
1	Revêtement haut Set	7 739 834 871	■																	
2	Pan de drainage	7 739 834 669	■																	
3	Vaporiseur	7 739 834 730	■																	
4	Tuyau d'entrée de l'évaporateur	8 750 501 697	■																	
5	Détendeur	8 733 501 352	■																	
6	Détendeur	8 750 501 692	■																	
7	Tube de sortie de l'évaporateur	8 750 501 700	■																	
8	Sonde de température de tuyauterie	7 739 831 326	■																	
9	Cadre-support	7 739 834 798	■																	
10	Plaque de recouvrement	7 739 834 859	■																	
11	Support Motor	7 739 834 810	■																	
12	Plaque de jonction	7 739 834 853	■																	
13	Moteur	7 739 834 659	■																	
14	Couvrir le moteur à gauche	7 739 831 538	■																	
15	Couvercle moteur droit	7 739 831 541	■																	
16	Carter	7 739 831 653	■																	
17	Carter	7 739 831 660	■																	
18	Panneau latéral droite	8 750 501 708	■																	
19	Panneau arrière	8 750 501 706	■																	
20	Filtre à air	7 739 834 758	■																	
21	Cadre-support	7 739 834 761	■																	
22	Adaptateur Set CCB (400mm)	8 750 501 441	■																	
23	Revêtement	8 750 501 688	■																	
24	Carte circuit imprimé set	8 750 501 684	■																	
25	Carter	8 750 501 694	■																	
26	Carter	7 739 832 229	■																	
27	Carte circuit imprimé	8 750 501 704	■																	
28	Borne de raccordement	8 750 501 712	■																	
29	Borne de raccordement, 3p	7 739 831 566	■																	
30	Plaque du montage pour le raccordement	8 750 501 705	■																	
31	Plaque de recouvrement	7 739 834 842	■																	
32	Pompe set	8 733 501 344	■																	
33	Tube de raccordement	7 739 831 315	■																	
34	Conduit d'évacuation	7 739 831 628	■																	
35	Support	7 739 831 440	■																	
36	Pompe set	8 733 501 342	■																	
37	Support	8 733 501 237	■																	
38	Panneau Set	7 739 831 676	■																	
39	Panneau latéral	7 739 834 641	■																	
40	Turbine du ventilateur	7 739 831 648	■																	
41	Sonde de température de tuyauterie	7 739 834 388	■																	
42	Sonde de température ambiante	8 733 501 653	■																	

AF-DHS 56-1 P 7 733 700 963

Liste des pièces de rechange

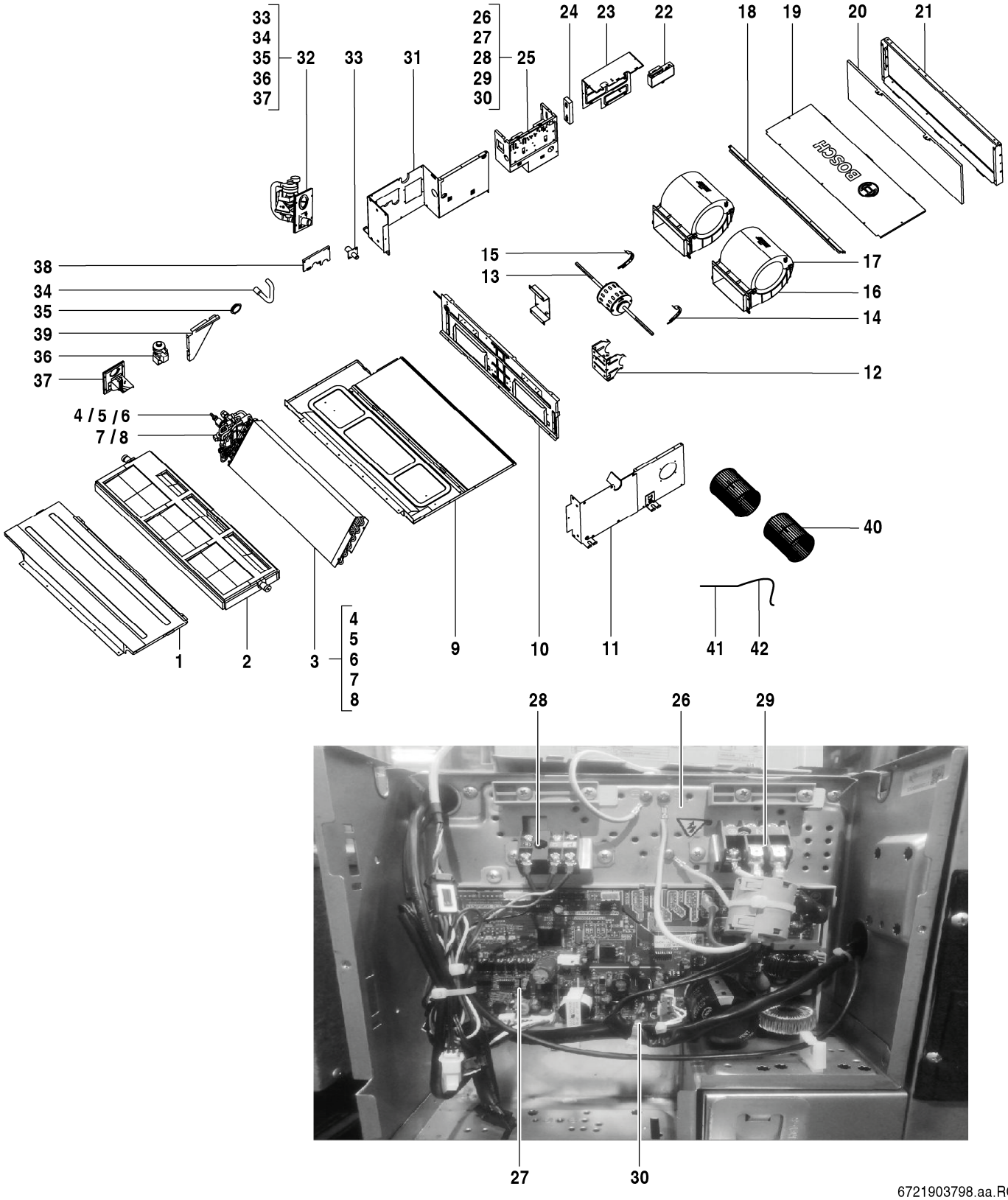

6721903798.aa.RO

Pos	Dénomination	N° d'ordine	AF-DHS 71-1 P																	Remarques
1	Revêtement haut Set	7 739 831 665	■																	
2	Bac à condensats	7 739 834 666	■																	
3	Vaporiseur	7 739 831 647	■																	
4	Tuyau d'entrée de l'évaporateur	8 733 501 480	■																	
5	Détendeur	8 733 501 352	■																	
6	Détendeur	8 750 501 692	■																	
7	Tube de sortie de l'évaporateur	8 733 501 501	■																	
8	Sonde de température de tuyauterie	7 739 831 326	■																	
9	Revêtement	7 739 832 228	■																	
10	Traverse	7 739 834 764	■																	
11	Plaque de recouvrement	7 739 831 650	■																	
12	Support Motor	7 739 834 810	■																	
13	Moteur	7 739 834 659	■																	
14	Couvrir le moteur à gauche	7 739 831 538	■																	
15	Couvercle moteur droit	7 739 831 541	■																	
16	Carter	7 739 831 653	■																	
17	Carter	7 739 831 660	■																	
18	Panneau latéral droite	8 750 501 709	■																	
19	Panneau arrière	8 750 501 707	■																	
20	Filtre à air	7 739 831 661	■																	
21	Cadre-support	7 739 831 662	■																	
22	Adaptateur Set CCB (400mm)	8 750 501 441	■																	
23	Revêtement	8 750 501 688	■																	
24	Carte circuit imprimé set	8 750 501 684	■																	
25	Carter	8 750 501 694	■																	
26	Carter	7 739 832 229	■																	
27	Carte circuit imprimé	8 750 501 704	■																	
28	Borne de raccordement	8 750 501 712	■																	
29	Borne de raccordement, 3p	7 739 831 566	■																	
30	Plaque du montage pour le raccordement	8 750 501 705	■																	
31	Plaque de recouvrement	7 739 831 677	■																	
32	Pompe set	8 733 501 344	■																	
33	Tube de raccordement	7 739 831 315	■																	
34	Conduit d'évacuation	7 739 831 628	■																	
35	Support	7 739 831 440	■																	
36	Pompe set	8 733 501 342	■																	
37	Support	8 733 501 237	■																	
38	Panneau Set	7 739 831 676	■																	
39	Support	8 750 501 710	■																	
40	Turbine du ventilateur	7 739 831 648	■																	
41	Sonde de température de tuyauterie	7 739 834 388	■																	
42	Sonde de température ambiante	8 733 501 653	■																	

AF-DHS 71-1 P 7 733 700 964

Liste des pièces de rechange

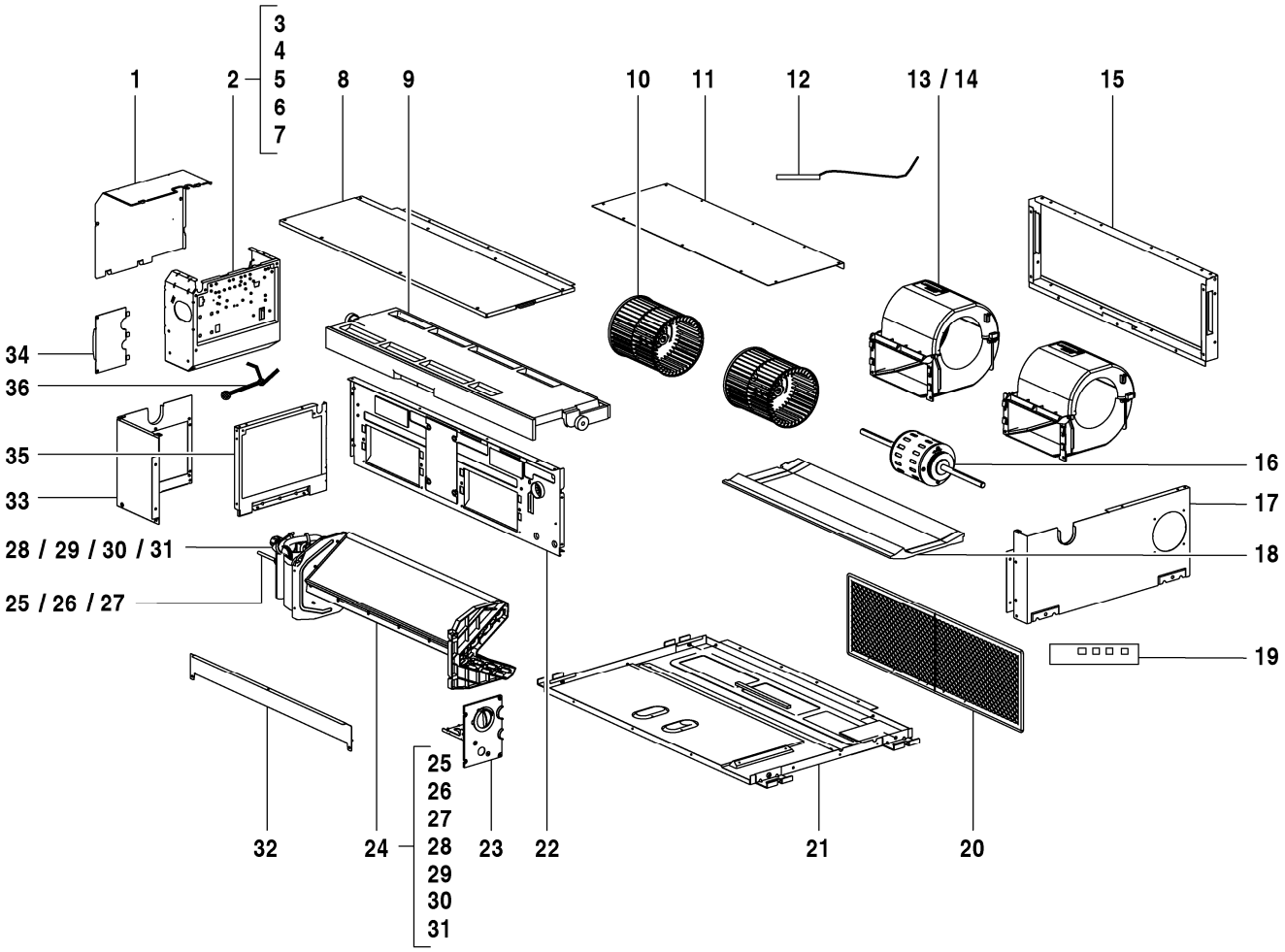

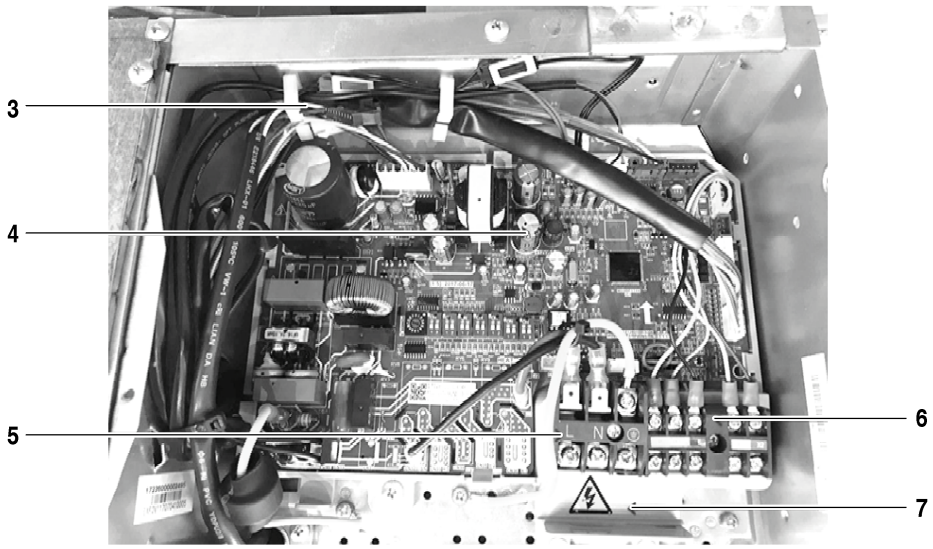

8738894864.aa.RO

AF-DL 22-1 P	7 733 700 937
AF-DL 28-1 P	7 733 700 938
AF-DL 36-1 P	7 733 700 939

Pos	Dénomination	N° d'ordine	DL 22-1 P	DL 28-1 P	DL 36-1 P														Remarques
1	Revêtement	8 733 501 321	■	■	■														
2	Contrôle	8 733 501 380	■	■	■														
3	Carter	7 739 836 397	■	■	■														
4	Circuit imprimé principal AFDL-1	8 750 501 474	■	■	■														
5	Borne de raccordement, 3p	7 739 831 566	■	■	■														
6	Borne de raccordement	8 733 501 716	■	■	■														
7	Plaque du montage pour le raccordement	8 733 501 585	■	■	■														
8	Revêtement haut Set	7 739 831 572	■	■	■														
9	CUVETTE D'EAU DE DRAINAGE	7 739 831 573	■	■	■														
10	Turbine du ventilateur	8 733 501 252	■	■	■														
11	Revêtement arrière Set	7 739 831 575	■	■	■														
12	Sonde de température de tuyauterie	7 739 831 461	■	■	■														
13	Carter	7 739 836 431	■	■	■														
14	Carter	7 739 836 432	■	■	■														
15	Cadre-support	7 739 831 578	■	■	■														
16	Revêtement gauche Set	7 739 831 579	■	■	■														
17	Moteur	8 733 501 245	■	■	■														
18	Mousse set	7 739 836 434	■	■	■														
19	Écran	7 739 834 665	■	■	■														
20	Filtre à air	8 733 501 210	■	■	■														
21	Socle Set	8 733 501 258	■	■	■														
22	Rail	8 733 501 218	■	■	■														
23	Pompe set	8 733 501 343	■	■	■														
24	Vaporiseur set	8 733 501 435	■	■	■														
25	Tuyau d'entrée de l'évaporateur	8 733 501 482	■	■	■														
26	Détendeur	8 733 501 355	■	■	■														
27	Détendeur	7 739 831 491	■	■	■														
28	Tube de sortie de l'évaporateur	8 733 501 498	■	■	■														
29	Sonde de température de tuyauterie	7 739 831 451	■	■	■														
30	Sonde de température de tuyauterie	8 733 501 622	■	■	■														
31	Bobine d'excitation	8 733 501 505	■	■	■														
32	Traverse	7 739 831 590	■	■	■														
33	Revêtement droite Set	7 739 831 591	■	■	■														
34	plaque de jonction	7 739 836 416	■	■	■														
35	Plaque de recouvrement	7 739 831 593	■	■	■														
36	Câble	8 733 501 272	■	■	■														
	Adaptateur Set CCB (400mm)	8 750 501 441	■	■	■														
	Câble de connexion AF-IDU	8 750 501 446	■	■	■														

AF-DL 22-1 P 7 733 700 937
AF-DL 28-1 P 7 733 700 938
AF-DL 36-1 P 7 733 700 939

Liste des pièces de rechange

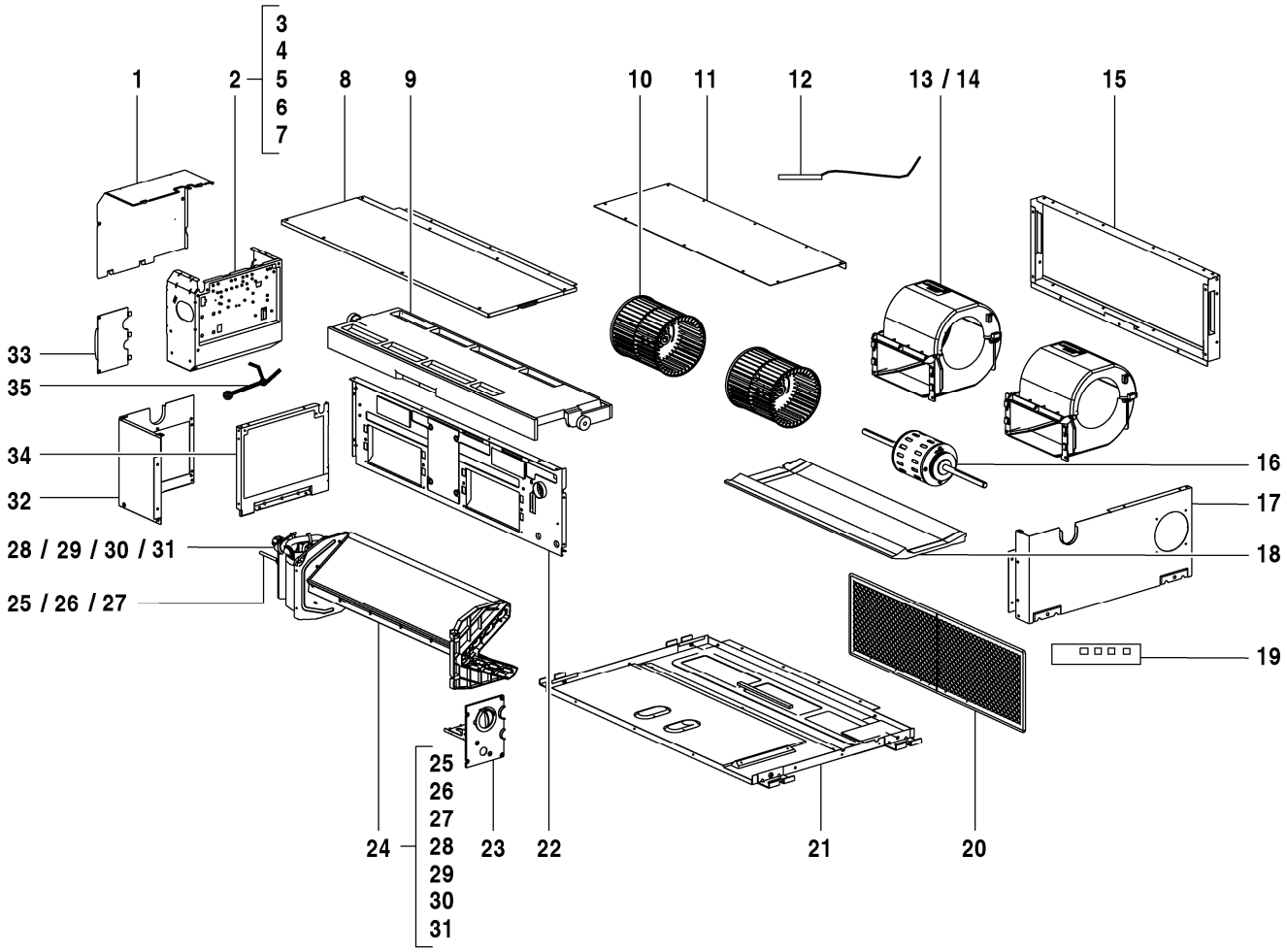

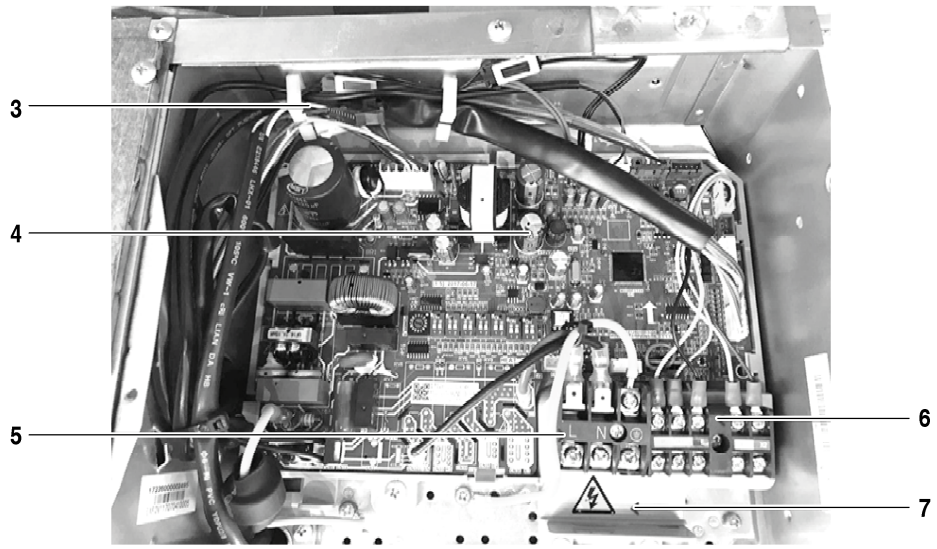

8738894865.aa.RO

AF-DL 45-1 P	7 733 700 940
AF-DL 56-1 P	7 733 700 941

Pos	Dénomination	N° d'ordine	DL 45-1 P	DL 56-1 P															Remarques
1	Revêtement	8 733 501 321	■	■															
2	Contrôle	8 733 501 380	■	■															
3	Carter	7 739 836 397	■	■															
4	Circuit imprimé principal AFDL-1	8 750 501 474	■	■															
5	Borne de raccordement, 3p	7 739 831 566	■	■															
6	Borne de raccordement	8 733 501 716	■	■															
7	Plaque du montage pour le raccordement	8 733 501 585	■	■															
8	Revêtement haut Set	7 739 831 626	■	■															
9	CUVETTE D'EAU DE DRAINAGE	7 739 831 625	■	■															
10	Turbine du ventilateur	8 733 501 254	■	■															
11	Plaque de recouvrement	7 739 831 619	■	■															
12	Sonde de température de tuyauterie	7 739 831 461	■	■															
13	Carter haut	7 739 831 614	■	■															
14	Carter bas	7 739 831 613	■	■															
15	Cadre-support	7 739 831 618	■	■															
16	Revêtement gauche Set	7 739 831 579	■	■															
17	Moteur	8 733 501 245	■	■															
18	Mousse set	7 739 834 762	■	■															
19	Écran	7 739 834 665	■	■															
20	Filtre à air	8 733 501 208	■	■															
21	Socle Set	8 733 501 257	■	■															
22	Rail	8 733 501 219	■	■															
23	Pompe set	8 733 501 343	■	■															
24	Vaporiseur set	8 733 501 436	■																
24	Vaporiseur set	8 733 501 437		■															
25	Tuyau d'entrée de l'évaporateur	7 739 836 412		■															
25	Tuyau d'entrée de l'évaporateur	7 739 836 465	■																
26	Filtre	8 733 501 514		■															
26	Filtre	8 733 501 515	■																
27	Détendeur	7 739 831 491	■	■															
28	Tube de sortie de l'évaporateur	7 739 836 413		■															
28	Tube de sortie de l'évaporateur	7 739 836 466	■																
29	Sonde de température de tuyauterie	7 739 831 451	■	■															
30	Sonde de température de tuyauterie	8 733 501 622	■	■															
31	Bobine d'excitation	8 733 501 505	■	■															
32	Revêtement droite Set	7 739 831 591	■	■															
33	plaque de jonction	7 739 836 416	■	■															
34	Plaque de recouvrement	7 739 831 593	■	■															
35	Câble	8 733 501 272	■	■															
	Adaptateur Set CCB (400mm)	8 750 501 441	■	■															
	Câble de connexion AF-IDU	8 750 501 446	■	■															

AF-DL 45-1 P 7 733 700 940

AF-DL 56-1 P 7 733 700 941

Liste des pièces de rechange

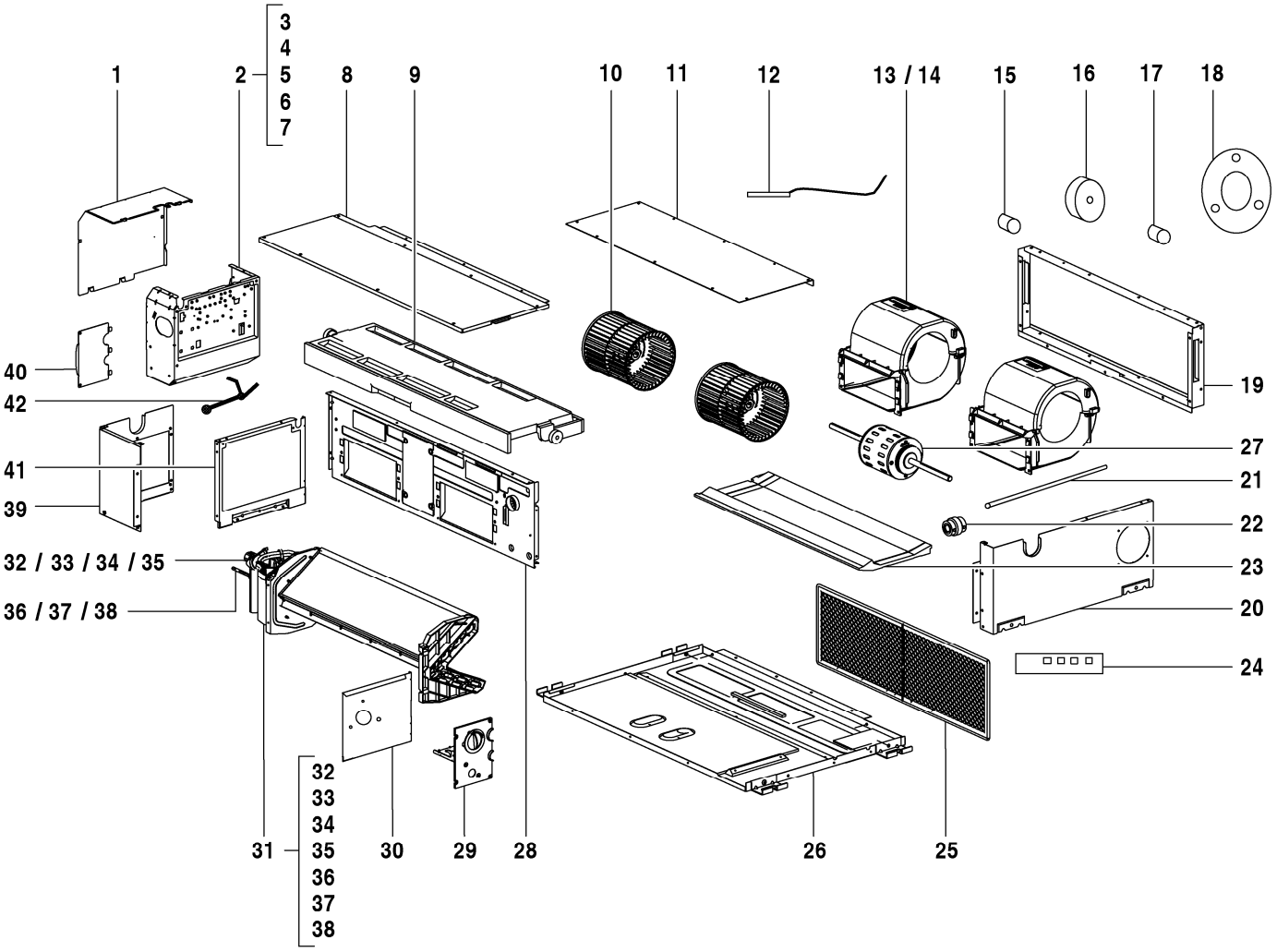

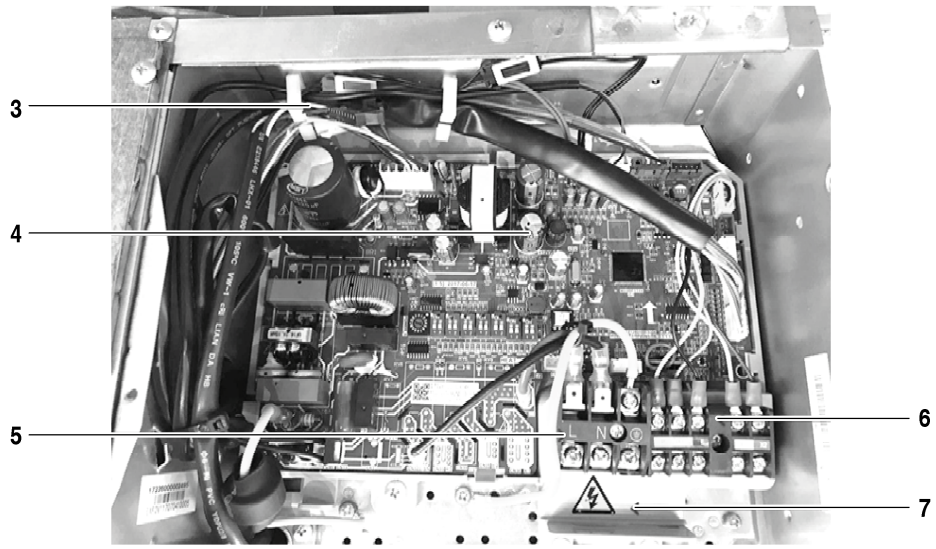

8738894866.aa.RO

Pos	Dénomination	N° d'ordine	DL 71-1 P																	Remarques
1	Revêtement	8 733 501 321	■																	
2	Contrôle	8 733 501 380	■																	
3	Carter	7 739 836 397	■																	
4	Circuit imprimé principal AFDL-1	8 750 501 474	■																	
5	Borne de raccordement, 3p	7 739 831 566	■																	
6	Borne de raccordement	8 733 501 716	■																	
7	Plaque du montage pour le raccordement	8 733 501 585	■																	
8	Revêtement haut Set	7 739 831 644	■																	
9	CUVETTE D'EAU DE DRAINAGE	7 739 831 643	■																	
10	Turbine du ventilateur	8 733 501 254	■																	
11	Plaque de recouvrement	7 739 831 635	■																	
12	Sonde de température de tuyauterie	7 739 831 461	■																	
13	Carter haut	7 739 831 614	■																	
14	Carter bas	7 739 831 613	■																	
15	Palier-coussinet	7 739 831 455	■																	
16	Tampon en caoutchouc	8 733 501 660	■																	
17	Carter	8 733 501 231	■																	
18	Panneau	8 733 501 604	■																	
19	Cadre-support	7 739 836 403	■																	
20	Revêtement gauche Set	7 739 831 579	■																	
21	Arbre	8 733 501 664	■																	
22	Arbre	8 733 501 665	■																	
23	Mousse	7 739 836 419	■																	
24	Écran	7 739 834 665	■																	
25	Filtre à air	8 733 501 209	■																	
26	Socle Set	8 733 501 256	■																	
27	Moteur	8 733 501 242	■																	
28	Cadresupport	8 733 501 228	■																	
29	Pompe set	8 733 501 343	■																	
30	Support	8 733 501 696	■																	
31	Vaporiseur set	8 733 501 438	■																	
32	Sonde de température de tuyauterie	7 739 831 451	■																	
33	Sonde de température de tuyauterie	8 733 501 622	■																	
34	Bobine d'excitation	8 733 501 505	■																	
35	Tube de sortie de l'évaporateur	7 739 836 413	■																	
36	Tuyau d'entrée de l'évaporateur	7 739 836 412	■																	
37	Filtre	8 733 501 514	■																	
38	Détendeur	7 739 831 491	■																	
39	Revêtement droite Set	7 739 831 591	■																	
40	plaque de jonction	7 739 836 416	■																	
41	Plaque de recouvrement	7 739 831 593	■																	
42	Câble	8 733 501 272	■																	
	Adaptateur Set CCB (400mm)	8 750 501 441	■																	
	Câble de connexion AF-IDU	8 750 501 446	■																	

AF-DL 71-1 P 7 733 700 942

Liste des pièces de rechange

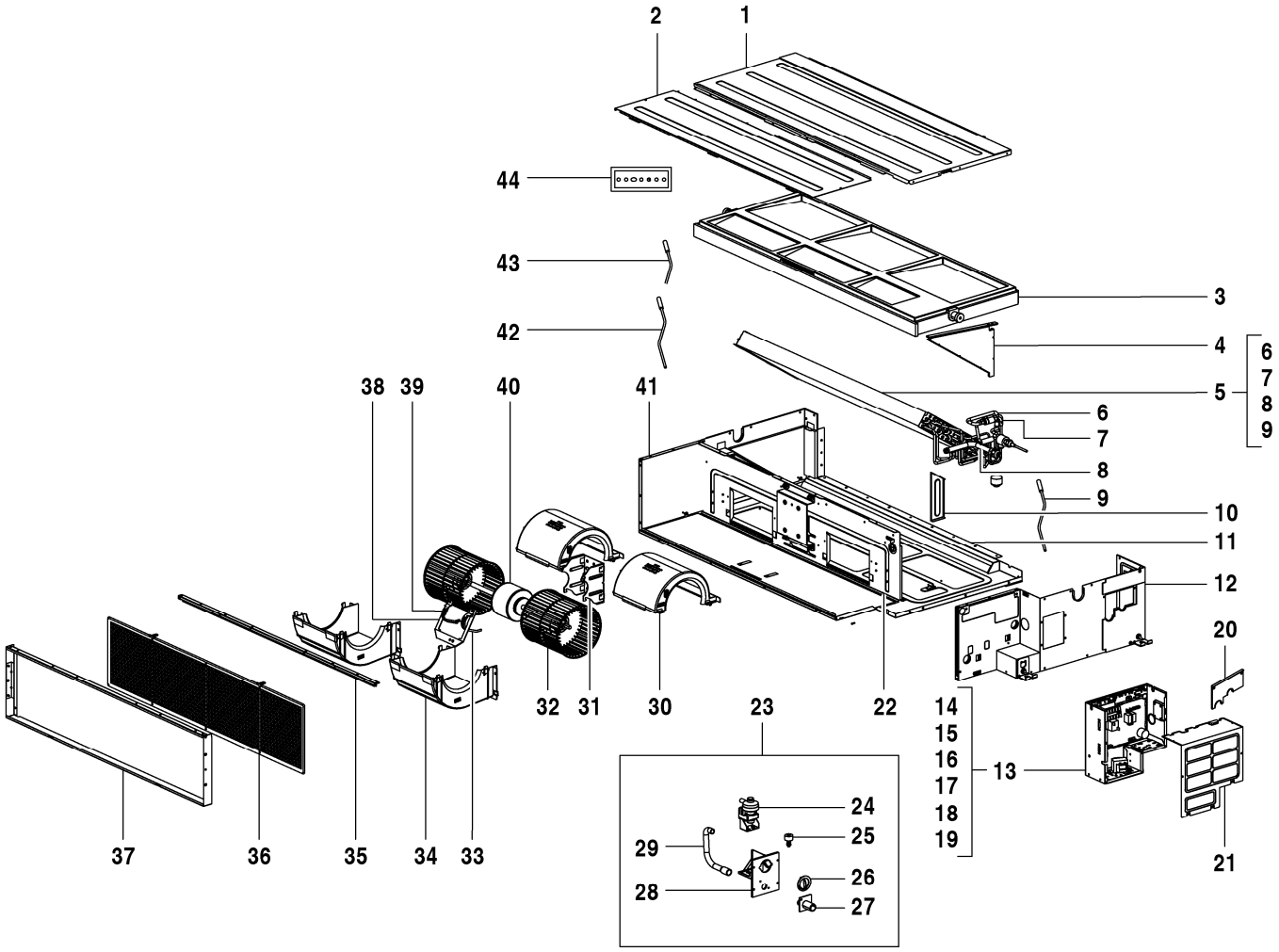

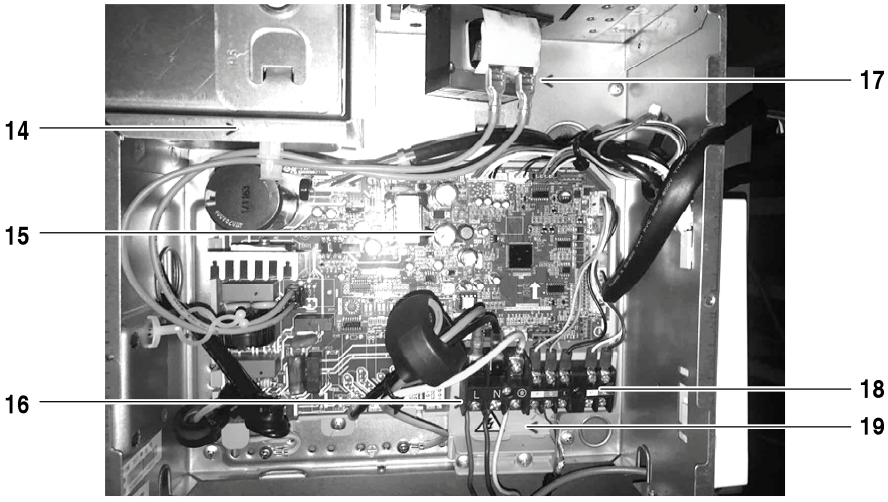

8738894891.aa.RO

AF-DM 80-1 P	7 733 700 943
AF-DM 90-1 P	7 733 700 944
AF-DM 112-1 P	7 733 700 945

Pos	Dénomination	N° d'ordine	DM 80-1 P	DM 90-1 P	DM 112-1 P														Remarques
1	Revêtement haut Set	7 739 831 665	■	■	■														
2	Plaque de recouvrement	7 739 831 664	■	■	■														
3	Bac à condensats	7 739 834 666	■	■	■														
4	Plaque de jonction	7 739 831 678	■	■	■														
5	Vaporiseur set	8 733 501 432		■	■														
5	Vaporiseur set	8 733 501 434	■																
6	Tuyau d'entrée de l'évaporateur	8 733 501 478		■	■														
6	Tuyau d'entrée de l'évaporateur	8 733 501 480	■																
7	Détendeur	8 733 501 352	■																
7	Détendeur	8 733 501 354		■	■														
8	Tube de sortie de l'évaporateur	8 733 501 501	■																
8	Tube de sortie de l'évaporateur	8 733 501 502		■	■														
9	Sonde de température de tuyauterie	7 739 834 388	■	■	■														
10	Support droite	7 739 834 843	■	■	■														
11	Revêtement	7 739 832 228	■	■	■														
12	Panneau latéral	8 733 501 668	■	■	■														
13	Contrôle	8 733 501 381	■	■	■														
14	Carter	8 733 501 375	■	■	■														
15	Circuit imprimé principal	8 733 501 551	■	■	■														
16	Borne de raccordement, 3p	7 739 831 566	■	■	■														
17	Réactance	7 739 834 837	■	■	■														
18	Borne de raccordement	8 733 501 716	■	■	■														
19	Plaque du montage pour le raccordement	8 733 501 585	■	■	■														
20	Panneau Set	7 739 831 676	■	■	■														
21	Revêtement	8 733 501 316	■	■	■														
22	Rail	8 733 501 217	■	■	■														
23	Pompe set	8 733 501 344	■	■	■														
24	Pompe set	8 733 501 342	■	■	■														
25	Interrupteur	8 733 501 715	■	■	■														
26	Support	7 739 831 440	■	■	■														
27	Tube de raccordement	7 739 831 315	■	■	■														
28	Support	8 733 501 237	■	■	■														
29	Conduit d'évacuation	7 739 831 628	■	■	■														
30	Carter	7 739 831 653	■	■	■														
31	Support Motor	7 739 834 810	■	■	■														
32	Turbine du ventilateur	7 739 831 648	■	■	■														
33	Couvercle moteur droit	7 739 831 541	■	■	■														
34	Carter	7 739 831 660	■	■	■														
35	Entretoise	7 739 831 663	■	■	■														
36	Filtre à air	7 739 831 661	■	■	■														
37	Cadre-support	7 739 831 662	■	■	■														
38	Plaque de jonction	7 739 834 630	■	■	■														
39	Couvrir le moteur à gauche	7 739 831 538	■	■	■														
40	Moteur	7 739 834 659	■	■	■														
41	Plaque de recouvrement	7 739 831 650	■	■	■														
42	Sonde de température de tuyauterie	7 739 831 461	■	■	■														
43	Sonde de température de tuyauterie	7 739 834 388	■	■	■														
44	Écran	7 739 834 665	■	■	■														
	Adaptateur Set CCB (400mm)	8 750 501 441	■	■	■														
	Câble de connexion AF-IDU	8 750 501 446	■	■	■														

AF-DM 80-1 P	7 733 700 943
AF-DM 90-1 P	7 733 700 944
AF-DM 112-1 P	7 733 700 945

Liste des pièces de rechange

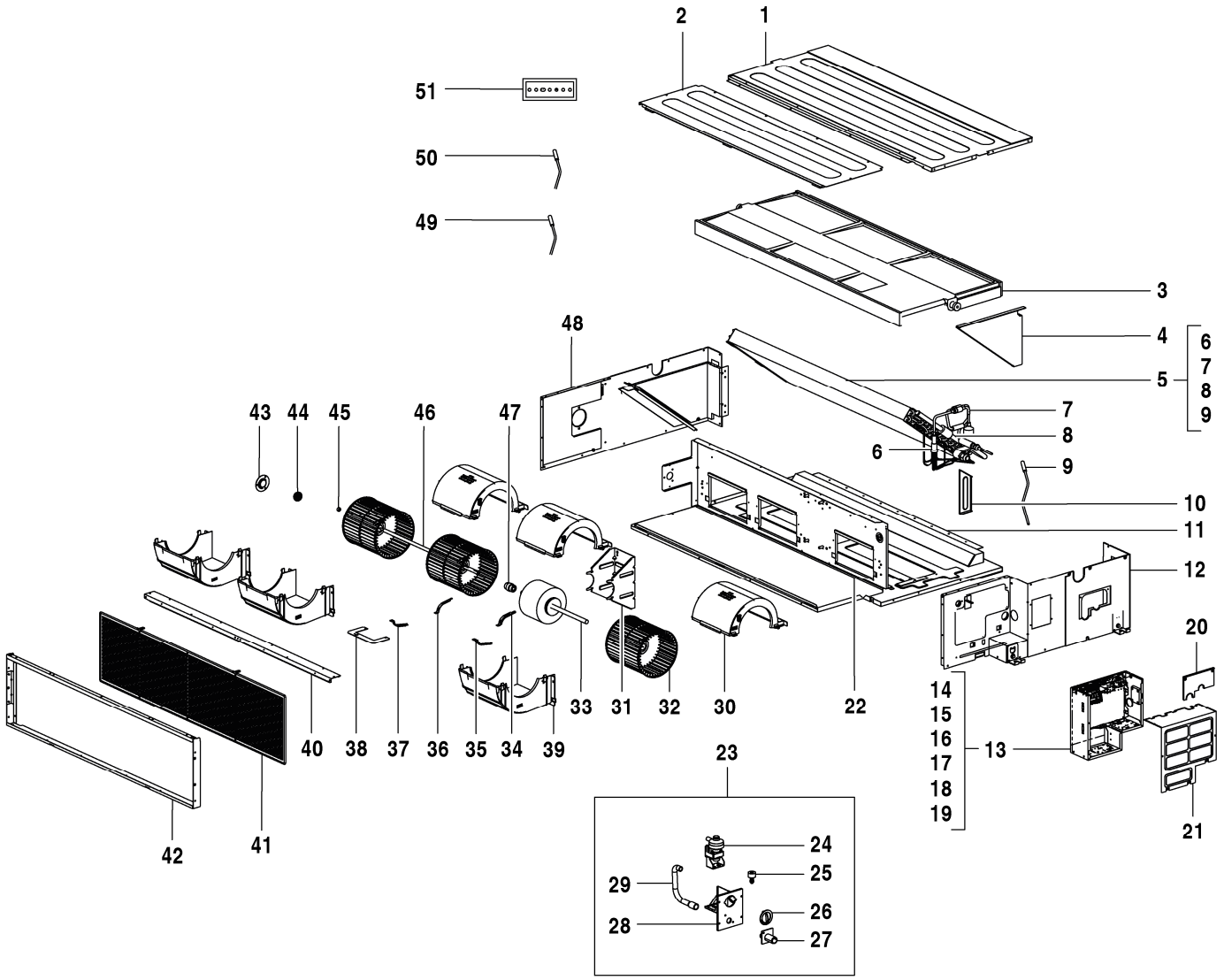

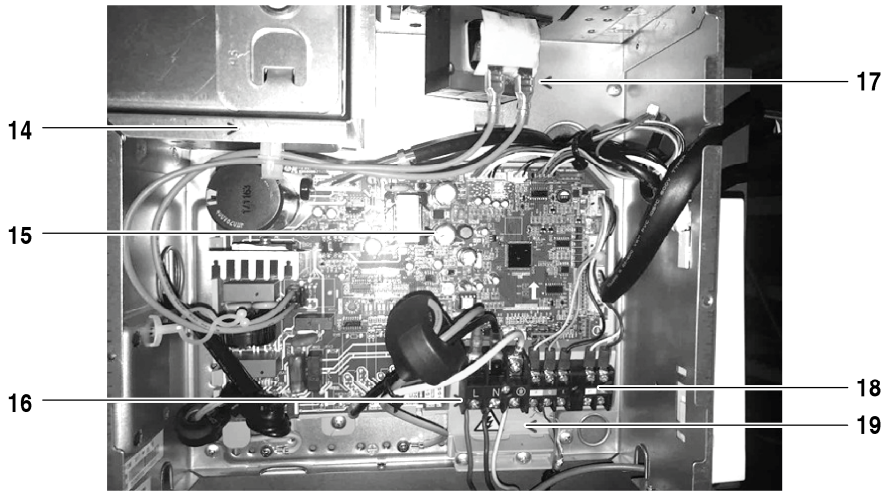

8738894892.aa.RO

AF-DM 140-1 P 7 733 700 946

Pos	Dénomination	N° d'ordine	DM 140-1 P																	Remarques
1	Revêtement	7 739 834 648	■																	
2	Plaque de recouvrement	7 739 831 694	■																	
3	Bac à condensats	7 739 834 621	■																	
4	Plaque de jonction	7 739 831 690	■																	
5	Vaporiseur set	8 733 501 433	■																	
6	Tuyau d'entrée de l'évaporateur	8 733 501 479	■																	
7	Détendeur	8 733 501 353	■																	
8	Tube de sortie de l'évaporateur	8 733 501 500	■																	
9	Sonde de température de tuyauterie	7 739 834 388	■																	
10	Manchette d'étanchéité droite	7 739 831 692	■																	
11	Râtelier	7 739 831 689	■																	
12	Panneau latéral	8 733 501 673	■																	
13	Contrôle	8 733 501 381	■																	
14	Carter	8 733 501 375	■																	
15	Circuit imprimé principal	8 733 501 551	■																	
16	Borne de raccordement, 3p	7 739 831 566	■																	
17	Réactance	7 739 834 837	■																	
18	Borne de raccordement	8 733 501 716	■																	
19	Plaque du montage pour le raccordement	8 733 501 585	■																	
20	Panneau Set	7 739 831 676	■																	
21	Revêtement	8 733 501 316	■																	
22	Cadresupport	8 733 501 227	■																	
23	Pompe set	8 733 501 344	■																	
24	Pompe set	8 733 501 342	■																	
25	Interrupteur	8 733 501 715	■																	
26	Support	7 739 831 440	■																	
27	Tube de raccordement	7 739 831 315	■																	
28	Support	8 733 501 237	■																	
29	Conduit d'évacuation	7 739 831 628	■																	
30	Carter	7 739 831 653	■																	
31	Support Motor	7 739 834 811	■																	
32	Turbine du ventilateur	7 739 831 648	■																	
33	Moteur	7 739 834 660	■																	
34	Couvercle moteur droit	7 739 831 657	■																	
35	Couvercle moteur droit	7 739 831 655	■																	
36	Couvrir le moteur à gauche	7 739 831 656	■																	
37	Couvrir le moteur à gauche	7 739 831 654	■																	
38	Plaque de jonction	7 739 834 631	■																	
39	Carter	7 739 831 660	■																	
40	Entretoise	7 739 831 695	■																	
41	Filtre à air	7 739 831 696	■																	
42	Cadre-support	7 739 831 697	■																	
43	Tôle de protection	7 739 834 625	■																	
44	Bloc de palier	7 739 831 638	■																	
45	Palier-coussinet	7 739 831 455	■																	
46	Pièce de raccordement	7 739 832 230	■																	
47	Pièce de raccordement	7 739 831 632	■																	
48	Plaque de recouvrement	7 739 831 687	■																	
49	Sonde de température de tuyauterie	7 739 831 461	■																	
50	Sonde de température de tuyauterie	7 739 834 388	■																	
51	Écran	7 739 834 665	■																	
	Adaptateur Set CCB (400mm)	8 750 501 441	■																	

AF-DM 140-1 P 7 733 700 946

Liste des pièces de rechange

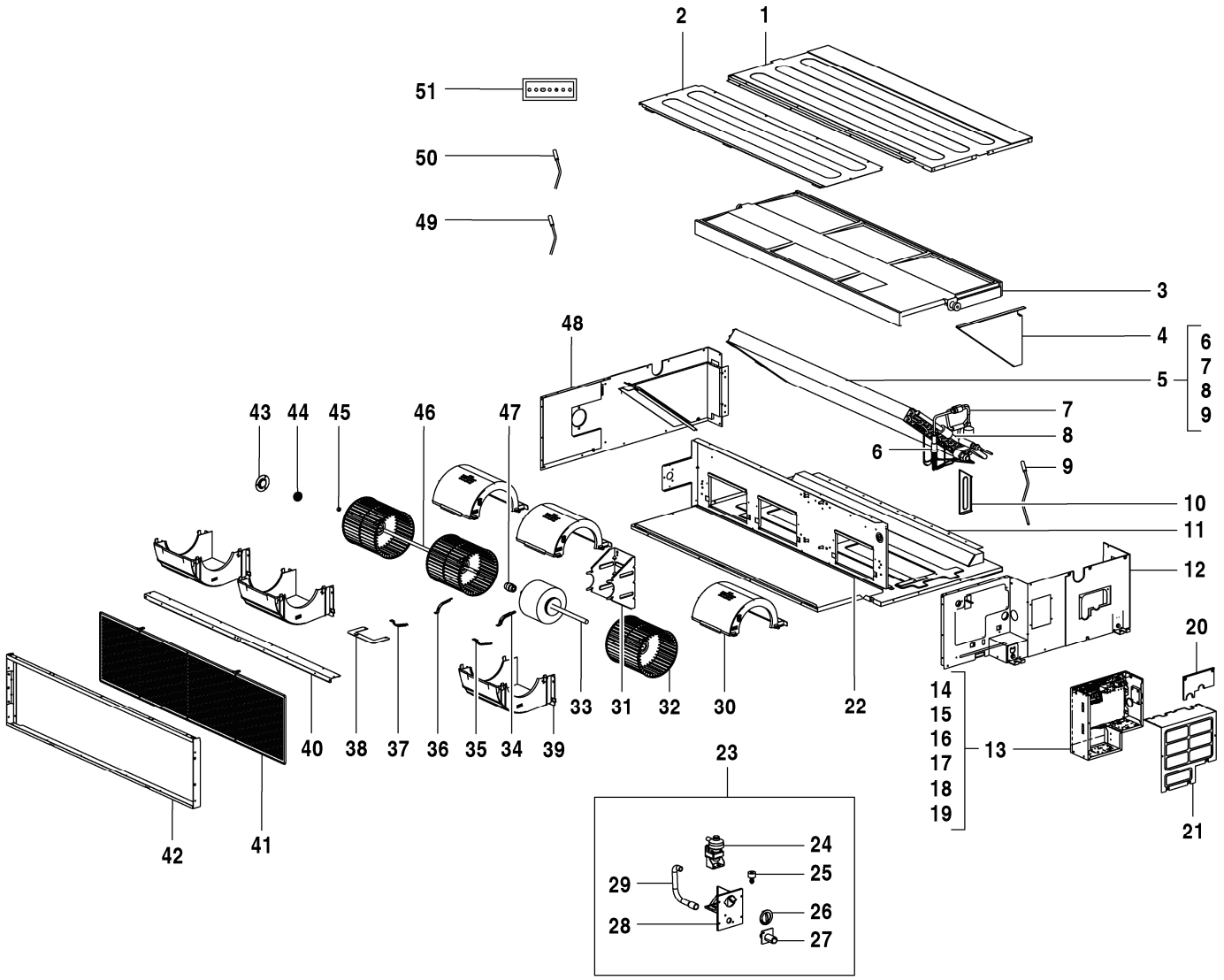

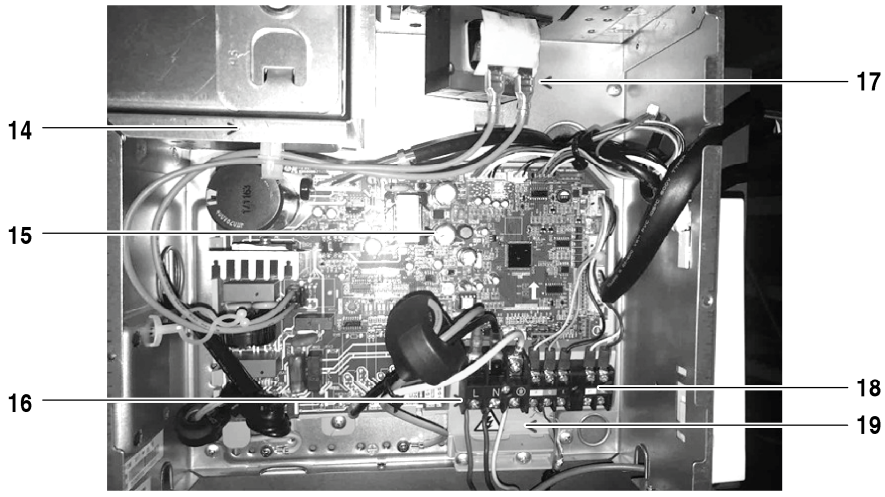

8738894892.aa.RO

AF-DM 140-1 P 7 733 700 946

Pos	Dénomination	N° d'ordine	DM 140-1 P																	Remarques
	Câble de connexion AF-IDU	8 750 501 446	■																	

AF-DM 140-1 P 7 733 700 946

Liste des pièces de rechange

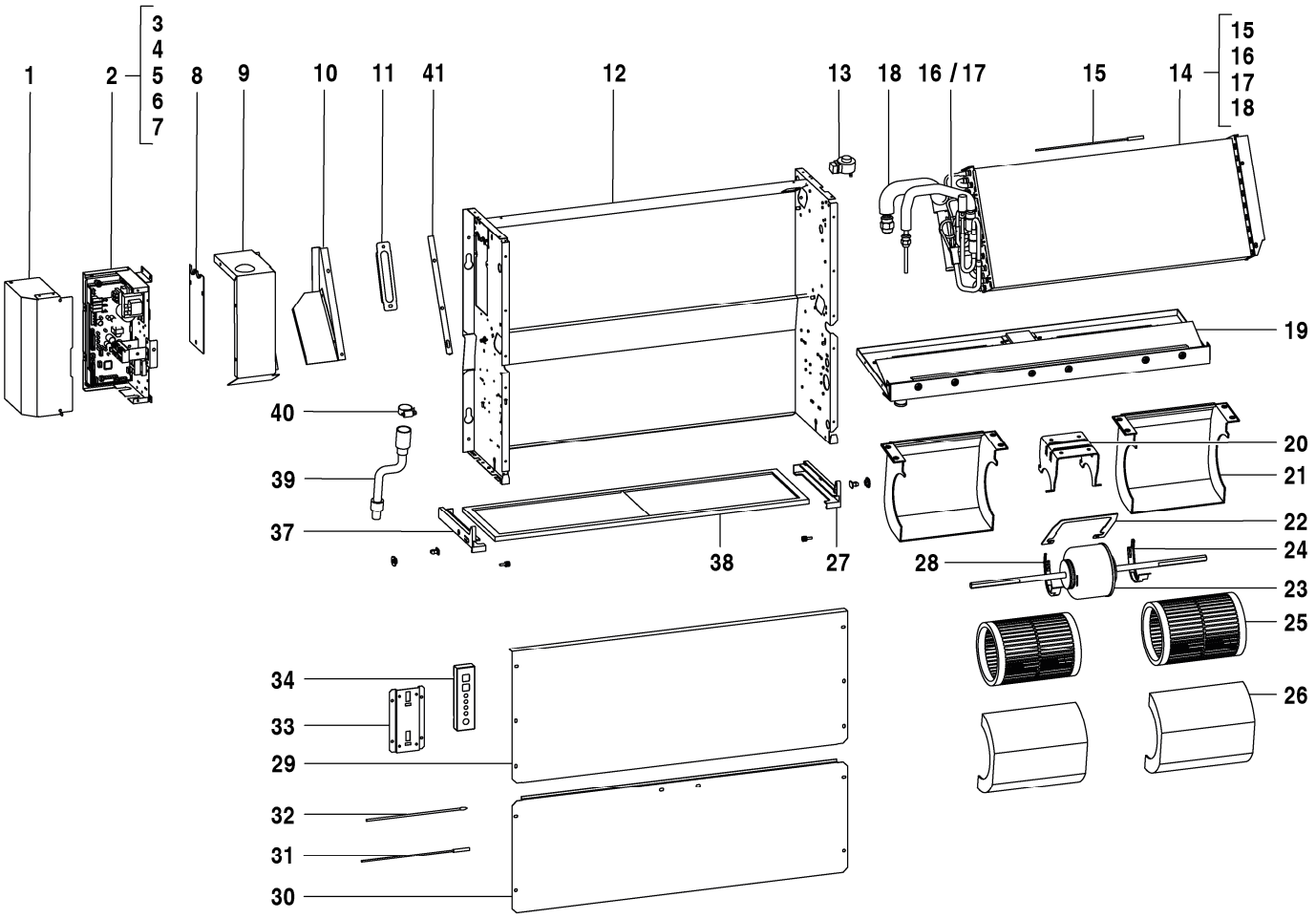

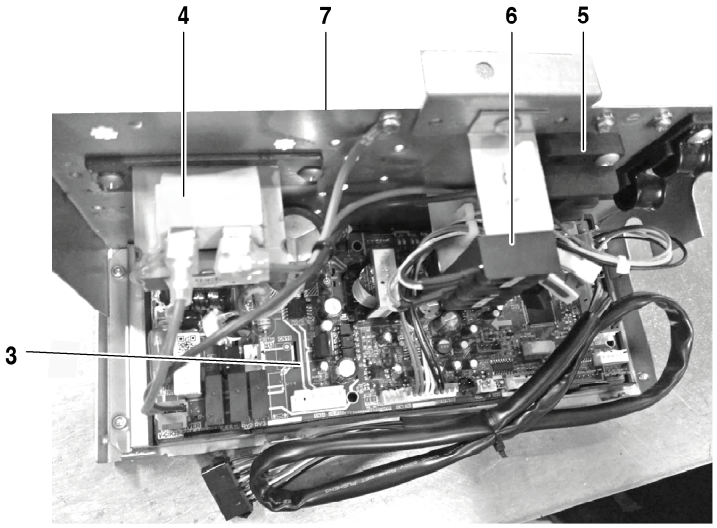

8738894852.aa.RO

AF-F 22-1	7 733 700 984
AF-F 28-1	7 733 700 985

Pos	Dénomination	N° d'ordine	F 22-1	F 28-1															Remarques
1	Revêtement	8 733 501 322	■	■															
2	Contrôle	8 733 501 386	■	■															
3	Circuit imprimé principal	8 733 501 542	■	■															
4	Réacteur	8 733 501 650	■	■															
5	Borne de raccordement	7 739 834 883	■	■															
6	Borne de raccordement	8 733 501 716	■	■															
7	Carter	8 733 501 376	■	■															
8	Plaque de recouvrement	7 739 834 841	■	■															
9	Panneau latéral	7 739 834 712	■	■															
10	Plaque de jonction	7 739 834 852	■	■															
11	Support	8 733 501 697	■	■															
12	Socle Set	7 739 834 616	■	■															
13	Électrovanne	7 739 831 358	■	■															
14	Vaporiseur set	7 739 834 728	■	■															
15	Sonde de température de tuyauterie	7 739 834 834	■	■															
16	Tuyau d'entrée de l'évaporateur	7 739 834 729	■	■															
17	Détendeur	7 739 831 491	■	■															
18	Tube de sortie de l'évaporateur	7 739 834 817	■	■															
19	Cadre-support	7 739 834 797	■	■															
20	Moteur Support	7 739 834 803	■	■															
21	Carter	7 739 834 874	■	■															
22	Plaque de jonction	7 739 834 812	■	■															
23	Moteur DC	7 739 834 661	■	■															
24	Couvercle moteur droit	7 739 831 541	■	■															
25	Turbine du ventilateur	7 739 834 610	■	■															
26	Carter	7 739 834 875	■	■															
27	Support	7 739 834 756	■	■															
28	Couvrir le moteur à gauche	7 739 831 538	■	■															
29	Revêtement	7 739 834 650	■	■															
30	Revêtement	7 739 834 649	■	■															
31	Sonde de température de tuyauterie	8 733 501 622	■	■															
32	Sonde de température ambiante	8 733 501 653	■	■															
33	Support	8 733 501 698	■	■															
34	Écran	7 739 834 665	■	■															
37	Support	7 739 834 757	■	■															
38	Filtre à air	7 739 834 750	■	■															
39	Conduit d'évacuation	7 739 834 876	■	■															
40	Ressort de maintien	8 733 501 341	■	■															
41	Plaque de jonction	7 739 834 613	■	■															
	Adaptateur Set CCB (400mm)	8 750 501 441	■	■															
	Câble de connexion AF-IDU	8 750 501 446	■	■															

AF-F 22-1 7 733 700 984

AF-F 28-1 7 733 700 985

Liste des pièces de rechange

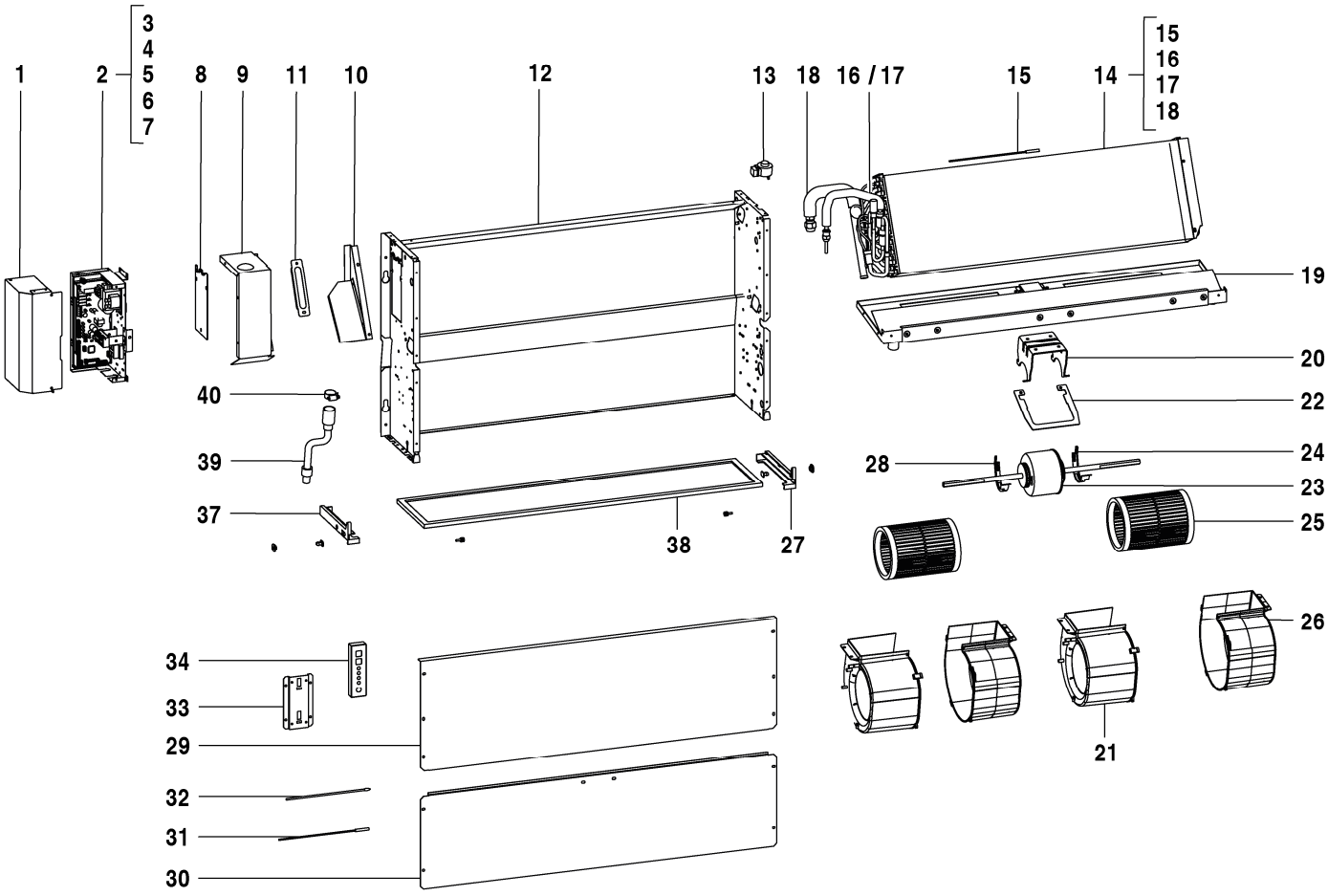

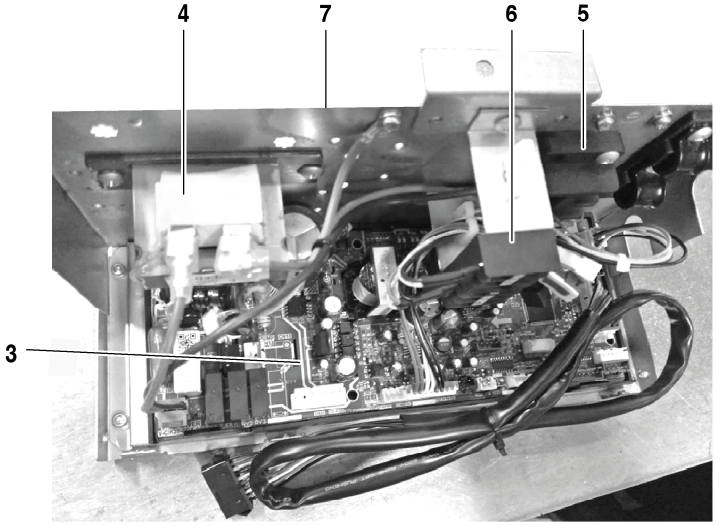

8738894853.aa.RO

AF-F 36-1	7 733 700 986
AF-F 45-1	7 733 700 987

Pos	Dénomination	N° d'ordine	F 36-1	F 45-1															Remarques
1	Revêtement	8 733 501 322	■	■															
2	Contrôle	8 733 501 386	■	■															
3	Circuit imprimé principal	8 733 501 542	■	■															
4	Réacteur	8 733 501 650	■	■															
5	Borne de raccordement	7 739 834 883	■	■															
6	Borne de raccordement	8 733 501 716	■	■															
7	Carter	8 733 501 376	■	■															
8	Plaque de recouvrement	7 739 834 841	■	■															
9	Panneau latéral	7 739 834 712	■	■															
10	Plaque de jonction	7 739 834 852	■	■															
11	Support	8 733 501 697	■	■															
12	Socle Set	7 739 834 617	■	■															
13	Électrovanne	7 739 831 358	■	■															
14	Vaporiseur set	7 739 834 727	■	■															
15	Sonde de température de tuyauterie	7 739 834 834	■	■															
16	Tuyau d'entrée de l'évaporateur	7 739 834 714	■	■															
17	Détendeur	7 739 831 491	■	■															
18	Tube de sortie de l'évaporateur	7 739 834 818	■	■															
19	Cadre-support	7 739 834 795	■	■															
20	Moteur Support	7 739 834 803	■	■															
21	Carter	7 739 834 873	■	■															
22	Plaque de jonction	7 739 834 812	■	■															
23	Moteur DC	7 739 834 661	■	■															
24	Couvercle moteur droit	7 739 831 541	■	■															
25	Turbine du ventilateur	7 739 834 609	■	■															
26	Carter	7 739 834 784	■	■															
27	Support	7 739 834 756	■	■															
28	Couvrir le moteur à gauche	7 739 831 538	■	■															
29	Revêtement	7 739 834 652	■	■															
30	Revêtement	7 739 834 651	■	■															
31	Sonde de température de tuyauterie	8 733 501 622	■	■															
32	Sonde de température ambiante	8 733 501 653	■	■															
33	Support	8 733 501 698	■	■															
34	Écran	7 739 834 665	■	■															
37	Support	7 739 834 757	■	■															
38	Filtre à air	7 739 834 751	■	■															
39	Conduit d'évacuation	7 739 834 876	■	■															
40	Ressort de maintien	8 733 501 341	■	■															
	Adaptateur Set CCB (400mm)	8 750 501 441	■	■															
	Câble de connexion AF-IDU	8 750 501 446	■	■															

AF-F 36-1 7 733 700 986

AF-F 45-1 7 733 700 987

Liste des pièces de rechange

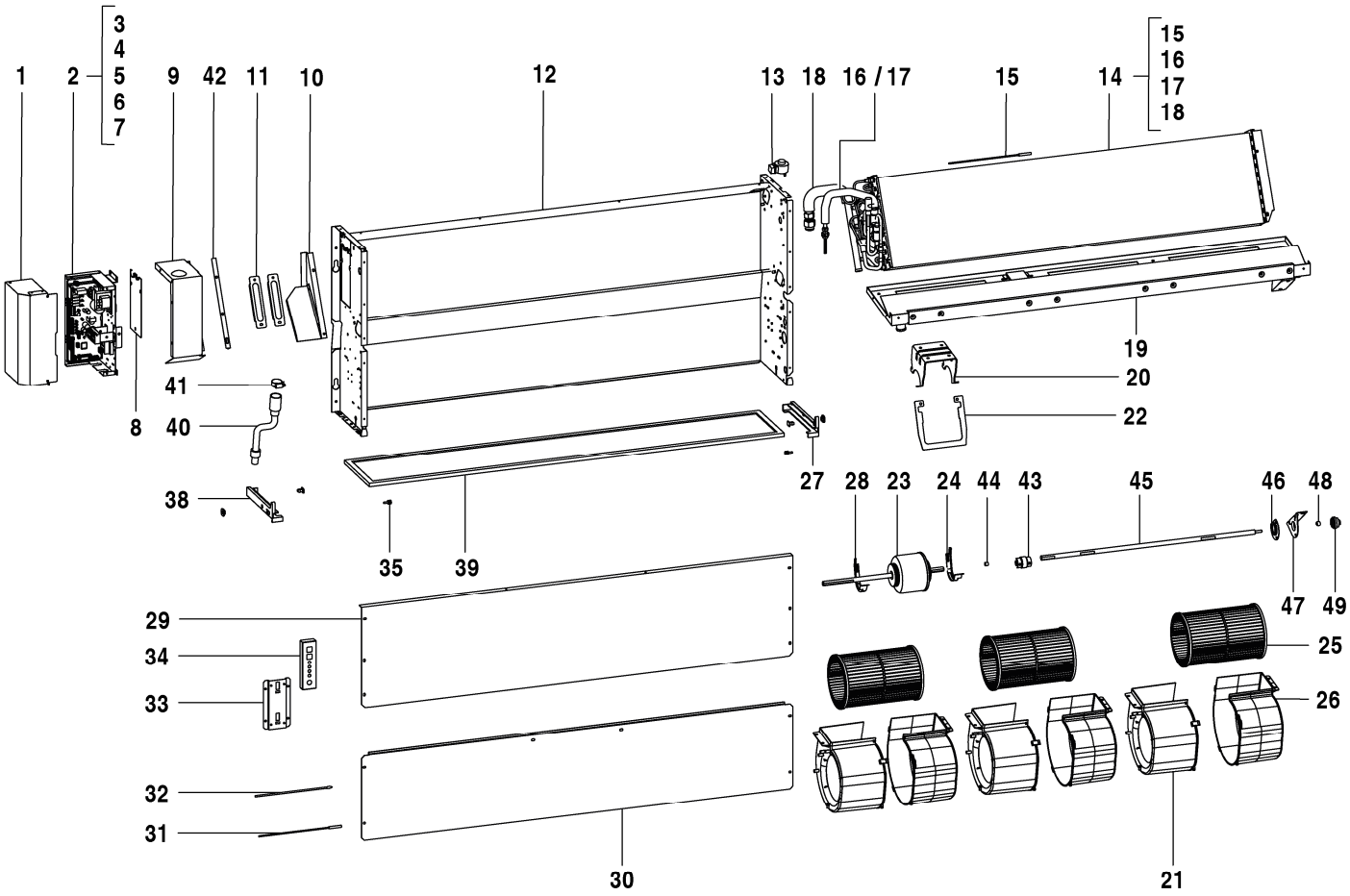

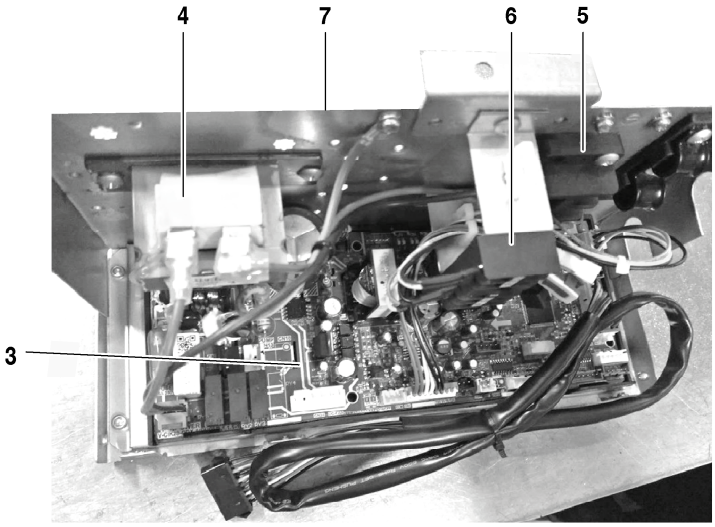

8738894854.aa.RO

AF-F 56-1	7 733 700 988
AF-F 71-1	7 733 700 989

Pos	Dénomination	N° d'ordine	F 56-1	F 71-1															Remarques
1	Revêtement	8 733 501 322	■	■															
2	Contrôle	8 733 501 386	■	■															
3	Circuit imprimé principal	8 733 501 542	■	■															
4	Réacteur	8 733 501 650	■	■															
5	Borne de raccordement	7 739 834 883	■	■															
6	Borne de raccordement	8 733 501 716	■	■															
7	Carter	8 733 501 376	■	■															
8	Plaque de recouvrement	7 739 834 841	■	■															
9	Panneau latéral	7 739 834 712	■	■															
10	Plaque de jonction	7 739 834 852	■	■															
11	Support	8 733 501 697	■	■															
12	Cadre-support	7 739 834 638	■	■															
13	Électrovanne	7 739 831 358	■	■															
14	Vaporiseur set	7 739 834 700	■	■															
15	Sonde de température de tuyauterie	7 739 834 834	■	■															
16	Tuyau d'entrée de l'évaporateur	7 739 834 713	■	■															
17	Détendeur	7 739 831 491	■	■															
18	Tube de sortie de l'évaporateur	7 739 834 819	■	■															
19	Cadre-support	7 739 834 796	■	■															
20	Moteur Support	7 739 834 803	■	■															
21	Carter	7 739 834 873	■	■															
22	Plaque de jonction	7 739 834 812	■	■															
23	Moteur	7 739 834 662	■	■															
24	Couvercle moteur droit	7 739 831 541	■	■															
25	Turbine du ventilateur	7 739 834 609	■	■															
26	Carter	7 739 834 784	■	■															
27	Support	7 739 834 756	■	■															
28	Couvrir le moteur à gauche	7 739 831 538	■	■															
29	Revêtement	7 739 834 654	■	■															
30	Revêtement	7 739 834 653	■	■															
31	Sonde de température de tuyauterie	8 733 501 622	■	■															
32	Sonde de température ambiante	8 733 501 653	■	■															
33	Support	8 733 501 698	■	■															
34	Écran	7 739 834 665	■	■															
38	Support	7 739 834 757	■	■															
39	Filtre à air	7 739 834 752	■	■															
40	Conduit d'évacuation	7 739 834 876	■	■															
41	Ressort de maintien	8 733 501 341	■	■															
42	Plaque de jonction	7 739 834 613	■	■															
43	Pièce de raccordement	7 739 831 632	■	■															
44	Tampon en caoutchouc	8 733 501 659	■	■															
45	Arbre	7 739 834 643	■	■															
46	Tôle de protection	7 739 834 624	■	■															
47	Tôle de protection	7 739 831 883	■	■															
48	Palier-coussinet	7 739 831 455	■	■															
49	Bloc de palier	7 739 831 638	■	■															
	Adaptateur Set CCB (400mm)	8 750 501 441	■	■															
	Câble de connexion AF-IDU	8 750 501 446	■	■															

AF-F 56-1 7 733 700 988

AF-F 71-1 7 733 700 989

Liste des pièces de rechange

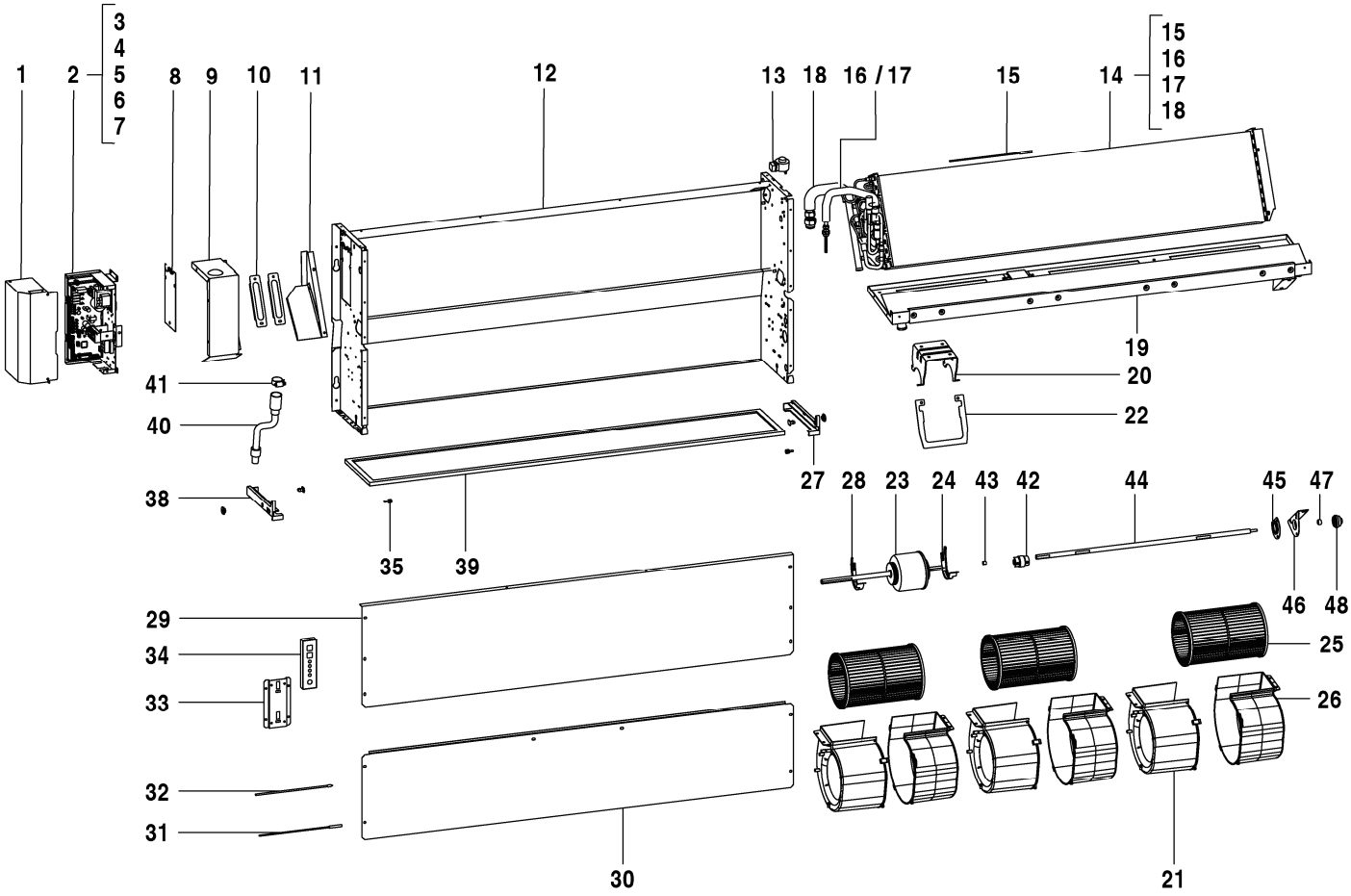

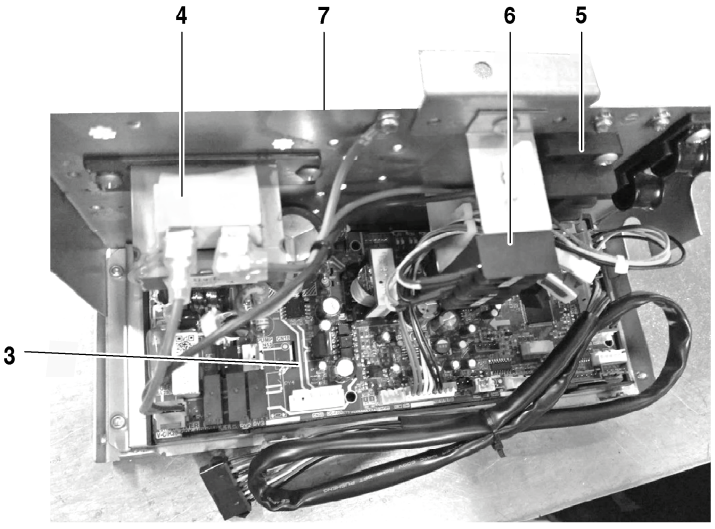

8738894855.aa.RO

AF-F 80-1 7 733 700 990

Pos	Dénomination	N° d'ordine	F 80-1																	Remarques
1	Revêtement	8 733 501 322	■																	
2	Contrôle	8 733 501 386	■																	
3	Circuit imprimé principal	8 733 501 542	■																	
4	Réacteur	8 733 501 650	■																	
5	Borne de raccordement	7 739 834 883	■																	
6	Borne de raccordement	8 733 501 716	■																	
7	Carter	8 733 501 376	■																	
8	Plaque de recouvrement	7 739 834 841	■																	
9	Panneau latéral	7 739 834 712	■																	
10	Plaque de jonction	7 739 834 852	■																	
11	Support	8 733 501 697	■																	
12	Cadre-support	7 739 834 638	■																	
13	Électrovanne	7 739 831 358	■																	
14	Vaporiseur set	8 733 501 414	■																	
15	Sonde de température de tuyauterie	7 739 834 834	■																	
16	Tuyau d'entrée de l'évaporateur	8 733 501 472	■																	
17	Détendeur	7 739 831 491	■																	
18	Tube de sortie de l'évaporateur	8 733 501 497	■																	
19	Cadre-support	7 739 834 796	■																	
20	Moteur Support	7 739 834 803	■																	
21	Carter	7 739 834 873	■																	
22	Plaque de jonction	7 739 834 812	■																	
23	Moteur	7 739 834 662	■																	
24	Couvercle moteur droit	7 739 831 541	■																	
25	Turbine du ventilateur	7 739 834 609	■																	
26	Carter	7 739 834 784	■																	
27	Support	7 739 834 756	■																	
28	Couvrir le moteur à gauche	7 739 831 538	■																	
29	Revêtement	7 739 834 654	■																	
30	Revêtement	7 739 834 653	■																	
31	Sonde de température de tuyauterie	8 733 501 622	■																	
32	Sonde de température ambiante	8 733 501 653	■																	
33	Support	8 733 501 698	■																	
34	Écran	7 739 834 665	■																	
38	Support	7 739 834 757	■																	
39	Filtre à air	7 739 834 752	■																	
40	Conduit d'évacuation	7 739 834 876	■																	
41	Ressort de maintien	8 733 501 341	■																	
42	Pièce de raccordement	7 739 831 632	■																	
43	Tampon en caoutchouc	8 733 501 659	■																	
44	Arbre	7 739 834 643	■																	
45	Tôle de protection	7 739 834 624	■																	
46	Tôle de protection	7 739 831 883	■																	
47	Palier-coussinet	7 739 831 455	■																	
48	Bloc de palier	7 739 831 638	■																	
	Adaptateur Set CCB (400mm)	8 750 501 441	■																	
	Câble de connexion AF-IDU	8 750 501 446	■																	

AF-F 80-1 7 733 700 990

Liste des pièces de rechange

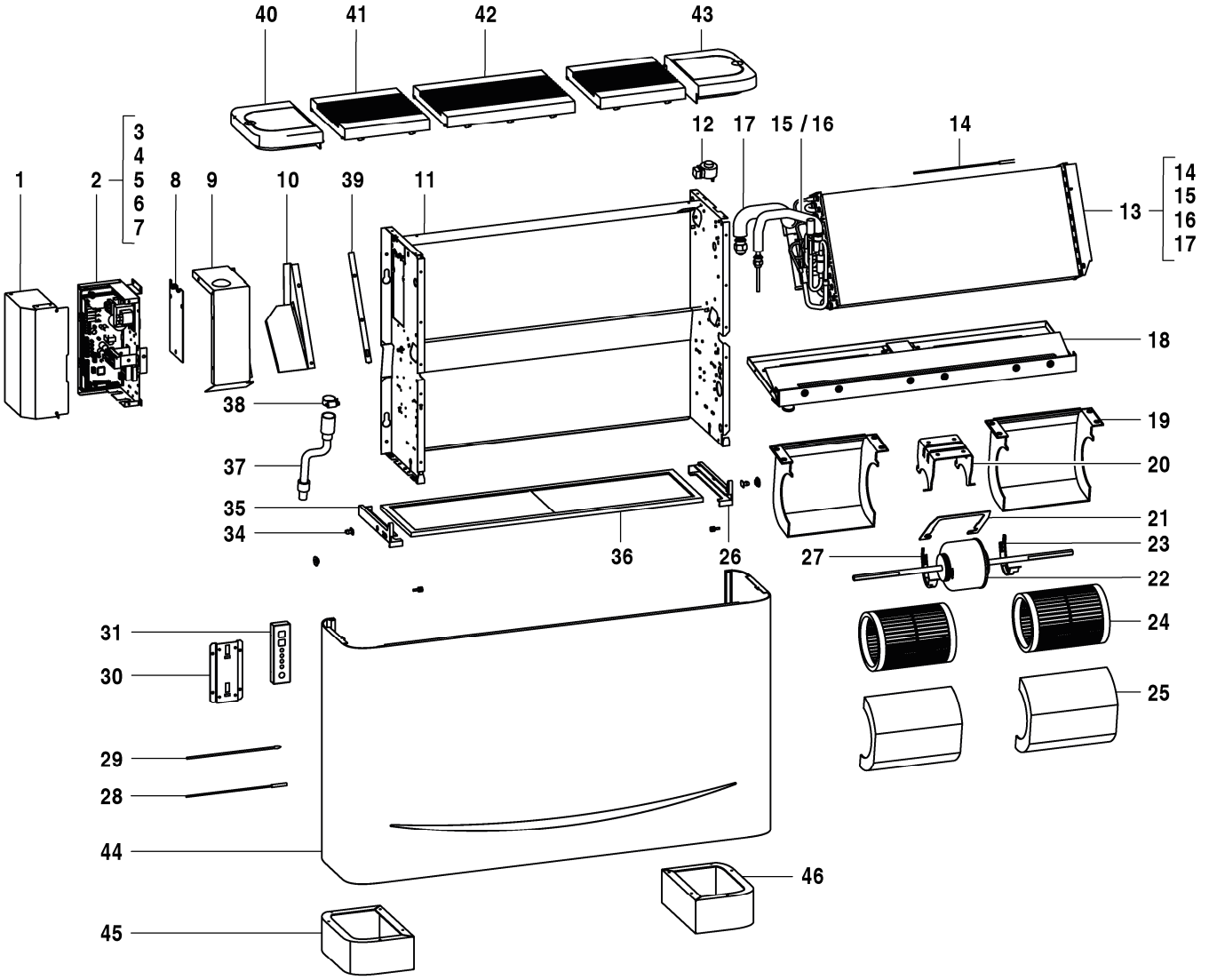

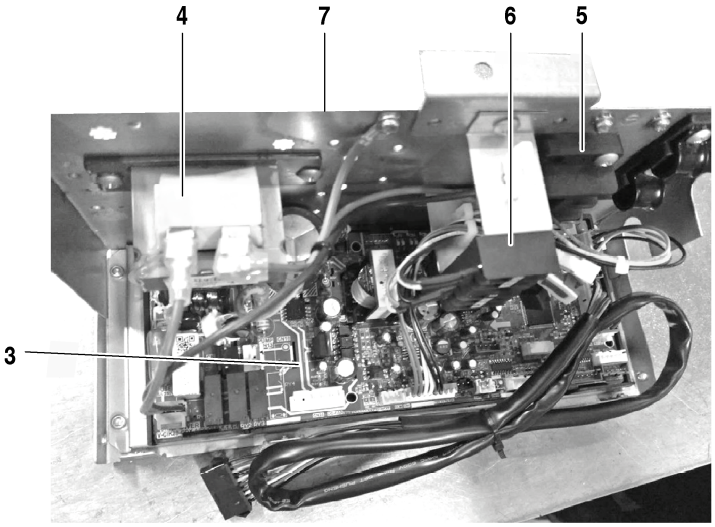

8738894845.aa.RO

AF-FC 22-1	7 733 700 977
AF-FC 28-1	7 733 700 978

Pos	Dénomination	N° d'ordine	FC 22-1	FC 28-1															Remarques
1	Revêtement	8 733 501 322	■	■															
2	Contrôle	8 733 501 387	■	■															
3	Circuit imprimé principal	8 733 501 543	■	■															
4	Réacteur	8 733 501 650	■	■															
5	Borne de raccordement	7 739 834 883	■	■															
6	Borne de raccordement	8 733 501 716	■	■															
7	Carter	8 733 501 376	■	■															
8	Plaque de recouvrement	7 739 834 841	■	■															
9	Panneau latéral	7 739 834 712	■	■															
10	Plaque de jonction	7 739 834 852	■	■															
11	Socle Set	7 739 834 616	■	■															
12	Électrovanne	7 739 831 358	■	■															
13	Vaporiseur set	7 739 834 728	■	■															
14	Sonde de température de tuyauterie	7 739 834 834	■	■															
15	Tuyau d'entrée de l'évaporateur	7 739 834 729	■	■															
16	Détendeur	7 739 831 491	■	■															
17	Tube de sortie de l'évaporateur	7 739 834 817	■	■															
18	Cadre-support	7 739 834 797	■	■															
19	Moteur Support	7 739 834 803	■	■															
20	Carter	7 739 834 874	■	■															
21	Plaque de jonction	7 739 834 812	■	■															
22	Moteur DC	7 739 834 661	■	■															
23	Couvercle moteur droit	7 739 831 541	■	■															
24	Turbine du ventilateur	7 739 834 610	■	■															
25	Carter	7 739 834 875	■	■															
26	Support	7 739 834 756	■	■															
27	Couvrir le moteur à gauche	7 739 831 538	■	■															
28	Sonde de température de tuyauterie	8 733 501 622	■	■															
29	Sonde de température ambiante	8 733 501 653	■	■															
30	Support	8 733 501 698	■	■															
31	Écran	7 739 834 665	■	■															
35	Support	7 739 834 757	■	■															
36	Filtre à air	7 739 834 750	■	■															
37	Conduit d'évacuation	7 739 834 876	■	■															
38	Ressort de maintien	8 733 501 341	■	■															
39	Plaque de jonction	7 739 834 613	■	■															
40	Couvercle droite	7 739 834 918	■	■															
41	Grille de protection	7 739 834 932	■	■															
42	Grille de protection	7 739 834 919	■	■															
43	Couvercle gauche	7 739 834 920	■	■															
44	Carter	7 739 834 929	■	■															
45	Socle gauche	7 739 834 925	■	■															
46	Socle droite	7 739 834 926	■	■															
	Adaptateur Set CCB (400mm)	8 750 501 441	■	■															
	Câble de connexion AF-IDU	8 750 501 446	■	■															

AF-FC 22-1 7 733 700 977

AF-FC 28-1 7 733 700 978

Liste des pièces de rechange

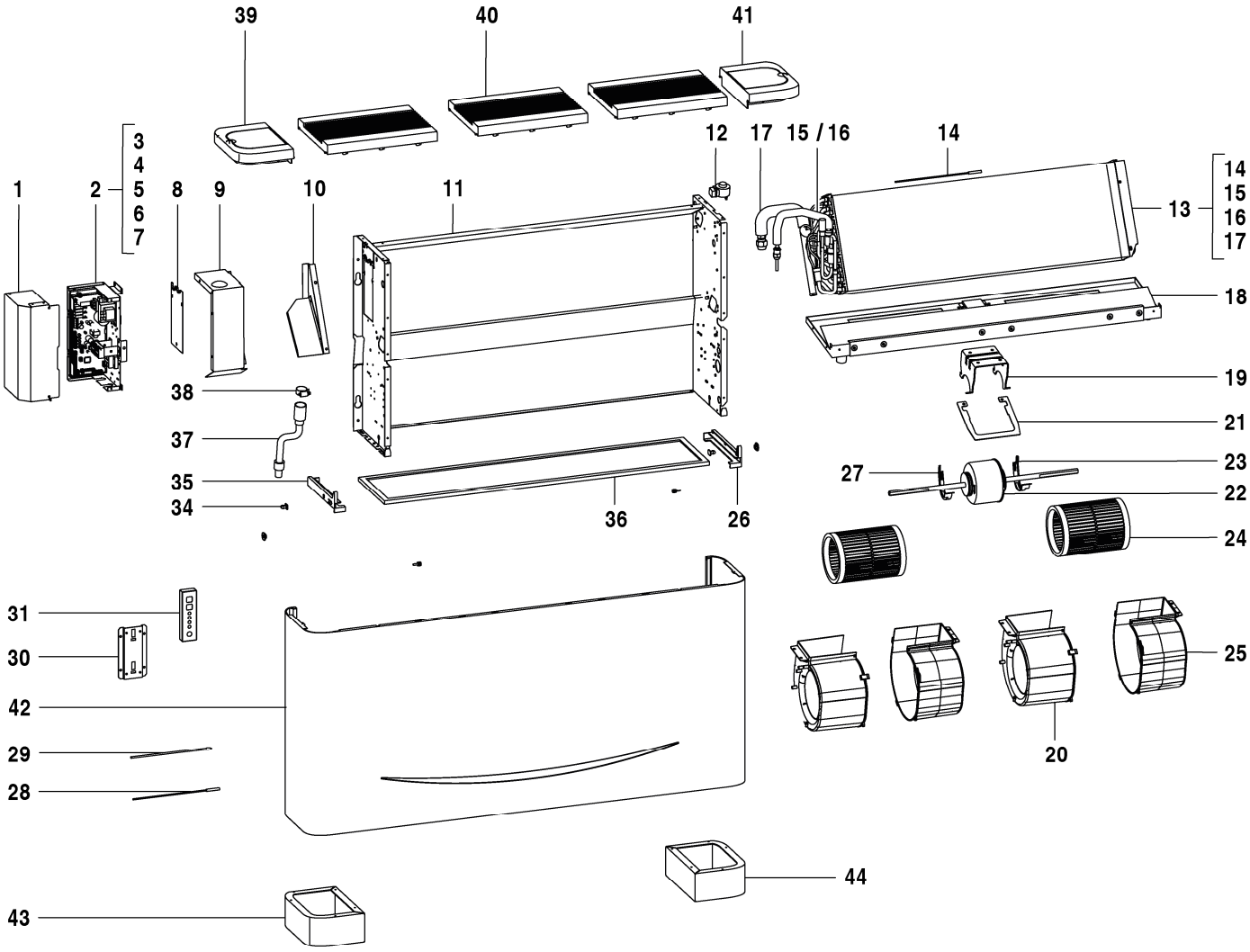

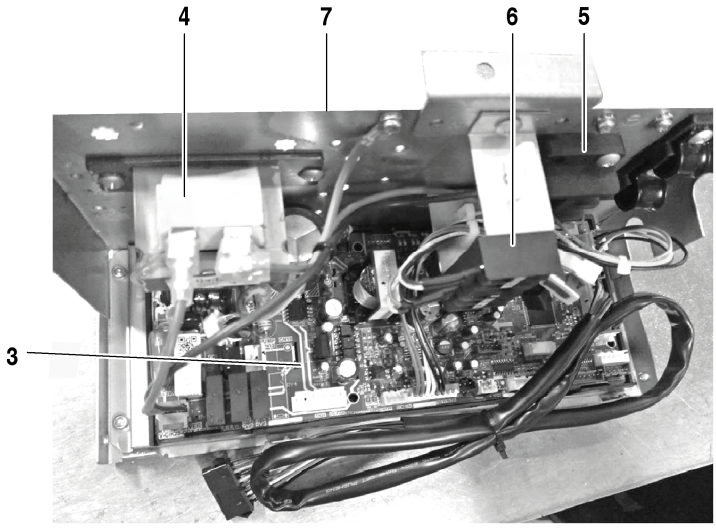

8738894846.aa.RO

AF-FC 36-1	7 733 700 979
AF-FC 45-1	7 733 700 980

Pos	Dénomination	N° d'ordine	FC 36-1	FC 45-1																Remarques
1	Revêtement	8 733 501 322	■	■																
2	Contrôle	8 733 501 387	■	■																
3	Circuit imprimé principal	8 733 501 543	■	■																
4	Réacteur	8 733 501 650	■	■																
5	Borne de raccordement	7 739 834 883	■	■																
6	Borne de raccordement	8 733 501 716	■	■																
7	Carter	8 733 501 376	■	■																
8	Plaque de recouvrement	7 739 834 841	■	■																
9	Panneau latéral	7 739 834 712	■	■																
10	Plaque de jonction	7 739 834 852	■	■																
11	Socle Set	7 739 834 617	■	■																
12	Électrovanne	7 739 831 358	■	■																
13	Vaporiseur set	7 739 834 727	■	■																
14	Sonde de température de tuyauterie	7 739 834 834	■	■																
15	Tuyau d'entrée de l'évaporateur	7 739 834 714	■	■																
16	Détendeur	7 739 831 491	■	■																
17	Tube de sortie de l'évaporateur	7 739 834 818	■	■																
18	Cadre-support	7 739 834 795	■	■																
19	Moteur Support	7 739 834 803	■	■																
20	Carter	7 739 834 873	■	■																
21	Plaque de jonction	7 739 834 812	■	■																
22	Moteur DC	7 739 834 661	■	■																
23	Couvercle moteur droit	7 739 831 541	■	■																
24	Turbine du ventilateur	7 739 834 609	■	■																
25	Carter	7 739 834 784	■	■																
26	Support	7 739 834 756	■	■																
27	Couvrir le moteur à gauche	7 739 831 538	■	■																
28	Sonde de température de tuyauterie	8 733 501 622	■	■																
29	Sonde de température ambiante	8 733 501 653	■	■																
30	Support	8 733 501 698	■	■																
31	Écran	7 739 834 665	■	■																
35	Support	7 739 834 757	■	■																
36	Filtre à air	7 739 834 751	■	■																
37	Conduit d'évacuation	7 739 834 876	■	■																
38	Ressort de maintien	8 733 501 341	■	■																
39	Couvercle droite	7 739 834 918	■	■																
40	Grille de protection	7 739 834 919	■	■																
41	Couvercle gauche	7 739 834 920	■	■																
42	Carter	7 739 834 921	■	■																
43	Socle gauche	7 739 834 925	■	■																
44	Socle droite	7 739 834 926	■	■																
	Adaptateur Set CCB (400mm)	8 750 501 441	■	■																
	Câble de connexion AF-IDU	8 750 501 446	■	■																

AF-FC 36-1	7 733 700 979
AF-FC 45-1	7 733 700 980

Liste des pièces de rechange

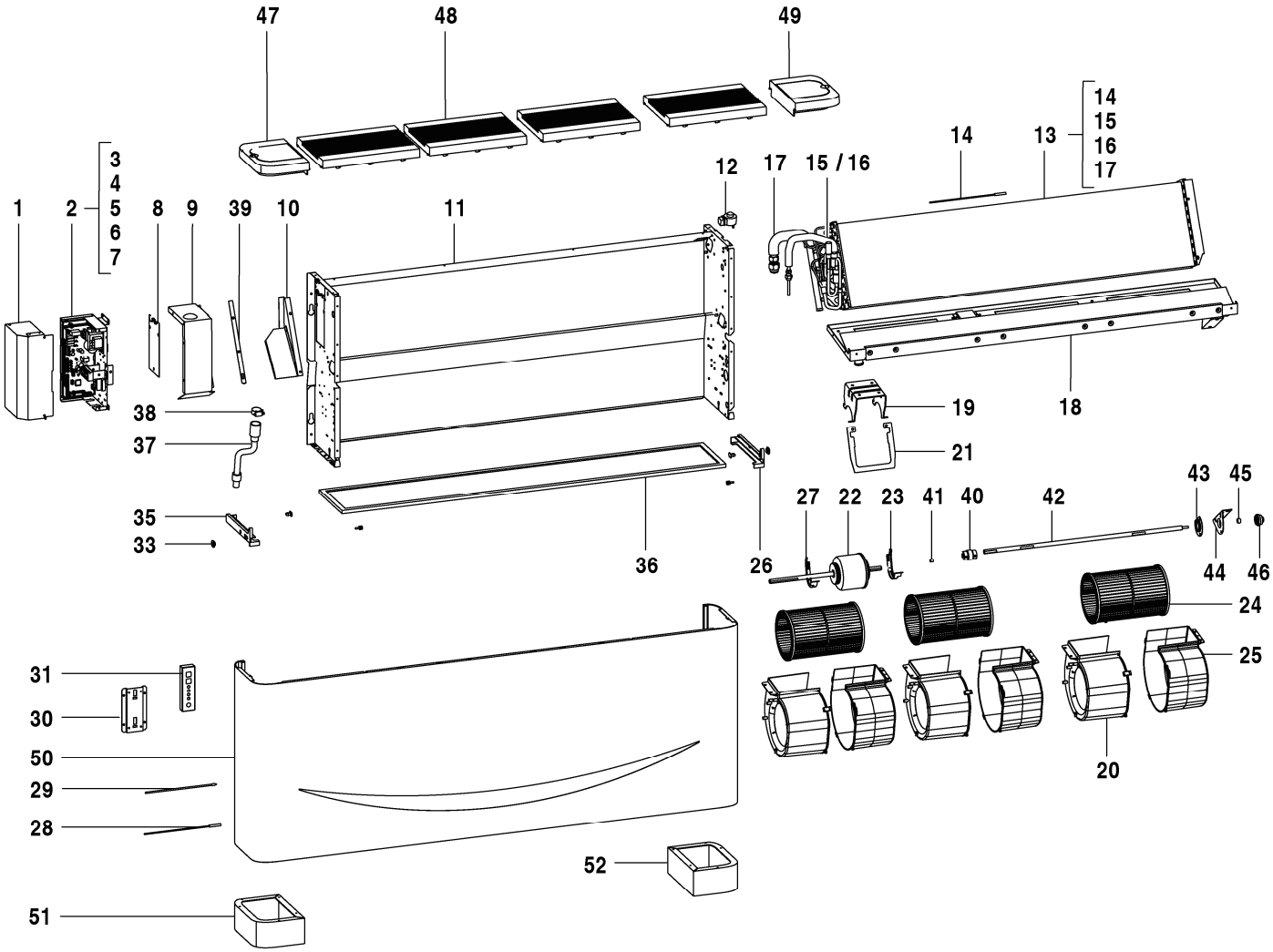

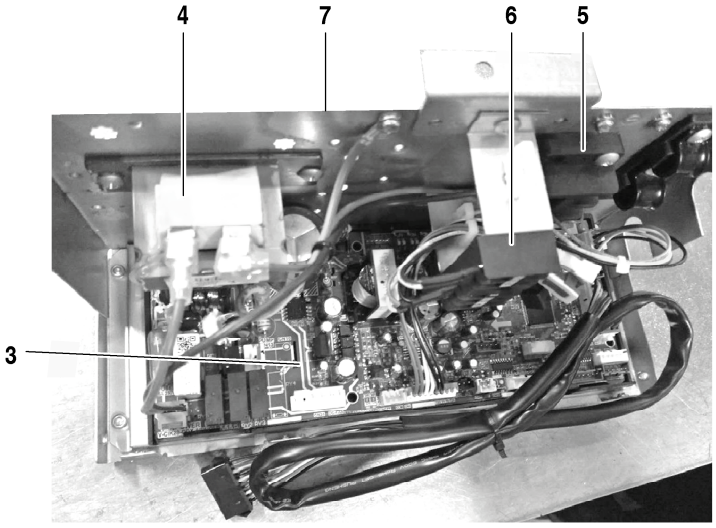

8738894847.aa.RO

AF-FC 56-1	7 733 700 981
AF-FC 71-1	7 733 700 982

Pos	Dénomination	N° d'ordine	FC 56-1	FC 71-1															Remarques
1	Revêtement	8 733 501 322	■	■															
2	Contrôle	8 733 501 387	■	■															
3	Circuit imprimé principal	8 733 501 543	■	■															
4	Réacteur	8 733 501 650	■	■															
5	Borne de raccordement	7 739 834 883	■	■															
6	Borne de raccordement	8 733 501 716	■	■															
7	Carter	8 733 501 376	■	■															
8	Plaque de recouvrement	7 739 834 841	■	■															
9	Panneau latéral	7 739 834 712	■	■															
10	Plaque de jonction	7 739 834 852	■	■															
11	Cadre-support	7 739 834 638	■	■															
12	Électrovanne	7 739 831 358	■	■															
13	Vaporiseur set	7 739 834 700	■	■															
14	Sonde de température de tuyauterie	7 739 834 834	■	■															
15	Tuyau d'entrée de l'évaporateur	7 739 834 713	■	■															
16	Détendeur	7 739 831 491	■	■															
17	Tube de sortie de l'évaporateur	7 739 834 819	■	■															
18	Cadre-support	7 739 834 796	■	■															
19	Moteur Support	7 739 834 803	■	■															
20	Carter	7 739 834 873	■	■															
21	Plaque de jonction	7 739 834 812	■	■															
22	Moteur	7 739 834 662	■	■															
23	Couvercle moteur droit	7 739 831 541	■	■															
24	Turbine du ventilateur	7 739 834 609	■	■															
25	Carter	7 739 834 784	■	■															
26	Support	7 739 834 756	■	■															
27	Couvrir le moteur à gauche	7 739 831 538	■	■															
28	Sonde de température de tuyauterie	8 733 501 622	■	■															
29	Sonde de température ambiante	8 733 501 653	■	■															
30	Support	8 733 501 698	■	■															
31	Écran	7 739 834 665	■	■															
35	Support	7 739 834 757	■	■															
36	Filtre à air	7 739 834 752	■	■															
37	Conduit d'évacuation	7 739 834 876	■	■															
38	Ressort de maintien	8 733 501 341	■	■															
39	Plaque de jonction	7 739 834 613	■	■															
40	Pièce de raccordement	7 739 831 632	■	■															
41	Tampon en caoutchouc	8 733 501 659	■	■															
42	Arbre	7 739 834 643	■	■															
43	Tôle de protection	7 739 834 624	■	■															
44	Tôle de protection	7 739 831 883	■	■															
45	Palier-coussinet	7 739 831 455	■	■															
46	Bloc de palier	7 739 831 638	■	■															
47	Couvercle droite	7 739 834 918	■	■															
48	Grille de protection	7 739 834 919	■	■															
49	Couvercle gauche	7 739 834 920	■	■															
50	Carter	7 739 834 935	■	■															
51	Socle gauche	7 739 834 925	■	■															
52	Socle droite	7 739 834 926	■	■															
	Adaptateur Set CCB (400mm)	8 750 501 441	■	■															
	Câble de connexion AF-IDU	8 750 501 446	■	■															

AF-FC 56-1 7 733 700 981

AF-FC 71-1 7 733 700 982

Liste des pièces de rechange

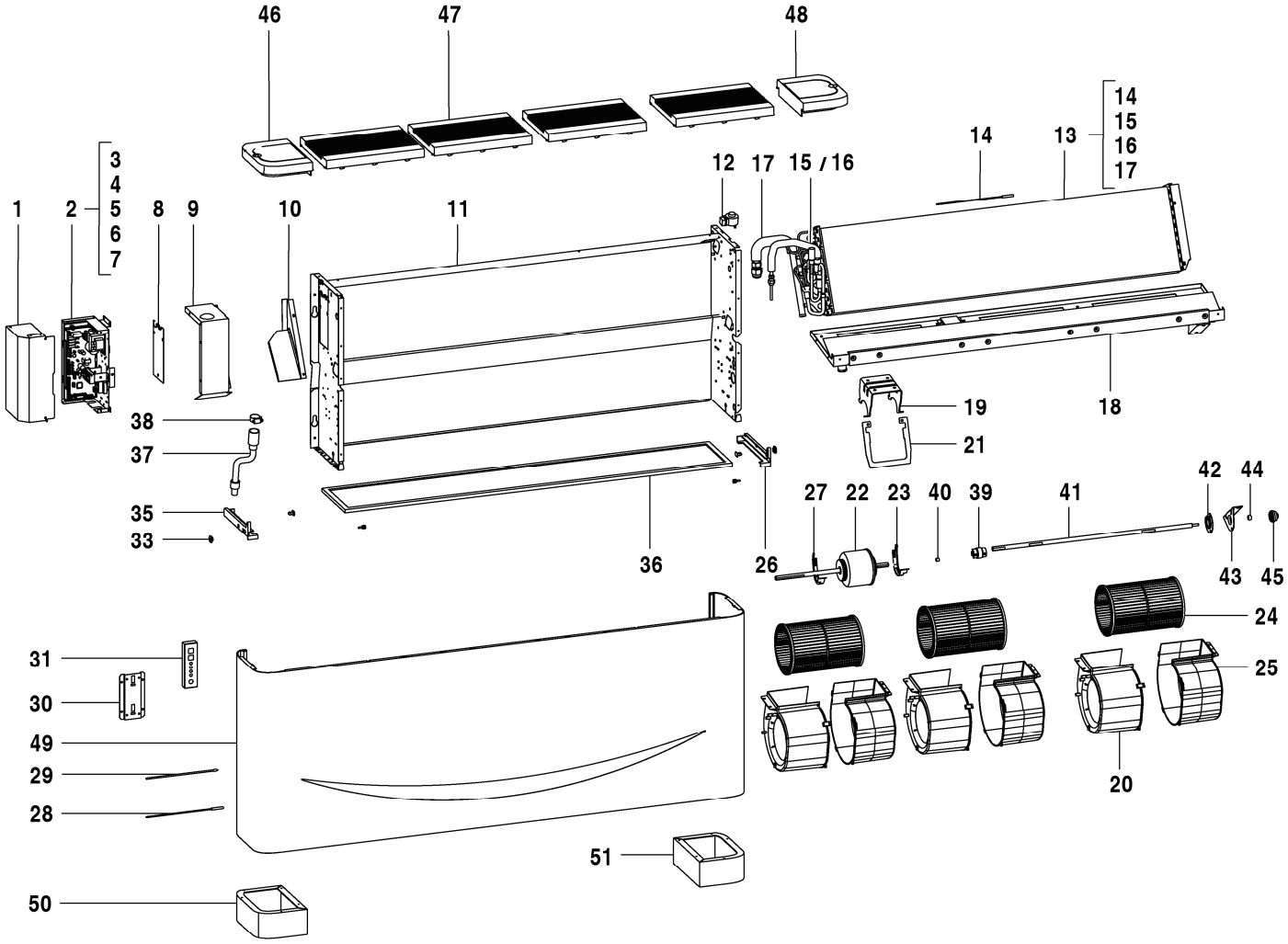

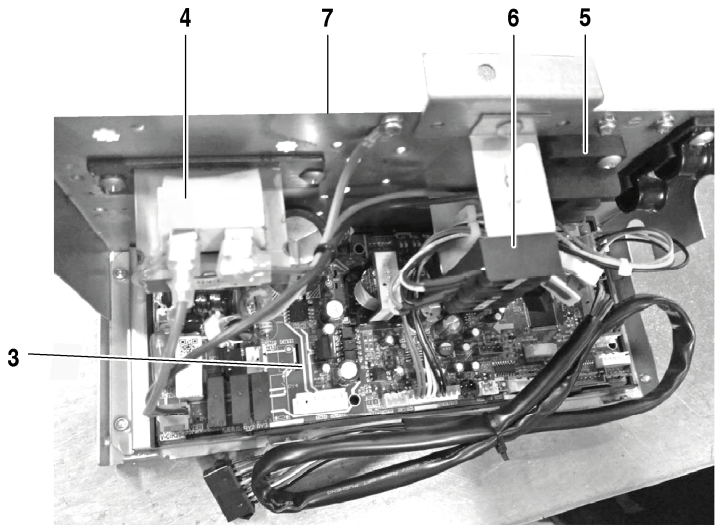

8738894848.aa.RO

AF-FC 80-1 7 733 700 983

Pos	Dénomination	N° d'ordine	FC 80-1																	Remarques
1	Revêtement	8 733 501 322	■																	
2	Contrôle	8 733 501 387	■																	
3	Circuit imprimé principal	8 733 501 543	■																	
4	Réacteur	8 733 501 650	■																	
5	Borne de raccordement	7 739 834 883	■																	
6	Borne de raccordement	8 733 501 716	■																	
7	Carter	8 733 501 376	■																	
8	Plaque de recouvrement	7 739 834 841	■																	
9	Panneau latéral	7 739 834 712	■																	
10	Plaque de jonction	7 739 834 852	■																	
11	Cadre-support	7 739 834 638	■																	
12	Électrovanne	7 739 831 358	■																	
13	Vaporiseur set	8 733 501 414	■																	
14	Sonde de température de tuyauterie	7 739 834 834	■																	
15	Tuyau d'entrée de l'évaporateur	8 733 501 472	■																	
16	Détendeur	7 739 831 491	■																	
17	Tube de sortie de l'évaporateur	8 733 501 497	■																	
18	Cadre-support	7 739 834 796	■																	
19	Moteur Support	7 739 834 803	■																	
20	Carter	7 739 834 873	■																	
21	Plaque de jonction	7 739 834 812	■																	
22	Moteur	7 739 834 662	■																	
23	Couvercle moteur droit	7 739 831 541	■																	
24	Turbine du ventilateur	7 739 834 609	■																	
25	Carter	7 739 834 784	■																	
26	Support	7 739 834 756	■																	
27	Couvrir le moteur à gauche	7 739 831 538	■																	
28	Sonde de température de tuyauterie	8 733 501 622	■																	
29	Sonde de température ambiante	8 733 501 653	■																	
30	Support	8 733 501 698	■																	
31	Écran	7 739 834 665	■																	
36	Support	7 739 834 757	■																	
37	Filtre à air	7 739 834 752	■																	
38	Conduit d'évacuation	7 739 834 876	■																	
39	Ressort de maintien	8 733 501 341	■																	
40	Pièce de raccordement	7 739 831 632	■																	
41	Tampon en caoutchouc	8 733 501 659	■																	
42	Arbre	7 739 834 643	■																	
43	Tôle de protection	7 739 834 624	■																	
44	Tôle de protection	7 739 831 883	■																	
45	Palier-coussinet	7 739 831 455	■																	
46	Bloc de palier	7 739 831 638	■																	
47	Couvercle droite	7 739 834 918	■																	
48	Grille de protection	7 739 834 919	■																	
49	Couvercle gauche	7 739 834 920	■																	
50	Carter	7 739 834 935	■																	
51	Socle gauche	7 739 834 925	■																	
52	Socle droite	7 739 834 926	■																	
	Adaptateur Set CCB (400mm)	8 750 501 441	■																	
	Câble de connexion AF-IDU	8 750 501 446	■																	

AF-FC 80-1 7 733 700 983

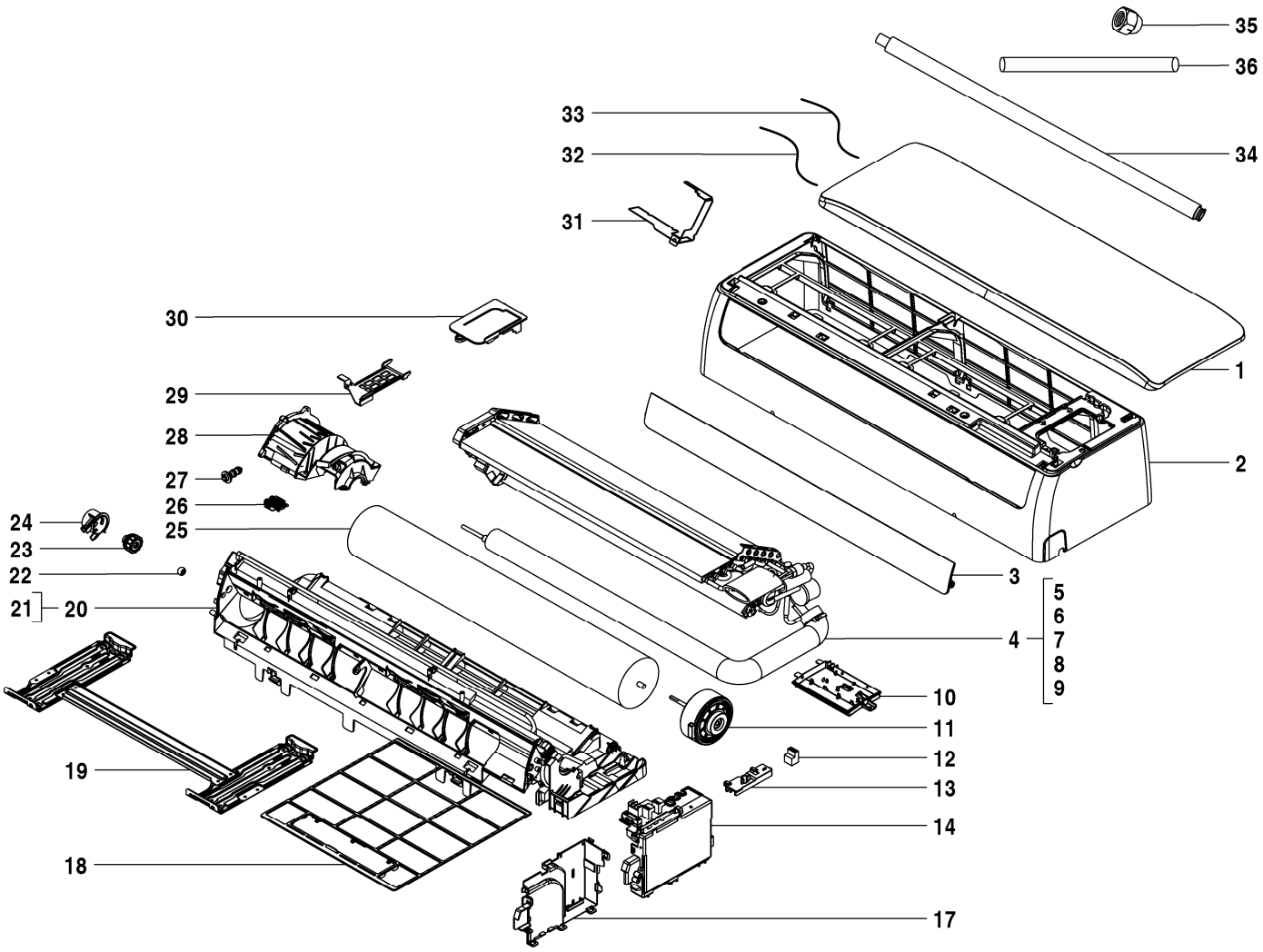

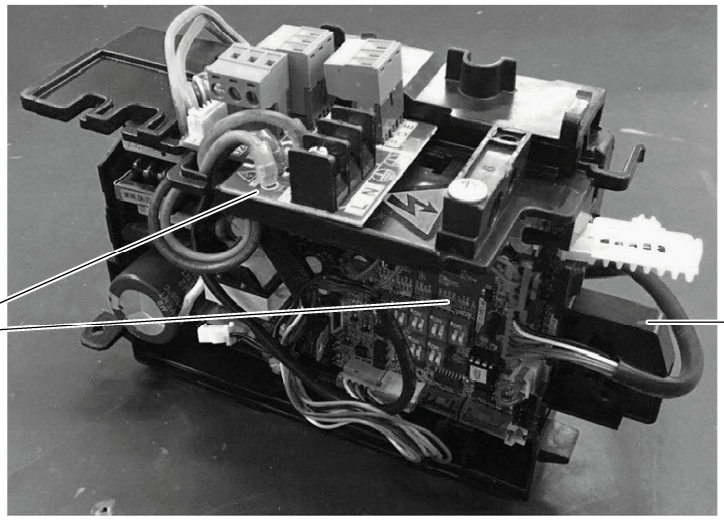

6721903755.aa.RO

AF-W 17-1 7 733 701 480

Pos	Dénomination	N° d'ordine	W 17-1																	Remarques
1	Panneau	8 750 501 553	■																	
2	Carter	7 739 834 823	■																	
3	Clapet	7 739 834 788	■																	
4	Vaporiseur set	8 733 501 457	■																	
5	Sonde de température de tuyauterie	8 733 501 624	■																	
6	Tuyau d'entrée de l'évaporateur	7 739 834 715	■																	
7	Détendeur	8 750 501 554	■																	
8	Tube de sortie de l'évaporateur	7 739 834 721	■																	
9	Vaporiseur set	8 733 501 428	■																	
10	Écran	8 733 501 336	■																	
11	Moteur	7 739 834 658	■																	
12	Borne de raccordement	7 739 834 880	■																	
13	Revêtement	7 739 834 689	■																	
14	Module de commande	8 750 501 439	■																	
15	Carter	7 739 834 681	■																	
16	Circuit imprimé principal IDU	8 750 501 463	■																	
17	Carter	7 739 834 680	■																	
18	Filtre à air	7 739 834 747	■																	
18	Filtre à air	7 739 834 763	■																	
19	Plaque du montage pour le raccordement	7 739 834 778	■																	
20	Socle Set	7 739 834 620	■																	
21	Moteur du ventilateur	7 739 834 736	■																	
22	Palier-coussinet	7 739 831 455	■																	
23	Bearing	7 739 834 627	■																	
24	Carter	7 739 834 628	■																	
25	Ventilateur	7 739 834 655	■																	
26	Support	7 739 834 855	■																	
27	Bouchon	7 739 834 667	■																	
28	Moteur de couverture	7 739 834 807	■																	
29	Panneau	7 739 834 829	■																	
30	Revêtement	8 733 501 312	■																	
31	Support	8 733 501 367	■																	
32	Sonde de température de tuyauterie	7 739 831 461	■																	
33	Sonde de température de tuyauterie	7 739 834 856	■																	
34	Conduit d'évacuation	7 739 832 011	■																	
35	Écrou	8 750 501 555	■																	
35	Écrou	8 750 501 556	■																	
36	Conduit d'évacuation	8 733 501 338	■																	

AF-W 17-1 7 733 701 480

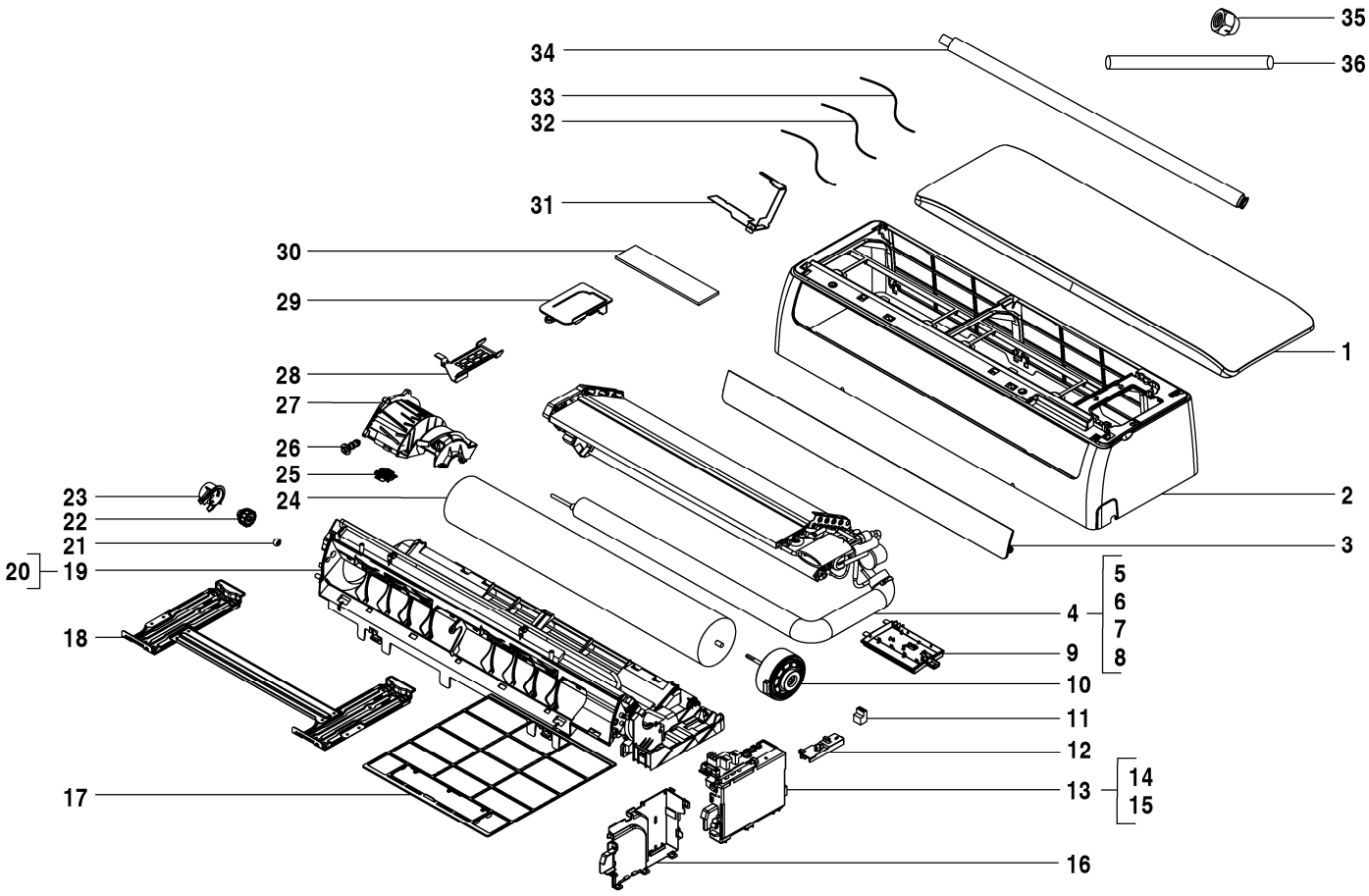

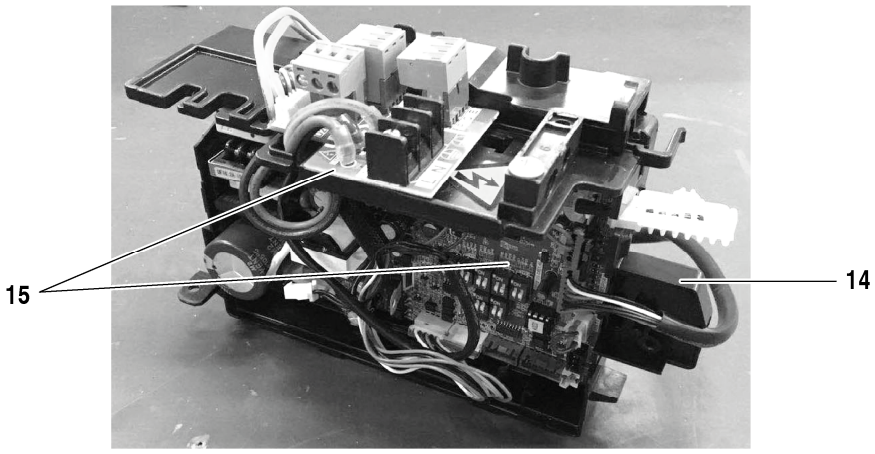

8738894916.aa.RO

Pos	Dénomination	N° d'ordine	W 22-1																	Remarques
1	Panneau	8 733 501 606	■																	
2	Carter	7 739 834 823	■																	
3	Clapet	7 739 834 788	■																	
4	Vaporiseur set	8 733 501 457	■																	
5	Sonde de température de tuyauterie	8 733 501 624	■																	
6	Tuyau d'entrée de l'évaporateur	7 739 834 715	■																	
7	Tube de sortie de l'évaporateur	7 739 834 721	■																	
8	Vaporiseur set	8 733 501 428	■																	
9	Écran	8 733 501 336	■																	
10	Moteur	7 739 834 658	■																	
11	Borne de raccordement	7 739 834 880	■																	
12	Revêtement	7 739 834 689	■																	
13	Contrôle	8 733 501 397	■																	
14	Carter	7 739 834 681	■																	
15	Circuit imprimé principal IDU	8 750 501 440	■																	
16	Carter	7 739 834 680	■																	
17	Filtre à air	7 739 834 747	■																	
18	Plaque du montage pour le raccordement	7 739 834 778	■																	
19	Socle Set	7 739 834 620	■																	
20	Moteur du ventilateur	7 739 834 736	■																	
21	Palier-coussinet	7 739 831 455	■																	
22	Bearing	7 739 834 627	■																	
23	Carter	7 739 834 628	■																	
24	Ventilateur	7 739 834 655	■																	
25	Support	7 739 834 855	■																	
26	Bouchon	7 739 834 667	■																	
27	Moteur de couverture	7 739 834 807	■																	
28	Panneau	7 739 834 829	■																	
29	Revêtement	8 733 501 312	■																	
30	Filtre à air	7 739 834 763	■																	
31	Support	8 733 501 367	■																	
32	Sonde de température de tuyauterie	7 739 831 461	■																	
33	Sonde de température de tuyauterie	7 739 834 856	■																	
34	Conduit d'évacuation	7 739 832 011	■																	
35	Noix de cuivre	7 739 836 222	■																	
36	Conduit d'évacuation	8 733 501 338	■																	
	Adaptateur Set CCB (400mm)	8 750 501 441	■																	

AF-W 22-1 7 733 701 481

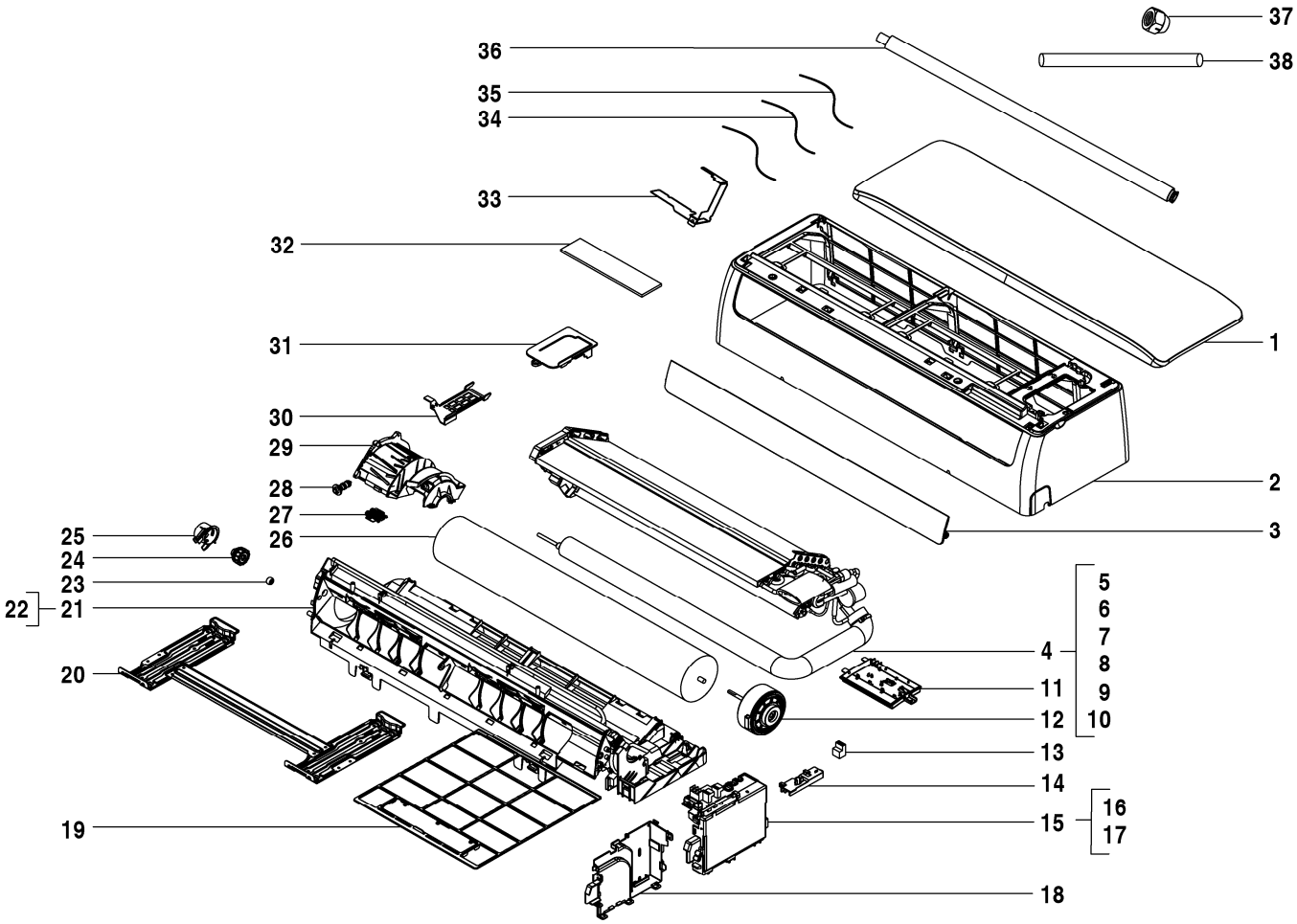

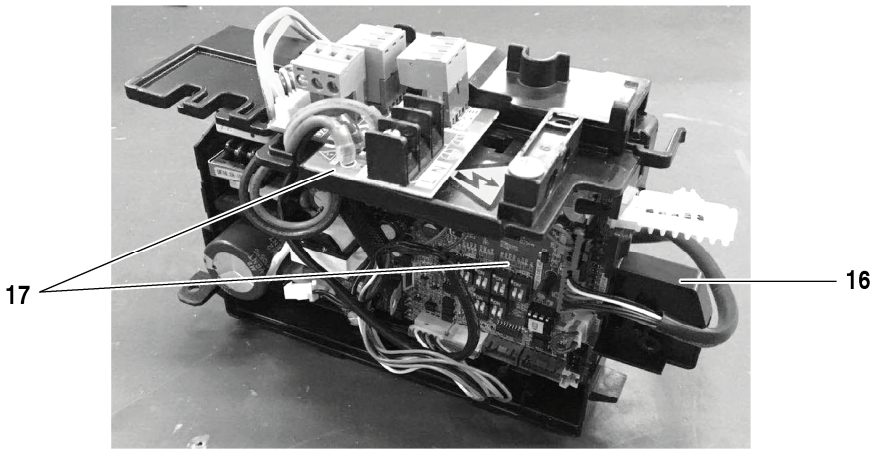

8738894917.aa.RO

Pos	Dénomination	N° d'ordine	W 28-1																	Remarques
1	Panneau	8 733 501 606	■																	
2	Carter	7 739 834 823	■																	
3	Clapet	7 739 834 788	■																	
4	Vaporiseur set	8 733 501 456	■																	
5	Sonde de température de tuyauterie	8 733 501 624	■																	
6	Tuyau d'entrée de l'évaporateur	7 739 834 716	■																	
7	Tube de sortie de l'évaporateur	7 739 834 722	■																	
8	Vaporiseur set	8 733 501 421	■																	
9	Vaporiseur set	8 733 501 420	■																	
10	Vaporiseur set	8 733 501 419	■																	
11	Écran	8 733 501 336	■																	
12	Moteur	7 739 834 658	■																	
13	Borne de raccordement	7 739 834 880	■																	
14	Revêtement	7 739 834 689	■																	
15	Contrôle	8 733 501 397	■																	
16	Carter	7 739 834 681	■																	
17	Circuit imprimé principal IDU	8 750 501 440	■																	
18	Carter	7 739 834 680	■																	
19	Filtre à air	7 739 834 747	■																	
20	Plaque du montage pour le raccordement	7 739 834 778	■																	
21	Socle Set	7 739 834 620	■																	
22	Moteur du ventilateur	7 739 834 736	■																	
23	Palier-coussinet	7 739 831 455	■																	
24	Bearing	7 739 834 627	■																	
25	Carter	7 739 834 628	■																	
26	Ventilateur	7 739 834 655	■																	
27	Support	7 739 834 855	■																	
28	Bouchon	7 739 834 667	■																	
29	Moteur de couverture	7 739 834 807	■																	
30	Panneau	7 739 834 829	■																	
31	Revêtement	8 733 501 312	■																	
32	Filtre à air	7 739 834 763	■																	
33	Support	8 733 501 367	■																	
34	Sonde de température de tuyauterie	7 739 831 461	■																	
35	Sonde de température de tuyauterie	7 739 834 856	■																	
36	Conduit d'évacuation	7 739 832 011	■																	
37	Noix de cuivre	7 739 836 222	■																	
38	Conduit d'évacuation	8 733 501 338	■																	
	Adaptateur Set CCB (400mm)	8 750 501 441	■																	

AF-W 28-1 7 733 701 482

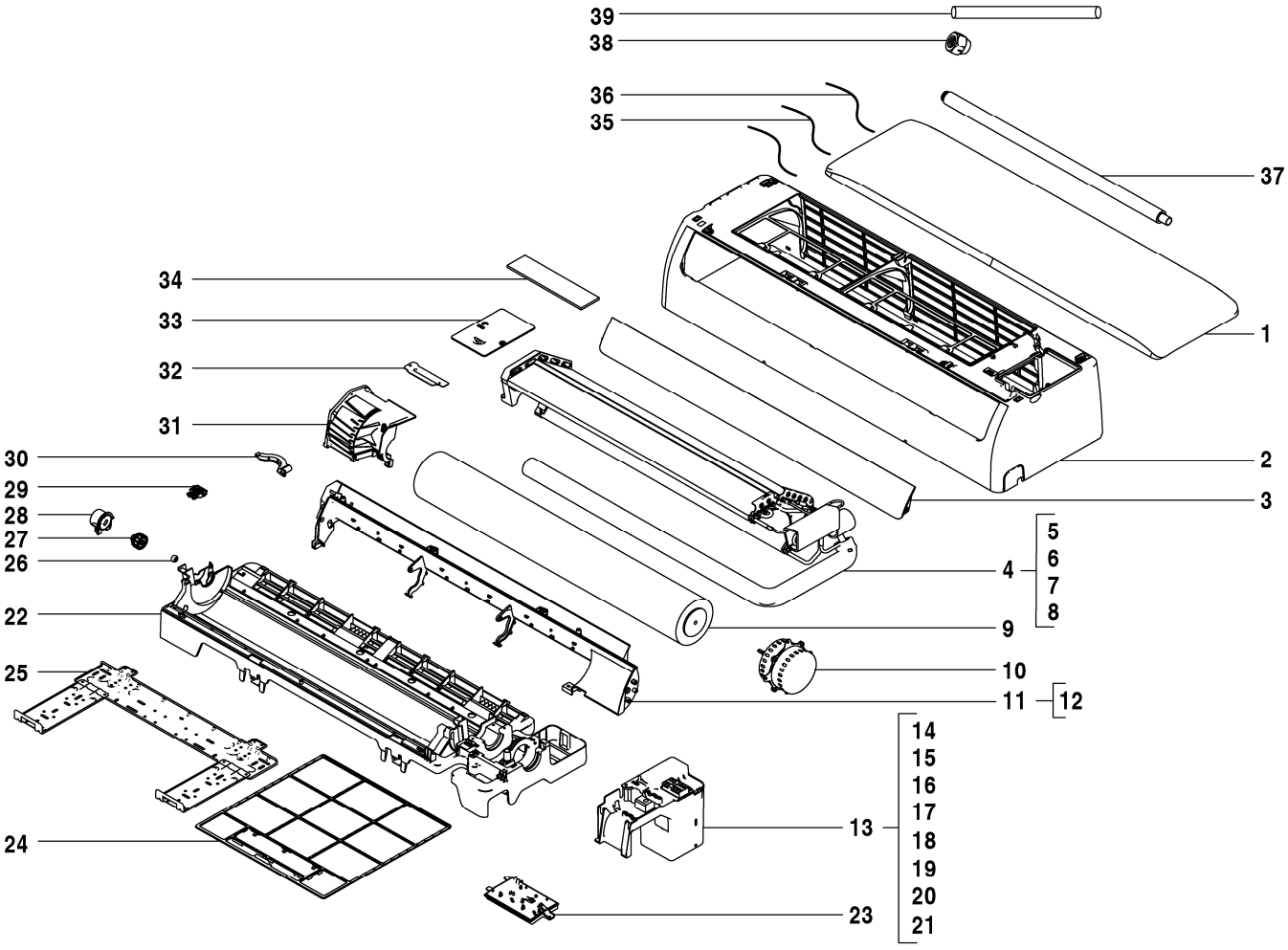

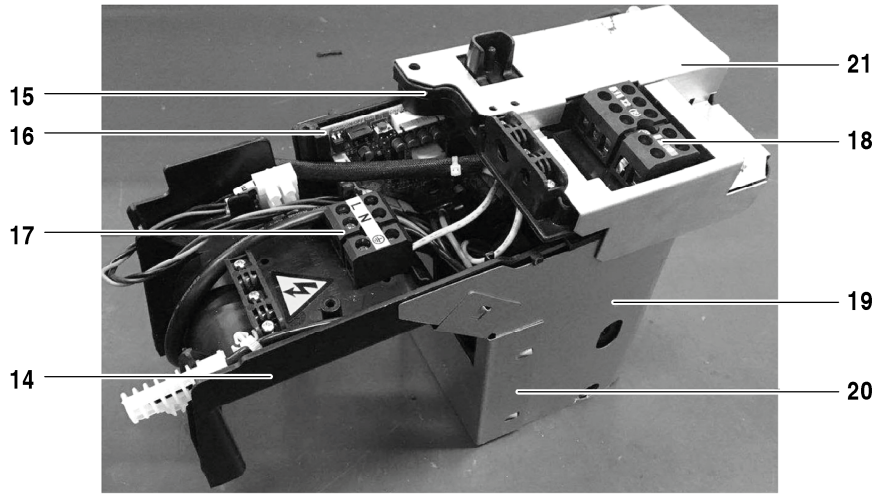

8738894918.aa.RO

Pos	Dénomination	N° d'ordine	W 36-1																	Remarques
1	Panneau	8 733 501 607	■																	
2	Cadre-support	7 739 834 824	■																	
3	Clapet	7 739 834 785	■																	
4	Vaporiseur set	8 733 501 458	■																	
5	Sonde de température de tuyauterie	8 733 501 624	■																	
6	Tuyau d'entrée de l'évaporateur	7 739 834 717	■																	
7	Tube de sortie de l'évaporateur	7 739 834 723	■																	
8	Vaporiseur set	8 733 501 429	■																	
9	Ventilateur	7 739 834 656	■																	
10	Moteur	7 739 834 633	■																	
11	Trame de sortie d'air	7 739 834 611	■																	
12	Moteur	7 739 834 851	■																	
13	Contrôle	8 733 501 396	■																	
14	Carter	7 739 834 682	■																	
15	Revêtement	7 739 834 690	■																	
16	Circuit imprimé principal AFW-1 36-56	8 750 501 473	■																	
17	Borne de raccordement	7 739 834 881	■																	
18	Borne de raccordement	8 733 501 719	■																	
19	Revêtement	8 733 501 315	■																	
20	Revêtement	8 733 501 314	■																	
21	Revêtement	8 733 501 323	■																	
22	Socle Set	7 739 834 614	■																	
23	Écran	8 733 501 336	■																	
24	Filtre à air	7 739 834 748	■																	
25	Plaque du montage pour le raccordement	7 739 834 779	■																	
26	Palier-coussinet	7 739 831 455	■																	
27	Bearing	7 739 834 627	■																	
28	Carter	7 739 834 628	■																	
29	Support	7 739 834 855	■																	
30	Support Motor	7 739 834 808	■																	
31	Moteur de couverture	7 739 834 805	■																	
32	Panneau	7 739 834 831	■																	
33	Revêtement	7 739 834 675	■																	
34	Filtre à air	7 739 834 763	■																	
35	Sonde de température de tuyauterie	7 739 831 461	■																	
36	Sonde de température de tuyauterie	7 739 834 856	■																	
37	Conduit d'évacuation	7 739 832 011	■																	
38	Noix de cuivre	7 739 836 222	■																	
39	Conduit d'évacuation	8 733 501 338	■																	
	Adaptateur Set CCB (400mm)	8 750 501 441	■																	

AF-W 36-1 7 733 701 483

Liste des pièces de rechange

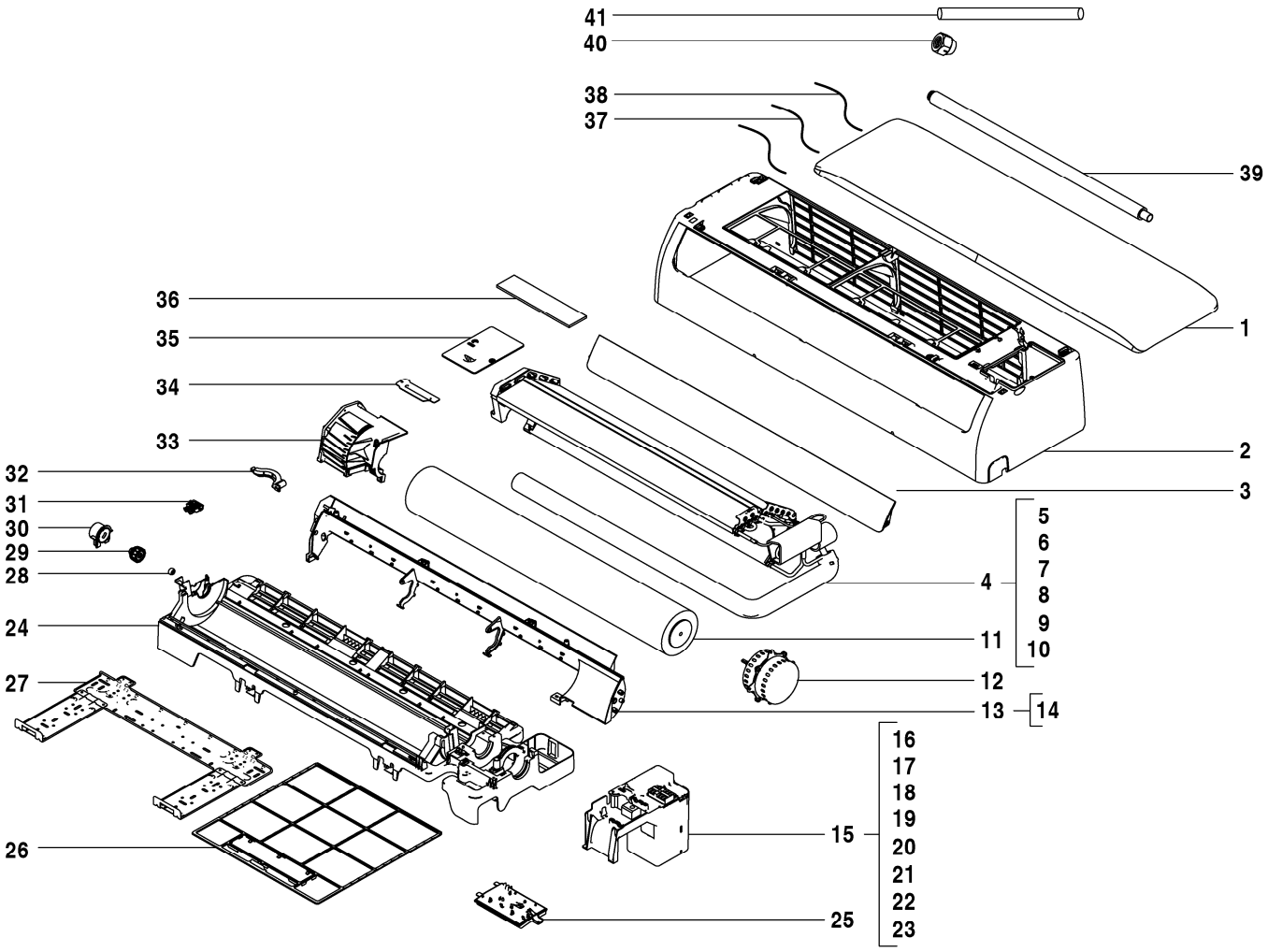

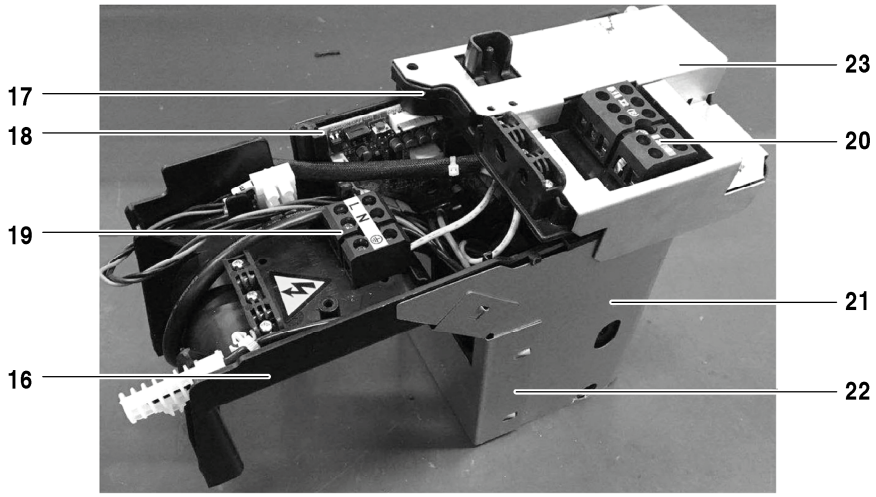

8738894919.ab.RO

AF-W 45-1	7 733 701 484
AF-W 56-1	7 733 701 485

Pos	Dénomination	N° d'ordine	W 45-1	W 56-1															Remarques
1	Panneau	8 733 501 607	■	■															
2	Cadre-support	7 739 834 824	■	■															
3	Clapet	7 739 834 785	■	■															
4	Vaporiseur set	8 733 501 459	■																
4	Vaporiseur set	8 733 501 460		■															
5	Sonde de température de tuyauterie	8 733 501 624	■	■															
6	Tuyau d'entrée de l'évaporateur	7 739 834 718	■																
6	Tuyau d'entrée de l'évaporateur	7 739 834 719		■															
7	Tube de sortie de l'évaporateur	7 739 834 724	■																
7	Tube de sortie de l'évaporateur	7 739 834 725		■															
8	Vaporiseur set	8 733 501 424	■	■															
9	Vaporiseur set	8 733 501 422	■	■															
10	Vaporiseur set	8 733 501 423	■	■															
11	Ventilateur	7 739 834 656	■	■															
12	Moteur	7 739 834 633	■	■															
13	Trame de sortie d'air	7 739 834 611	■	■															
14	Moteur	7 739 834 851	■	■															
15	Contrôle	8 733 501 396	■	■															
16	Carter	7 739 834 682	■	■															
17	Revêtement	7 739 834 690	■	■															
18	Circuit imprimé principal AFW-1 36-56	8 750 501 473	■	■															
19	Borne de raccordement	7 739 834 881	■	■															
20	Borne de raccordement	8 733 501 719	■	■															
21	Revêtement	8 733 501 315	■	■															
22	Revêtement	8 733 501 314	■	■															
23	Revêtement	8 733 501 323	■	■															
24	Socle Set	7 739 834 614	■	■															
25	Écran	8 733 501 336	■	■															
26	Filtre à air	7 739 834 748	■	■															
27	Plaque du montage pour le raccordement	7 739 834 779	■	■															
28	Palier-coussinet	7 739 831 455	■	■															
29	Bearing	7 739 834 627	■	■															
30	Carter	7 739 834 628	■	■															
31	Support	7 739 834 855	■	■															
32	Support Motor	7 739 834 808	■	■															
33	Moteur de couverture	7 739 834 805	■	■															
34	Panneau	7 739 834 831	■	■															
35	Revêtement	7 739 834 675	■	■															
36	Filtre à air	7 739 834 763	■	■															
37	Sonde de température de tuyauterie	7 739 831 461	■	■															
38	Sonde de température de tuyauterie	7 739 834 856	■	■															
39	Sonde de température de tuyauterie	7 739 831 461	■																
39	Conduit d'évacuation	7 739 832 011		■															
40	Sonde de température de tuyauterie	7 739 834 856	■																
40	Noix de cuivre	7 739 836 168		■															
41	Conduit d'évacuation	8 733 501 338	■	■															
	Adaptateur Set CCB (400mm)	8 750 501 441	■	■															

AF-W 45-1 7 733 701 484

AF-W 56-1 7 733 701 485

Liste des pièces de rechange

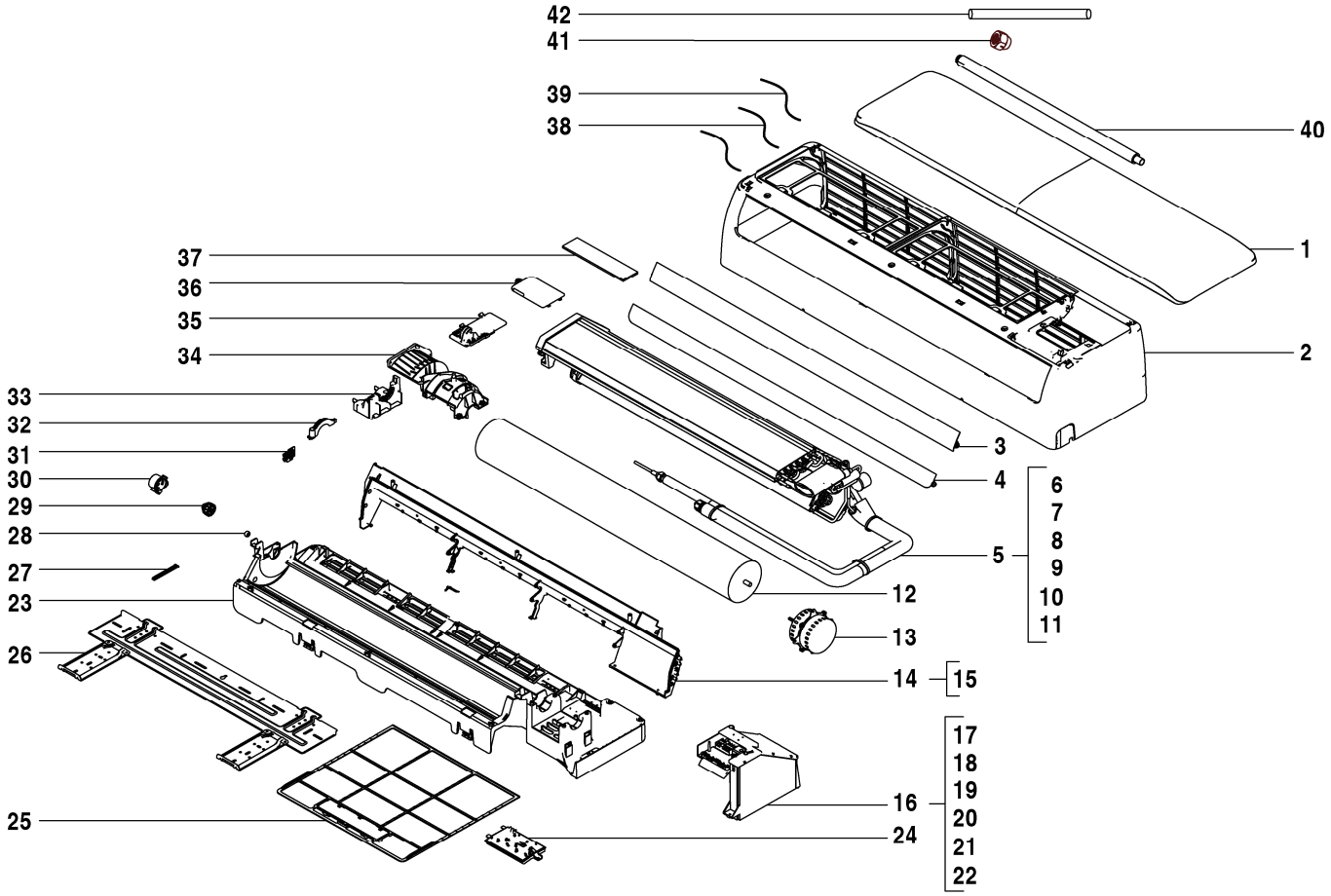

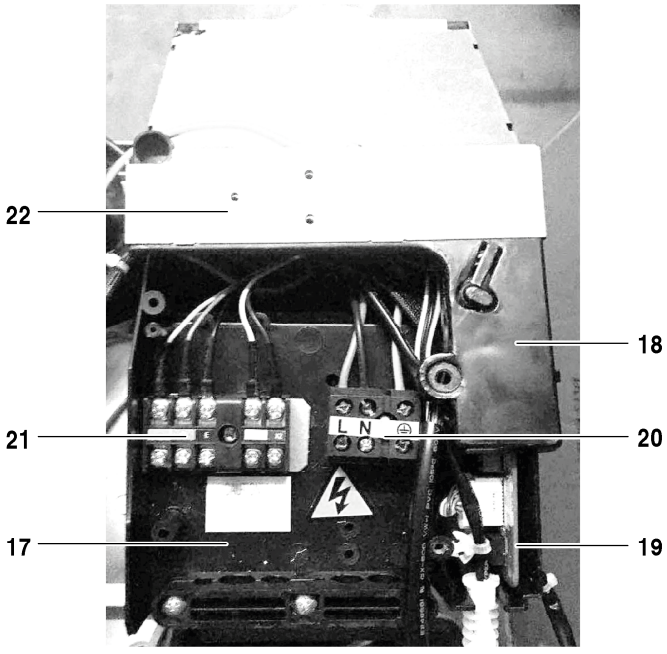

8738894920.aa.RO

AF-W 71-1	7 733 701 486
AF-W 80-1	7 733 701 487
AF-W 90-1	7 733 701 488

Pos	Dénomination	N° d'ordine	W 71-1	W 80-1	W 90-1														Remarques
1	Panneau	8 733 501 605	■	■	■														
2	Cadre-support	7 739 834 825	■	■	■														
3	Clapet	7 739 834 786	■	■	■														
4	Clapet	7 739 834 787	■	■	■														
5	Vaporiseur set	8 733 501 461	■	■	■														
6	Sonde de température de tuyauterie	8 733 501 624	■	■	■														
7	Tuyau d'entrée de l'évaporateur	7 739 834 720	■	■	■														
8	Tube de sortie de l'évaporateur	7 739 834 726	■	■	■														
9	Vaporiseur set	8 733 501 427	■	■	■														
10	Vaporiseur set	8 733 501 426	■	■	■														
11	Vaporiseur set	8 733 501 425	■	■	■														
12	Ventilateur	7 739 834 657	■	■	■														
13	Moteur	7 739 834 632	■	■	■														
14	Trame de sortie d'air	7 739 834 612	■	■	■														
15	Moteur	7 739 834 850	■	■	■														
16	Contrôle	8 733 501 398	■	■	■														
17	Carter	7 739 834 683	■	■	■														
18	Revêtement	7 739 834 691	■	■	■														
19	Circuit imprimé principal AFW-1 71-90	8 750 501 472	■	■	■														
20	Borne de raccordement	7 739 834 881	■	■	■														
21	Borne de raccordement	8 733 501 716	■	■	■														
22	Revêtement	8 733 501 313	■	■	■														
23	Socle Set	7 739 834 615	■	■	■														
24	Écran	8 733 501 336	■	■	■														
25	Filtre à air	7 739 834 749	■	■	■														
26	Plaque du montage pour le raccordement	7 739 834 780	■	■	■														
27	Support	7 739 834 826	■	■	■														
28	Palier-coussinet	7 739 831 455	■	■	■														
29	Bearing	7 739 834 627	■	■	■														
30	Carter	7 739 834 628	■	■	■														
31	Support	7 739 834 855	■	■	■														
32	Support Motor	7 739 834 808	■	■	■														
33	Plaque du montage pour le raccordement	7 739 834 802	■	■	■														
34	Moteur de couverture	7 739 834 806	■	■	■														
35	Panneau	7 739 834 830	■	■	■														
36	Revêtement	7 739 834 674	■	■	■														
37	Filtre à air	7 739 834 763	■	■	■														
38	Sonde de température de tuyauterie	7 739 831 461	■	■	■														
39	Sonde de température de tuyauterie	7 739 834 856	■	■	■														
40	Conduit d'évacuation	7 739 832 011	■	■	■														
41	Noix de cuivre	7 739 836 168	■	■	■														
42	Conduit d'évacuation	8 733 501 338	■	■	■														
	Adaptateur Set CCB (400mm)	8 750 501 441	■	■	■														

AF-W 71-1	7 733 701 486
AF-W 80-1	7 733 701 487
AF-W 90-1	7 733 701 488

Bosch Thermotechnik GmbH
Junkersstr. 20-24
D-73249 Wernau / Germany