6721825870
(2020/09) db

Air Flux IDU-1

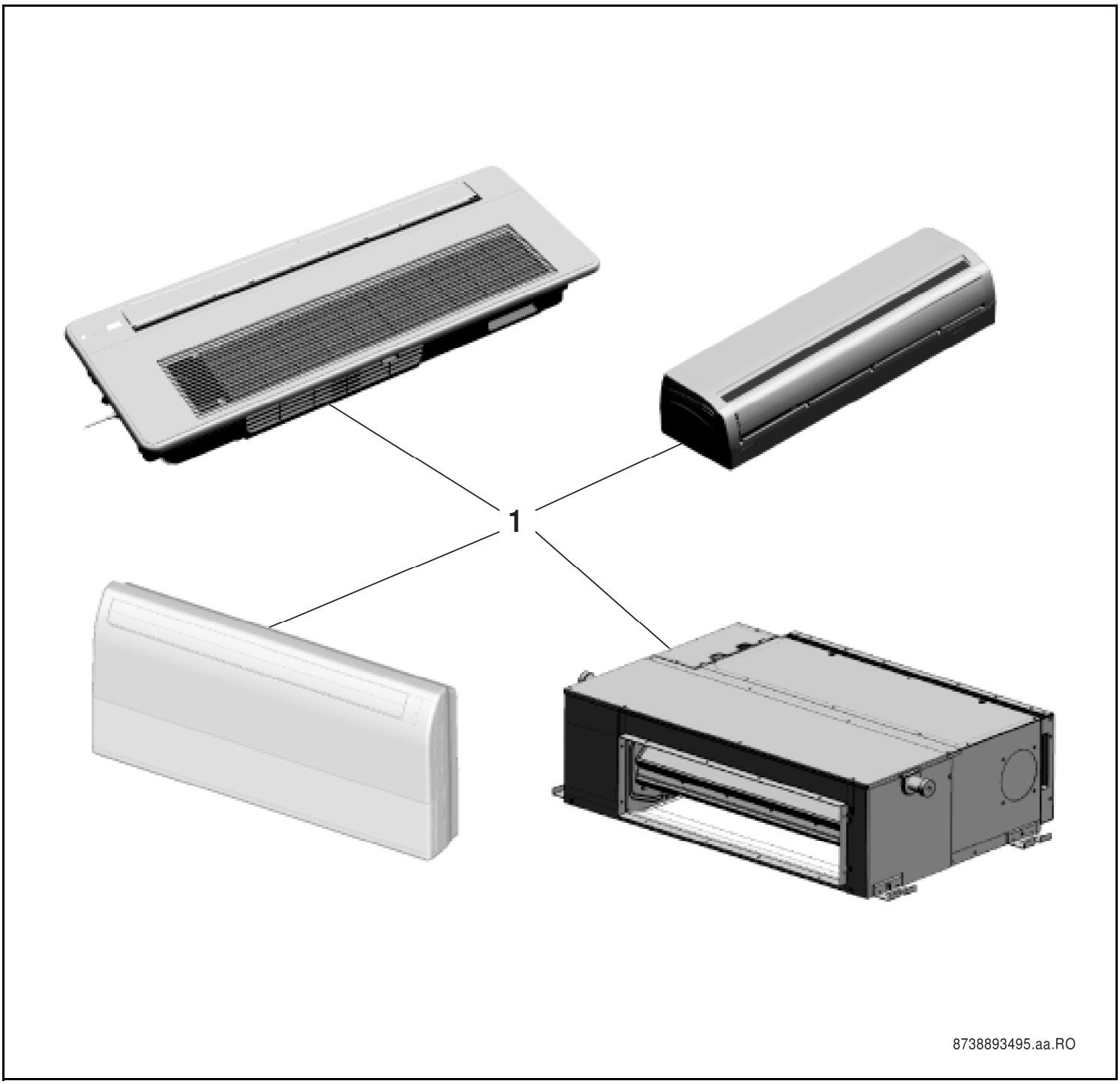

BOSCH

[de] Wichtige Hinweise zur Installation/Montage

Die Installation/Montage muss durch eine für die Arbeiten zugelassene Fachkraft unter Beachtung der geltenden Vorschriften erfolgen.

[en] Important notes on installation/assembly

The installation/assembly must be carried out by a professional who is authorised to do the work, and with due regard to the relevant regulations.

[fr] Instructions importantes pour l'installation/le montage

L'installation/le montage doit être effectué(e) par un spécialiste qualifié pour les opérations concernées et dans le respect des prescriptions applicables.

[bg] Важни указания във връзка с инсталацията/монтажа

Инсталацията/монтажът трябва да се извършва от лицензиран за работите специалист в съответствие с приложимите разпоредби.

[cs] Důležité pokyny k instalaci/montáži

Instalaci/montáž musí při dodržení platných předpisů provést odborný pracovník s příslušným oprávněním pro tyto práce.

[da] Vigtige anvisninger til installationen/monteringen

Installationen/monteringen skal foretages af en godkendt installatør under overholdelse af de gældende forskrifter.

[el] Σημαντικές υποδείξεις για την εγκατάσταση/συναρμολόγηση

Η εγκατάσταση/συναρμολόγηση πρέπει να πραγματοποιείται από εξουσιοδοτημένο για τις εργασίες αυτές τεχνικό προσωπικό, το οποίο θα πρέπει να φροντίζει ώστε να τηρούνται οι ισχύουσες διατάξεις.

[es] Indicaciones importantes para instalación/montaje

La instalación/el montaje lo debe realizar personal especializado autorizado para los trabajos, respetando las prescripciones vigentes.

[et] Olulised juhised paigaldamiseks/montaažiks

Paigaldamist/montaaži tohib läbi viia selleks volitusi omav spetsialist, arvestades kehtivaid nõudeid.

[fl] Belangrijke aanwijzingen betreffende de installatie/montage

De installatie/montage moet worden uitgevoerd door een voor de werkzaamheden geautoriseerde installateur. Hij moet rekening houden met de geldende voorschriften.

[fi] Tärkeitä asennus- ja kokoonpano-ohjeita

Näihin töihin hyväksytyn ammattiasentajan pitää suorittaa asennus- ja kokoonpanotyöt voimassa olevien määräysten mukaisesti.

[hu] Fontos tudnivalók az installáláshoz/szereléshez

Az installálást/szerelést egy, a munkákra felhatalmazott szakembernek kell végeznie, az érvényes előírások figyelembevételével.

[it] Avvertenze importanti per l'installazione/il montaggio

L'installazione/il montaggio deve aver luogo ad opera di una ditta specializzata ed autorizzata in osservanza delle disposizioni vigenti.

[he] მნიშვნელოვანი მითითებები ინსტალაციისთვის/მონტაჟისათვის

ინსტალაცია/მონტაჟი უნდა განხორციელდეს სამუშაოებისთვის დაშვებული კვალიფიციური პერსონალის მიერ, მოქმედი განაწესის დაცვით.

[lt] Svarbios instaliavimo ir (arba) montavimo nuorodos

Instaliuoti ir montuoti, laikantis galiojančių taisyklių, leidžiama kvalifikuotiems specialistams, kurie buvo įgalioti šiems darbams atlikti.

[lv] Svarīgi norādījumi par iekārtas uzstādīšanu / montāžu

Iekārtas uzstādīšanu/montāžu ir jāveic specializētam sertificētam speciālistam, ievērojot spēkā esošos noteikumus.

[nl] Belangrijke aanwijzingen betreffende de installatie/montage

De installatie/montage moet worden uitgevoerd door een voor de werkzaamheden geautoriseerde installateur rekening houdend met de geldende voorschriften.

[no] Viktig informasjon om installasjon/montering

Installasjonen/monteringen skal gjennomføres av autoriserte installatører, og gjeldende forskrifter skal følges.

[pl] Ważne wskazówki dotyczące instalacji/montażu

Instalacja /montaż muszą być wykonane przez uprawnionego do tego rodzaju prac specjalistę przy zachowaniu obowiązujących przepisów.

[pt] Indicações importantes relativas à instalação/montagem

A instalação/montagem deve ser efetuada por um técnico especializado com qualificações para estes trabalhos, tendo em atenção os regulamentos em vigor.

[ro] Indicaţii importante privind instalarea/montajul

Instalarea/montajul trebuie realizate de către un specialist autorizat pentru lucrările respective, respectându-se prescripţiile valabile.

[ru] Важные указания по подключению/монтажу

Подключение/монтаж должны выполнять специалисты, имеющие допуск к выполнению таких работ, при соблюдении действующих норм и правил.

[sk] Dôležité pokyny týkajúce sa inštalácie/montáže

Inštaláciu/montáž musí realizovať odborník s oprávnením na výkon týchto prác, pričom musí dodržovať platné predpisy.

[sl] Pomembni napotki za namestitev/montažo

Namestitev/montažo mora izvesti strokovnjak, pristojen za tovrstna dela, ob upošte vanju veljavnih predpisov.

[sr] Važna uputstva za ugradnju i montažu

Ugradnju i montažu moraju da obave samo stručna lica ovlašćena za izvođenje takvih radova koja će poštovati važeće propise.

[sv] Viktiga anvisningar för installation/montering

Installationen/monteringen måste utföras av en behörig och fackkunnig person enligt gällande föreskrifter.

[tr] Kurulum/Montaj ile ilgili önemli uyarılar

Kurulum/Montaj çalışmaları sadece yetkili bayiler tarafından aşağıda belirtilen talimatlar dikkate alınarak yapılmalıdır.

[uk] Важливі вказівки щодо установки/монтажу

Установку/монтаж мають здійснювати фахівці, що мають дозвіл на проведення цих робіт, із дотримання чинних приписів.

[zh] 安装方面的重要提示

必须由受到许可承担该项工作的专业人员遵照相关法规进行安装。

[ar] ملاحظات هامة للتركيب/التجميع

يجب أن يتم التركيب/التجميع من قبل متخصص مصرح له بالعمل، مع مراعاة اللوائح السارية.

[fa] تذکرات مهم درباره نصب/مونتاژ

نصب/مونتاژ باید توسط فردی حرفه ای که مجاز به انجام این کار است، و همچنین با توجه کامل به مقررات مربوطه انجام شود.

Indice

AF-1C 18-1 P	7 733 700 923	6
AF-1C 22-1 P	7 733 700 924	6
AF-1C 28-1 P	7 733 700 925	6
AF-1C 36-1 P	7 733 700 926	6
AF-1C 45-1 P	7 733 700 927	8
AF-1C 56-1 P	7 733 700 928	8
AF-1C 71-1 P	7 733 700 929	10
AF-2C 22-1 P	7 733 700 930	12
AF-2C 28-1 P	7 733 700 931	12
AF-2C 36-1 P	7 733 700 932	12
AF-2C 45-1 P	7 733 700 933	12
AF-2C 56-1 P	7 733 700 934	12
AF-2C 71-1 P	7 733 700 935	12
AF-4C 28-1 P	7 733 700 897	18
AF-4C 36-1 P	7 733 700 898	18
AF-4C 45-1 P	7 733 700 899	18
AF-4C 56-1 P	7 733 700 900	18
AF-4C 71-1 P	7 733 700 901	18
AF-4C 80-1 P	7 733 700 902	18
AF-4C 100-1 P	7 733 700 904	22
AF-4C 112-1 P	7 733 700 905	22
AF-4C 140-1 P	7 733 700 906	22
AF-4C 90-1 P	7 733 700 903	22
AF-4CC 22-1 P	7 733 700 892	24
AF-4CC 28-1 P	7 733 700 893	24
AF-4CC 36-1 P	7 733 700 894	26
AF-4CC 45-1 P	7 733 700 895	26
AF-4CR 28-1 P	7 733 700 907	28
AF-4CR 36-1 P	7 733 700 908	28
AF-4CR 45-1 P	7 733 700 909	28
AF-4CR 56-1 P	7 733 700 910	28
AF-4CR 71-1 P	7 733 700 911	28
AF-4CR 80-1 P	7 733 700 912	28
AF-4CR 100-1 P	7 733 700 914	32
AF-4CR 112-1 P	7 733 700 915	32
AF-4CR 140-1 P	7 733 700 916	32
AF-4CR 90-1 P	7 733 700 913	32
AF-CF 36-1	7 733 701 489	36
AF-CF 45-1	7 733 701 490	36
AF-CF 56-1	7 733 701 491	36
AF-CF 71-1	7 733 701 492	36
AF-CF 80-1	7 733 701 493	40
AF-CF 90-1	7 733 701 494	40
AF-CF 112-1	7 733 701 495	44
AF-CF 140-1	7 733 701 496	44
AF-DH 71-1	7 733 700 947	46
AF-DH 80-1	7 733 700 948	46
AF-DH 90-1	7 733 700 949	48
AF-DH 112-1	7 733 700 950	48
AF-DH 140-1	7 733 700 951	50
AF-DH 160-1	7 733 700 952	50
AF-DH 200-1	7 733 700 953	52
AF-DH 250-1	7 733 700 954	52
AF-DH 280-1	7 733 700 955	52

Indice

AF-DH 400-1	7 733 700 956	54
AF-DH 450-1	7 733 700 957	56
AF-DH 560-1	7 733 700 958	58
AF-DHS 22-1 P	7 733 700 959	60
AF-DHS 28-1 P	7 733 700 960	62
AF-DHS 36-1 P	7 733 700 961	64
AF-DHS 45-1 P	7 733 700 962	66
AF-DHS 56-1 P	7 733 700 963	68
AF-DHS 71-1 P	7 733 700 964	70
AF-DL 22-1 P	7 733 700 937	72
AF-DL 28-1 P	7 733 700 938	72
AF-DL 36-1 P	7 733 700 939	72
AF-DL 45-1 P	7 733 700 940	74
AF-DL 56-1 P	7 733 700 941	74
AF-DL 71-1 P	7 733 700 942	76
AF-DM 80-1 P	7 733 700 943	78
AF-DM 90-1 P	7 733 700 944	78
AF-DM 112-1 P	7 733 700 945	78
AF-DM 140-1 P	7 733 700 946	80
AF-F 22-1	7 733 700 984	84
AF-F 28-1	7 733 700 985	84
AF-F 36-1	7 733 700 986	86
AF-F 45-1	7 733 700 987	86
AF-F 56-1	7 733 700 988	88
AF-F 71-1	7 733 700 989	88
AF-F 80-1	7 733 700 990	90
AF-FC 22-1	7 733 700 977	92
AF-FC 28-1	7 733 700 978	92
AF-FC 36-1	7 733 700 979	94
AF-FC 45-1	7 733 700 980	94
AF-FC 56-1	7 733 700 981	96
AF-FC 71-1	7 733 700 982	96
AF-FC 80-1	7 733 700 983	98
AF-W 17-1	7 733 701 480	100
AF-W 22-1	7 733 701 481	102
AF-W 28-1	7 733 701 482	104
AF-W 36-1	7 733 701 483	106
AF-W 45-1	7 733 701 484	108
AF-W 56-1	7 733 701 485	108
AF-W 71-1	7 733 701 486	110
AF-W 80-1	7 733 701 487	110
AF-W 90-1	7 733 701 488	110

Lista de repuestos

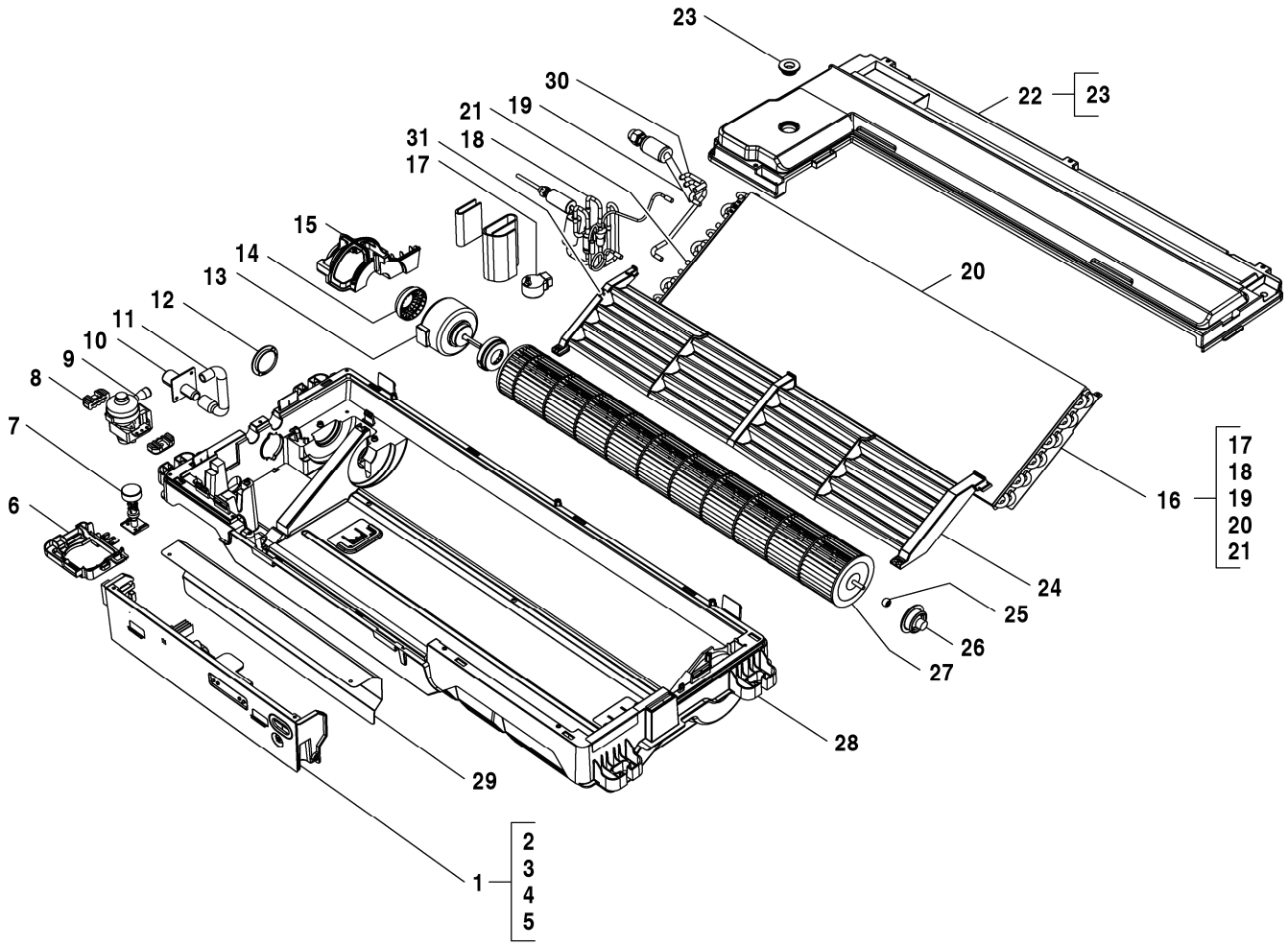

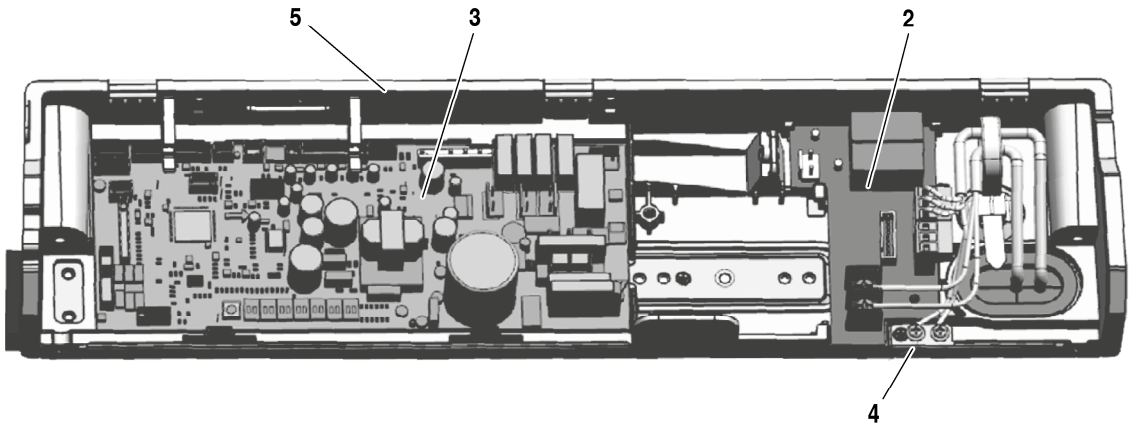

8738894831.aa.RO

AF-1C 18-1 P	7 733 700 923
AF-1C 22-1 P	7 733 700 924
AF-1C 28-1 P	7 733 700 925
AF-1C 36-1 P	7 733 700 926

Pos	Descripción	Número el ordenar	1C 18-1 P	1C 22-1 P	1C 28-1 P	1C 36-1 P												Observaciones
1	Mando de programa	8 733 501 382	■	■	■	■												
2	Borne de conexión	7 739 831 431	■	■	■	■												
3	Placa principal AF1C-1	8 750 501 475	■	■	■	■												
4	Carcasa partes eléctricas	8 733 501 369	■	■	■	■												
5	Carcasa partes eléctricas	8 733 501 371	■	■	■	■												
6	Soporte de bomba drenaje	7 739 831 435	■	■	■	■												
7	Microswitch condensados	7 739 831 436	■	■	■	■												
8	Soporte Bomba drenaje	7 739 831 437	■	■	■	■												
9	Bomba de condensados	8 733 501 346	■	■	■	■												
10	Tubería de conexión	7 739 831 315	■	■	■	■												
11	Tuberia de desague	7 739 831 439	■	■	■	■												
12	Cubierta bandeja condensados	7 739 831 440	■	■	■	■												
13	Motor DC	8 733 501 249	■	■	■	■												
14	Suporte	8 733 501 239	■	■	■	■												
15	Soporte motor	7 739 831 443	■	■	■	■												
16	Vaporizador	8 733 501 451			■	■												
16	Vaporizador	8 733 501 453	■	■														
17	Solenoide EXV	8 733 501 509	■	■	■	■												
18	Tubo entrada evaporador	8 733 501 462			■	■												
18	Tubo entrada evaporador	8 733 501 463	■	■														
19	Tubo Salida Evaporador	8 733 501 487			■	■												
19	Tubo Salida Evaporador	8 733 501 488	■	■														
20	Vaporizador	8 733 501 408			■	■												
20	Vaporizador	8 733 501 409	■	■														
21	Sensor de temperatura de la tubería	8 733 501 625	■	■	■	■												
22	Depósito de condensados	7 739 831 452	■	■	■	■												
23	Tapon condensados	7 739 831 467	■	■	■	■												
24	Depósito de condensados	7 739 831 454	■	■	■	■												
25	Rodete, rodamiento	7 739 831 455	■	■	■	■												
26	Base rodamiento	7 739 831 456	■	■	■	■												
27	Ventilador	7 739 831 457	■	■	■	■												
28	Chasis	7 739 831 458	■	■	■	■												
29	Tapa caja electrica	7 739 831 459	■	■	■	■												
30	Sensor de temperatura de la tubería	8 733 501 624	■	■	■	■												
31	Sonda temperatura ambiente	8 733 501 656	■	■	■	■												
	Adaptador Set CCB (400mm)	8 750 501 441	■	■	■	■												
	Cable de conexión AF-1C 18-36	8 750 501 443	■	■	■	■												

AF-1C 18-1 P	7 733 700 923
AF-1C 22-1 P	7 733 700 924
AF-1C 28-1 P	7 733 700 925
AF-1C 36-1 P	7 733 700 926

Lista de repuestos

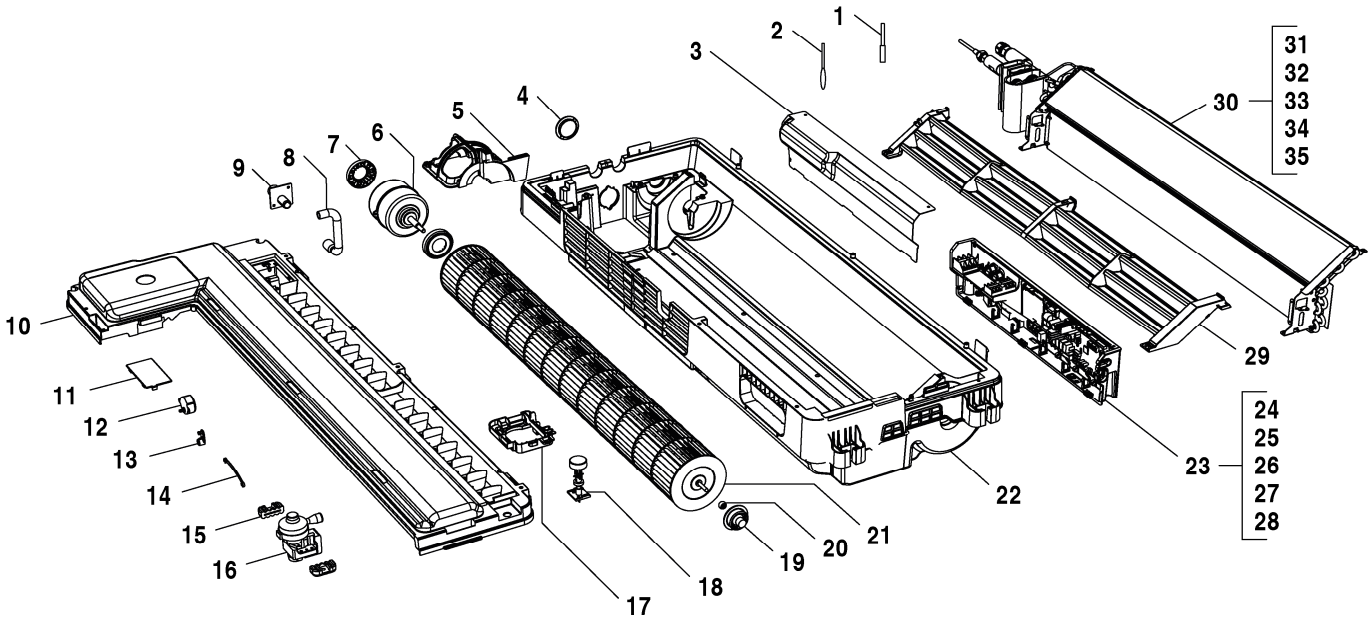

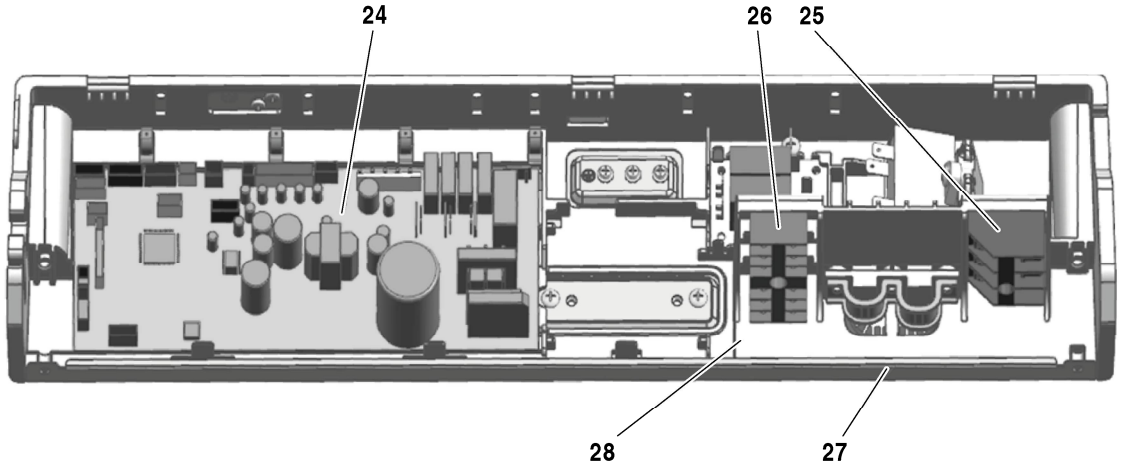

8738894832.aa.RO

AF-1C 45-1 P	7 733 700 927
AF-1C 56-1 P	7 733 700 928

Pos	Descripción	Número el ordenar	1C 45-1 P	1C 56-1 P															Observaciones
1	Sensor de temperatura de la tubería	8 733 501 624	■	■															
2	Sonda temperatura ambiente	8 733 501 656	■	■															
3	Tapa caja electrica	7 739 831 468	■	■															
4	Cubierta bandeja condensados	7 739 831 440	■	■															
5	Soporte motor	7 739 831 469	■	■															
6	Motor DC	8 733 501 241	■	■															
7	Suporte	8 733 501 238	■	■															
8	Tuberia de desague	7 739 831 439	■	■															
9	Tubería de conexión	7 739 831 315	■	■															
10	Depósito de condensados	7 739 831 472	■	■															
11	Recubrimiento	7 739 831 473	■	■															
12	Motor	8 733 501 687	■	■															
13	Manivela	7 739 831 475	■	■															
14	Tubería de derivacion	7 739 831 476	■	■															
15	Soporte Bomba drenaje	7 739 831 437	■	■															
16	Bomba de condensados	8 733 501 346	■	■															
17	Soporte de bomba drenaje	7 739 831 435	■	■															
18	Microswitch condensados	7 739 831 436	■	■															
19	Base rodamiento	7 739 831 456	■	■															
20	Rodete, rodamiento	7 739 831 455	■	■															
21	Ventilador	7 739 831 477	■	■															
22	Chasis	7 739 831 478	■	■															
23	Mando de programa	8 733 501 383	■	■															
24	Placa principal AF1C-1	8 750 501 475	■	■															
25	Borne de conexión, 3p	7 739 831 483	■	■															
26	Borne de ligação	8 733 501 716	■	■															
27	Carcasa partes eléctricas	8 733 501 372	■	■															
28	Carcasa partes eléctricas	7 739 831 486	■	■															
29	Depósito de condensados	7 739 831 487	■	■															
30	Vaporizador	8 733 501 454	■																
30	Vaporizador	8 733 501 455		■															
31	Tubo entrada evaporador	8 733 501 465	■																
31	Tubo entrada evaporador	8 733 501 468		■															
32	Tubo entrada evaporador	8 733 501 464	■																
32	Tubo entrada evaporador	8 733 501 467		■															
33	Válvula de expansión	7 739 831 491	■	■															
34	Solenoide EXV	8 733 501 509	■	■															
35	Sensor de temperatura de la tubería	8 733 501 625	■	■															
	Adaptador Set CCB (400mm)	8 750 501 441	■	■															
	Cable de conexión AF-1C 45-71	8 750 501 447	■	■															

AF-1C 45-1 P 7 733 700 927

AF-1C 56-1 P 7 733 700 928

Lista de repuestos

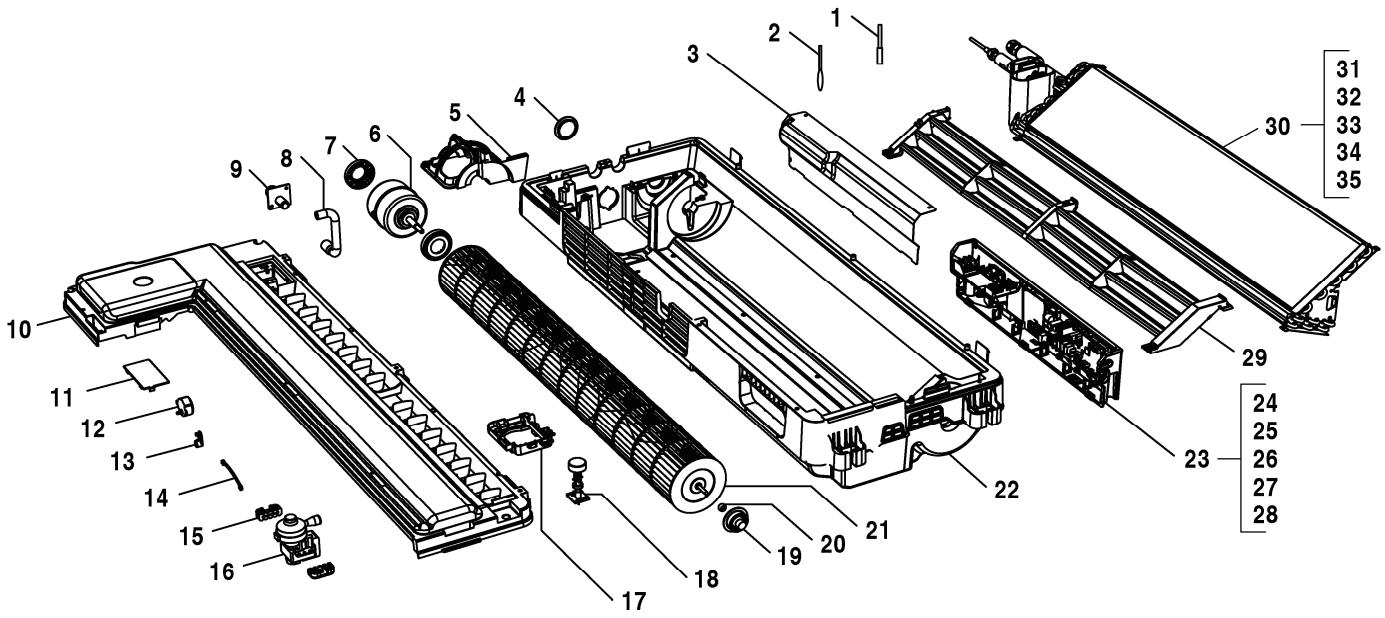

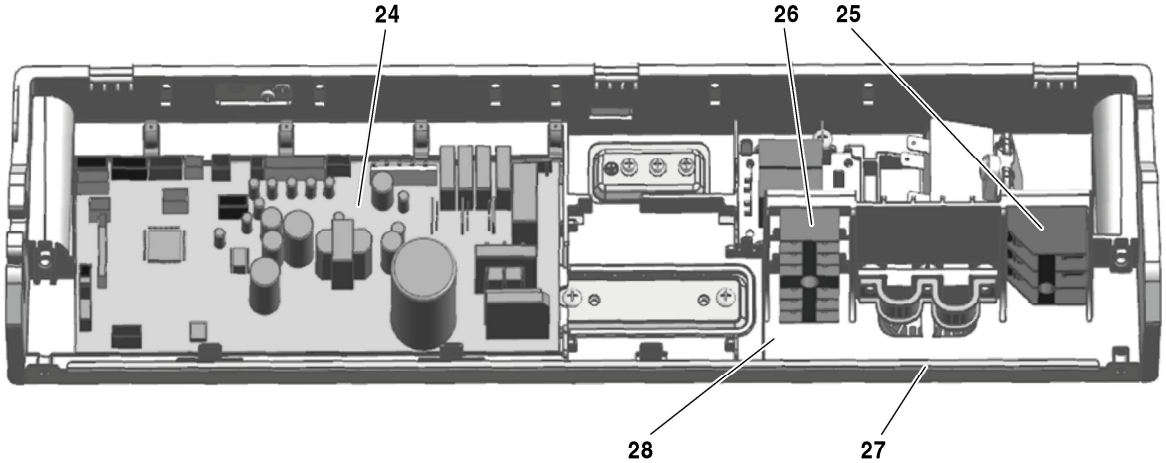

8738894833.aa.RO

AF-1C 71-1 P 7 733 700 929

Pos	Descripción	Número el ordenar	1C 71-1 P																Observaciones
1	Sensor de temperatura de la tubería	8 733 501 624	■																
2	Sonda temperatura ambiente	8 733 501 656	■																
3	Tapa caja electrica	7 739 831 468	■																
4	Cubierta bandeja condensados	7 739 831 440	■																
5	Soporte motor	7 739 831 469	■																
6	Motor DC	8 733 501 241	■																
7	Suporte	8 733 501 238	■																
8	Tuberia de desague	7 739 831 439	■																
9	Tubería de conexión	7 739 831 315	■																
10	Depósito de condensados	7 739 831 472	■																
11	Recubrimiento	7 739 831 473	■																
12	Motor	8 733 501 687	■																
13	Manivela	7 739 831 475	■																
14	Tubería de derivacion	7 739 831 476	■																
15	Soporte Bomba drenaje	7 739 831 437	■																
16	Bomba de condensados	8 733 501 346	■																
17	Soporte de bomba drenaje	7 739 831 435	■																
18	Microswitch condensados	7 739 831 436	■																
19	Base rodamiento	7 739 831 456	■																
20	Rodete, rodamiento	7 739 831 455	■																
21	Ventilador	7 739 831 477	■																
22	Chasis	7 739 831 478	■																
23	Mando de programa	8 733 501 383	■																
24	Placa principal AF1C-1	8 750 501 475	■																
25	Borne de conexión, 3p	7 739 831 483	■																
26	Borne de ligação	8 733 501 716	■																
27	Carcasa partes eléctricas	8 733 501 372	■																
28	Carcasa partes eléctricas	7 739 831 486	■																
29	Depósito de condensados	7 739 831 487	■																
30	Vaporizador	8 733 501 452	■																
31	Tubo entrada evaporador	8 733 501 466	■																
32	Tubo entrada evaporador	8 733 501 467	■																
33	Válvula de expansión	7 739 831 491	■																
34	Solenoide EXV	8 733 501 509	■																
35	Sensor de temperatura de la tubería	8 733 501 625	■																
	Adaptador Set CCB (400mm)	8 750 501 441	■																
	Cable de conexión AF-1C 45-71	8 750 501 447	■																

AF-1C 71-1 P 7 733 700 929

Lista de repuestos

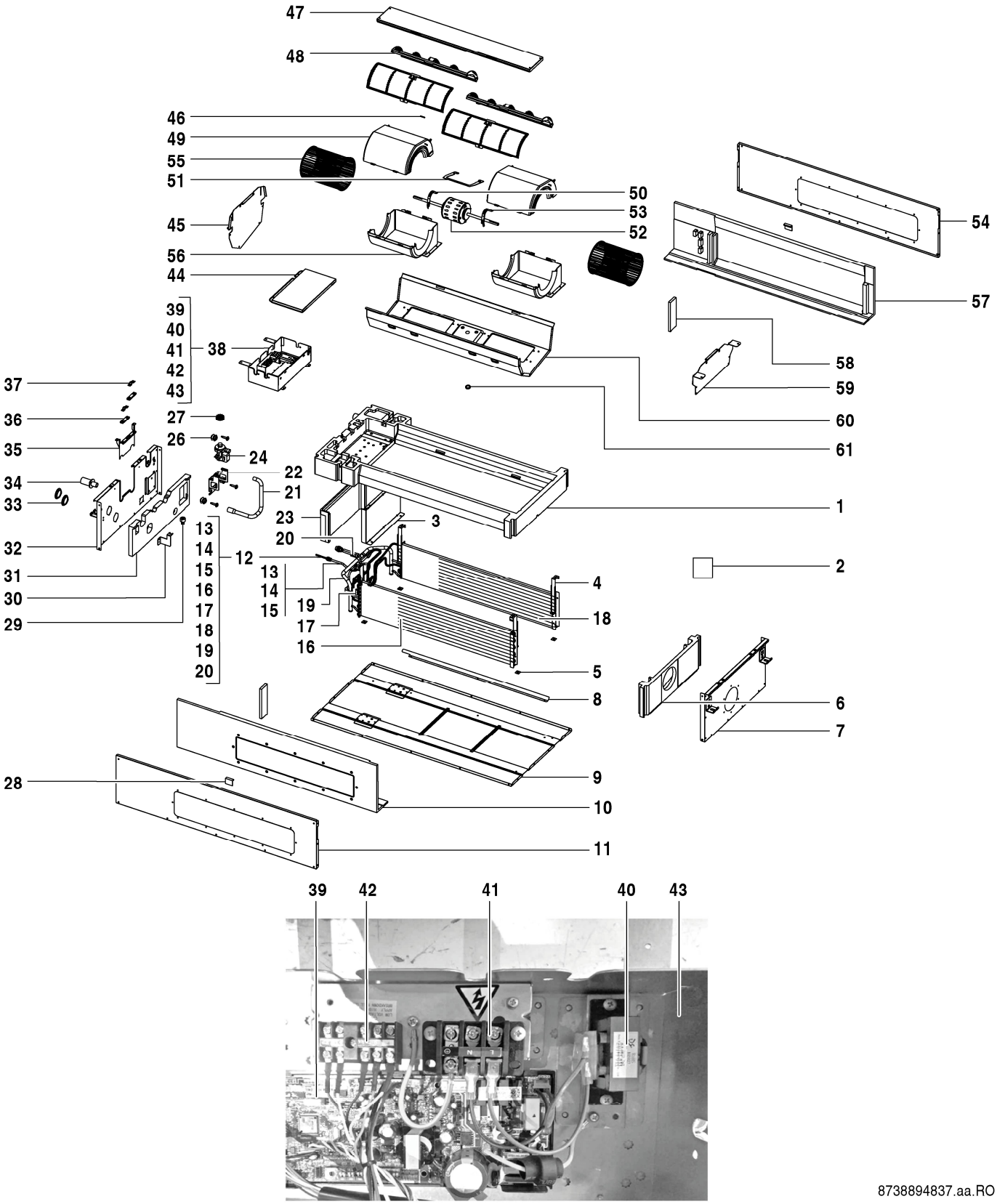

8738894837.aa.RO

AF-2C 22-1 P	7 733 700 930
AF-2C 28-1 P	7 733 700 931
AF-2C 36-1 P	7 733 700 932
AF-2C 45-1 P	7 733 700 933
AF-2C 56-1 P	7 733 700 934
AF-2C 71-1 P	7 733 700 935

Pos	Descripción	Número el ordenar	2C 22-1 P	2C 28-1 P	2C 36-1 P	2C 45-1 P	2C 56-1 P	2C 71-1 P										Observaciones
1	Depósito de condensados	7 739 831 499	■	■	■	■	■	■										
2	Motor Suporte	7 739 834 803	■	■	■	■	■	■										
3	Panel intermedio	7 739 831 500	■	■	■	■	■	■										
4	soporte derecho de evaporador	7 739 831 501	■	■	■	■	■	■										
5	Aislamiento	7 739 831 502	■	■	■	■	■	■										
6	Envolvente	8 733 501 529	■	■	■	■	■	■										
7	Parte lateral	8 733 501 670	■	■	■	■	■	■										
8	Deflector	7 739 831 505	■	■	■	■	■	■										
9	Chasis	7 739 831 506	■	■	■	■	■	■										
10	Envolvente	8 733 501 527	■	■	■	■	■	■										
11	Parte lateral	8 733 501 669	■	■	■	■	■	■										
12	Vaporizador	8 733 501 441				■												
12	Vaporizador	8 733 501 442	■	■	■													
12	Vaporizador	8 733 501 443					■	■										
13	Tubo entrada evaporador	8 733 501 469	■	■	■													
13	Tubo entrada evaporador	8 733 501 470				■												
13	Tubo entrada evaporador	8 733 501 471					■	■										
14	Bobina de EXV	7 739 831 511	■	■	■	■	■	■										
15	Bobina de EXV	7 739 831 358	■	■	■	■	■	■										
16	Vaporizador	8 733 501 412				■	■	■										
16	Vaporizador	8 733 501 413	■	■	■													
17	Sensor de temperatura de la tubería	7 739 831 326	■	■	■	■	■	■										
18	Vaporizador	8 733 501 410				■	■	■										
18	Vaporizador	8 733 501 411	■	■	■													
19	Tubo Salida Evaporador	8 733 501 495	■	■	■													
19	Tubo Salida Evaporador	8 733 501 496				■												
19	Tubo Salida Evaporador	8 733 501 499					■	■										
20	Sensor de temperatura de la tubería	8 733 501 622	■	■	■	■	■	■										
21	Tubería de drenaje	7 739 831 516	■	■	■	■	■	■										
22	Soporte de bomba drenaje	7 739 831 517	■	■	■	■	■	■										
23	Envolvente	8 733 501 524	■	■	■	■	■	■										
24	Bomba de condensados	7 739 831 519	■	■	■	■	■	■										
26	Dispositivo de protecao	7 739 836 359				■												
26	Anillo de goma	8 733 501 661	■	■	■		■	■										
27	Dispositivo de protecao	7 739 836 359	■	■	■		■	■										
27	Placa de recubrimiento	8 733 501 235				■												
28	Microswitch condensados	7 739 831 522				■												
28	Placa de recubrimiento	8 733 501 235	■	■	■		■	■										
29	Microswitch condensados	7 739 831 522	■	■	■		■	■										
29	Soporte microswitch	7 739 831 523				■												
30	Soporte microswitch	7 739 831 523	■	■	■		■	■										
30	Envolvente	8 733 501 526				■												
31	Envolvente	8 733 501 526	■	■	■		■	■										
31	Parte lateral	8 733 501 671				■												
32	Cubierta bandeja condensados	7 739 831 440				■												
32	Parte lateral	8 733 501 671	■	■	■		■	■										
33	Conector tubo condensados	7 739 831 386				■												
33	Cubierta bandeja condensados	7 739 831 440	■	■	■		■	■										
34	Conector tubo condensados	7 739 831 386	■	■	■		■	■										
34	Abrazadera fijacion tubos	7 739 831 526				■												
35	Abrazadera fijacion tubos	7 739 831 526	■	■	■		■	■										
35	Borne de conexión	7 739 831 527				■												

AF-2C 22-1 P	7 733 700 930
AF-2C 28-1 P	7 733 700 931
AF-2C 36-1 P	7 733 700 932
AF-2C 45-1 P	7 733 700 933
AF-2C 56-1 P	7 733 700 934
AF-2C 71-1 P	7 733 700 935

Lista de repuestos

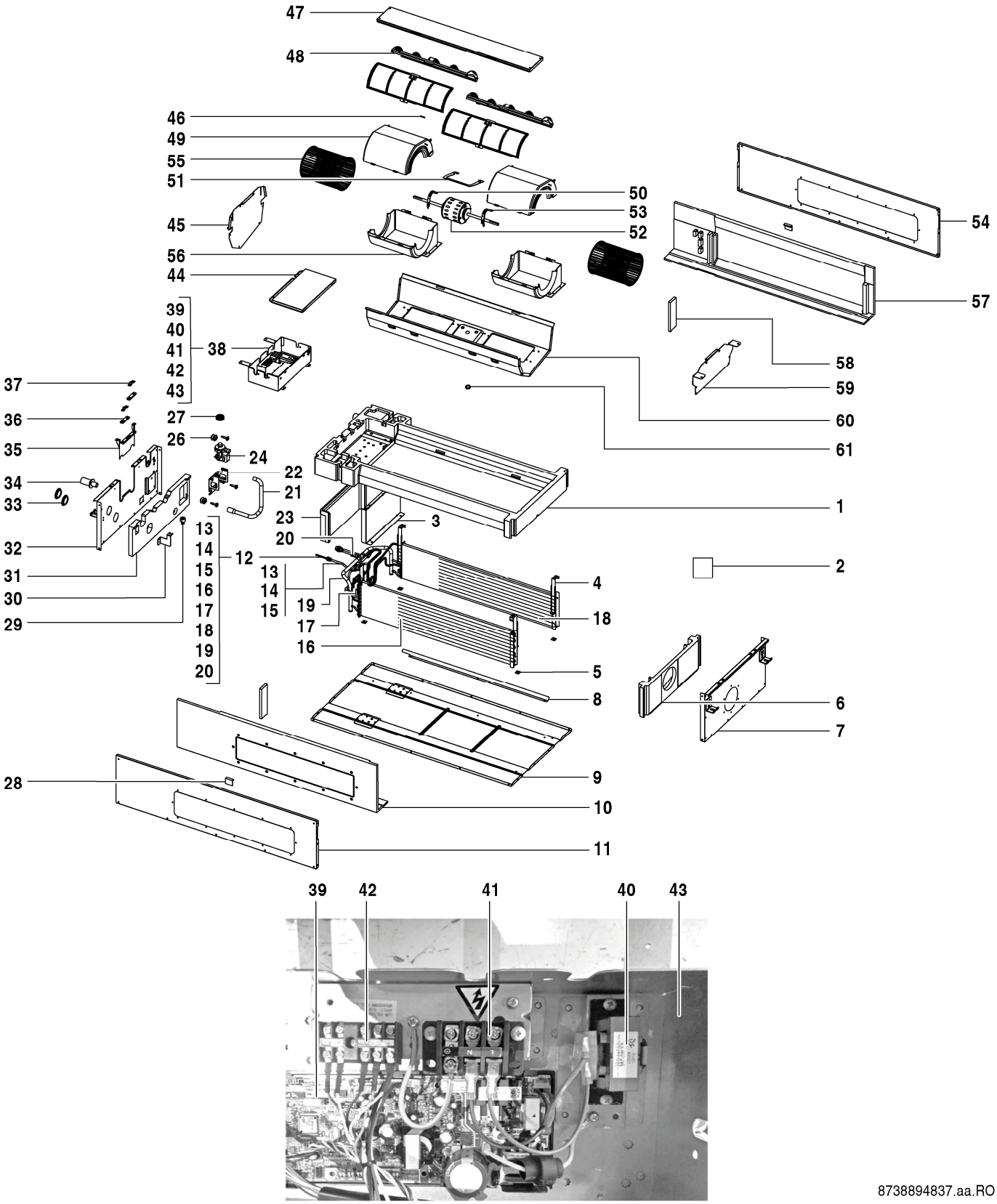

8738894837.aa.RO

AF-2C 22-1 P	7 733 700 930
AF-2C 28-1 P	7 733 700 931
AF-2C 36-1 P	7 733 700 932
AF-2C 45-1 P	7 733 700 933
AF-2C 56-1 P	7 733 700 934
AF-2C 71-1 P	7 733 700 935

Pos	Descripción	Número el ordenar	2C 22-1 P	2C 28-1 P	2C 36-1 P	2C 45-1 P	2C 56-1 P	2C 71-1 P										Observaciones
36	Borne de conexión	7 739 831 527	■	■	■		■	■										
36	Abrazadera cables	7 739 831 528				■												
37	Abrazadera cables	7 739 831 528	■	■	■		■	■										
37	Mando de programa	8 733 501 394				■												
38	Mando de programa	8 733 501 394	■	■	■		■	■										
38	Placa principal	8 733 501 550				■												
39	Placa principal	8 733 501 550	■	■	■		■	■										
39	Reactor	8 733 501 650				■												
40	Borne de conexión	7 739 831 830				■												
40	Reactor	8 733 501 650	■	■	■		■	■										
41	Borne de conexión	7 739 831 830	■	■	■		■	■										
41	Borne de ligação	8 733 501 716				■												
42	Carcasa partes eléctricas	8 733 501 373				■												
42	Borne de ligação	8 733 501 716	■	■	■		■	■										
43	Tapa caja electrica	8 733 501 319				■												
43	Carcasa partes eléctricas	8 733 501 373	■	■	■		■	■										
44	Placa de recubrimiento	8 733 501 233				■												
44	Tapa caja electrica	8 733 501 319	■	■	■		■	■										
45	Placa de recubrimiento	8 733 501 233	■	■	■		■	■										
45	Sonda temperatura ambiente	8 733 501 657				■												
46	Placa de recubrimiento	8 733 501 234				■												
46	Sonda temperatura ambiente	8 733 501 657	■	■	■		■	■										
47	Filtro de aire	7 739 831 536				■												
47	Placa de recubrimiento	8 733 501 234	■	■	■		■	■										
48	Filtro de aire	7 739 831 536	■	■	■		■	■										
48	Tapa superior ventilador	7 739 831 537				■												
49	Tapa superior ventilador	7 739 831 537	■	■	■		■	■										
49	Recubrimiento izquierda	7 739 831 538				■												
50	Recubrimiento izquierda	7 739 831 538	■	■	■		■	■										
50	Placa de unión	7 739 834 812				■												
51	Moteur	7 739 834 661				■												
51	Placa de unión	7 739 834 812	■	■	■		■	■										
52	Recubrimiento derecha	7 739 831 541				■												
52	Moteur	7 739 834 661	■	■	■		■	■										
53	Recubrimiento derecha	7 739 831 541	■	■	■		■	■										
53	Parte lateral	8 733 501 672				■												
54	Ventilador Centrífugo	7 739 831 543				■												
54	Parte lateral	8 733 501 672	■	■	■		■	■										
55	Ventilador Centrífugo	7 739 831 543	■	■	■		■	■										
55	Tapa inferior ventilador	7 739 831 544				■												
56	Tapa inferior ventilador	7 739 831 544	■	■	■		■	■										
56	Envolvente	8 733 501 528				■												
57	Envolvente	8 733 501 525				■												
57	Envolvente	8 733 501 528	■	■	■		■	■										
58	Placa de recubrimiento	8 733 501 232				■												
58	Envolvente	8 733 501 525	■	■	■		■	■										
59	Placa de recubrimiento	8 733 501 232	■	■	■		■	■										
59	Placa de recubrimiento	8 733 501 236				■												
60	Soporte goma	7 739 831 549				■												
60	Placa de recubrimiento	8 733 501 236	■	■	■		■	■										
61	Soporte goma	7 739 831 549	■	■	■		■	■										
	Adaptador Set CCB (400mm)	8 750 501 441	■	■	■	■	■	■										

AF-2C 22-1 P	7 733 700 930
AF-2C 28-1 P	7 733 700 931
AF-2C 36-1 P	7 733 700 932
AF-2C 45-1 P	7 733 700 933
AF-2C 56-1 P	7 733 700 934
AF-2C 71-1 P	7 733 700 935

Lista de repuestos

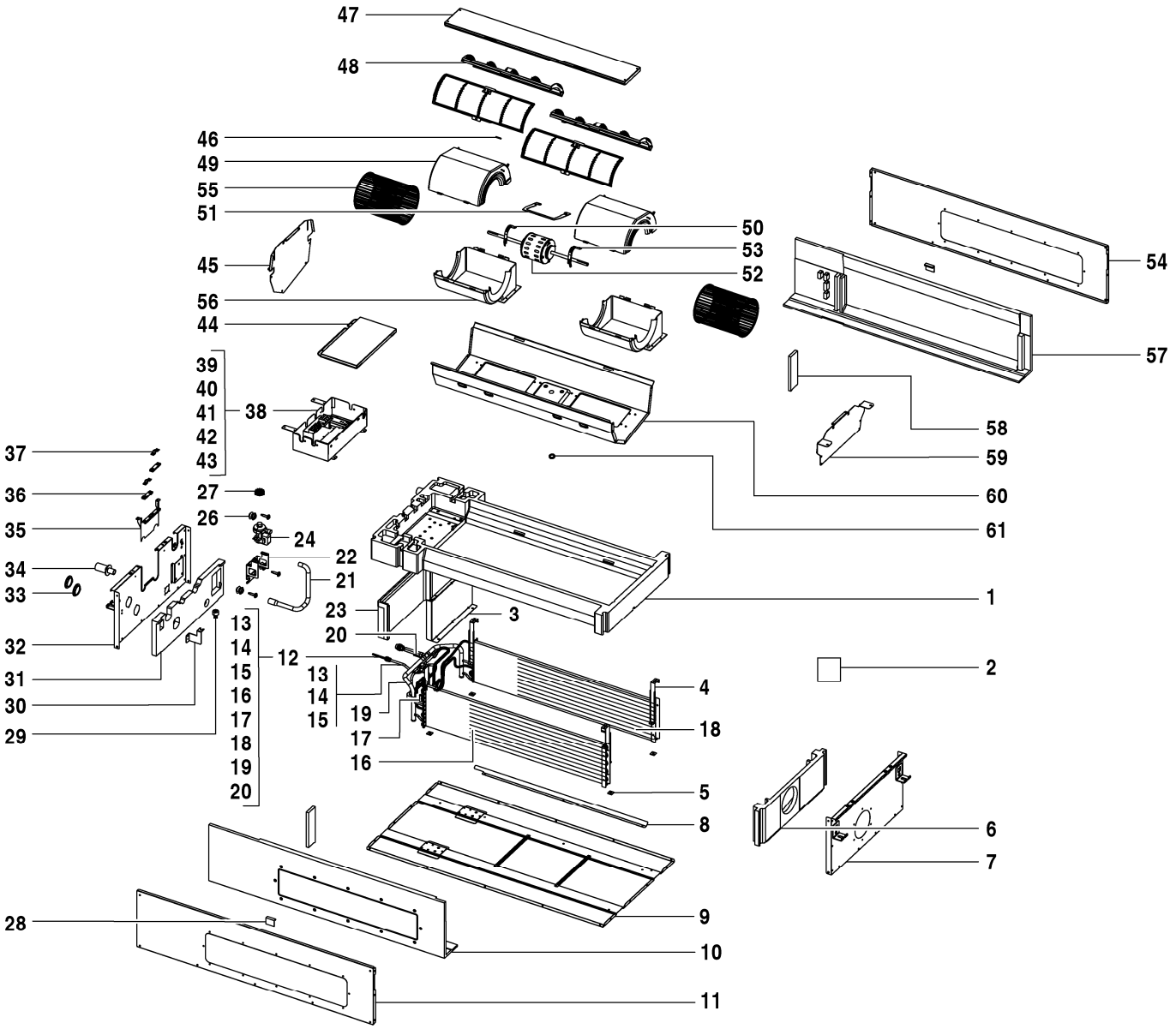

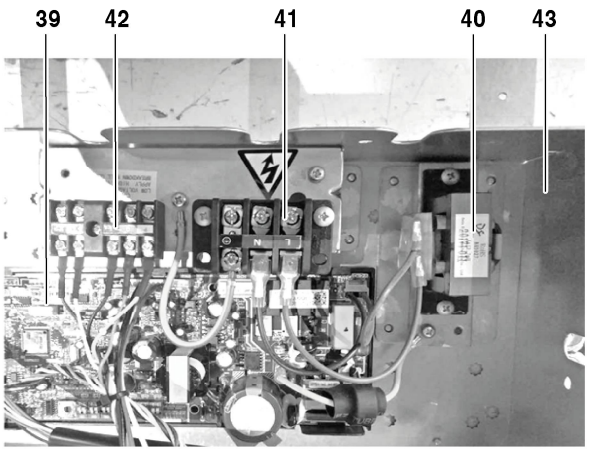

8738894837.aa.RO

AF-2C 22-1 P	7 733 700 930
AF-2C 28-1 P	7 733 700 931
AF-2C 36-1 P	7 733 700 932
AF-2C 45-1 P	7 733 700 933
AF-2C 56-1 P	7 733 700 934
AF-2C 71-1 P	7 733 700 935

Pos	Descripción	Número el ordenar	2C 22-1 P	2C 28-1 P	2C 36-1 P	2C 45-1 P	2C 56-1 P	2C 71-1 P										Observaciones
	Cable de conexión AF-IDU	8 750 501 446	■	■	■	■	■	■										

AF-2C 22-1 P	7 733 700 930
AF-2C 28-1 P	7 733 700 931
AF-2C 36-1 P	7 733 700 932
AF-2C 45-1 P	7 733 700 933
AF-2C 56-1 P	7 733 700 934
AF-2C 71-1 P	7 733 700 935

Lista de repuestos

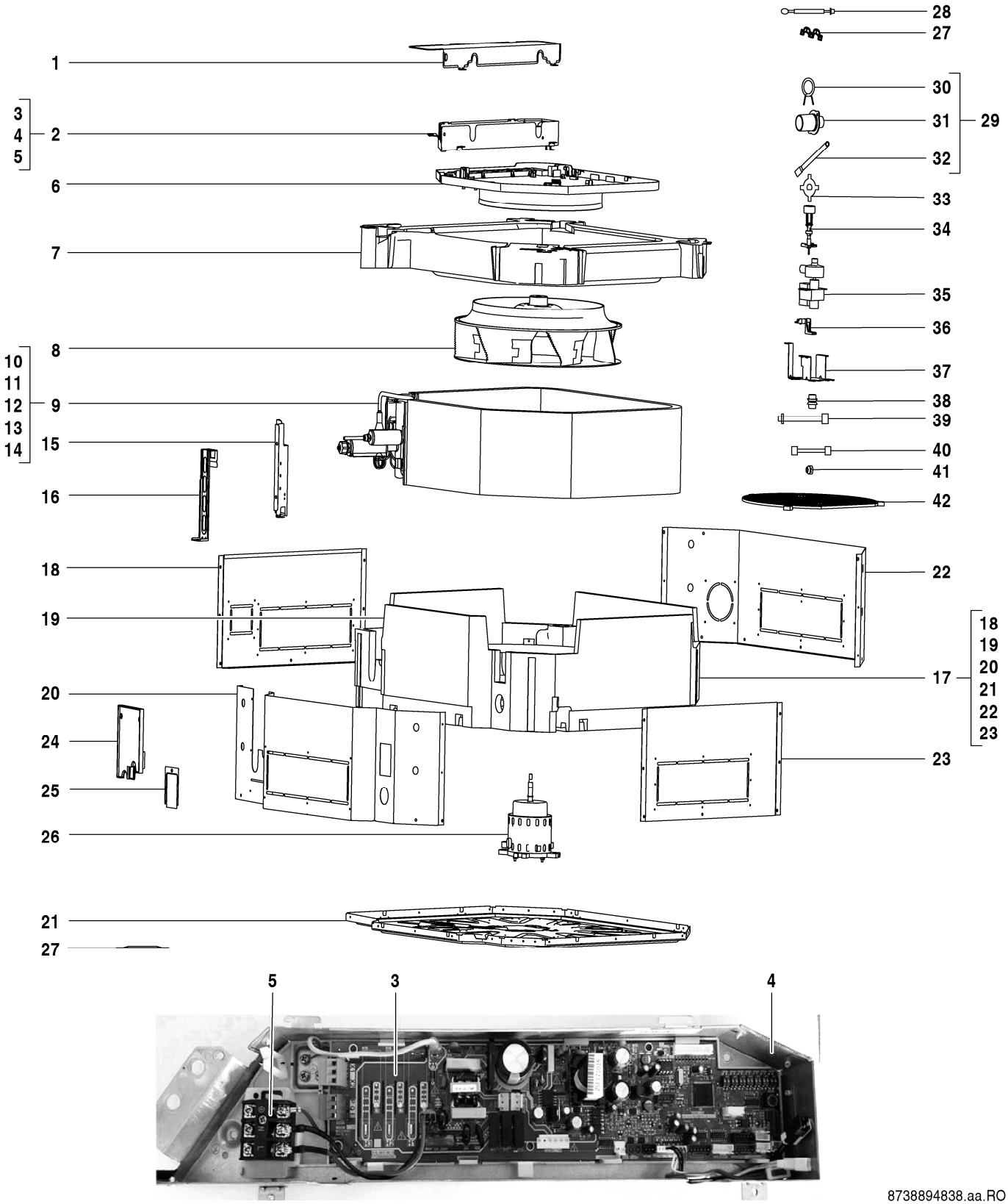

AF-4C 28-1 P	7 733 700 897
AF-4C 36-1 P	7 733 700 898
AF-4C 45-1 P	7 733 700 899
AF-4C 56-1 P	7 733 700 900
AF-4C 71-1 P	7 733 700 901
AF-4C 80-1 P	7 733 700 902

Pos	Descripción	Número el ordenar	4C 28-1 P	4C 36-1 P	4C 45-1 P	4C 56-1 P	4C 71-1 P	4C 80-1 P										Observaciones
1	Tapa caja electrica	8 733 501 318	■	■	■	■	■	■										
2	Mando de programa	8 733 501 385	■	■	■	■	■	■										
3	Placa principal AF4C-1	8 750 501 471	■	■	■	■	■	■										
4	Carcasa partes eléctricas	8 733 501 370	■	■	■	■	■	■										
5	Bornero de terminales	7 739 831 350	■	■	■	■	■	■										
6	Anilla de soporte	7 739 831 351	■	■	■	■	■	■										
7	Depósito de condensados	8 733 501 348	■	■	■	■	■	■										
8	Ventilador Centrífugo	7 739 831 353	■	■	■	■	■	■										
9	Vaporizador	8 733 501 446	■	■														
9	Vaporizador	8 733 501 448			■													
9	Vaporizador	8 733 501 450				■	■	■										
10	Vaporizador	8 733 501 415			■	■	■	■										
10	Vaporizador	8 733 501 416	■	■														
11	Tubo entrada evaporador	8 733 501 475			■													
11	Tubo entrada evaporador	8 733 501 476				■	■	■										
11	Tubo entrada evaporador	8 733 501 477	■	■														
12	Tubo Salida Evaporador	7 739 836 225	■	■														
12	Tubo Salida Evaporador	8 733 501 490			■													
12	Tubo Salida Evaporador	8 733 501 494				■	■	■										
13	Solenoide EXV	8 733 501 508	■	■	■	■	■	■										
14	Sensor de temperatura de la tubería	7 733 700 028	■	■	■	■	■	■										
15	Soporte de ud. Interior	7 739 831 361	■	■														
15	Soporte de ud. Interior	7 739 831 394			■	■	■	■										
16	Soporte fijacion evaporador	7 739 831 362	■	■	■	■	■	■										
17	Chasis	8 733 501 263	■	■	■	■	■	■										
18	Chapa de proteccion	7 739 831 363	■	■	■	■	■	■										
19	Envolvente	8 733 501 523	■	■	■	■	■	■										
20	Chapa de proteccion	7 739 831 365	■	■	■	■	■	■										
21	Chasis	7 739 836 184	■	■	■	■	■	■										
22	Chapa de proteccion	7 739 831 384	■	■	■	■	■	■										
23	Chapa de proteccion	7 739 831 385	■	■	■	■	■	■										
24	Tapa de inspeccion	7 739 831 366	■	■	■	■	■	■										
25	Cubierta bandeja condensados	7 739 831 367	■	■	■	■	■	■										
26	Motor DC	8 733 501 243	■	■	■	■	■	■										
27	Abrazadera cables	7 739 831 376	■	■	■	■	■	■										
28	Sonda temperatura ambiente	8 733 501 658	■	■	■	■	■	■										
29	Drenaje de aguas residuales	8 733 501 340	■	■	■	■	■	■										
30	Abrazadera tubo de agua	7 739 831 377	■	■	■	■	■	■										
31	Conector tubo condensados	7 739 831 386	■	■	■	■	■	■										
32	Tubo condensados	7 739 831 387	■	■	■	■	■	■										
33	Anilla Fijacion de ventilador	7 739 831 378	■	■	■	■	■	■										
34	Microswitch condensados	7 739 831 379	■	■	■	■	■	■										
35	Bomba de condensados	8 733 501 345	■	■	■	■	■	■										
36	Soporte microswitch	7 739 831 381	■	■	■	■	■	■										
37	Soporte de bomba drenaje	7 739 831 382	■	■	■	■	■	■										
38	Anillo de goma	8 733 501 661	■	■	■	■	■	■										
39	Cables	8 733 501 272	■	■	■	■	■	■										
40	Conductor de puesta a tierra	8 733 501 350	■	■	■	■	■	■										
41	Tuerca de cobre	7 739 836 168				■	■	■										
41	Tuerca de cobre	7 739 836 222	■	■	■													
42	Rejilla seguridad	8 733 501 641	■	■	■	■	■	■										
	Adaptador Set CCB (400mm)	8 750 501 441	■	■	■	■	■	■										

AF-4C 28-1 P	7 733 700 897
AF-4C 36-1 P	7 733 700 898
AF-4C 45-1 P	7 733 700 899
AF-4C 56-1 P	7 733 700 900
AF-4C 71-1 P	7 733 700 901
AF-4C 80-1 P	7 733 700 902

Lista de repuestos

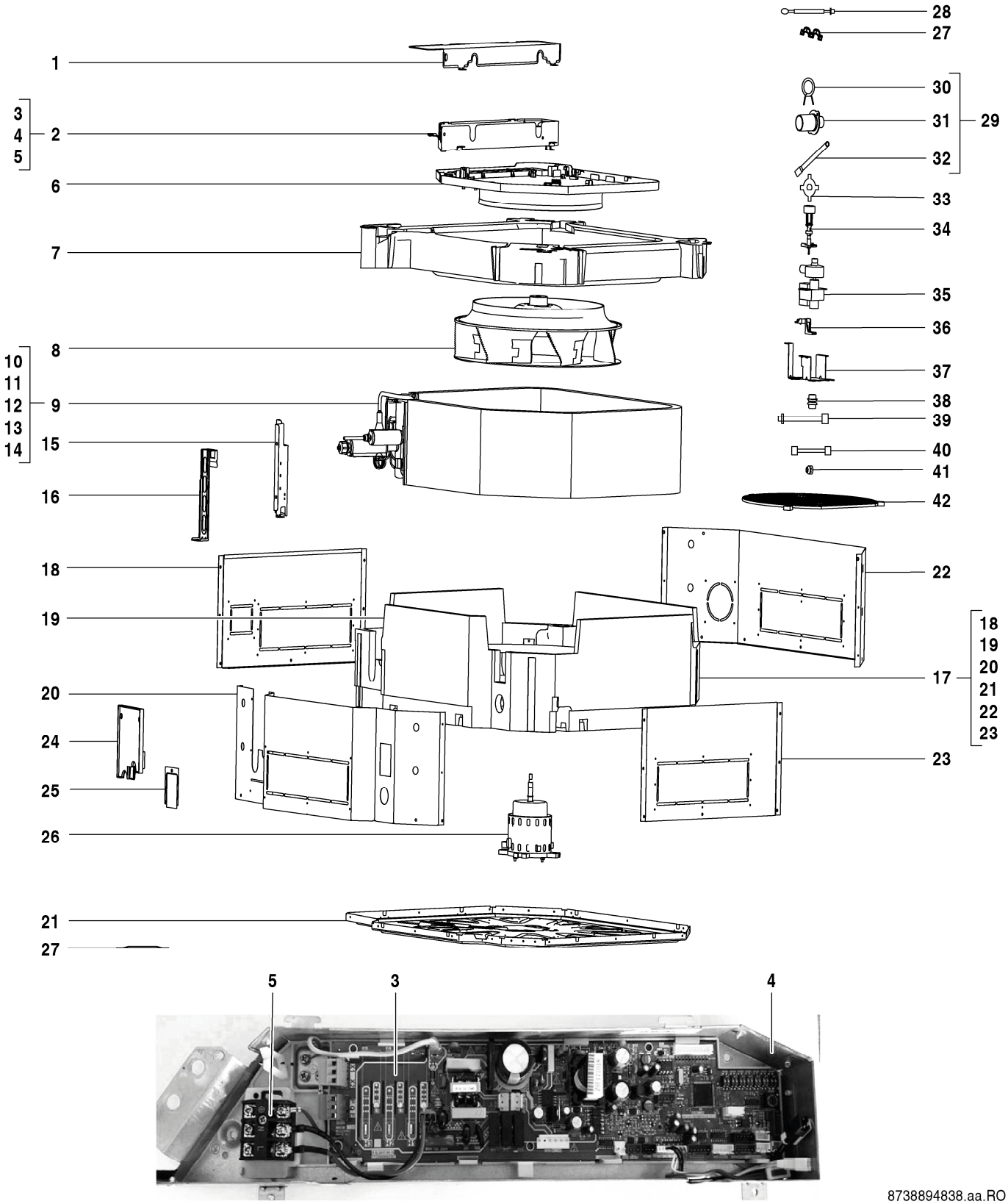

AF-4C 28-1 P	7 733 700 897
AF-4C 36-1 P	7 733 700 898
AF-4C 45-1 P	7 733 700 899
AF-4C 56-1 P	7 733 700 900
AF-4C 71-1 P	7 733 700 901
AF-4C 80-1 P	7 733 700 902

Pos	Descripción	Número el ordenar	4C 28-1 P	4C 36-1 P	4C 45-1 P	4C 56-1 P	4C 71-1 P	4C 80-1 P										Observaciones
	Cable de conexión AF-4C/4CR	8 750 501 444	■	■	■	■	■	■										

AF-4C 28-1 P	7 733 700 897
AF-4C 36-1 P	7 733 700 898
AF-4C 45-1 P	7 733 700 899
AF-4C 56-1 P	7 733 700 900
AF-4C 71-1 P	7 733 700 901
AF-4C 80-1 P	7 733 700 902

Lista de repuestos

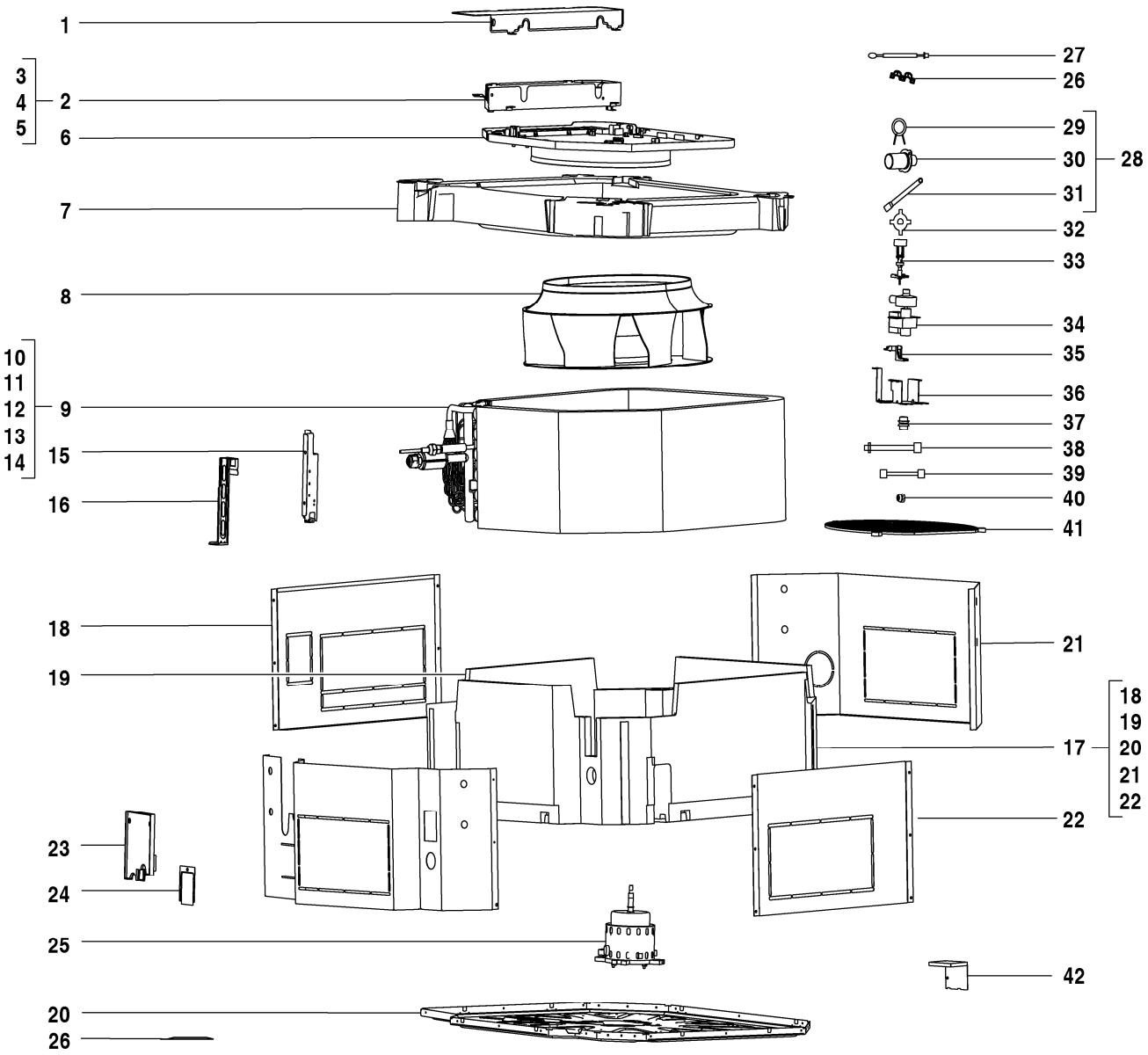

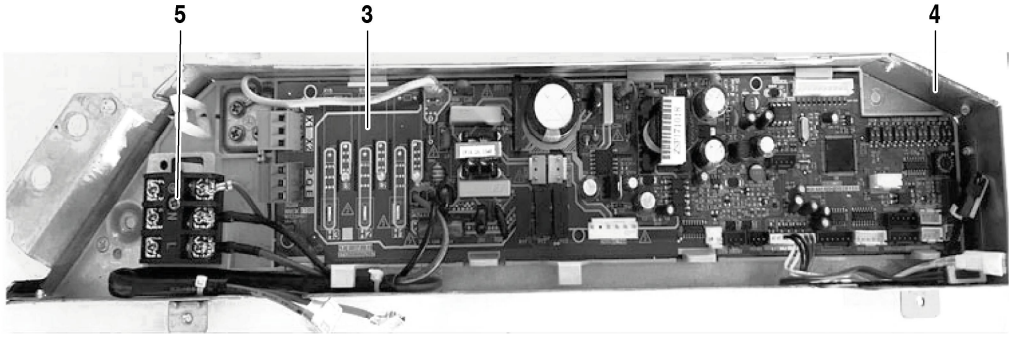

8738894839.aa.RO

AF-4C 100-1 P	7 733 700 904
AF-4C 112-1 P	7 733 700 905
AF-4C 140-1 P	7 733 700 906
AF-4C 90-1 P	7 733 700 903

Pos	Descripción	Número el ordenar	4C 90-1 P	4C 100-1 P	4C 112-1 P	4C 140-1 P												Observaciones
1	Tapa caja electrica	8 733 501 318	■	■	■	■												
2	Mando de programa	8 733 501 384	■	■	■	■												
3	Placa principal AF4C-1	8 750 501 471	■	■	■	■												
4	Carcasa partes eléctricas	8 733 501 370	■	■	■	■												
5	Bornero de terminales	7 739 831 350	■	■	■	■												
6	Anilla de soporte	7 739 831 351	■	■	■	■												
7	Depósito de condensados	8 733 501 347	■	■	■	■												
8	Ventilador Centrífugo	7 739 831 401	■	■	■	■												
9	Vaporizador	8 733 501 447	■	■	■													
9	Vaporizador	8 733 501 449				■												
10	Vaporizador	8 733 501 417	■	■	■													
10	Vaporizador	8 733 501 418				■												
11	Tubo entrada evaporador	8 733 501 473	■	■	■													
11	Tubo entrada evaporador	8 733 501 474				■												
12	Tubo Salida Evaporador	8 733 501 491				■												
12	Tubo Salida Evaporador	8 733 501 492	■	■	■													
13	Solenoide EXV	8 733 501 508	■	■	■	■												
14	Sensor de temperatura de la tubería	7 733 700 028	■	■	■	■												
15	Soporte de ud. Interior	7 739 831 408	■	■	■													
15	Soporte de ud. Interior	7 739 831 425				■												
16	Soporte fijacion evaporador	7 739 831 409	■	■	■													
16	Soporte fijacion evaporador	7 739 831 426				■												
17	Chasis	8 733 501 262	■	■	■	■												
18	Chapa de proteccion	7 739 831 410	■	■	■	■												
19	Envolvente	8 733 501 522	■	■	■	■												
20	Chasis	7 739 836 156	■	■	■	■												
21	Chapa de proteccion	7 739 831 417	■	■	■	■												
22	Chapa de proteccion	7 739 831 418	■	■	■	■												
23	Tapa de inspeccion	7 739 831 366	■	■	■	■												
24	Cubierta bandeja condensados	7 739 831 367	■	■	■	■												
25	Motor DC	8 733 501 244	■	■	■	■												
26	Abrazadera cables	7 739 831 376	■	■	■	■												
27	Sonda temperatura ambiente	8 733 501 658	■	■	■	■												
28	Drenaje de aguas residuales	8 733 501 339	■	■	■	■												
29	Abrazadera tubo de agua	7 739 831 377	■	■	■	■												
30	Conector tubo condensados	7 739 831 386	■	■	■	■												
31	Tubo condensados	7 739 831 419	■	■	■	■												
32	Anilla Fijacion de ventilador	7 739 831 378	■	■	■	■												
33	Microswitch condensados	7 739 831 379	■	■	■	■												
34	Bomba de condensados	8 733 501 345	■	■	■	■												
35	Soporte microswitch	7 739 831 381	■	■	■	■												
36	Soporte de bomba drenaje	7 739 831 382	■	■	■	■												
37	Anillo de goma	8 733 501 661	■	■	■	■												
38	Cables	8 733 501 272	■	■	■	■												
39	Conductor de puesta a tierra	8 733 501 350	■	■	■	■												
39	Conductor de puesta a tierra	8 733 501 351	■	■	■	■												
40	Tuerca de cobre	7 739 836 168		■	■	■												
41	Rejilla seguridad	8 733 501 641	■	■	■	■												
42	Soporte	8 733 501 700	■	■	■	■												
	Adaptador Set CCB (400mm)	8 750 501 441	■	■	■	■												
	Cable de conexión AF-4C/4CR	8 750 501 444	■	■	■	■												

AF-4C 100-1 P	7 733 700 904
AF-4C 112-1 P	7 733 700 905
AF-4C 140-1 P	7 733 700 906
AF-4C 90-1 P	7 733 700 903

Lista de repuestos

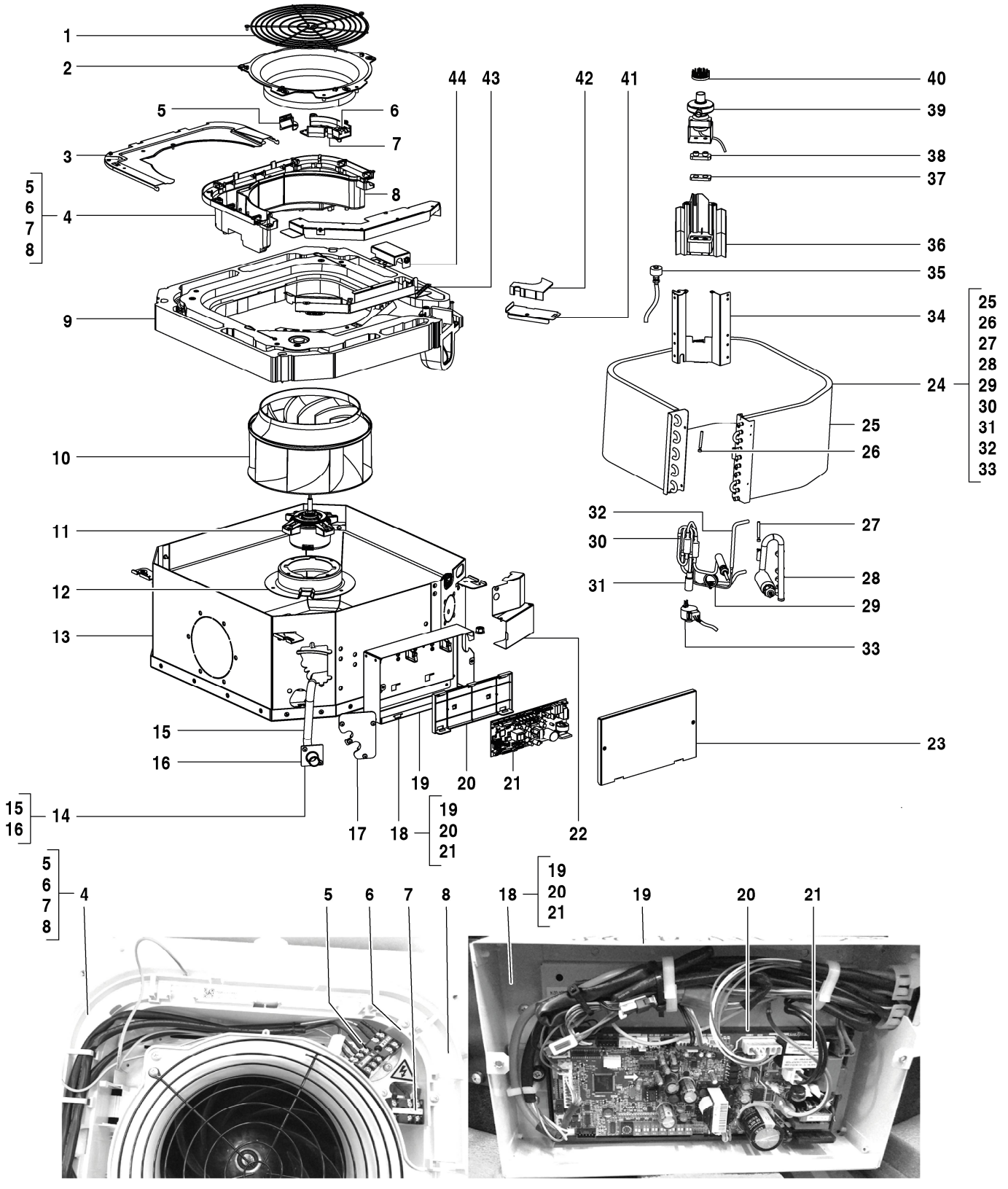

AF-4CC 22-1 P	7 733 700 892
AF-4CC 28-1 P	7 733 700 893

Pos	Descripción	Número el ordenar	4CC 22-1 P	4CC 28-1 P															Observaciones
1	Rejilla seguridad	8 733 501 642	■	■															
2	Anilla de soporte	7 739 831 310	■	■															
3	Tapa caja electrica	7 739 836 356	■	■															
4	Mando de programa	8 733 501 391	■	■															
5	Borne de ligação	8 733 501 716	■	■															
6	Borne de conexión, 3p	7 739 831 308	■	■															
7	Borne de conexión	7 739 831 305	■	■															
8	Carcasa partes eléctricas	8 733 501 368	■	■															
9	Depósito de condensados	8 733 501 349	■	■															
10	Ventilador Centrífugo	7 739 831 322	■	■															
11	Motor DC	7 739 836 367	■	■															
12	Soporte motor	7 739 831 324	■	■															
13	Chasis	8 733 501 261	■	■															
14	Tuberia de desague set	7 739 836 361	■	■															
15	Tuberia de desague	7 739 831 314	■	■															
16	Tubería de conexión	7 739 831 315	■	■															
17	Abrazadera fijacion tubos	7 739 831 319	■	■															
18	Mando de programa	8 733 501 392	■	■															
19	Carcasa partes eléctricas	8 733 501 374	■	■															
20	Soporte de fijacion	7 739 831 570	■	■															
21	Placa principal AF4CC-1	8 750 501 470	■	■															
22	Abrazadera	8 733 501 269	■	■															
23	Tapa caja electrica	8 733 501 320	■	■															
24	Vaporizador	8 733 501 444	■	■															
25	Vaporizador	8 733 501 430	■	■															
26	Sensor de temperatura de la tubería	7 739 831 147	■	■															
27	Sensor de temperatura de la tubería	8 733 501 621	■	■															
28	Tubo Salida Evaporador	8 733 501 493	■	■															
29	Tubo entrada evaporador	8 733 501 483	■	■															
30	Tubo entrada evaporador	8 733 501 481	■	■															
31	Válvula de expansión	7 739 831 491	■	■															
32	Tubo entrada evaporador	8 733 501 484	■	■															
33	Válvula de expansión	7 739 831 512	■	■															
34	Placa fijacion evaporador	7 739 831 318	■	■															
35	Microswitch condensados	8 733 501 714	■	■															
36	Soporte de bomba drenaje	7 739 831 313	■	■															
37	Disco de goma	8 733 501 663	■	■															
38	Disco de goma	8 733 501 662	■	■															
39	Bomba de condensados	7 739 831 317	■	■															
40	Dispositivo de protecao	7 739 836 359	■	■															
41	Abrazadera	8 733 501 268	■	■															
42	Borne de conexión	7 739 831 320	■	■															
43	Abrazadera	8 733 501 267	■	■															
44	Abrazadera	8 733 501 270	■	■															
	Adaptador Set CCB (800mm)	8 750 501 442	■	■															
	Cable de conexión AF-4CC	8 750 501 445	■	■															

AF-4CC 22-1 P 7 733 700 892

AF-4CC 28-1 P 7 733 700 893

Lista de repuestos

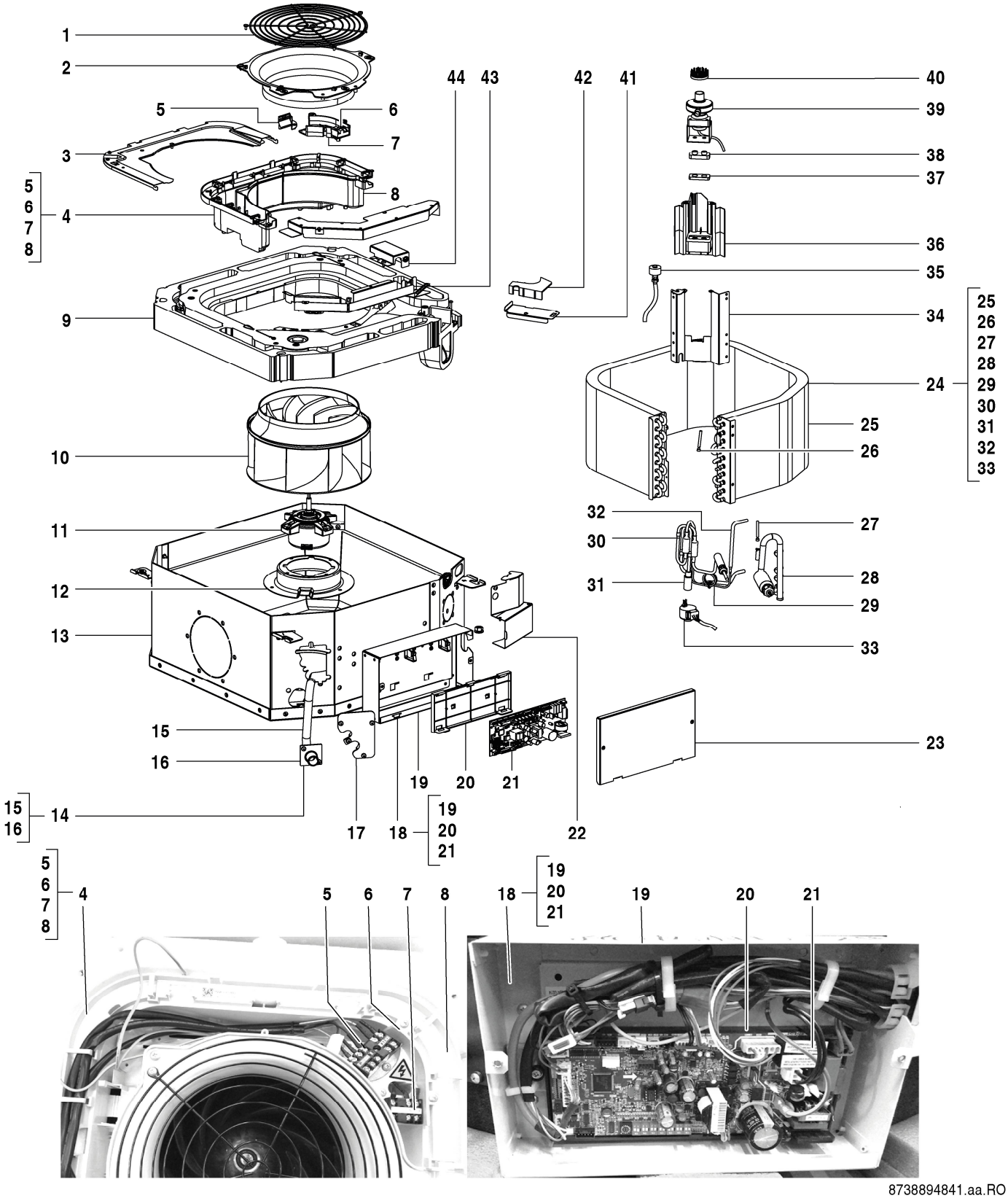

8738894841.aa.RO

AF-4CC 36-1 P	7 733 700 894
AF-4CC 45-1 P	7 733 700 895

Pos	Descripción	Número el ordenar	4CC 36-1 P	4CC 45-1 P															Observaciones
1	Rejilla seguridad	8 733 501 642	■	■															
2	Anilla de soporte	7 739 831 310	■	■															
3	Tapa caja electrica	7 739 836 356	■	■															
4	Mando de programa	8 733 501 391	■	■															
5	Borne de ligação	8 733 501 716	■	■															
6	Borne de conexión, 3p	7 739 831 308	■	■															
7	Borne de conexión	7 739 831 305	■	■															
8	Carcasa partes eléctricas	8 733 501 368	■	■															
9	Depósito de condensados	8 733 501 349	■	■															
10	Ventilador Centrífugo	7 739 831 322	■	■															
11	Motor DC	7 739 836 367	■	■															
12	Soporte motor	7 739 831 324	■	■															
13	Chasis	8 733 501 261	■	■															
14	Tuberia de desague set	7 739 836 361	■	■															
15	Tuberia de desague	7 739 831 314	■	■															
16	Tubería de conexión	7 739 831 315	■	■															
17	Abrazadera fijacion tubos	7 739 831 319	■	■															
18	Mando de programa	8 733 501 392	■	■															
19	Carcasa partes eléctricas	8 733 501 374	■	■															
20	Soporte de fijacion	7 739 831 570	■	■															
21	Placa principal AF4CC-1	8 750 501 470	■	■															
22	Abrazadera	8 733 501 269	■	■															
23	Tapa caja electrica	8 733 501 320	■	■															
24	Vaporizador	8 733 501 444	■																
24	Vaporizador	8 733 501 445		■															
25	Vaporizador	8 733 501 430	■																
25	Vaporizador	8 733 501 431		■															
26	Sensor de temperatura de la tubería	7 739 831 147	■	■															
27	Sensor de temperatura de la tubería	8 733 501 621	■	■															
28	Tubo Salida Evaporador	8 733 501 489		■															
28	Tubo Salida Evaporador	8 733 501 493	■																
29	Tubo entrada evaporador	8 733 501 483	■																
29	Tubo entrada evaporador	8 733 501 485		■															
30	Tubo entrada evaporador	8 733 501 481	■	■															
31	Válvula de expansión	7 739 831 491	■	■															
32	Tubo entrada evaporador	8 733 501 484	■																
32	Tubo entrada evaporador	8 733 501 486		■															
33	Válvula de expansión	7 739 831 512	■	■															
34	Placa fijacion evaporador	7 739 831 318	■	■															
35	Microswitch condensados	8 733 501 714	■	■															
36	Soporte de bomba drenaje	7 739 831 313	■	■															
37	Disco de goma	8 733 501 663	■	■															
38	Disco de goma	8 733 501 662	■	■															
39	Bomba de condensados	7 739 831 317	■	■															
40	Dispositivo de protecao	7 739 836 359	■	■															
41	Abrazadera	8 733 501 268	■	■															
42	Borne de conexión	7 739 831 320	■	■															
43	Abrazadera	8 733 501 267	■	■															
44	Abrazadera	8 733 501 270	■	■															
	Adaptador Set CCB (800mm)	8 750 501 442	■	■															
	Cable de conexión AF-4CC	8 750 501 445	■	■															

AF-4CC 36-1 P	7 733 700 894
AF-4CC 45-1 P	7 733 700 895

Lista de repuestos

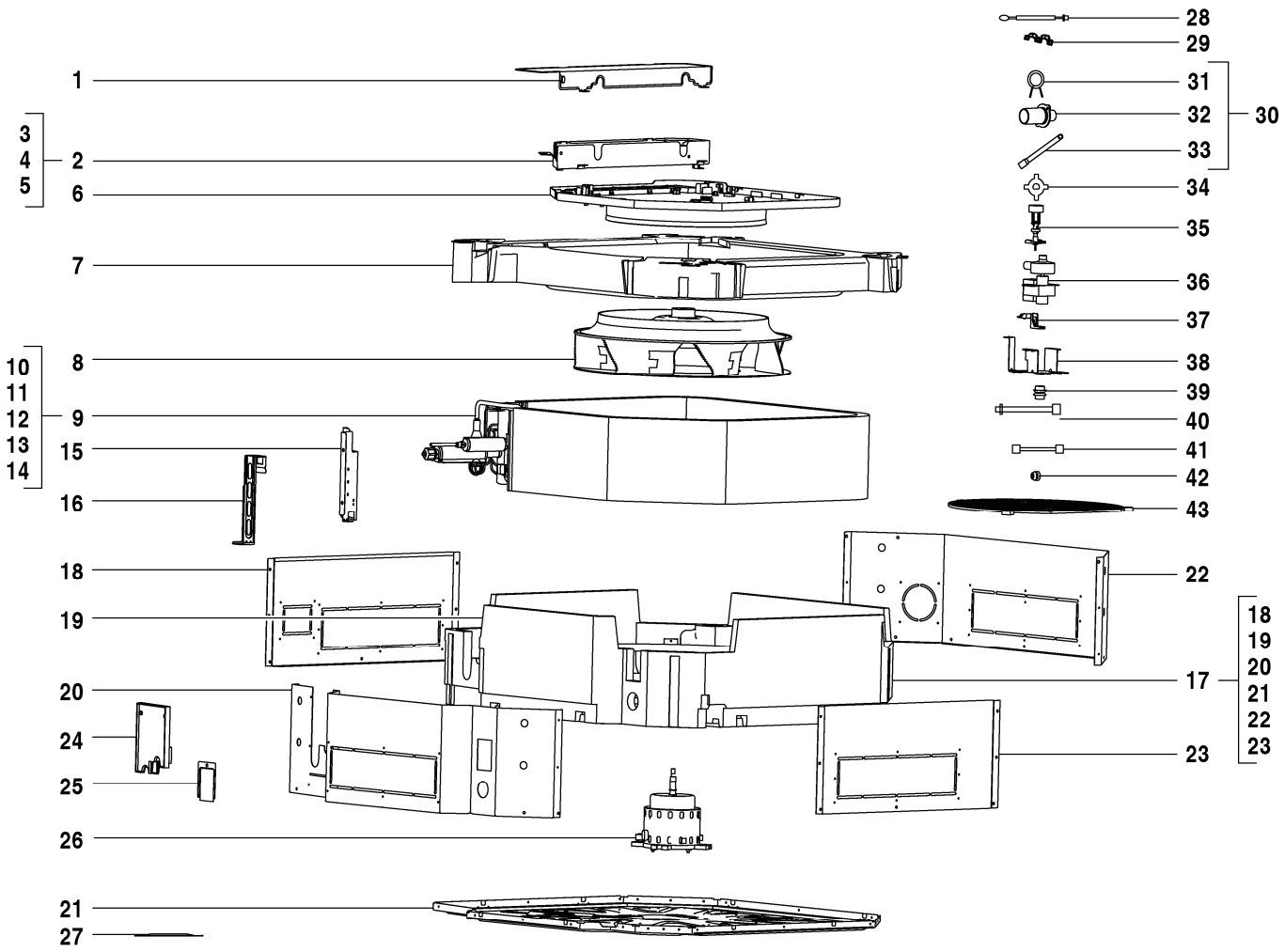

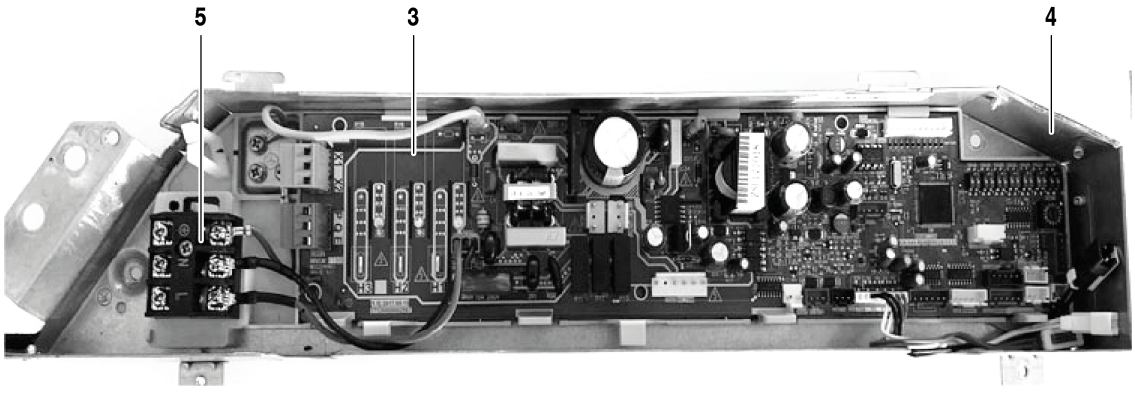

8738894893.aa.RO

AF-4CR 28-1 P	7 733 700 907
AF-4CR 36-1 P	7 733 700 908
AF-4CR 45-1 P	7 733 700 909
AF-4CR 56-1 P	7 733 700 910
AF-4CR 71-1 P	7 733 700 911
AF-4CR 80-1 P	7 733 700 912

Pos	Descripción	Número el ordenar	4CR 28-1 P	4CR 36-1 P	4CR 45-1 P	4CR 56-1 P	4CR 71-1 P	4CR 80-1 P										Observaciones
1	Tapa caja electrica	8 733 501 318	■	■	■	■	■	■										
2	Mando de programa	8 733 501 385	■	■	■	■	■	■										
3	Placa principal AF4C-1	8 750 501 471	■	■	■	■	■	■										
4	Carcasa partes eléctricas	8 733 501 370	■	■	■	■	■	■										
5	Bornero de terminales	7 739 831 350	■	■	■	■	■	■										
6	Anilla de soporte	7 739 831 351	■	■	■	■	■	■										
7	Depósito de condensados	8 733 501 348	■	■	■	■	■	■										
8	Ventilador Centrífugo	7 739 831 353	■	■	■	■	■	■										
9	Vaporizador	8 733 501 446	■	■														
9	Vaporizador	8 733 501 448			■													
9	Vaporizador	8 733 501 450				■	■	■										
10	Vaporizador	8 733 501 415			■	■	■	■										
10	Vaporizador	8 733 501 416	■	■														
11	Tubo entrada evaporador	8 733 501 475			■													
11	Tubo entrada evaporador	8 733 501 476				■	■	■										
11	Tubo entrada evaporador	8 733 501 477	■	■														
12	Tubo Salida Evaporador	7 739 836 225	■	■														
12	Tubo Salida Evaporador	8 733 501 490			■													
12	Tubo Salida Evaporador	8 733 501 494				■	■	■										
13	Solenoide EXV	8 733 501 508	■	■	■	■	■	■										
14	Sensor de temperatura de la tubería	7 733 700 028	■	■	■	■	■	■										
15	Soporte de ud. Interior	7 739 831 361	■	■														
15	Soporte de ud. Interior	7 739 831 394			■	■	■	■										
16	Soporte fijacion evaporador	7 739 831 362	■	■	■	■	■	■										
17	Chasis	8 733 501 263	■	■	■	■	■	■										
18	Chapa de proteccion	7 739 831 363	■	■	■	■	■	■										
19	Envolvente	8 733 501 523	■	■	■	■	■	■										
20	Chapa de proteccion	7 739 831 365	■	■	■	■	■	■										
21	Chasis	7 739 836 184	■	■	■	■	■	■										
22	Chapa de proteccion	7 739 831 384	■	■	■	■	■	■										
23	Chapa de proteccion	7 739 831 385	■	■	■	■	■	■										
24	Tapa de inspeccion	7 739 831 366	■	■	■	■	■	■										
25	Cubierta bandeja condensados	7 739 831 367	■	■	■	■	■	■										
26	Motor DC	8 733 501 243	■	■	■	■	■	■										
27	Abrazadera cables	7 739 831 376	■	■	■	■	■	■										
28	Sonda temperatura ambiente	8 733 501 658	■	■	■	■	■	■										
29	Abrazadera cables	7 739 831 376	■	■	■	■	■	■										
30	Drenaje de aguas residuales	8 733 501 340	■	■	■	■	■	■										
31	Abrazadera tubo de agua	7 739 831 377	■	■	■	■	■	■										
32	Conector tubo condensados	7 739 831 386	■	■	■	■	■	■										
33	Tubo condensados	7 739 831 387	■	■	■	■	■	■										
34	Anilla Fijacion de ventilador	7 739 831 378	■	■	■	■	■	■										
35	Microswitch condensados	7 739 831 379	■	■	■	■	■	■										
36	Bomba de condensados	8 733 501 345	■	■	■	■	■	■										
37	Soporte microswitch	7 739 831 381	■	■	■	■	■	■										
38	Soporte de bomba drenaje	7 739 831 382	■	■	■	■	■	■										
39	Anillo de goma	8 733 501 661	■	■	■	■	■	■										
40	Cables	8 733 501 272	■	■	■	■	■	■										
41	Conductor de puesta a tierra	8 733 501 350	■	■	■	■	■	■										
42	Tuerca de cobre	7 739 836 168				■	■	■										
42	Tuerca de cobre	7 739 836 222	■	■	■													
43	Rejilla seguridad	8 733 501 641	■	■	■	■	■	■										

AF-4CR 28-1 P	7 733 700 907
AF-4CR 36-1 P	7 733 700 908
AF-4CR 45-1 P	7 733 700 909
AF-4CR 56-1 P	7 733 700 910
AF-4CR 71-1 P	7 733 700 911
AF-4CR 80-1 P	7 733 700 912

Lista de repuestos

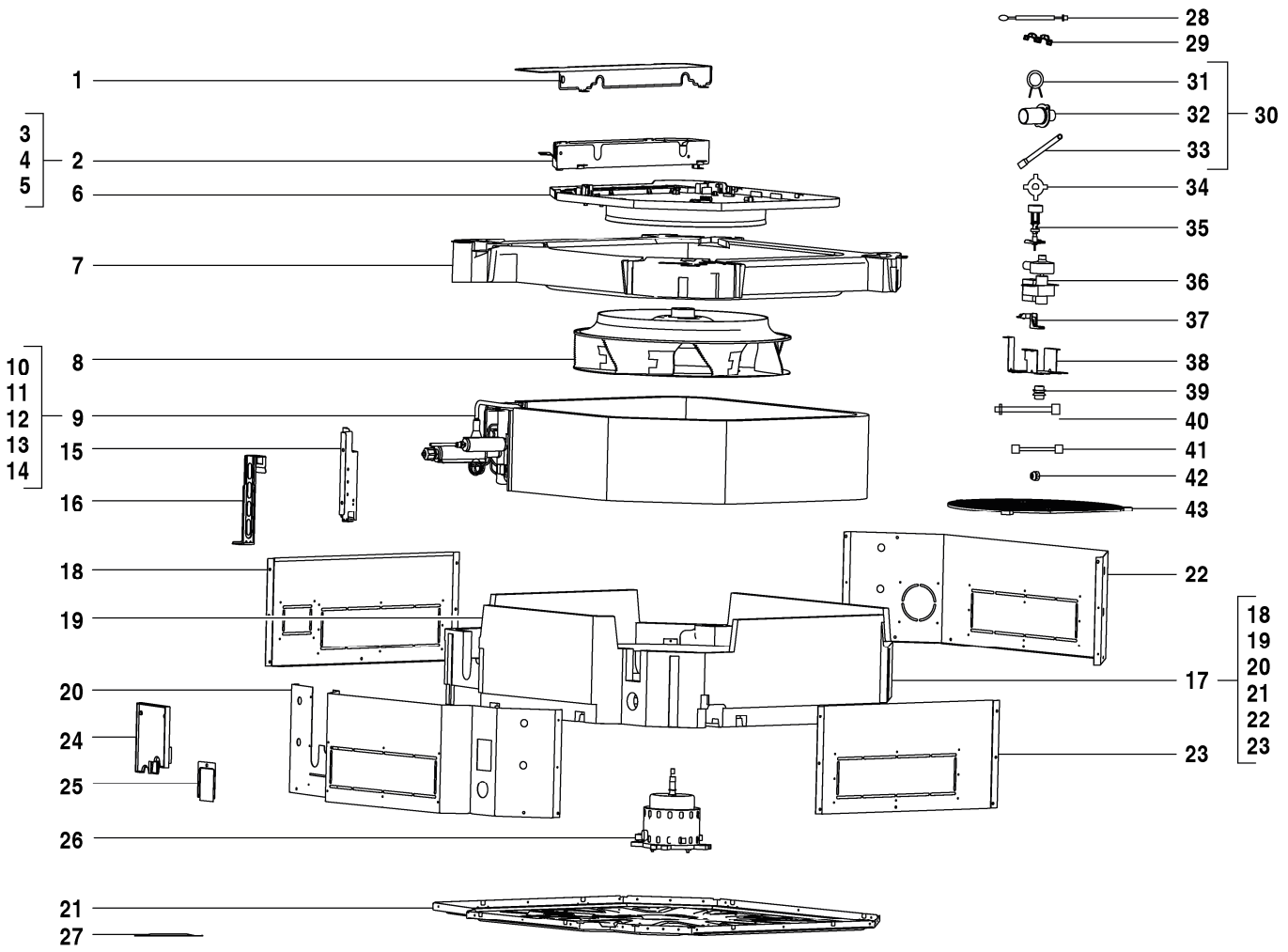

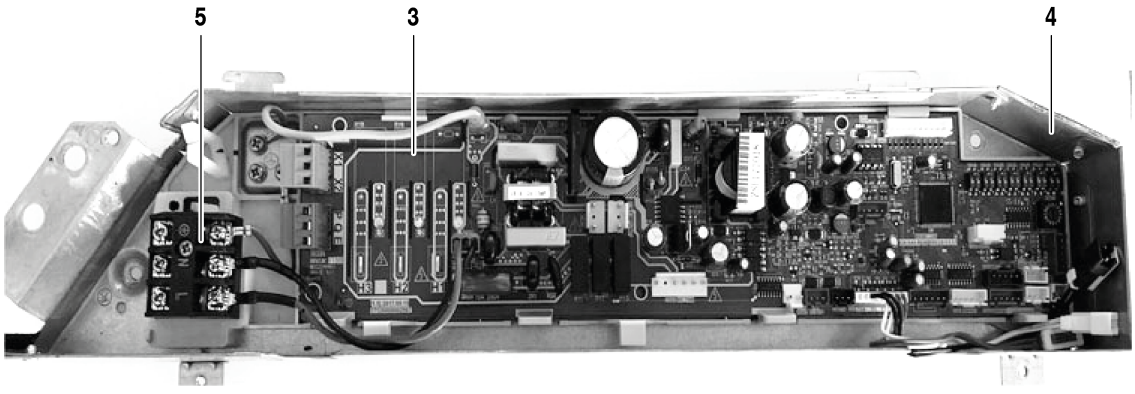

8738894893.aa.RO

AF-4CR 28-1 P	7 733 700 907
AF-4CR 36-1 P	7 733 700 908
AF-4CR 45-1 P	7 733 700 909
AF-4CR 56-1 P	7 733 700 910
AF-4CR 71-1 P	7 733 700 911
AF-4CR 80-1 P	7 733 700 912

Pos	Descripción	Número el ordenar	4CR 28-1 P	4CR 36-1 P	4CR 45-1 P	4CR 56-1 P	4CR 71-1 P	4CR 80-1 P										Observaciones
	Adaptador Set CCB (400mm)	8 750 501 441	■	■	■	■	■	■										
	Cable de conexión AF-4C/4CR	8 750 501 444	■	■	■	■	■	■										

AF-4CR 28-1 P	7 733 700 907
AF-4CR 36-1 P	7 733 700 908
AF-4CR 45-1 P	7 733 700 909
AF-4CR 56-1 P	7 733 700 910
AF-4CR 71-1 P	7 733 700 911
AF-4CR 80-1 P	7 733 700 912

Lista de repuestos

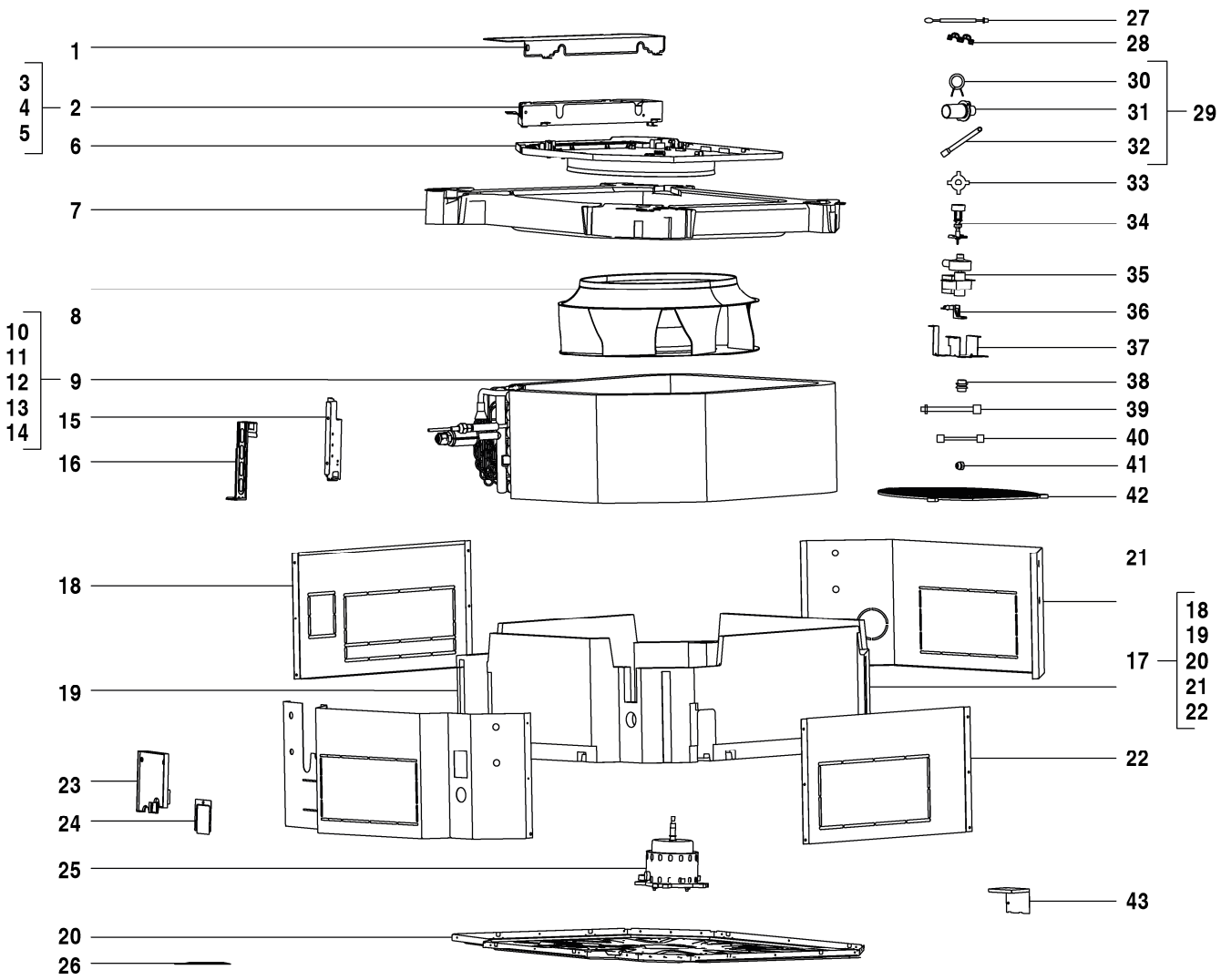

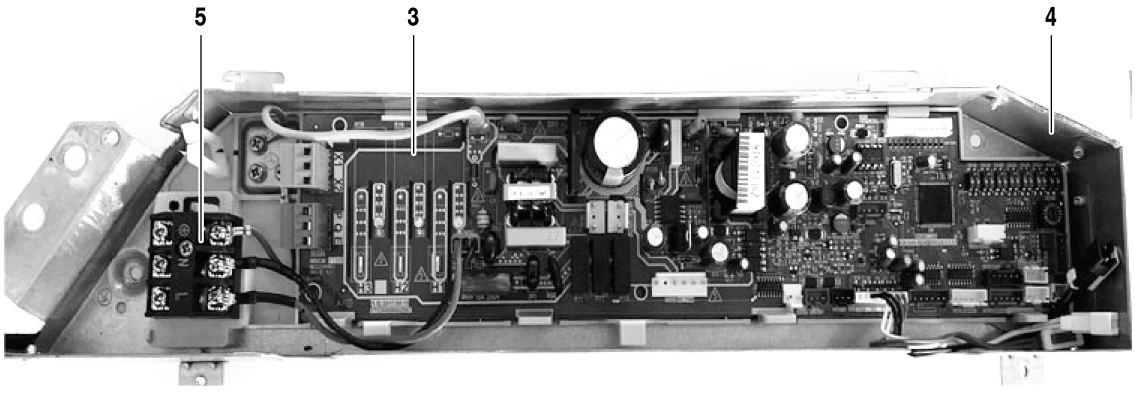

8738894894.aa.RO

AF-4CR 100-1 P	7 733 700 914
AF-4CR 112-1 P	7 733 700 915
AF-4CR 140-1 P	7 733 700 916
AF-4CR 90-1 P	7 733 700 913

Pos	Descripción	Número el ordenar	4CR 90-1 P	4CR 100-1 P	4CR 112-1 P	4CR 140-1 P												Observaciones
1	Tapa caja electrica	8 733 501 318	■	■	■	■												
2	Mando de programa	8 733 501 384	■	■	■	■												
3	Placa principal AF4C-1	8 750 501 471	■	■	■	■												
4	Carcasa partes eléctricas	8 733 501 370	■	■	■	■												
5	Bornero de terminales	7 739 831 350	■	■	■	■												
6	Anilla de soporte	7 739 831 351	■	■	■	■												
7	Depósito de condensados	8 733 501 347	■	■	■	■												
8	Ventilador Centrífugo	7 739 831 401	■	■	■	■												
9	Vaporizador	8 733 501 447	■	■	■													
9	Vaporizador	8 733 501 449				■												
10	Vaporizador	8 733 501 417	■	■	■													
10	Vaporizador	8 733 501 418				■												
11	Tubo entrada evaporador	8 733 501 473	■	■	■													
11	Tubo entrada evaporador	8 733 501 474				■												
12	Tubo Salida Evaporador	8 733 501 491				■												
12	Tubo Salida Evaporador	8 733 501 492	■	■	■													
13	Solenoide EXV	8 733 501 508	■	■	■	■												
14	Sensor de temperatura de la tubería	7 733 700 028	■	■	■	■												
15	Soporte de ud. Interior	7 739 831 408	■	■	■													
15	Soporte de ud. Interior	7 739 831 425				■												
16	Soporte fijacion evaporador	7 739 831 409	■	■	■													
16	Soporte fijacion evaporador	7 739 831 426				■												
17	Chasis	8 733 501 262	■	■	■	■												
18	Chapa de proteccion	7 739 831 410	■	■	■	■												
19	Envolvente	8 733 501 522	■	■	■	■												
20	Chasis	7 739 836 156	■	■	■	■												
21	Chapa de proteccion	7 739 831 417	■	■	■	■												
22	Chapa de proteccion	7 739 831 418	■	■	■	■												
23	Tapa de inspeccion	7 739 831 366	■	■	■	■												
24	Cubierta bandeja condensados	7 739 831 367	■	■	■	■												
25	Motor DC	8 733 501 244	■	■	■	■												
26	Abrazadera cables	7 739 831 376	■	■	■	■												
27	Sonda temperatura ambiente	8 733 501 658	■	■	■	■												
28	Abrazadera cables	7 739 831 376	■	■	■	■												
29	Drenaje de aguas residuales	8 733 501 339	■	■	■	■												
30	Abrazadera tubo de agua	7 739 831 377	■	■	■	■												
31	Conector tubo condensados	7 739 831 386	■	■	■	■												
32	Tubo condensados	7 739 831 419	■	■	■	■												
33	Anilla Fijacion de ventilador	7 739 831 378	■	■	■	■												
34	Microswitch condensados	7 739 831 379	■	■	■	■												
35	Bomba de condensados	8 733 501 345	■	■	■	■												
36	Soporte microswitch	7 739 831 381	■	■	■	■												
37	Soporte de bomba drenaje	7 739 831 382	■	■	■	■												
38	Anillo de goma	8 733 501 661	■	■	■	■												
39	Cables	8 733 501 272	■	■	■	■												
40	Conductor de puesta a tierra	8 733 501 350	■	■	■	■												
40	Conductor de puesta a tierra	8 733 501 351	■	■	■	■												
41	Tuerca de cobre	7 739 836 168	■	■	■	■												
42	Rejilla seguridad	8 733 501 641	■	■	■	■												
43	Soporte	8 733 501 700	■	■		■												
43	Soporte	8 733 501 712			■													
	Adaptador Set CCB (400mm)	8 750 501 441	■	■	■	■												

AF-4CR 100-1 P	7 733 700 914
AF-4CR 112-1 P	7 733 700 915
AF-4CR 140-1 P	7 733 700 916
AF-4CR 90-1 P	7 733 700 913

Lista de repuestos

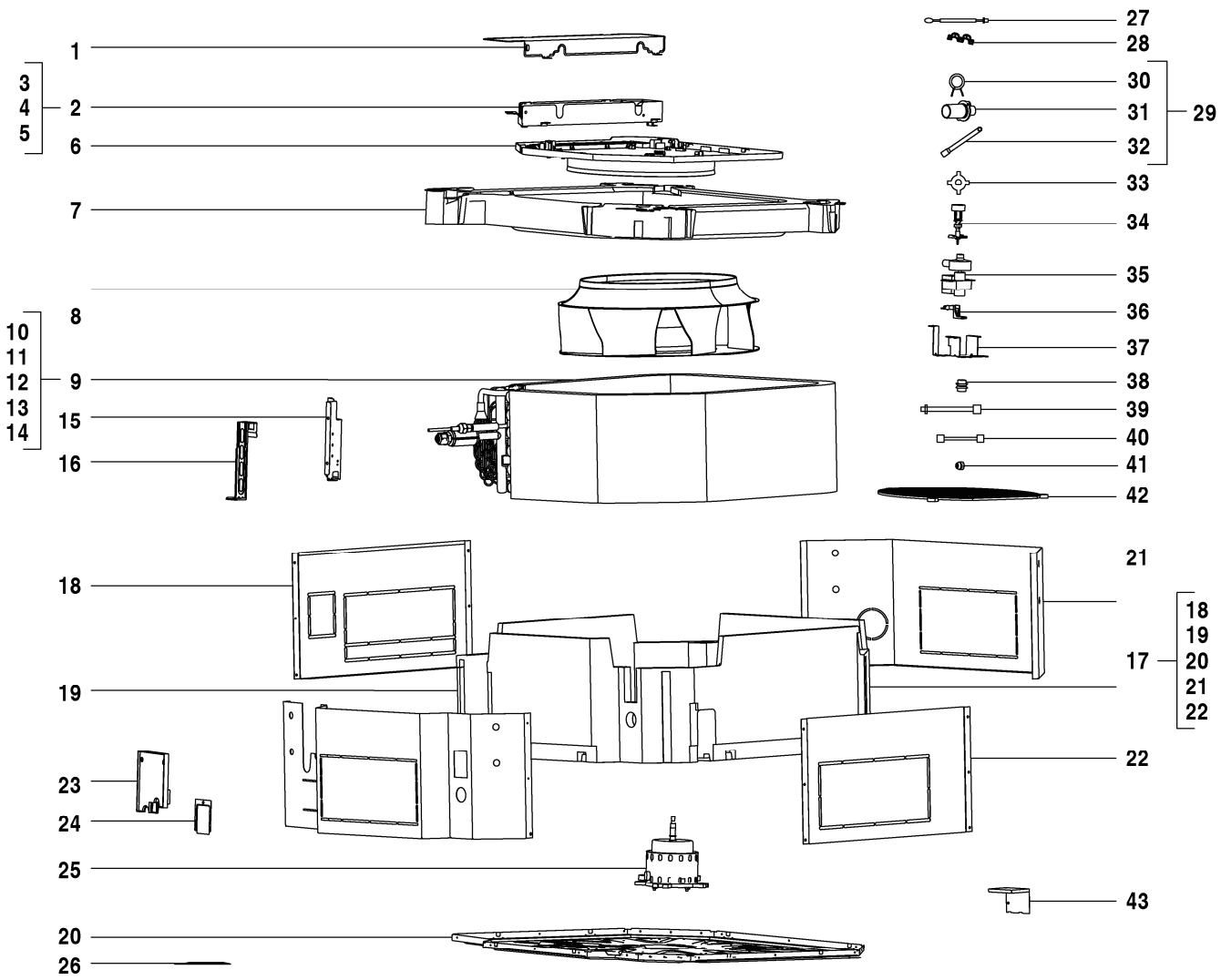

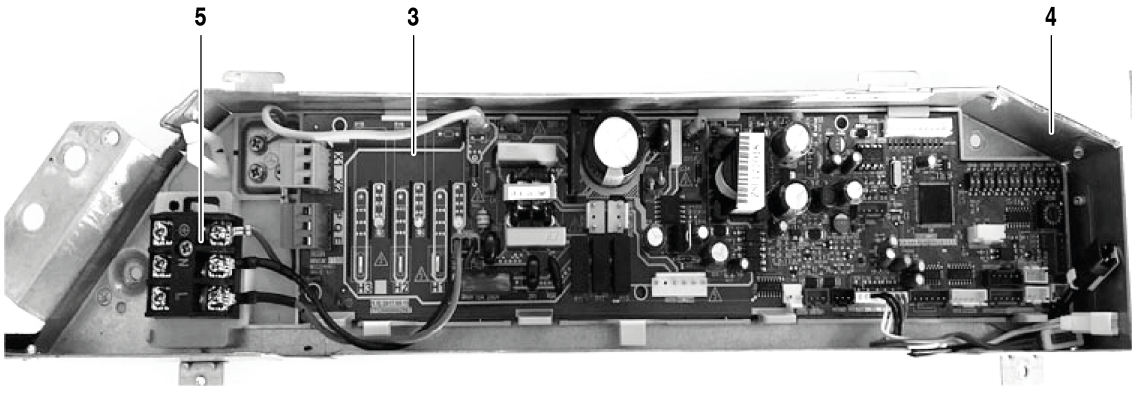

8738894894.aa.RO

AF-4CR 100-1 P	7 733 700 914
AF-4CR 112-1 P	7 733 700 915
AF-4CR 140-1 P	7 733 700 916
AF-4CR 90-1 P	7 733 700 913

Pos	Descripción	Número el ordenar	4CR 90-1 P	4CR 100-1 P	4CR 112-1 P	4CR 140-1 P												Observaciones
	Cable de conexión AF-4C/4CR	8 750 501 444	■	■	■	■												

AF-4CR 100-1 P	7 733 700 914
AF-4CR 112-1 P	7 733 700 915
AF-4CR 140-1 P	7 733 700 916
AF-4CR 90-1 P	7 733 700 913

Lista de repuestos

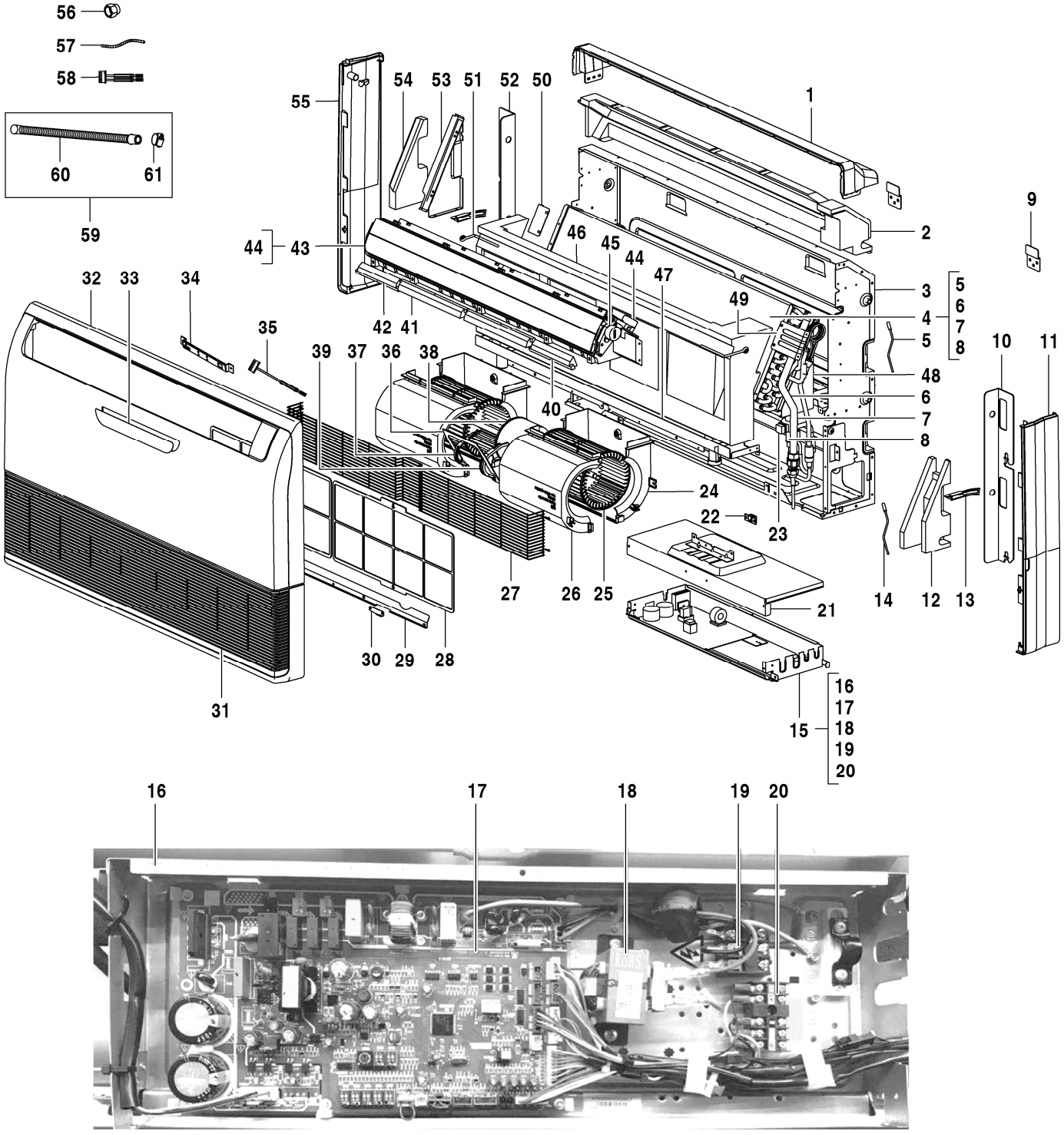

8738894842.aa.RO

AF-CF 36-1	7 733 701 489
AF-CF 45-1	7 733 701 490
AF-CF 56-1	7 733 701 491
AF-CF 71-1	7 733 701 492

Pos	Descripción	Número el ordenar	CF 36-1	CF 45-1	CF 56-1	CF 71-1												Observaciones
1	Panel posterior superior	7 739 831 862	■	■	■	■												
2	Envolvente	7 739 836 227	■	■	■	■												
3	Chasis	7 739 836 228	■	■	■	■												
4	Evaporador set	7 739 831 869		■														
4	Evaporador set	7 739 831 873			■	■												
4	Vaporizador	8 733 501 721	■															
5	Sensor de temperatura de la tubería	7 739 831 147	■	■	■	■												
6	Tubo Salida Evaporador	7 739 831 870		■														
6	Tubo Salida Evaporador	7 739 831 874			■	■												
6	Tubo Salida Evaporador	8 733 501 723	■															
7	Tubo entrada evaporador	7 739 831 871		■														
7	Tubo entrada evaporador	7 739 831 875			■	■												
7	Tubo entrada evaporador	8 733 501 722	■															
8	Válvula de expansión	7 739 831 491	■	■	■	■												
9	Abrazadera de montaje	7 739 836 226	■	■	■	■												
10	Soporte de válvula	7 739 831 864	■	■	■	■												
11	Cubierta izquierda	7 739 831 865	■	■	■	■												
12	Envolvente	7 739 836 241	■	■	■	■												
13	Abrazadera	7 739 831 854	■	■	■	■												
14	Sensor de temperatura de la tubería	7 733 700 028	■															
14	Sensor de temperatura de la tubería	7 739 834 388		■	■	■												
15	Mando de programa	8 733 501 388	■	■	■	■												
16	Carcasa partes eléctricas	7 739 836 231	■	■	■	■												
17	Placa principal	8 733 501 545	■	■	■	■												
18	Reactor	8 733 501 651	■	■	■	■												
19	Borne de conexión, 3p	7 739 831 566	■	■	■	■												
20	Borne de ligação	8 733 501 716	■	■	■	■												
21	Tapa caja electrica	7 739 836 229	■	■	■	■												
22	Prisionero rejilla ventilador	7 739 831 838	■	■	■	■												
23	Bobina de EXV	7 739 831 358	■	■	■	■												
24	Tapa inferior ventilador	7 739 831 832	■	■	■	■												
25	Ventilador Centrífugo	8 733 501 253	■	■	■	■												
26	Carcasa	7 739 836 235	■	■	■	■												
27	Rejilla seguridad	8 733 501 638	■	■	■	■												
28	Filtro de aire	7 739 831 839	■	■	■	■												
29	Panel de fijacion inferior	7 739 831 861	■	■	■	■												
30	Abrazadera	7 739 831 826	■	■	■	■												
31	Panel de fijacion inferior	7 739 831 861	■	■	■	■												
32	Placa	8 733 501 603	■	■	■	■												
33	Visor	8 733 501 335	■	■	■	■												
34	Visor	8 733 501 337	■	■	■	■												
35	Cable conexión	8 733 501 277	■	■	■	■												
36	Placa de unión	7 739 834 812	■	■	■	■												
37	Recubrimiento izquierda	7 739 831 538	■	■	■	■												
38	Moteur	7 739 834 661	■	■	■	■												
39	Recubrimiento derecha	7 739 831 541	■	■	■	■												
40	Espuma	7 739 836 242	■	■	■	■												
41	Espuma	7 739 836 243	■	■	■	■												
42	Espuma	7 739 836 244	■	■	■	■												
43	Panel salida de aire set	7 739 831 844	■	■	■	■												
44	Motor deflector	7 739 831 474	■	■	■	■												
45	Motor deflector	7 739 831 866	■	■	■	■												

AF-CF 36-1	7 733 701 489
AF-CF 45-1	7 733 701 490
AF-CF 56-1	7 733 701 491
AF-CF 71-1	7 733 701 492

Lista de repuestos

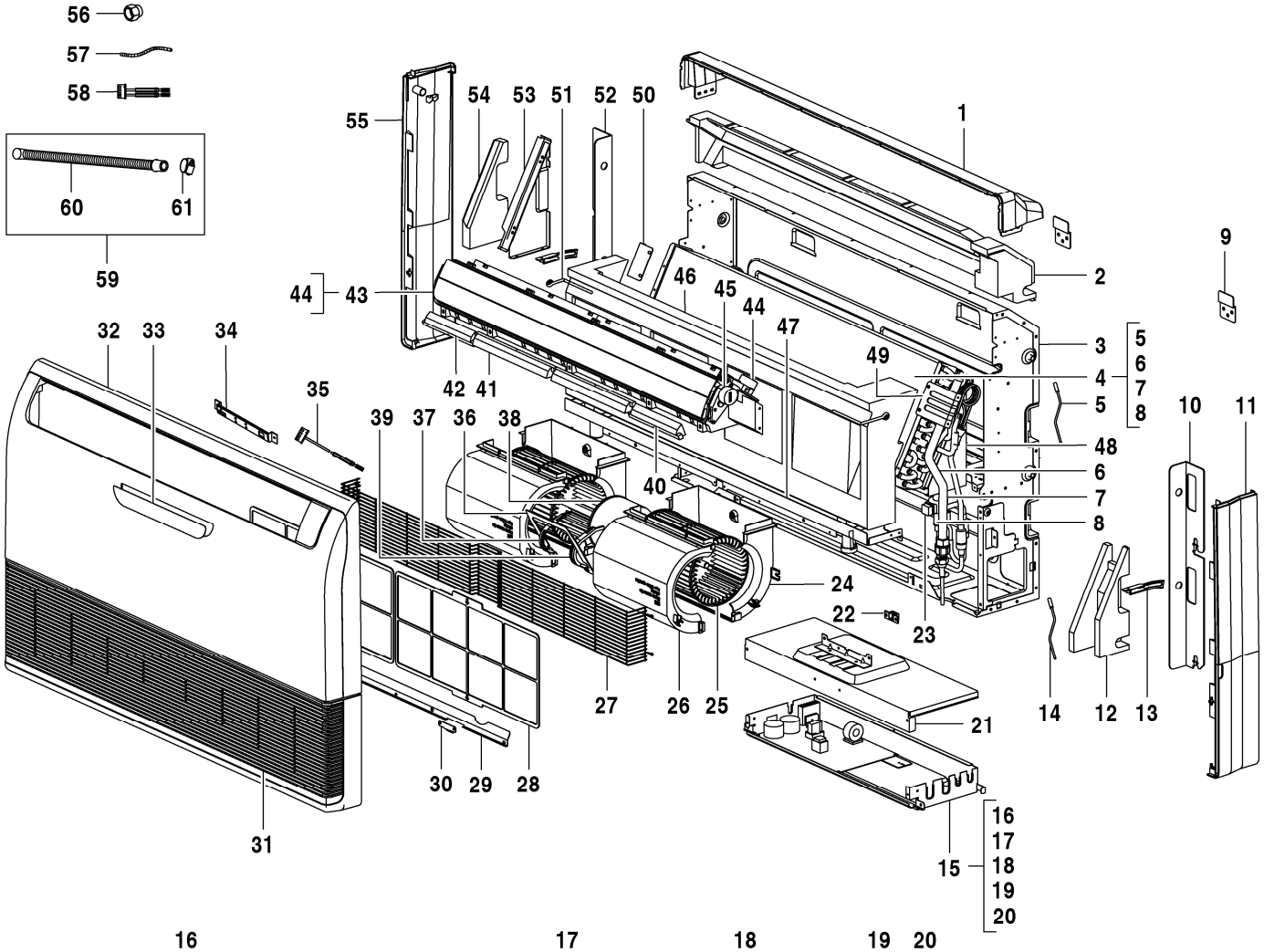

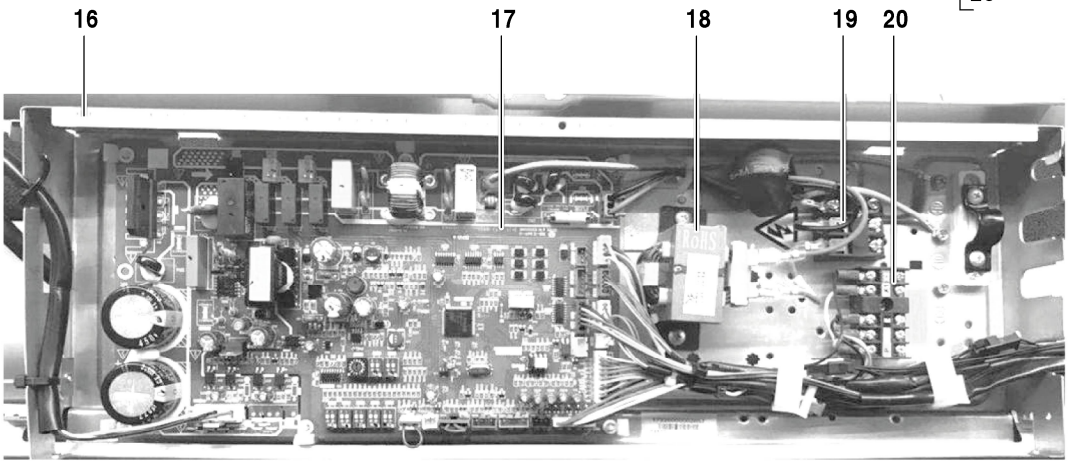

8738894842.aa.RO

AF-CF 36-1	7 733 701 489
AF-CF 45-1	7 733 701 490
AF-CF 56-1	7 733 701 491
AF-CF 71-1	7 733 701 492

Pos	Descripción	Número el ordenar	CF 36-1	CF 45-1	CF 56-1	CF 71-1												Observaciones
46	Depósito de condensados	7 739 836 239	■	■	■	■												
47	Panel medio	7 739 831 841	■	■	■	■												
48	Soporte izquierdo evaporador	7 739 831 853	■	■	■	■												
49	Soporte izquierdo evaporador	7 739 831 863	■	■	■	■												
50	soporte derecho de evaporador	7 739 831 859	■	■	■	■												
51	Soporte	7 739 831 849	■	■	■	■												
52	Soporte de válvula	7 739 831 860	■	■	■	■												
53	Envolvente	7 739 836 240	■	■	■	■												
54	Soporte placa	7 739 831 850	■	■	■	■												
55	Cubierta izquierda	7 739 831 858	■	■	■	■												
56	Tuerca de cobre	7 739 836 168			■	■												
56	Tuerca de cobre	7 739 836 222	■	■														
57	Sonda temperatura ambiente	7 739 834 401	■	■	■	■												
58	Cable conexión	8 733 501 277	■	■	■	■												
59	Accesorios	7 739 836 233	■	■	■	■												
60	Tuberia de desague	7 739 831 834	■	■	■	■												
61	Abrazadera tubo de agua	8 733 501 341	■	■	■	■												
	Adaptador Set CCB (400mm)	8 750 501 441	■	■	■	■												
	Cable de conexión AF-IDU	8 750 501 446	■	■	■	■												

AF-CF 36-1	7 733 701 489
AF-CF 45-1	7 733 701 490
AF-CF 56-1	7 733 701 491
AF-CF 71-1	7 733 701 492

Lista de repuestos

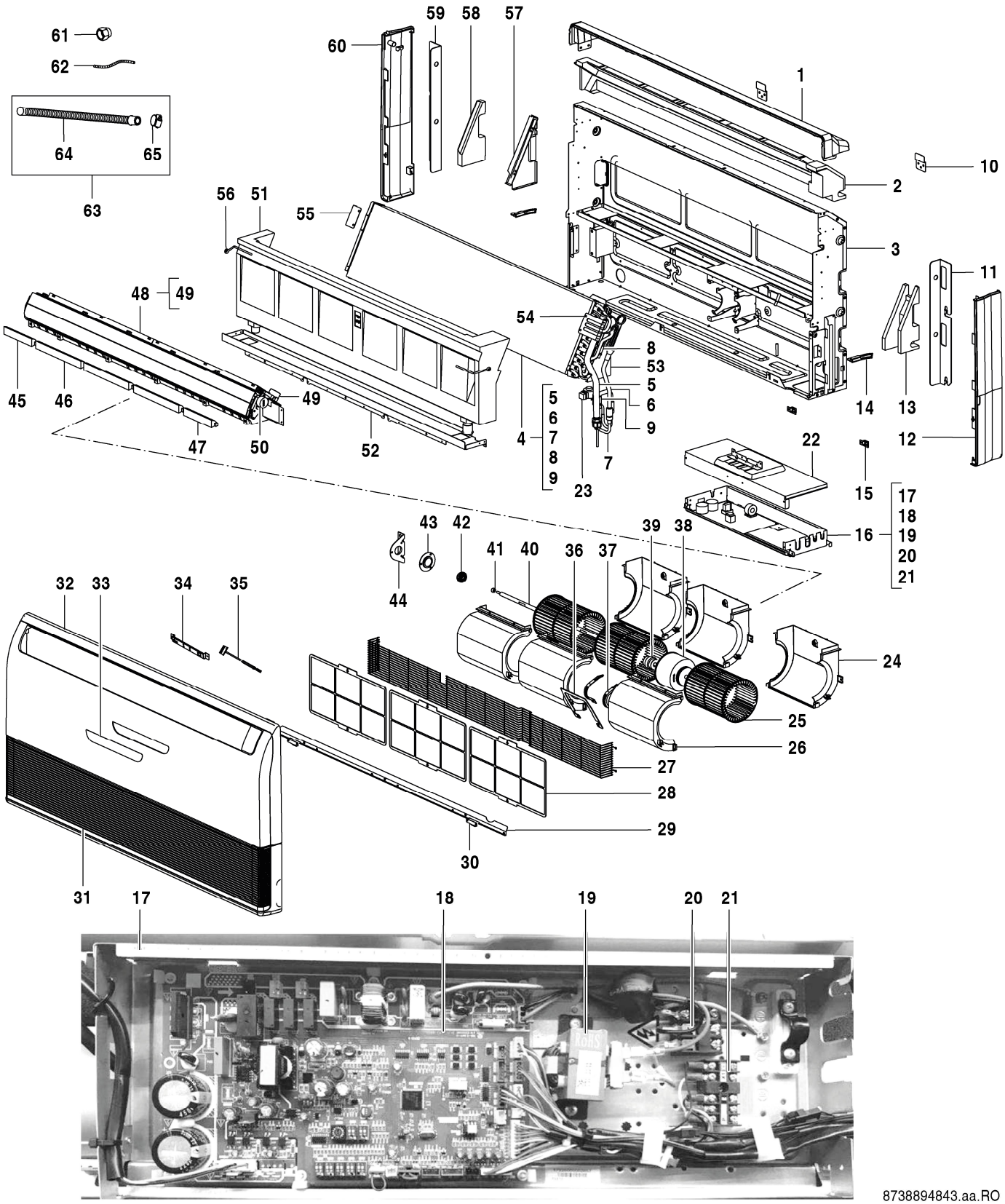

AF-CF 80-1	7 733 701 493
AF-CF 90-1	7 733 701 494

Pos	Descripción	Número el ordenar	CF 80-1	CF 90-1															Observaciones
1	Panel posterior superior	7 739 836 270	■	■															
2	Envolvente	7 739 836 272	■	■															
3	Chasis	7 739 836 273	■	■															
4	Evaporador set	7 739 831 888	■	■															
5	Tubo Salida Evaporador	7 739 831 889	■	■															
6	Tubo entrada evaporador	7 739 836 288	■	■															
7	Válvula de expansión	7 739 831 491	■	■															
8	Sensor de temperatura de la tubería	7 739 834 834	■	■															
9	Sensor de temperatura de la tubería	7 739 834 388	■	■															
10	Abrazadera de montaje	7 739 836 226	■	■															
11	Soporte de válvula	7 739 831 864	■	■															
12	Cubierta izquierda	7 739 831 865	■	■															
13	Envolvente	7 739 836 241	■	■															
14	Abrazadera	7 739 831 854	■	■															
15	Prisionero rejilla ventilador	7 739 831 838	■	■															
16	Mando de programa	8 733 501 388	■	■															
17	Carcasa partes eléctricas	7 739 836 231	■	■															
18	Placa principal	8 733 501 545	■	■															
19	Reactor	8 733 501 651	■	■															
20	Borne de conexión, 3p	7 739 831 566	■	■															
21	Borne de ligação	8 733 501 716	■	■															
22	Tapa caja electrica	7 739 836 229	■	■															
23	Bobina de EXV	7 739 831 358	■	■															
24	Tapa inferior ventilador	7 739 831 832	■	■															
25	Ventilador Centrífugo	8 733 501 253	■	■															
26	Carcasa	7 739 836 235	■	■															
27	Rejilla seguridad	8 733 501 639	■	■															
28	Filtro de aire	7 739 831 885	■	■															
29	Panel de fijacion inferior	7 739 831 884	■	■															
30	Abrazadera	7 739 831 826	■	■															
31	Rejilla proteccion ventilador	7 739 831 886	■	■															
32	Placa	8 733 501 602	■	■															
33	Visor	8 733 501 335	■	■															
34	Visor	8 733 501 337	■	■															
35	Cable conexión	8 733 501 277	■	■															
36	Placa de unión	7 739 834 812	■	■															
37	Recubrimiento izquierda	7 739 831 538	■	■															
38	Motor DC	7 739 836 274	■	■															
39	Recubrimiento derecha	7 739 831 541	■	■															
40	Eje	7 739 831 887	■	■															
41	Rodete, rodamiento	7 739 831 455	■	■															
42	Rodamiento set	7 739 831 638	■	■															
43	Soporte	7 739 831 639	■	■															
44	Soporte rodamiento	7 739 831 883	■	■															
45	Espuma	7 739 836 298	■	■															
46	Espuma	7 739 836 243	■	■															
47	Espuma	7 739 836 244	■	■															
48	Panel salida de aire set	7 739 831 878	■	■															
49	Motor deflector	7 739 831 474	■	■															
50	Motor deflector	7 739 831 866	■	■															
51	Depósito de condensados	7 739 836 289	■	■															
52	Panel medio	7 739 831 881	■	■															

AF-CF 80-1	7 733 701 493
AF-CF 90-1	7 733 701 494

Lista de repuestos

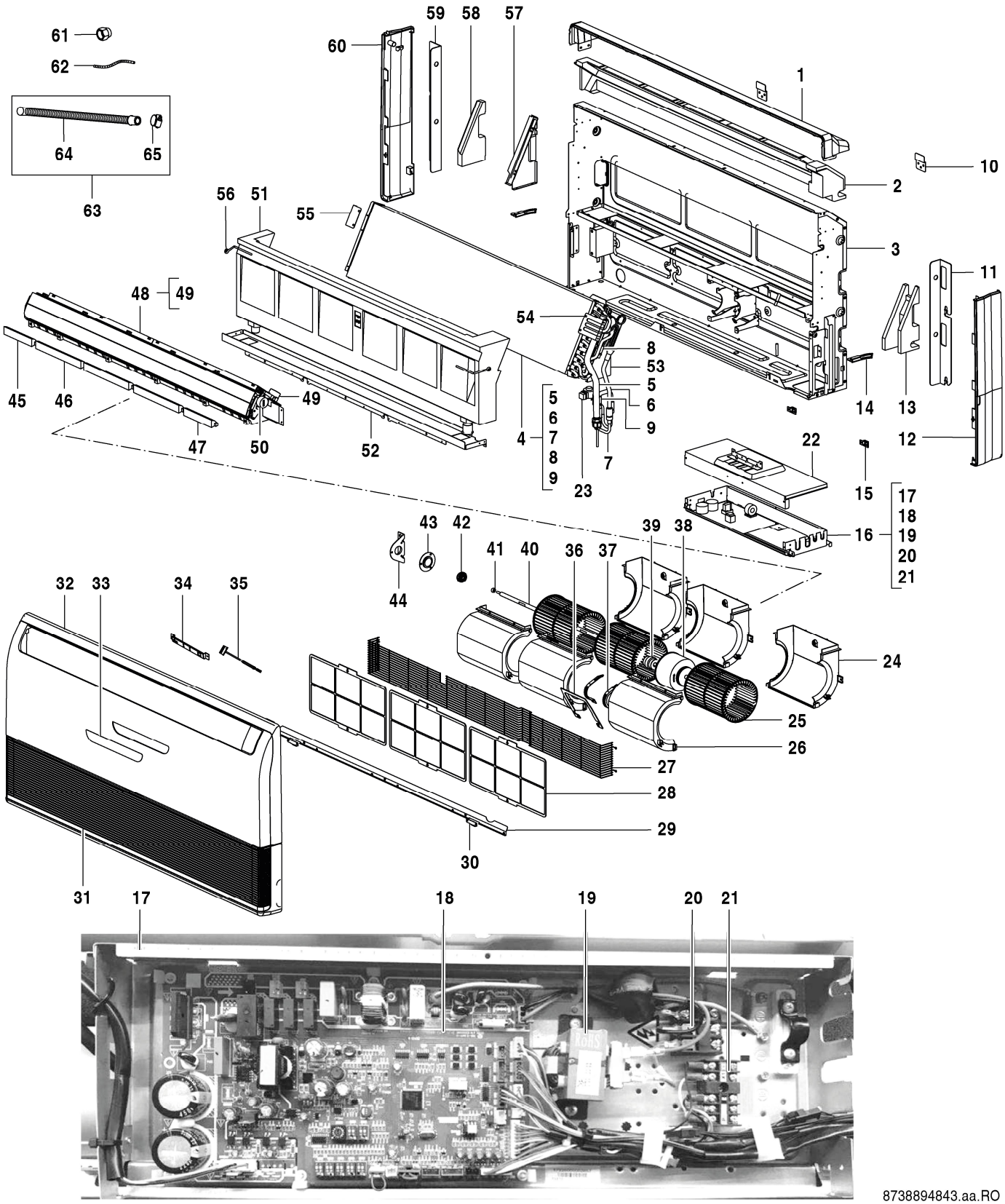

AF-CF 80-1	7 733 701 493
AF-CF 90-1	7 733 701 494

Pos	Descripción	Número el ordenar	CF 80-1	CF 90-1															Observaciones
53	Soporte izquierdo evaporador	7 739 831 853	■	■															
54	Soporte izquierdo evaporador	7 739 831 863	■	■															
55	soporte derecho de evaporador	7 739 831 859	■	■															
56	Soporte	7 739 831 849	■	■															
57	Envolvente	7 739 836 240	■	■															
58	Soporte placa	7 739 831 850	■	■															
59	Soporte de válvula	7 739 831 860	■	■															
60	Cubierta izquierda	7 739 831 858	■	■															
61	Tuerca de cobre	7 739 836 168	■	■															
62	Sonda temperatura ambiente	7 739 834 401	■	■															
63	Accesorios	7 739 836 233	■	■															
64	Tuberia de desague	7 739 831 834	■	■															
65	Abrazadera tubo de agua	8 733 501 341	■	■															
	Adaptador Set CCB (400mm)	8 750 501 441	■	■															
	Cable de conexión AF-IDU	8 750 501 446	■	■															

AF-CF 80-1	7 733 701 493
AF-CF 90-1	7 733 701 494

Lista de repuestos

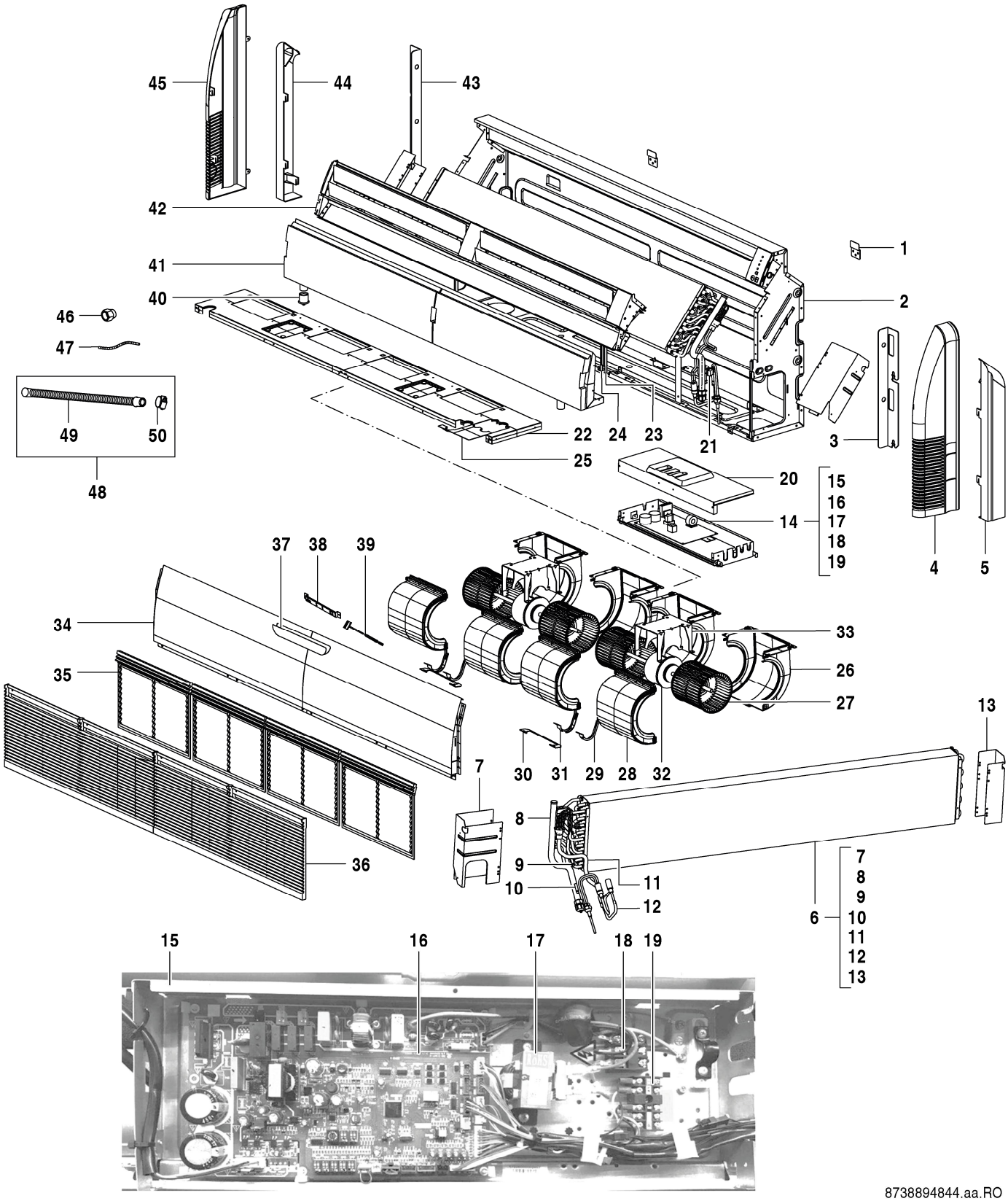

AF-CF 112-1	7 733 701 495
AF-CF 140-1	7 733 701 496

Pos	Descripción	Número el ordenar	CF 112-1	CF 140-1															Observaciones
1	Abrazadera de montaje	7 739 836 226	■	■															
2	Chasis	8 733 501 255	■	■															
3	Soporte de válvula	7 739 831 864	■	■															
4	Cubierta izquierda	7 739 831 899	■	■															
5	Tapa lateral izquierda	7 739 831 898	■	■															
6	Vaporizador	8 733 501 439	■	■															
7	Soporte izquierdo evaporador	8 733 501 583	■	■															
8	Tubo Salida Evaporador	7 739 836 256	■	■															
9	Sensor de temperatura de la tubería	7 739 831 147	■	■															
10	Sensor de temperatura de la tubería	7 739 834 388	■	■															
11	Tubo entrada evaporador	7 739 836 255	■	■															
12	Válvula de expansión	7 739 831 062	■	■															
13	Soporte izquierdo evaporador	8 733 501 584	■	■															
14	Mando de programa	8 733 501 389	■	■															
15	Carcasa partes eléctricas	7 739 836 231	■	■															
16	Placa principal	8 733 501 544	■	■															
17	Reactor	8 733 501 651	■	■															
18	Borne de conexión, 3p	7 739 831 566	■	■															
19	Borne de ligação	8 733 501 716	■	■															
20	Tapa caja electrica	7 739 831 921	■	■															
21	Bobina de EXV	7 739 831 358	■	■															
22	Panel medio	7 739 836 247	■	■															
23	Soporte del filtro de ruido	7 739 831 905	■	■															
24	Soporte del filtro de ruido	7 739 831 908	■	■															
25	Abrazadera fijacion tubos	7 739 831 902	■	■															
26	Tapa inferior ventilador	7 739 831 907	■	■															
27	Ventilador Centrífugo	7 739 831 911	■	■															
28	Tapa superior ventilador	7 739 831 906	■	■															
29	Recubrimiento izquierda	7 739 831 538	■	■															
30	Placa de unión	7 739 834 812	■	■															
31	Recubrimiento derecha	7 739 831 541	■	■															
32	Moteur	7 739 834 661	■	■															
33	Motor Soporte	7 739 836 251	■	■															
34	Afdekking	8 733 501 311	■	■															
35	Filtro de aire	7 739 831 909	■	■															
36	Rejilla retorno aire set	7 739 831 910	■	■															
37	Visor	8 733 501 335	■	■															
38	Visor	8 733 501 337	■	■															
39	Cable conexión	8 733 501 277	■	■															
40	Tapa plastico	7 739 831 903	■	■															
41	Depósito de condensados	7 739 836 252	■	■															
42	Panel salida de aire set	7 739 836 245	■	■															
43	Soporte de válvula	7 739 831 860	■	■															
44	Tapa lateral derecha	7 739 831 923	■	■															
45	Cubierta derecha	7 739 831 922	■	■															
46	Tuerca de cobre	7 739 836 168	■	■															
47	Sonda temperatura ambiente	8 733 501 655	■	■															
48	Accesorios	7 739 836 233	■	■															
49	Tuberia de desague	7 739 831 834	■	■															
50	Abrazadera tubo de agua	8 733 501 341	■	■															
	Adaptador Set CCB (400mm)	8 750 501 441	■	■															
	Cable de conexión AF-IDU	8 750 501 446	■	■															

AF-CF 112-1	7 733 701 495
AF-CF 140-1	7 733 701 496

Lista de repuestos

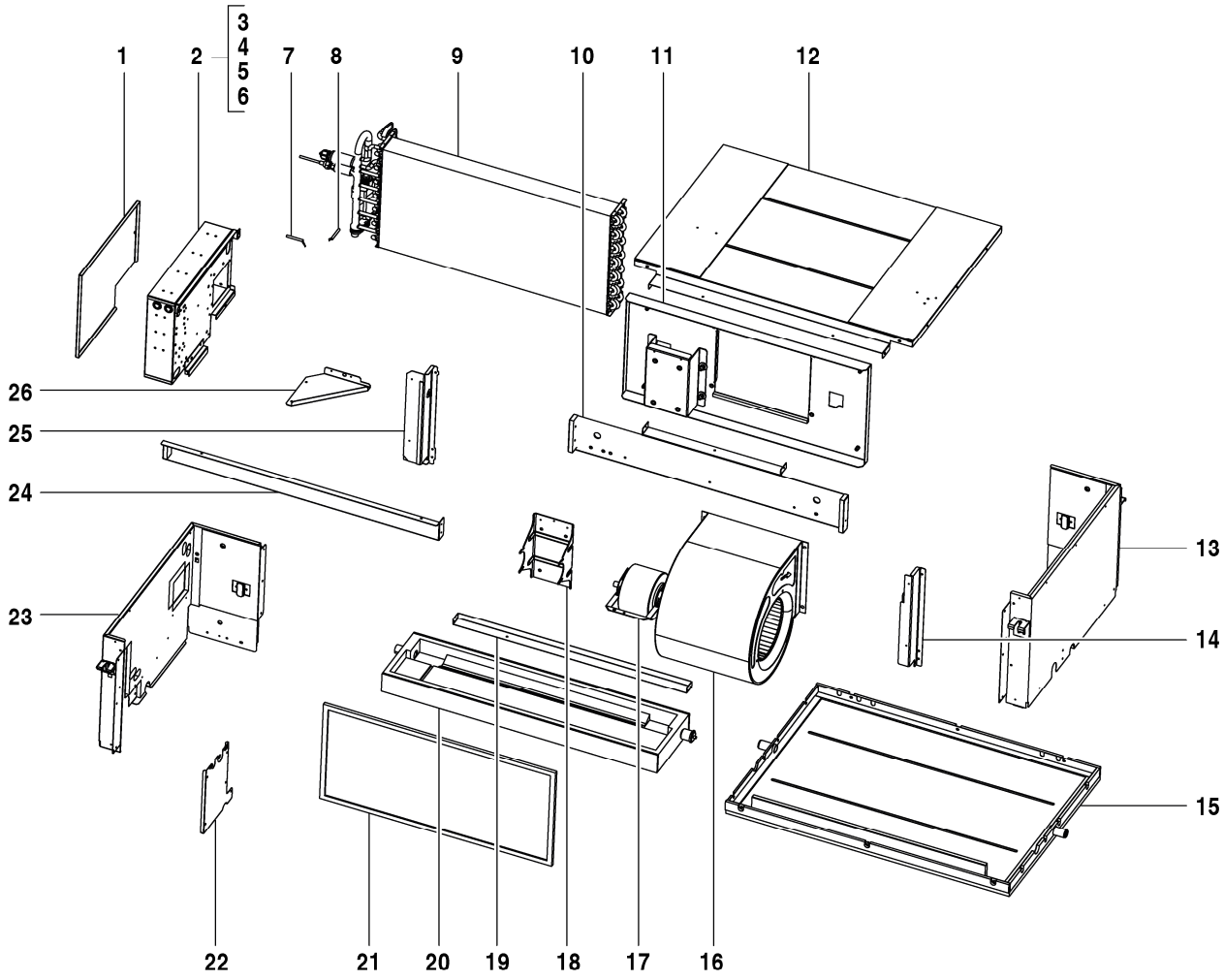

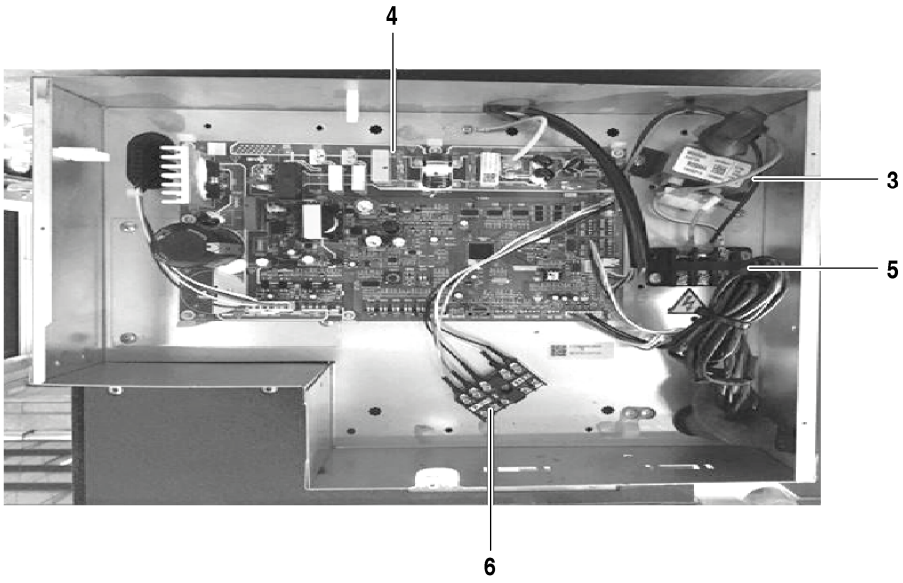

8738894954.aa.RO

AF-DH 71-1	7 733 700 947
AF-DH 80-1	7 733 700 948

Pos	Descripción	Número el ordenar	DH 71-1	DH 80-1															Observaciones
1	Tapa caja electrica	7 739 834 695	■	■															
2	Bandeja de drenaje	8 733 501 898	■	■															
3	Reatância	7 739 834 837	■	■															
4	Placa principal IDU	8 733 501 902	■	■															
5	Borne de ligação	8 733 501 716	■	■															
6	Borne de conexión, 3p	7 739 831 674	■	■															
7	Sonda temperatura ambiente	7 739 831 203	■	■															
8	Sensor de temperatura de la tubería	7 739 834 388	■	■															
9	Vaporizador	8 733 501 900	■	■															
10	Brida inferior	7 739 831 708	■	■															
11	Motor del ventilador set	8 733 501 903	■	■															
12	Tapa arriba	7 739 836 315	■	■															
13	Cubierta izquierda	7 739 831 711	■	■															
14	Placa de unión	7 739 836 316	■	■															
15	Chasis	7 739 836 317	■	■															
16	Ventilador Centrífugo	8 733 501 897	■	■															
17	Motor DC	8 733 501 896	■	■															
18	Motor Soporte	7 739 834 804	■	■															
19	Panel de fijacion posterior	7 739 831 717	■	■															
20	Depósito de condensados	7 739 831 718	■	■															
21	Filtro de aire	7 739 831 716	■	■															
22	base de montaje Tuberia de conexión	7 739 831 719	■	■															
23	Parte lateral	8 733 501 676	■	■															
24	Fijacion	7 739 831 722	■	■															
25	soporte derecho de evaporador	7 739 831 723	■	■															
26	Placa	7 739 836 324	■	■															
	Adaptador Set CCB (400mm)	8 750 501 441	■	■															
	Cable de conexión AF-IDU	8 750 501 446	■	■															

Lista de repuestos

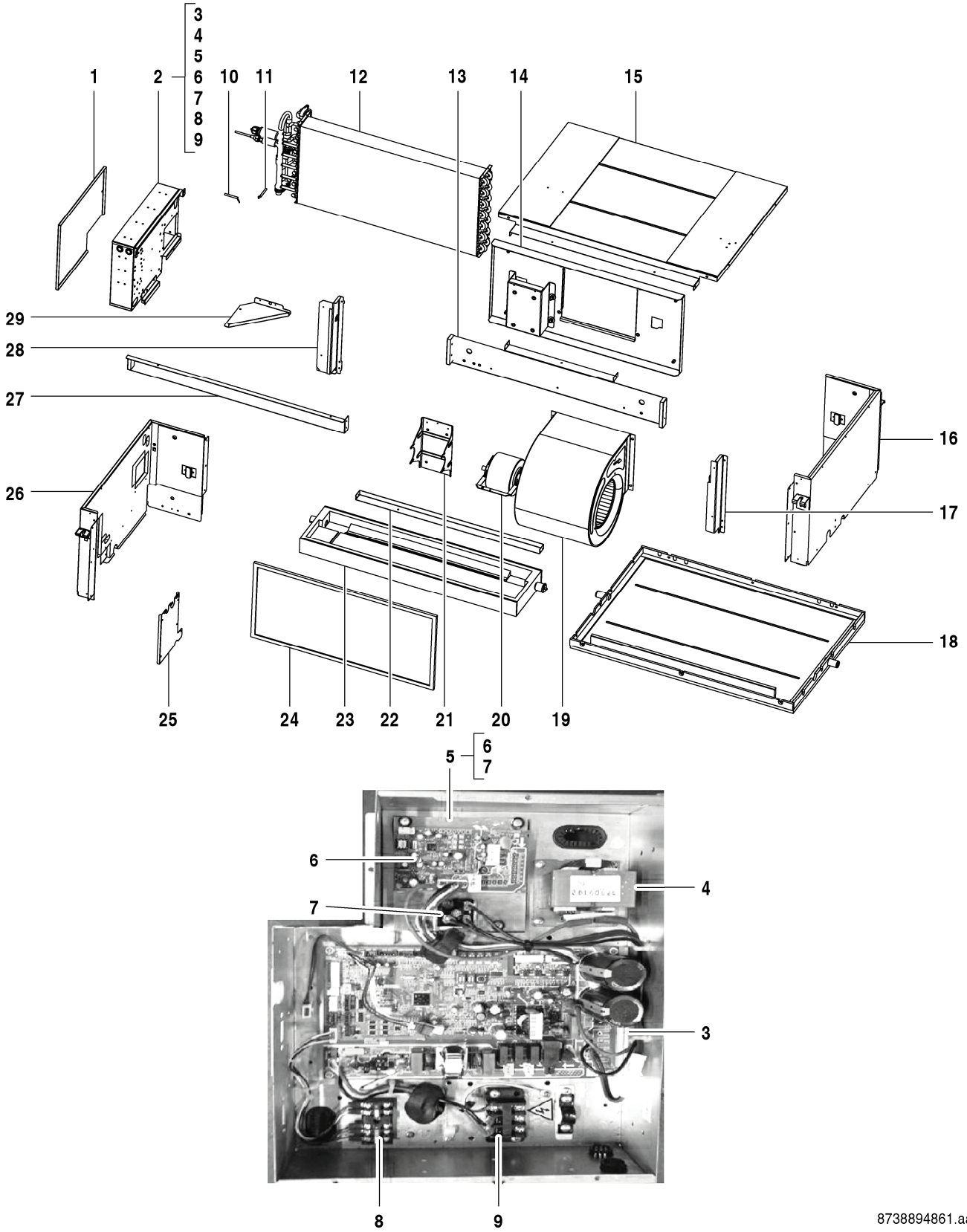

AF-DH 90-1	7 733 700 949
AF-DH 112-1	7 733 700 950

Pos	Descripción	Número el ordenar	DH 90-1	DH 112-1															Observaciones
1	Tapa caja electrica	7 739 834 695	■	■															
2	Mando de programa	8 733 501 395	■	■															
3	Placa principal	8 733 501 547	■	■															
4	Reactor	7 739 834 838	■	■															
5	Disipador de calor	8 733 501 645	■	■															
6	Puente Rectificador	7 739 831 114	■	■															
7	Placa electrónica	8 733 501 513	■	■															
8	Borne de ligação	8 733 501 716	■	■															
9	Borne de conexión, 3p	7 739 831 674	■	■															
10	Sonda temperatura ambiente	7 739 831 203	■	■															
11	Sensor de temperatura de la tubería	7 739 834 388	■	■															
12	Evaporador set	7 739 831 725	■	■															
13	Brida inferior	7 739 831 708	■	■															
14	Motor del ventilador set	7 739 836 334	■	■															
15	Tapa arriba	7 739 836 315	■	■															
16	Cubierta izquierda	7 739 831 711	■	■															
17	Placa de unión	7 739 836 316	■	■															
18	Chasis	7 739 836 317	■	■															
19	Ventilador Centrífugo	7 739 834 636	■	■															
20	Motor DC	7 739 836 336	■	■															
21	Motor Soporte	7 739 834 804	■	■															
22	Panel de fijacion posterior	7 739 831 717	■	■															
23	Depósito de condensados	7 739 831 718	■	■															
24	Filtro de aire	7 739 831 716	■	■															
25	base de montaje Tuberia de conexión	7 739 831 719	■	■															
26	Parte lateral	8 733 501 676	■	■															
27	Fijacion	7 739 831 722	■	■															
28	soporte derecho de evaporador	7 739 831 723	■	■															
29	Placa	7 739 836 324	■	■															
	Adaptador Set CCB (400mm)	8 750 501 441	■	■															
	Cable de conexión AF-IDU	8 750 501 446	■	■															

Lista de repuestos

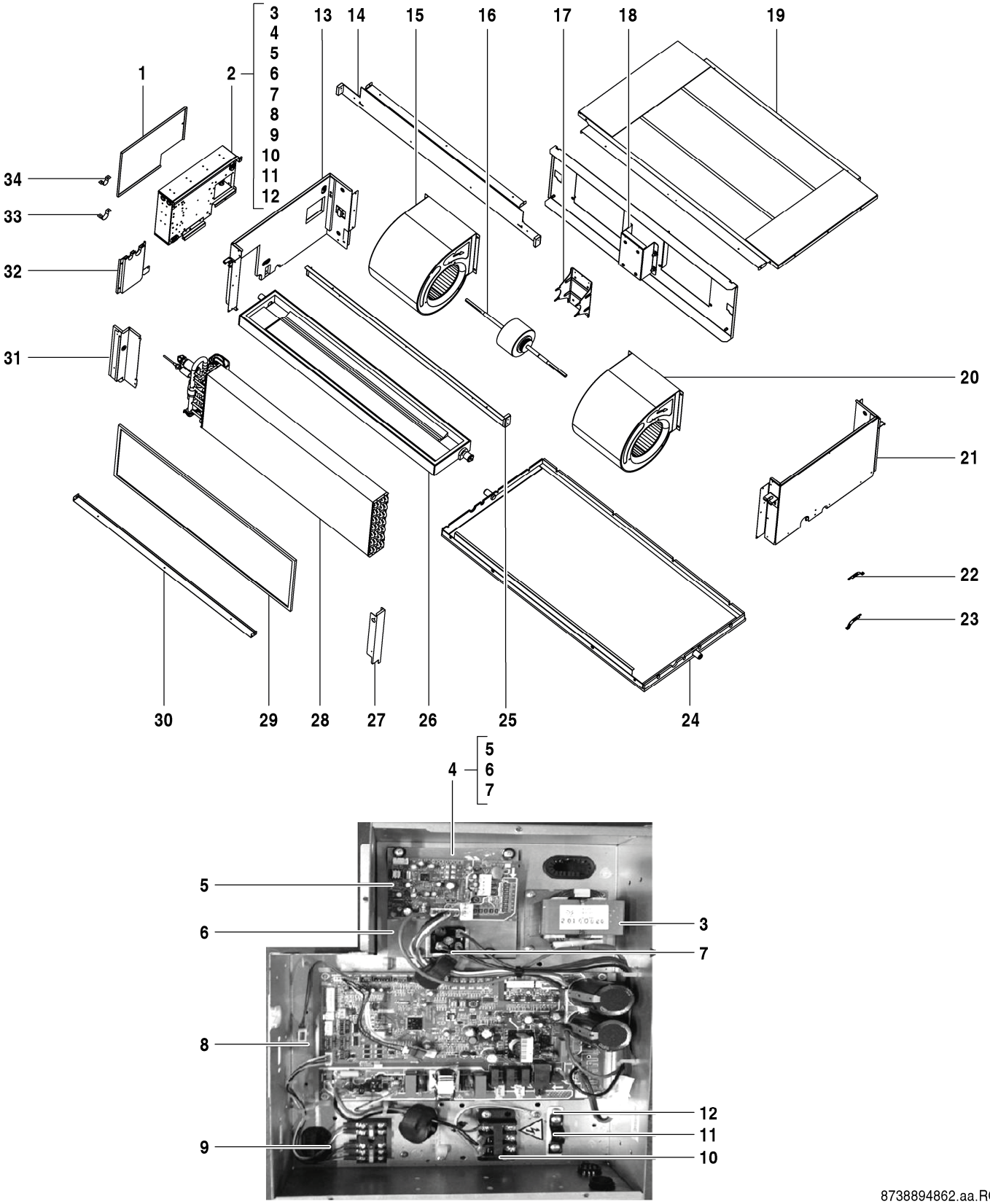

AF-DH 140-1	7 733 700 951
AF-DH 160-1	7 733 700 952

Pos	Descripción	Número el ordenar	DH 140-1	DH 160-1															Observaciones
1	Tapa caja electrica	7 739 834 695	■	■															
2	Mando de programa	8 733 501 390	■	■															
3	Reactor	7 739 834 838	■	■															
4	Disipador de calor	8 733 501 645	■	■															
5	Placa electrónica	8 733 501 513	■	■															
6	Disipador de calor	8 733 501 643	■	■															
7	Puente Rectificador	7 739 831 114	■	■															
8	Placa principal	8 733 501 547	■	■															
9	Borne de ligação	8 733 501 716	■	■															
10	Borne de conexión, 3p	7 739 831 674	■	■															
11	Abrazadera de manguera	7 739 834 640	■	■															
12	Borne de conexión	7 739 834 781	■	■															
13	Parte lateral	8 733 501 677	■	■															
14	Chapa frontal	7 739 831 744	■	■															
15	Ventilador Centrífugo	7 739 834 635	■	■															
16	Motor	7 739 834 801	■	■															
17	Motor Soporte	7 739 834 804	■	■															
18	Motor del ventilador	7 739 834 743	■	■															
19	Recubrimiento arriba set	7 739 834 869	■	■															
20	Ventilador Centrífugo	7 739 834 636	■	■															
21	Panel izquierdo set	7 739 834 782	■	■															
22	Sensor de temperatura de la tubería	7 739 834 388	■	■															
23	Sonda temperatura ambiente	7 739 831 203	■	■															
24	Chasis	8 733 501 260	■	■															
25	bastidor horizontal	7 739 831 746	■	■															
26	Depósito de condensados	7 739 831 747	■	■															
27	Placa de unión	7 739 834 854	■	■															
28	Evaporador set	7 739 831 749	■	■															
29	Filtro de aire	7 739 831 751	■	■															
30	Brida inferior	7 739 831 752	■	■															
31	soporte derecho de evaporador	7 739 831 753	■	■															
32	base de montaje Tuberia de conexión	7 739 831 719	■	■															
33	Placa	7 739 831 754	■	■															
34	Abrazadera de tubo	7 739 831 755	■	■															
	Adaptador Set CCB (400mm)	8 750 501 441	■	■															
	Cable de conexión AF-IDU	8 750 501 446	■	■															

AF-DH 140-1 7 733 700 951

AF-DH 160-1 7 733 700 952

Lista de repuestos

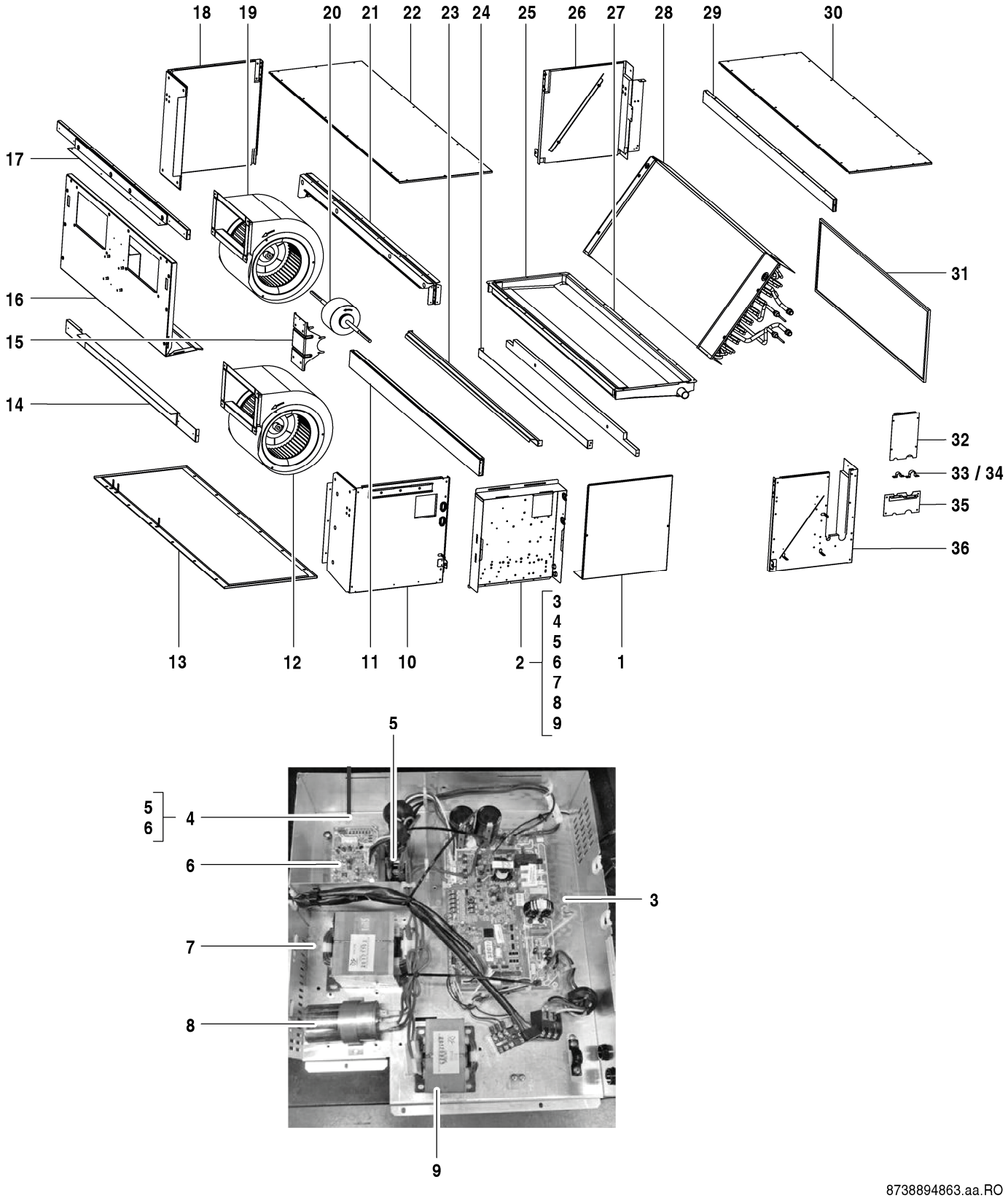

8738894863.aa.RO

AF-DH 200-1	7 733 700 953
AF-DH 250-1	7 733 700 954
AF-DH 280-1	7 733 700 955

Pos	Descripción	Número el ordenar	DH 200-1	DH 250-1	DH 280-1														Observaciones
1	Tapa caja electrica	8 733 501 317	■	■	■														
2	Mando de programa	8 733 501 393	■	■	■														
3	Placa principal	8 733 501 549	■	■	■														
4	Disipador de calor	8 733 501 646	■	■	■														
5	Puente Rectificador	7 739 831 114	■	■	■														
6	Placa electrónica	8 733 501 512	■	■	■														
7	Reactor	8 733 501 652	■	■	■														
8	Condensador	8 733 501 250	■	■	■														
9	Reactor	8 733 501 647	■	■	■														
10	Parte lateral	8 733 501 675	■	■	■														
11	Panel de fijacion inferior	7 739 831 760	■	■	■														
12	Ventilador Centrífugo	7 739 834 637	■	■	■														
13	Chasis	8 733 501 259	■	■	■														
14	Brida inferior	7 739 831 784	■	■	■														
15	Soporte	8 733 501 699	■	■	■														
16	Motor del ventilador set	8 733 501 580	■	■	■														
17	Estructura	7 739 834 759	■	■	■														
18	Panel izquierdo set	7 739 834 783	■	■	■														
19	Carcasa	7 739 834 642	■	■	■														
20	Motor DC	8 733 501 248	■	■	■														
21	Piezas de chapa	7 739 834 623	■	■	■														
22	Recubrimiento arriba set	7 739 834 870	■	■	■														
23	Panel de fijacion inferior	7 739 831 779	■	■	■														
24	Brida inferior	7 739 831 784	■	■	■														
25	Depósito de condensados	7 739 831 770	■	■	■														
26	Cubierta izquierda	7 739 831 766	■	■	■														
27	Depósito de condensados	7 739 831 778	■	■	■														
28	Vaporizador	8 733 501 440	■	■	■														
29	Estructura	7 739 834 760	■	■	■														
30	Panel superior	7 739 831 764	■	■	■														
31	Filtro de aire	8 733 501 211	■	■	■														
32	Abrazadera fijacion tubos	8 733 501 617	■	■	■														
33	Placa	7 739 831 754	■	■	■														
34	Abrazadera de tubo	7 739 831 755	■	■	■														
35	Abrazadera fijacion tubos	8 733 501 618	■	■	■														
36	Parte lateral	8 733 501 678	■	■	■														
	Adaptador Set CCB (400mm)	8 750 501 441	■	■	■														
	Cable de conexión AF-IDU	8 750 501 446	■	■	■														

AF-DH 200-1	7 733 700 953
AF-DH 250-1	7 733 700 954
AF-DH 280-1	7 733 700 955

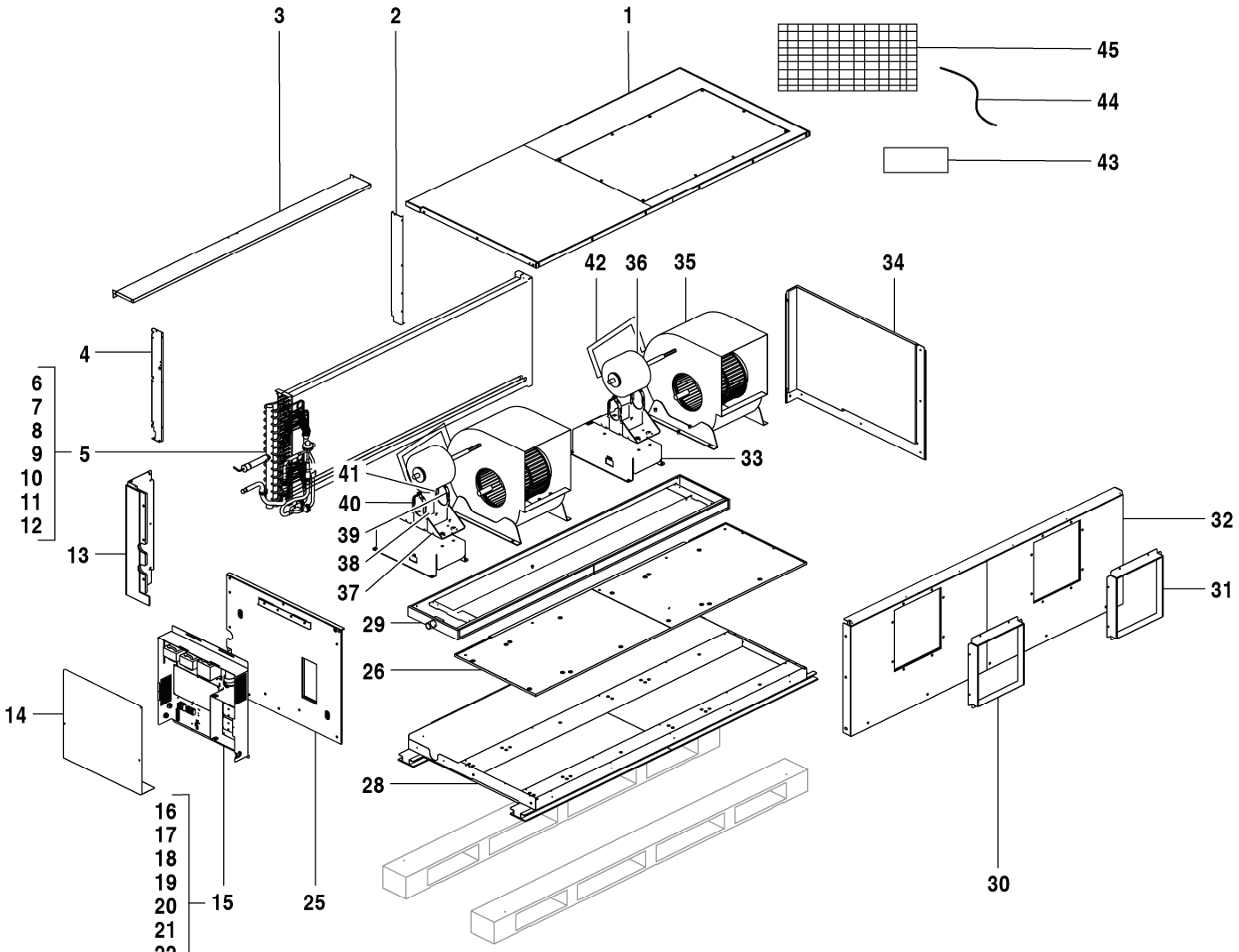

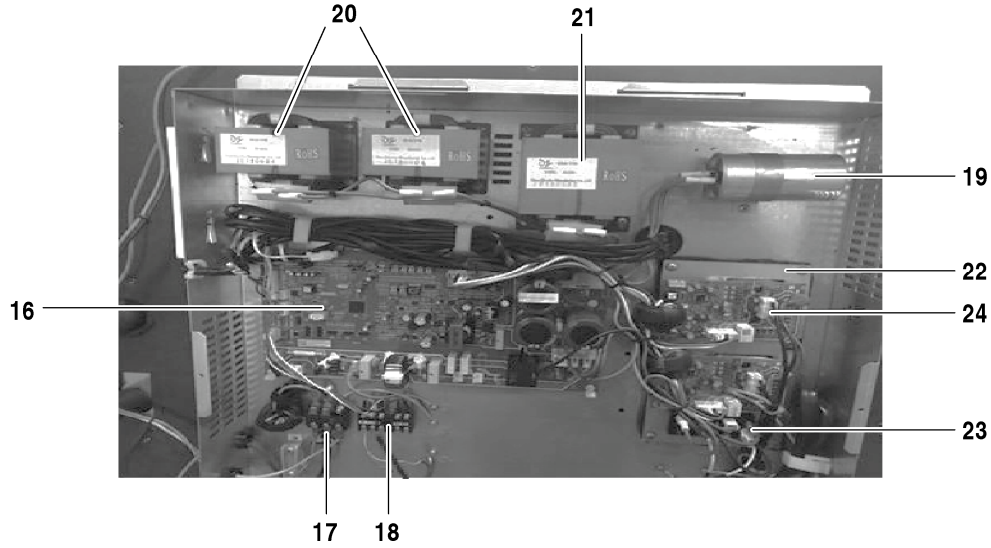

6721903756.ab.RO

Pos	Descripción	Número el ordenar	AF-DH 400-1																Observaciones
1	Tapa	8 750 501 515	■																
2	Junta	8 750 501 516	■																
3	Fijacion del motor	8 750 501 517	■																
4	Junta	8 750 501 518	■																
5	Vaporizador	8 750 501 519	■																
6	Tubo Salida Evaporador	8 750 501 520	■																
7	Sensor de temperatura de la tubería	7 739 831 147	■																
8	Sensor de temperatura de la tubería	8 733 501 621	■																
9	Tubo entrada evaporador	8 750 501 521	■																
10	Válvula de mariposa (eléctrica)	8 750 501 522	■																
11	Válvula de expansión	8 733 501 503	■																
12	Solenoide EXV	8 733 501 506	■																
13	Recubrimiento izquierda	8 750 501 523	■																
14	Cobertura	8 750 501 524	■																
15	Bandeja de drenaje	8 750 501 525	■																
16	Placa principal AF-DH 40-56kW	8 750 501 476	■																
17	Borne de conexión, 3p	7 739 831 566	■																
18	Borne de ligação	8 733 501 716	■																
19	Condensador	8 733 501 250	■																
20	Reactancia	7 739 830 850	■																
21	Reactor	8 733 501 647	■																
22	Disipador de calor	8 750 501 527	■																
23	Placa electrónica	8 733 501 512	■																
24	Puente Rectificador	7 739 831 114	■																
25	Parte lateral	8 750 501 528	■																
26	Bandeja de drenaje	8 750 501 529	■																
28	Chasis	8 750 501 531	■																
29	Bandeja de drenaje	8 750 501 532	■																
30	Brida del filtro	8 750 501 533	■																
31	Brida del filtro	8 750 501 534	■																
32	Panel Frontal Set	8 750 501 535	■																
33	Fijacion del motor	8 750 501 536	■																
34	Parte lateral	8 750 501 537	■																
35	Ventilador Centrífugo	8 750 501 538	■																
36	Motor DC	8 750 501 539	■																
37	Soporte	8 733 501 699	■																
38	Junta	8 750 501 540	■																
39	Soporte superior motor	8 750 501 541	■																
40	Soporte superior motor	8 750 501 542	■																
41	Soporte superior motor Set	8 750 501 543	■																
42	Soporte superior motor Set	8 750 501 544	■																
43	Tubo	8 750 501 545	■																
44	Sonda temperatura ambiente	8 733 501 655	■																
45	Visor	7 739 834 665	■																

AF-DH 400-1 7 733 700 956

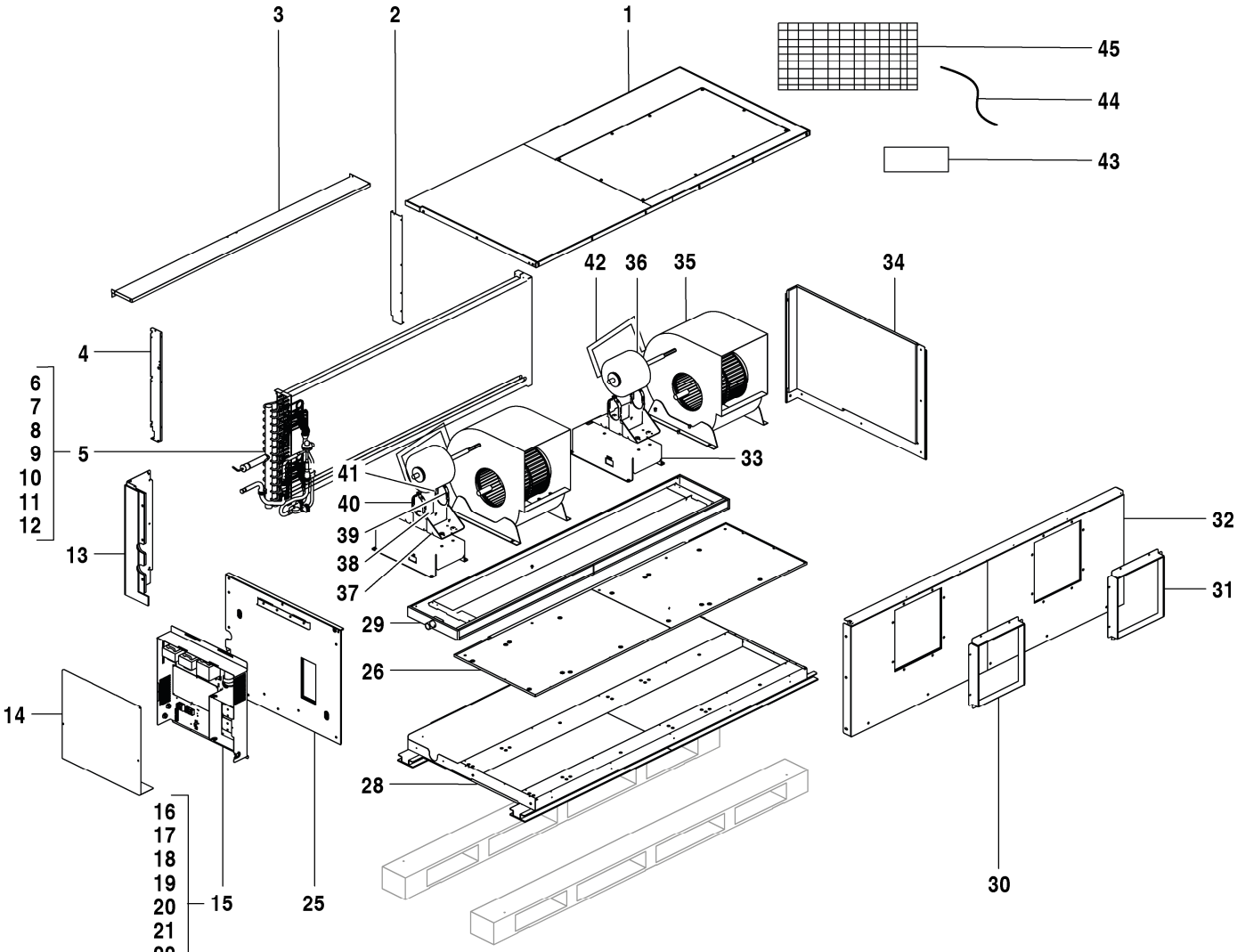

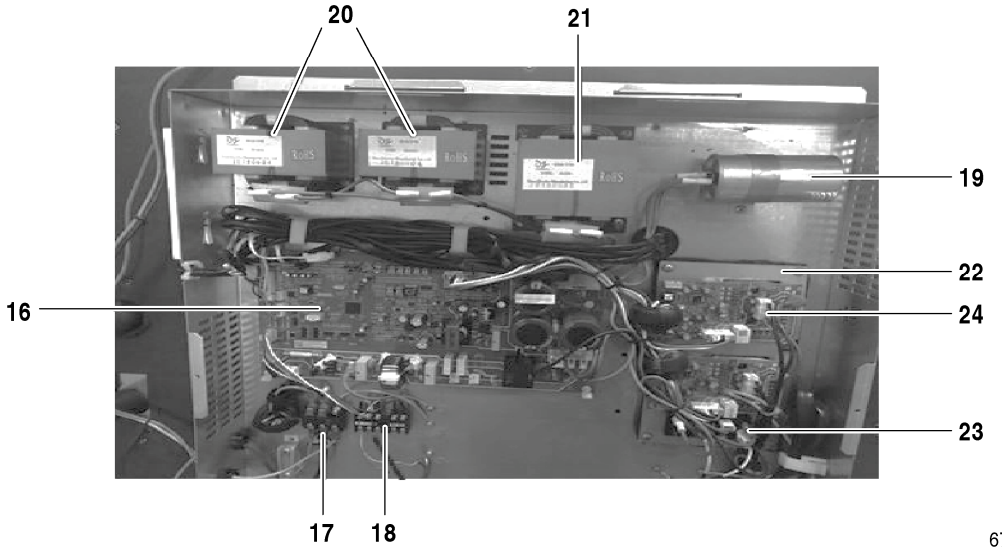

6721903757.ab.RO

Pos	Descripción	Número el ordenar	AF-DH 450-1																Observaciones
1	Tapa	8 750 501 515	■																
2	Junta	8 750 501 516	■																
3	Fijacion del motor	8 750 501 517	■																
4	Junta	8 750 501 518	■																
5	Vaporizador	8 750 501 519	■																
6	Tubo Salida Evaporador	8 750 501 520	■																
7	Sensor de temperatura de la tubería	7 739 831 147	■																
8	Sensor de temperatura de la tubería	8 733 501 621	■																
9	Tubo entrada evaporador	8 750 501 521	■																
10	Válvula de mariposa (eléctrica)	8 750 501 522	■																
11	Válvula de expansión	8 733 501 503	■																
12	Solenoide EXV	8 733 501 506	■																
13	Recubrimiento izquierda	8 750 501 523	■																
14	Cobertura	8 750 501 524	■																
15	Bandeja de drenaje	8 750 501 525	■																
16	Placa principal AF-DH 40-56kW	8 750 501 476	■																
17	Borne de conexión, 3p	7 739 831 566	■																
18	Borne de ligação	8 733 501 716	■																
19	Condensador	8 733 501 250	■																
20	Reactancia	7 739 830 850	■																
21	Reactor	8 733 501 647	■																
22	Disipador de calor	8 750 501 527	■																
23	Placa electrónica	8 733 501 512	■																
24	Puente Rectificador	7 739 831 114	■																
25	Parte lateral	8 750 501 528	■																
26	Bandeja de drenaje	8 750 501 529	■																
28	Chasis	8 750 501 531	■																
29	Bandeja de drenaje	8 750 501 532	■																
30	Brida del filtro	8 750 501 533	■																
31	Brida del filtro	8 750 501 534	■																
32	Panel Frontal Set	8 750 501 535	■																
33	Fijacion del motor	8 750 501 536	■																
34	Parte lateral	8 750 501 537	■																
35	Ventilador Centrífugo	8 750 501 538	■																
36	Motor DC	8 750 501 539	■																
37	Soporte	8 733 501 699	■																
38	Junta	8 750 501 540	■																
39	Soporte superior motor	8 750 501 541	■																
40	Soporte superior motor	8 750 501 542	■																
41	Soporte superior motor Set	8 750 501 543	■																
42	Soporte superior motor Set	8 750 501 544	■																
43	Tubo	8 750 501 545	■																
44	Sonda temperatura ambiente	8 733 501 655	■																
45	Visor	7 739 834 665	■																

AF-DH 450-1 7 733 700 957

Lista de repuestos

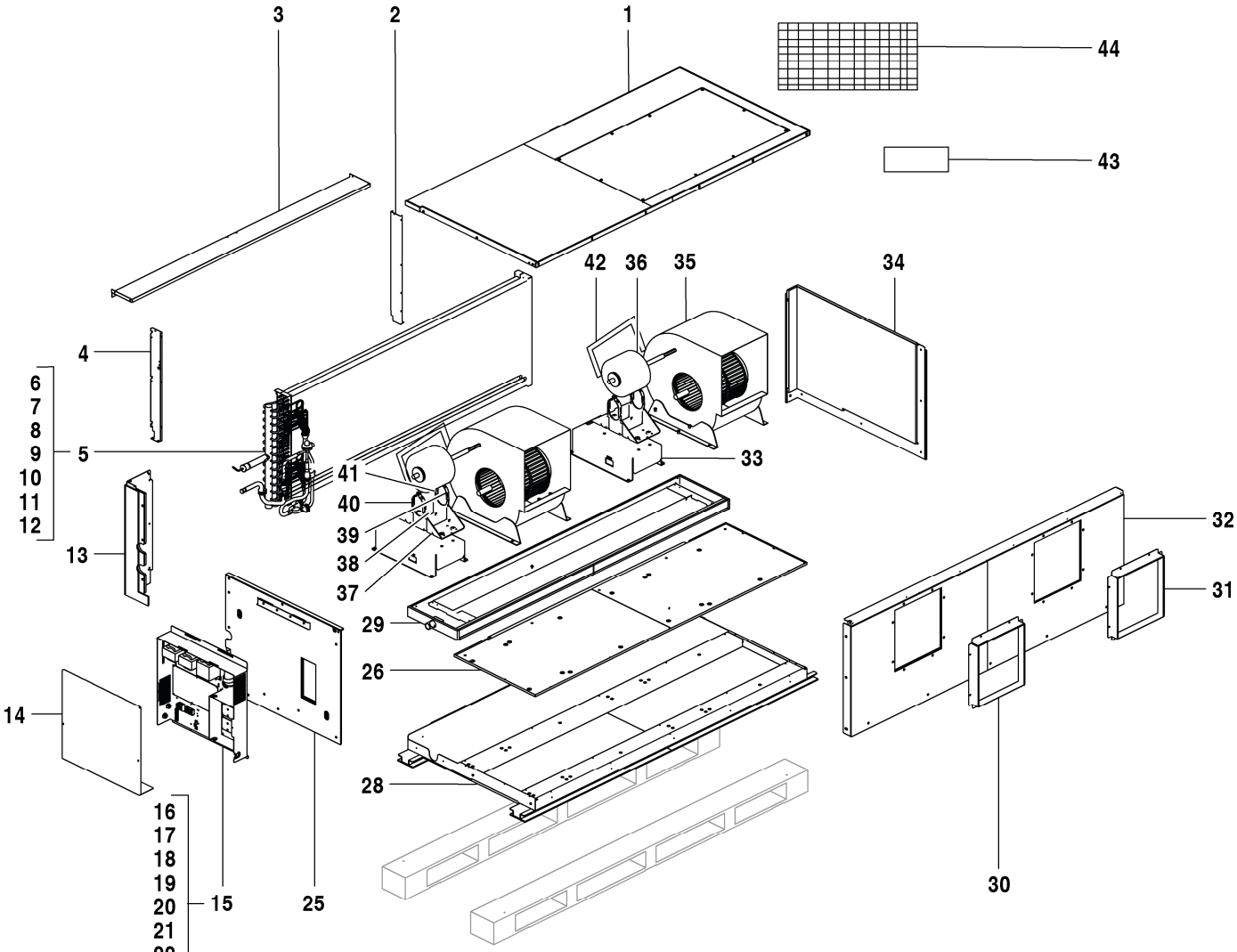

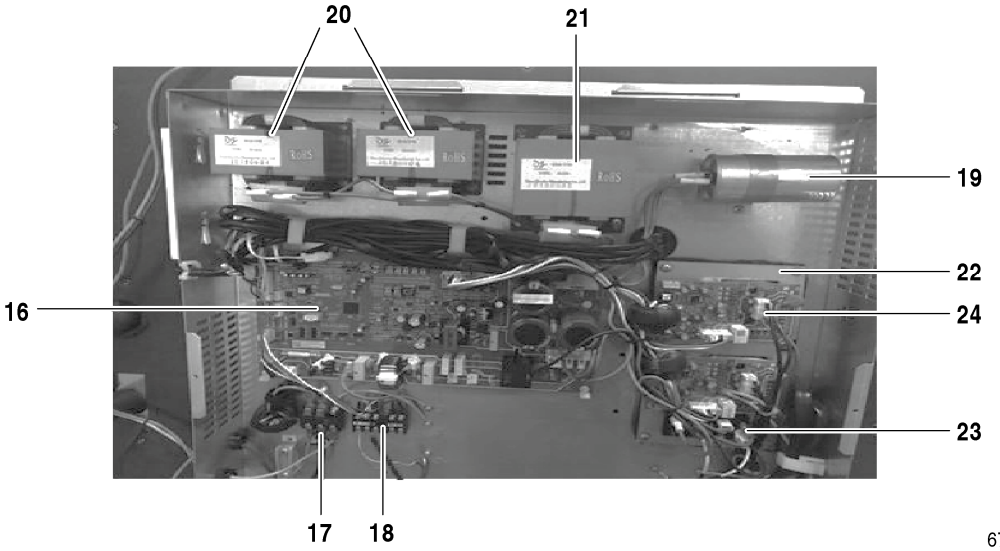

6721903758.ab.RO

AF-DH 560-1 7 733 700 958

Pos	Descripción	Número el ordenar	AF-DH 560-1																	Observaciones
1	Tapa	8 750 501 515	■																	
2	Junta	8 750 501 516	■																	
3	Fijacion del motor	8 750 501 517	■																	
4	Junta	8 750 501 518	■																	
5	Vaporizador	8 750 501 546	■																	
6	Tubo Salida Evaporador	8 750 501 520	■																	
7	Sensor de temperatura de la tubería	7 739 831 147	■																	
8	Sensor de temperatura de la tubería	8 733 501 621	■																	
9	Tubo entrada evaporador	8 750 501 547	■																	
10	Recubrimiento izquierda	8 750 501 548	■																	
11	Válvula de expansión	8 733 501 503	■																	
12	Solenoide EXV	8 733 501 506	■																	
13	Valvula estranguladora	8 750 501 549	■																	
14	Cobertura	8 750 501 524	■																	
15	Bandeja de drenaje	8 750 501 550	■																	
16	Placa principal AF-DH 40-56kW	8 750 501 476	■																	
17	Borne de conexión, 3p	7 739 831 566	■																	
18	Borne de ligação	8 733 501 716	■																	
19	Condensador	8 733 501 250	■																	
20	Reactancia	7 739 830 850	■																	
21	Reactor	8 733 501 647	■																	
22	Disipador de calor	8 750 501 551	■																	
23	Placa electrónica	8 733 501 512	■																	
24	Puente Rectificador	7 739 831 114	■																	
25	Parte lateral	8 750 501 552	■																	
26	Bandeja de drenaje	8 750 501 529	■																	
28	Chasis	8 750 501 531	■																	
29	Bandeja de drenaje	8 750 501 532	■																	
30	Brida del filtro	8 750 501 533	■																	
31	Brida del filtro	8 750 501 534	■																	
32	Panel Frontal Set	8 750 501 535	■																	
33	Fijacion del motor	8 750 501 536	■																	
34	Parte lateral	8 750 501 537	■																	
35	Ventilador Centrífugo	8 750 501 538	■																	
36	Motor DC	8 750 501 539	■																	
37	Soporte	8 733 501 699	■																	
38	Junta	8 750 501 540	■																	
39	Soporte superior motor	8 750 501 541	■																	
40	Soporte superior motor	8 750 501 542	■																	
41	Soporte superior motor Set	8 750 501 543	■																	
42	Soporte superior motor Set	8 750 501 544	■																	
43	Tubo	8 750 501 545	■																	
44	Visor	7 739 834 665	■																	

AF-DH 560-1 7 733 700 958

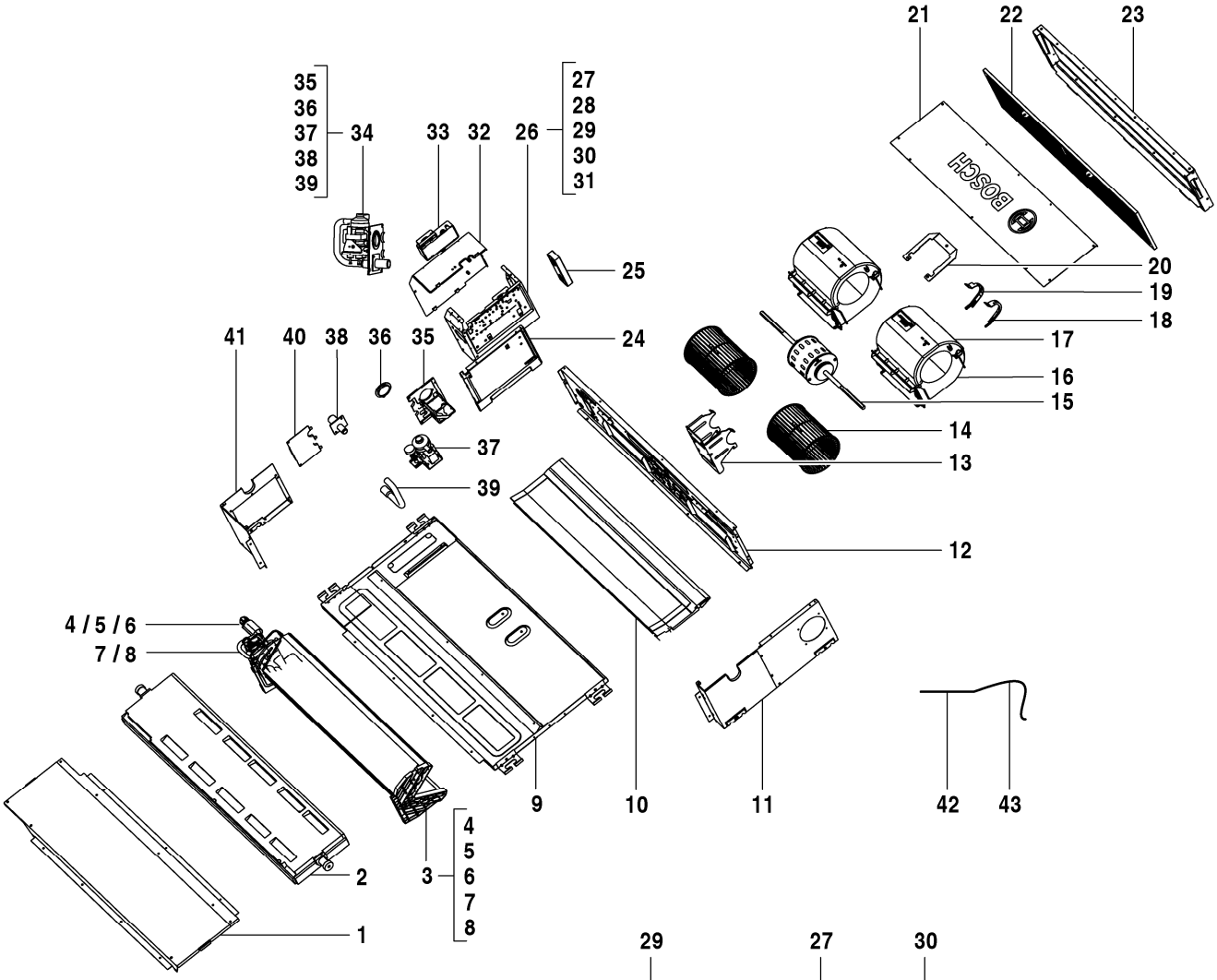

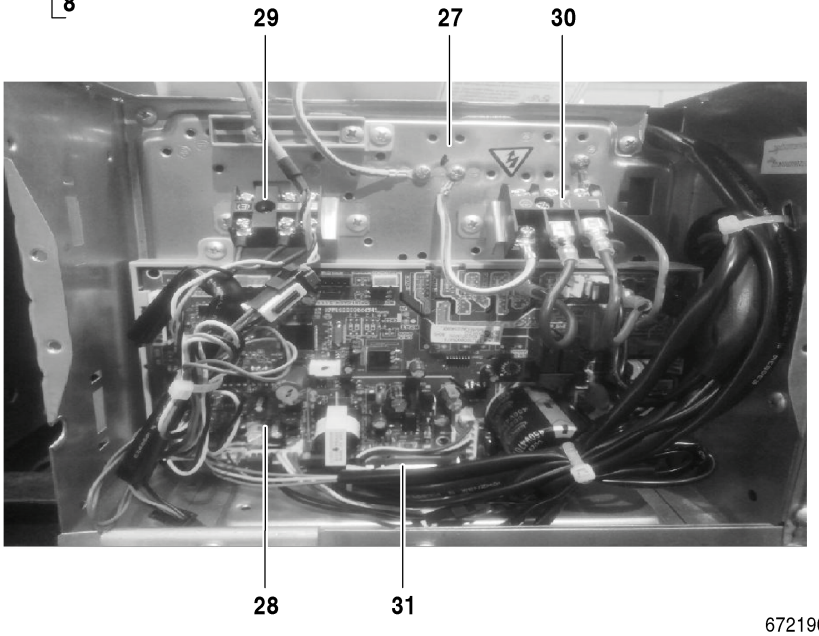

6721903793.aa.RO

Pos	Descripción	Número el ordenar	AF-DHS 22-1 P																	Observaciones
1	Recubrimiento arriba set	7 739 831 626	■																	
2	Depósito de condensados	7 739 831 625	■																	
3	Vaporizador	7 739 834 704	■																	
4	Tubo entrada evaporador	8 750 501 698	■																	
5	Válvula de expansión	8 750 501 690	■																	
6	Válvula de expansión	8 750 501 691	■																	
7	Tubo Salida Evaporador	8 750 501 701	■																	
8	Sensor de temperatura de la tubería	7 739 831 326	■																	
9	Espuma set	7 739 834 762	■																	
10	Chasis	7 739 831 623	■																	
11	Cubierta izquierda	7 739 831 579	■																	
12	Piezas de chapa	7 739 834 622	■																	
13	Suporte Motor	7 739 834 809	■																	
14	Ventilador	7 739 834 634	■																	
15	Moteur	7 739 834 661	■																	
16	Tapa inferior ventilador	7 739 831 614	■																	
17	Tapa superior ventilador	7 739 831 613	■																	
18	Recubrimiento izquierda	7 739 831 538	■																	
19	Recubrimiento derecha	7 739 831 541	■																	
20	Placa de circuito impresso	7 739 834 629	■																	
21	Tapa	8 750 501 711	■																	
22	Filtro	7 739 831 617	■																	
23	Soporte del filtro de ruido	7 739 831 618	■																	
24	Tapa lateral derecha	7 739 831 593	■																	
25	Placa de circuito impresso set	8 750 501 684	■																	
26	Bandeja de drenaje	8 750 501 693	■																	
27	Carcasa partes eléctricas	7 739 836 397	■																	
28	Soporte de fijacion	8 750 501 703	■																	
29	Borne de ligação	8 750 501 712	■																	
30	Borne de conexión, 3p	7 739 831 566	■																	
31	Soporte de fijacion	8 750 501 705	■																	
32	Adaptador Set CCB (400mm)	8 750 501 441	■																	
33	Cobertura	8 750 501 687	■																	
34	Tuberia de desague set	8 750 501 685	■																	
35	Soporte de bomba drenaje	8 750 501 686	■																	
36	Cubierta bandeja condensados	7 739 831 440	■																	
37	Tubería de conexión	7 739 831 315	■																	
38	Bomba de condensados	8 733 501 342	■																	
39	Tubería de bombeo (salida)	7 739 831 628	■																	
40	Abrazadera fijacion tubos	7 739 836 416	■																	
41	Cubierta derecha	7 739 831 591	■																	
42	Sensor de temperatura de la tubería	8 733 501 622	■																	
43	Sonda temperatura ambiente	8 733 501 653	■																	

AF-DHS 22-1 P 7 733 700 959

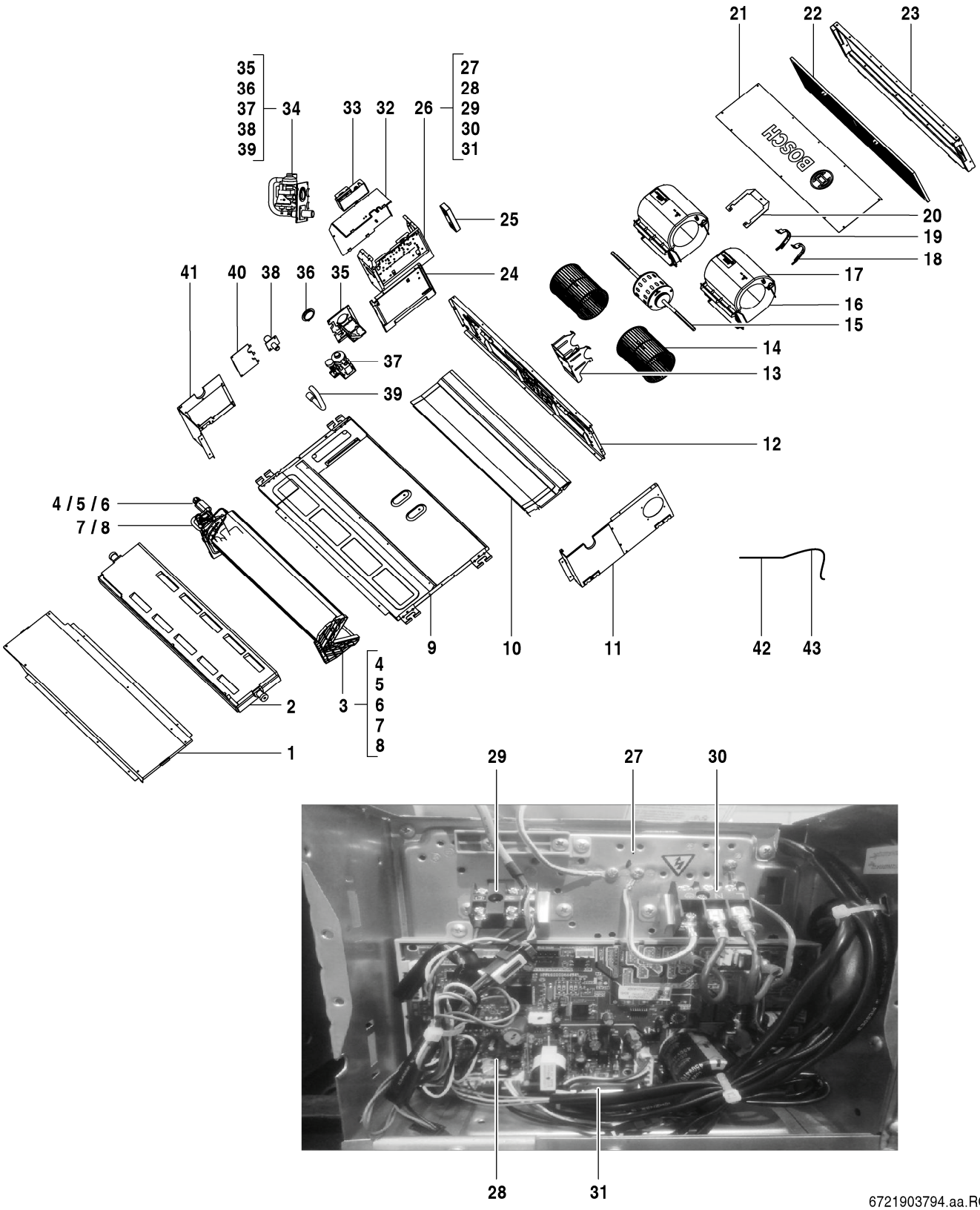
21
22
23
BOSCH
20
19
18
17
16
15
14
13
12
35
36
37
38
39
34
33
32
26
27
28
29
30
31
25
24
41
40
38
36
35
37
39
4 / 5 / 6
7 / 8
1
2
3
4
5
6
7
8
9
10
11
42
43
29
27
30
28
31
6721903794.aa.RO

Pos	Descripción	Número el ordenar	AF-DHS 28-1 P																	Observaciones
1	Recubrimiento arriba set	7 739 831 626	■																	
2	Depósito de condensados	7 739 831 625	■																	
3	Vaporizador	7 739 834 704	■																	
4	Tubo entrada evaporador	8 750 501 698	■																	
5	Válvula de expansión	8 750 501 690	■																	
6	Válvula de expansión	8 750 501 691	■																	
7	Tubo Salida Evaporador	8 750 501 701	■																	
8	Sensor de temperatura de la tubería	7 739 831 326	■																	
9	Espuma set	7 739 834 762	■																	
10	Chasis	7 739 831 623	■																	
11	Cubierta izquierda	7 739 831 579	■																	
12	Piezas de chapa	7 739 834 622	■																	
13	Suporte Motor	7 739 834 809	■																	
14	Ventilador	7 739 834 634	■																	
15	Moteur	7 739 834 661	■																	
16	Tapa inferior ventilador	7 739 831 614	■																	
17	Tapa superior ventilador	7 739 831 613	■																	
18	Recubrimiento izquierda	7 739 831 538	■																	
19	Recubrimiento derecha	7 739 831 541	■																	
20	Placa de circuito impresso	7 739 834 629	■																	
21	Tapa	8 750 501 711	■																	
22	Filtro	7 739 831 617	■																	
23	Soporte del filtro de ruido	7 739 831 618	■																	
24	Tapa lateral derecha	7 739 831 593	■																	
25	Placa de circuito impresso set	8 750 501 684	■																	
26	Bandeja de drenaje	8 750 501 693	■																	
27	Carcasa partes eléctricas	7 739 836 397	■																	
28	Soporte de fijacion	8 750 501 703	■																	
29	Borne de ligação	8 750 501 712	■																	
30	Borne de conexión, 3p	7 739 831 566	■																	
31	Soporte de fijacion	8 750 501 705	■																	
32	Adaptador Set CCB (400mm)	8 750 501 441	■																	
33	Cobertura	8 750 501 687	■																	
34	Tuberia de desague set	8 750 501 685	■																	
35	Soporte de bomba drenaje	8 750 501 686	■																	
36	Cubierta bandeja condensados	7 739 831 440	■																	
37	Tubería de conexión	7 739 831 315	■																	
38	Bomba de condensados	8 733 501 342	■																	
39	Tubería de bombeo (salida)	7 739 831 628	■																	
40	Abrazadera fijacion tubos	7 739 836 416	■																	
41	Cubierta derecha	7 739 831 591	■																	
42	Sensor de temperatura de la tubería	8 733 501 622	■																	
43	Sonda temperatura ambiente	8 733 501 653	■																	

AF-DHS 28-1 P 7 733 700 960

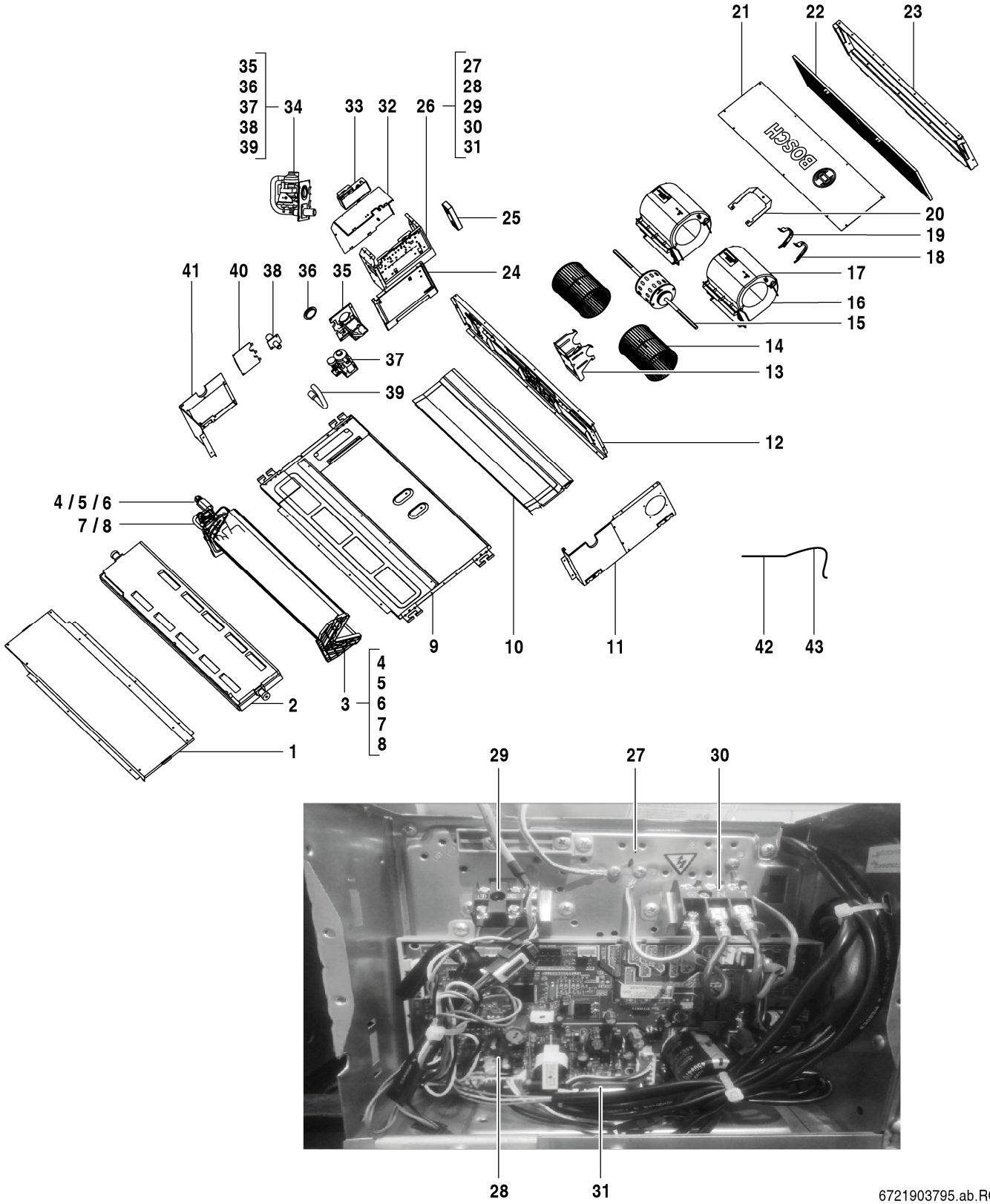
21
22
23
35
36
37
38
39
34
33
32
26
27
28
29
30
31
25
20
19
18
17
16
15
14
13
24
41
40
38
36
35
37
39
12
4 / 5 / 6
7 / 8
9
10
11
42
43
2
3
4
5
6
7
8
1
29
27
30
28
31
6721903795.ab.RO

Pos	Descripción	Número el ordenar	AF-DHS 36-1 P																	Observaciones
1	Recubrimiento arriba set	7 739 831 626	■																	
2	Depósito de condensados	7 739 831 625	■																	
3	Vaporizador	8 750 501 695	■																	
4	Tubo entrada evaporador	7 739 836 465	■																	
5	Tamiz	8 733 501 515	■																	
6	Válvula de expansión	8 750 501 691	■																	
7	Tubo Salida Evaporador	7 739 836 466	■																	
8	Sensor de temperatura de la tubería	7 739 831 451	■																	
9	Espuma set	7 739 834 762	■																	
10	Chasis	7 739 831 623	■																	
11	Cubierta izquierda	7 739 831 579	■																	
12	Piezas de chapa	7 739 834 622	■																	
13	Suporte Motor	7 739 834 809	■																	
14	Ventilador	7 739 834 634	■																	
15	Moteur	7 739 834 661	■																	
16	Tapa inferior ventilador	7 739 831 614	■																	
17	Tapa superior ventilador	7 739 831 613	■																	
18	Recubrimiento izquierda	7 739 831 538	■																	
19	Recubrimiento derecha	7 739 831 541	■																	
20	Placa de circuito impresso	7 739 834 629	■																	
21	Tapa	8 750 501 711	■																	
22	Filtro	7 739 831 617	■																	
23	Soporte del filtro de ruido	7 739 831 618	■																	
24	Tapa lateral derecha	7 739 831 593	■																	
25	Placa de circuito impresso set	8 750 501 684	■																	
26	Bandeja de drenaje	8 750 501 693	■																	
27	Carcasa partes eléctricas	7 739 836 397	■																	
28	Soporte de fijacion	8 750 501 703	■																	
29	Borne de ligação	8 750 501 712	■																	
30	Borne de conexión, 3p	7 739 831 566	■																	
31	Soporte de fijacion	8 750 501 705	■																	
32	Adaptador Set CCB (400mm)	8 750 501 441	■																	
33	Cobertura	8 750 501 687	■																	
34	Tuberia de desague set	8 750 501 685	■																	
35	Soporte de bomba drenaje	8 750 501 686	■																	
36	Cubierta bandeja condensados	7 739 831 440	■																	
37	Tubería de conexión	7 739 831 315	■																	
38	Bomba de condensados	8 733 501 342	■																	
39	Tubería de bombeo (salida)	7 739 831 628	■																	
40	Abrazadera fijacion tubos	7 739 836 416	■																	
41	Cubierta derecha	7 739 831 591	■																	
42	Sensor de temperatura de la tubería	8 733 501 622	■																	
43	Sonda temperatura ambiente	8 733 501 653	■																	

AF-DHS 36-1 P 7 733 700 961

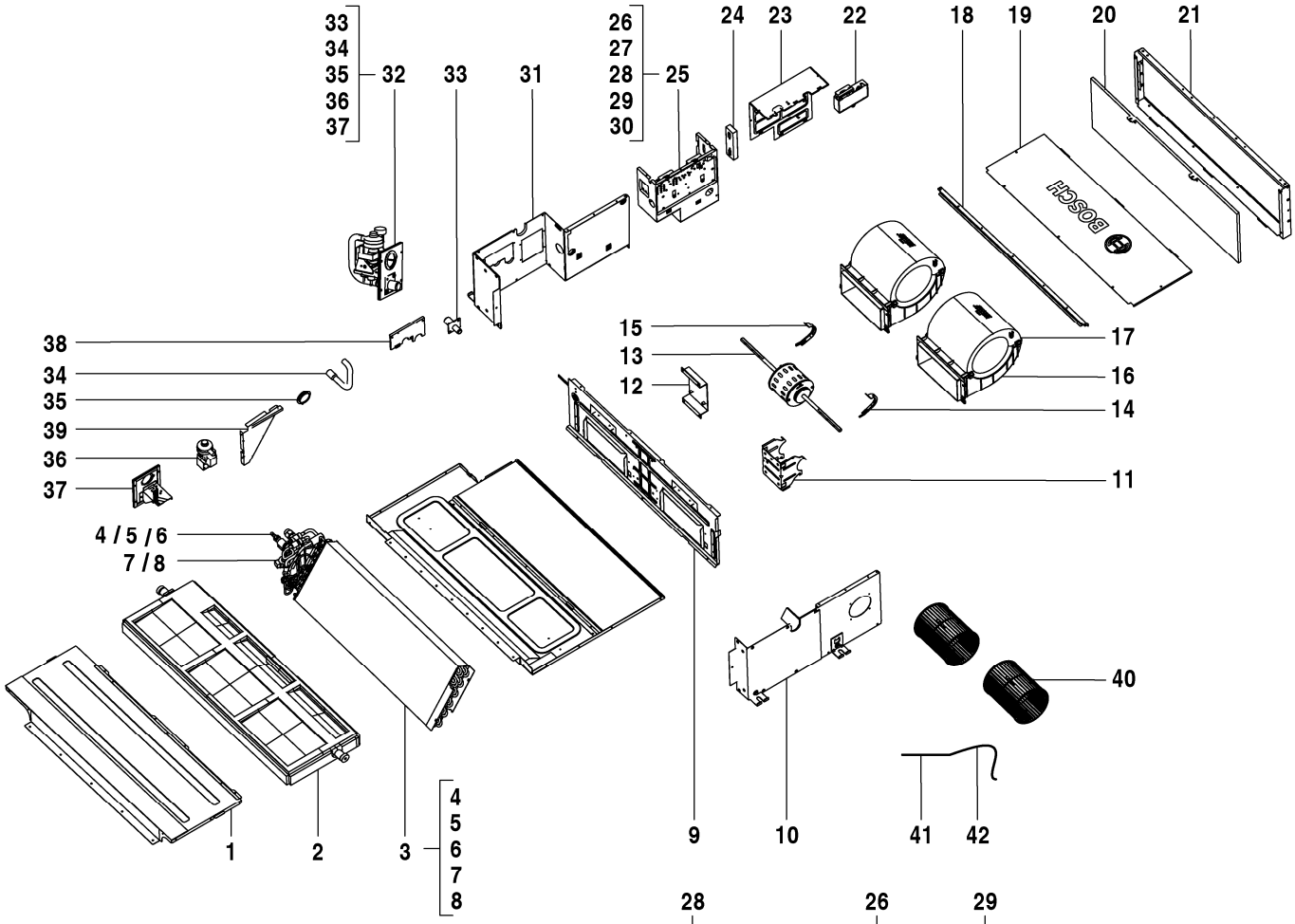

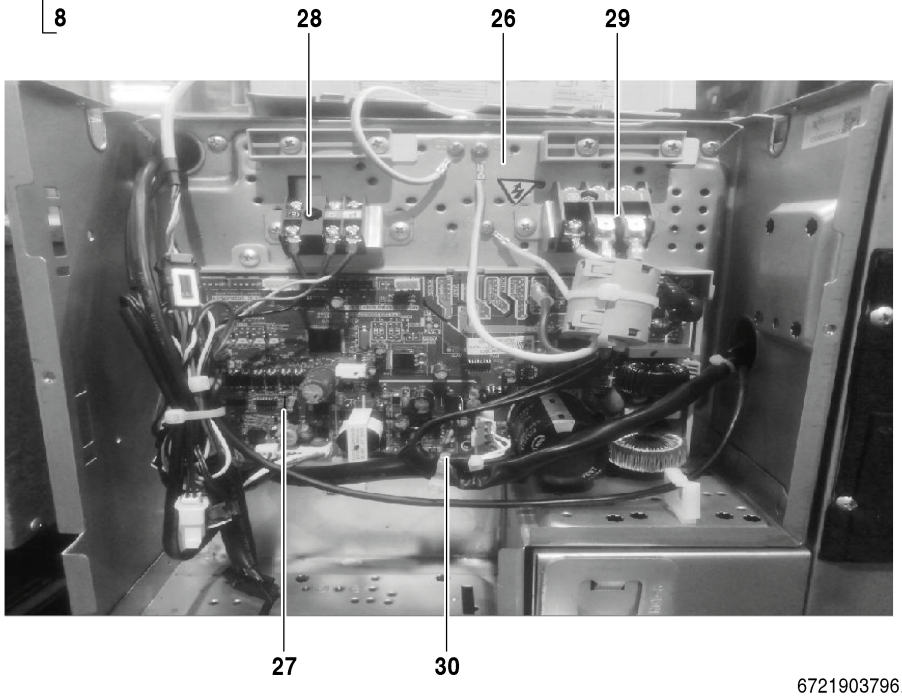

6721903796.aa.RO

Pos	Descripción	Número el ordenar	AF-DHS 45-1 P																	Observaciones
1	Cobertura em cima conjunto	7 739 834 871	■																	
2	pan drenagem	7 739 834 669	■																	
3	Vaporizador	8 750 501 696	■																	
4	Tubo entrada evaporador	8 750 501 699	■																	
5	Válvula de expansión	8 750 501 689	■																	
6	Válvula de expansión	8 750 501 692	■																	
7	Tubo Salida Evaporador	8 750 501 702	■																	
8	Sensor de temperatura de la tubería	7 739 831 326	■																	
9	Estrutura	7 739 834 798	■																	
10	Placa de cobertura	7 739 834 859	■																	
11	Suporte Motor	7 739 834 810	■																	
12	Placa de unión	7 739 834 853	■																	
13	Motor	7 739 834 659	■																	
14	Recubrimiento izquierda	7 739 831 538	■																	
15	Recubrimiento derecha	7 739 831 541	■																	
16	Carcasa	7 739 831 653	■																	
17	Carcasa	7 739 831 660	■																	
18	Abrazadera trasera derecha	8 750 501 708	■																	
19	Pared trasera	8 750 501 706	■																	
20	Filtro de ar	7 739 834 758	■																	
21	Bastidor	7 739 834 761	■																	
22	Adaptador Set CCB (400mm)	8 750 501 441	■																	
23	Cobertura	8 750 501 688	■																	
24	Placa de circuito impresso set	8 750 501 684	■																	
25	Bandeja de drenaje	8 750 501 694	■																	
26	Carcasa	7 739 832 229	■																	
27	Soporte de fijacion	8 750 501 704	■																	
28	Borne de ligação	8 750 501 712	■																	
29	Borne de conexión, 3p	7 739 831 566	■																	
30	Soporte de fijacion	8 750 501 705	■																	
31	Placa de cobertura	7 739 834 842	■																	
32	Bomba de condensados	8 733 501 344	■																	
33	Tubería de conexión	7 739 831 315	■																	
34	Tubería de bombeo (salida)	7 739 831 628	■																	
35	Cubierta bandeja condensados	7 739 831 440	■																	
36	Bomba de condensados	8 733 501 342	■																	
37	Soporte de bomba drenaje	8 733 501 237	■																	
38	Abrazadera fijacion tubos	7 739 831 676	■																	
39	Parte lateral	7 739 834 641	■																	
40	Ventilador Centrífugo	7 739 831 648	■																	
41	Sensor de temperatura de la tubería	7 739 834 388	■																	
42	Sonda temperatura ambiente	8 733 501 653	■																	

AF-DHS 45-1 P 7 733 700 962

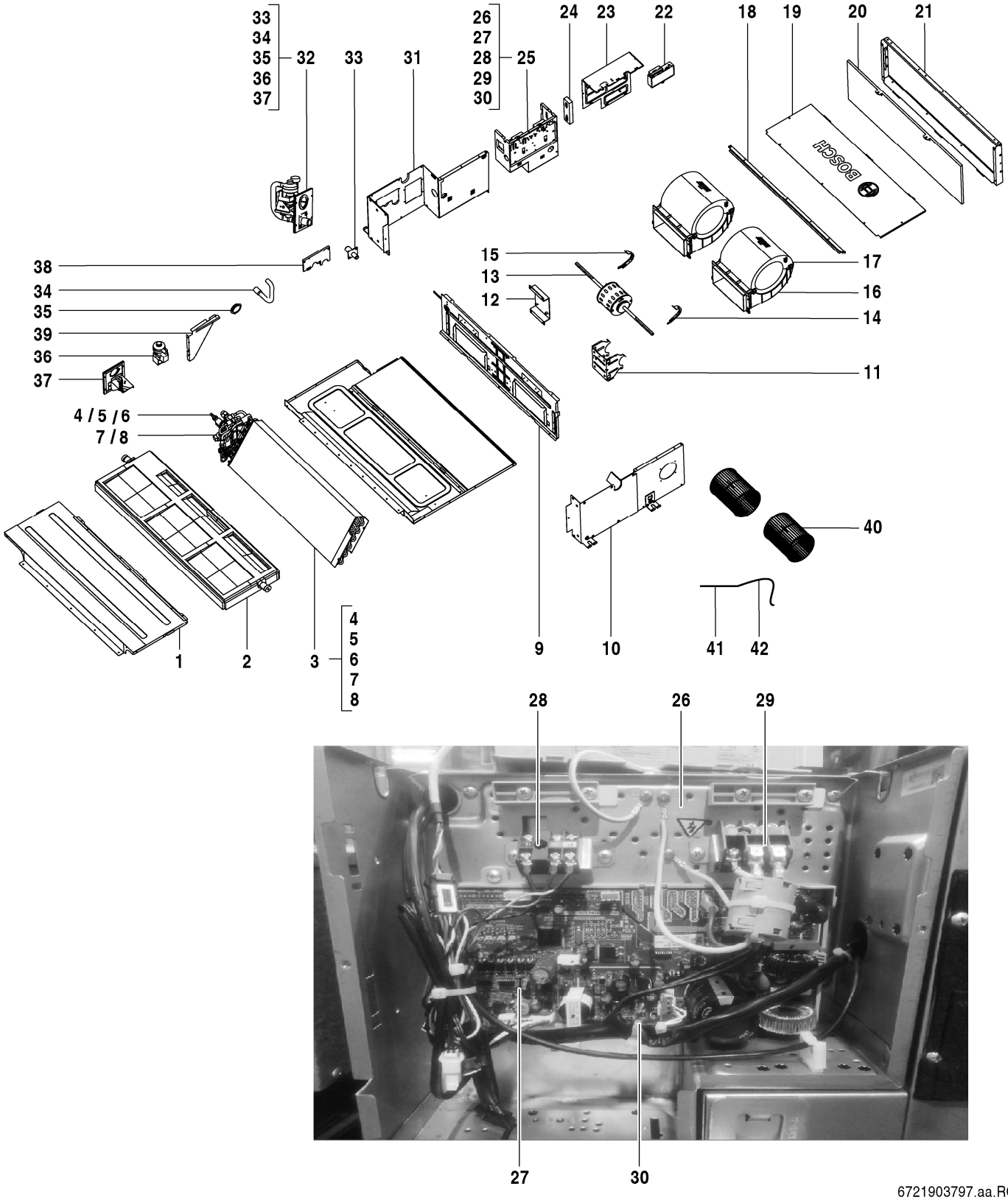

6721903797.aa.RO

Pos	Descripción	Número el ordenar	AF-DHS 56-1 P																	Observaciones
1	Cobertura em cima conjunto	7 739 834 871	■																	
2	pan drenagem	7 739 834 669	■																	
3	Vaporizador	7 739 834 730	■																	
4	Tubo entrada evaporador	8 750 501 697	■																	
5	Válvula de expansión	8 733 501 352	■																	
6	Válvula de expansión	8 750 501 692	■																	
7	Tubo Salida Evaporador	8 750 501 700	■																	
8	Sensor de temperatura de la tubería	7 739 831 326	■																	
9	Estrutura	7 739 834 798	■																	
10	Placa de cobertura	7 739 834 859	■																	
11	Suporte Motor	7 739 834 810	■																	
12	Placa de unión	7 739 834 853	■																	
13	Motor	7 739 834 659	■																	
14	Recubrimiento izquierda	7 739 831 538	■																	
15	Recubrimiento derecha	7 739 831 541	■																	
16	Carcasa	7 739 831 653	■																	
17	Carcasa	7 739 831 660	■																	
18	Abrazadera trasera derecha	8 750 501 708	■																	
19	Pared trasera	8 750 501 706	■																	
20	Filtro de ar	7 739 834 758	■																	
21	Bastidor	7 739 834 761	■																	
22	Adaptador Set CCB (400mm)	8 750 501 441	■																	
23	Cobertura	8 750 501 688	■																	
24	Placa de circuito impresso set	8 750 501 684	■																	
25	Bandeja de drenaje	8 750 501 694	■																	
26	Carcasa	7 739 832 229	■																	
27	Soporte de fijacion	8 750 501 704	■																	
28	Borne de ligação	8 750 501 712	■																	
29	Borne de conexión, 3p	7 739 831 566	■																	
30	Soporte de fijacion	8 750 501 705	■																	
31	Placa de cobertura	7 739 834 842	■																	
32	Bomba de condensados	8 733 501 344	■																	
33	Tubería de conexión	7 739 831 315	■																	
34	Tubería de bombeo (salida)	7 739 831 628	■																	
35	Cubierta bandeja condensados	7 739 831 440	■																	
36	Bomba de condensados	8 733 501 342	■																	
37	Soporte de bomba drenaje	8 733 501 237	■																	
38	Abrazadera fijacion tubos	7 739 831 676	■																	
39	Parte lateral	7 739 834 641	■																	
40	Ventilador Centrífugo	7 739 831 648	■																	
41	Sensor de temperatura de la tubería	7 739 834 388	■																	
42	Sonda temperatura ambiente	8 733 501 653	■																	

AF-DHS 56-1 P 7 733 700 963

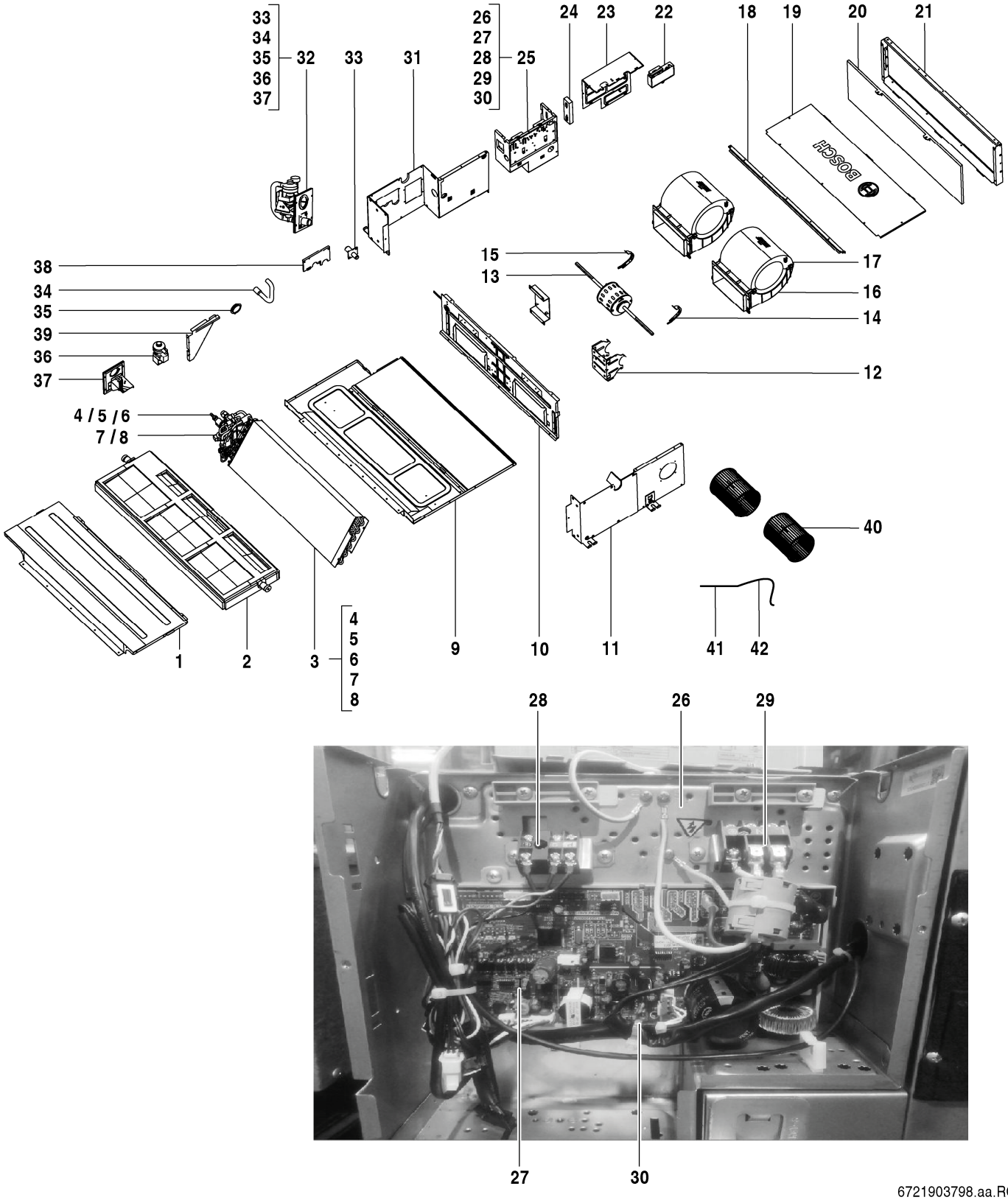

6721903798.aa.RO

Pos	Descripción	Número el ordenar	AF-DHS 71-1 P																	Observaciones
1	Panel superior	7 739 831 665	■																	
2	Depósito de condensados	7 739 834 666	■																	
3	Partes del Evaporador	7 739 831 647	■																	
4	Tubo entrada evaporador	8 733 501 480	■																	
5	Válvula de expansión	8 733 501 352	■																	
6	Válvula de expansión	8 750 501 692	■																	
7	Tubo Salida Evaporador	8 733 501 501	■																	
8	Sensor de temperatura de la tubería	7 739 831 326	■																	
9	Recubrimiento	7 739 832 228	■																	
10	Travessa	7 739 834 764	■																	
11	Lado izquierdo, chapa montaje	7 739 831 650	■																	
12	Suporte Motor	7 739 834 810	■																	
13	Motor	7 739 834 659	■																	
14	Recubrimiento izquierda	7 739 831 538	■																	
15	Recubrimiento derecha	7 739 831 541	■																	
16	Carcasa	7 739 831 653	■																	
17	Carcasa	7 739 831 660	■																	
18	Abrazadera trasera derecha	8 750 501 709	■																	
19	Pared trasera	8 750 501 707	■																	
20	Filtro de aire	7 739 831 661	■																	
21	Partes de brida de sujeccion	7 739 831 662	■																	
22	Adaptador Set CCB (400mm)	8 750 501 441	■																	
23	Cobertura	8 750 501 688	■																	
24	Placa de circuito impresso set	8 750 501 684	■																	
25	Bandeja de drenaje	8 750 501 694	■																	
26	Carcasa	7 739 832 229	■																	
27	Soporte de fijacion	8 750 501 704	■																	
28	Borne de ligação	8 750 501 712	■																	
29	Borne de conexión, 3p	7 739 831 566	■																	
30	Soporte de fijacion	8 750 501 705	■																	
31	Chapa Ensamblaje derecho	7 739 831 677	■																	
32	Bomba de condensados	8 733 501 344	■																	
33	Tubería de conexión	7 739 831 315	■																	
34	Tubería de bombeo (salida)	7 739 831 628	■																	
35	Cubierta bandeja condensados	7 739 831 440	■																	
36	Bomba de condensados	8 733 501 342	■																	
37	Soporte de bomba drenaje	8 733 501 237	■																	
38	Abrazadera fijacion tubos	7 739 831 676	■																	
39	Soporte	8 750 501 710	■																	
40	Ventilador Centrífugo	7 739 831 648	■																	
41	Sensor de temperatura de la tubería	7 739 834 388	■																	
42	Sonda temperatura ambiente	8 733 501 653	■																	

AF-DHS 71-1 P 7 733 700 964

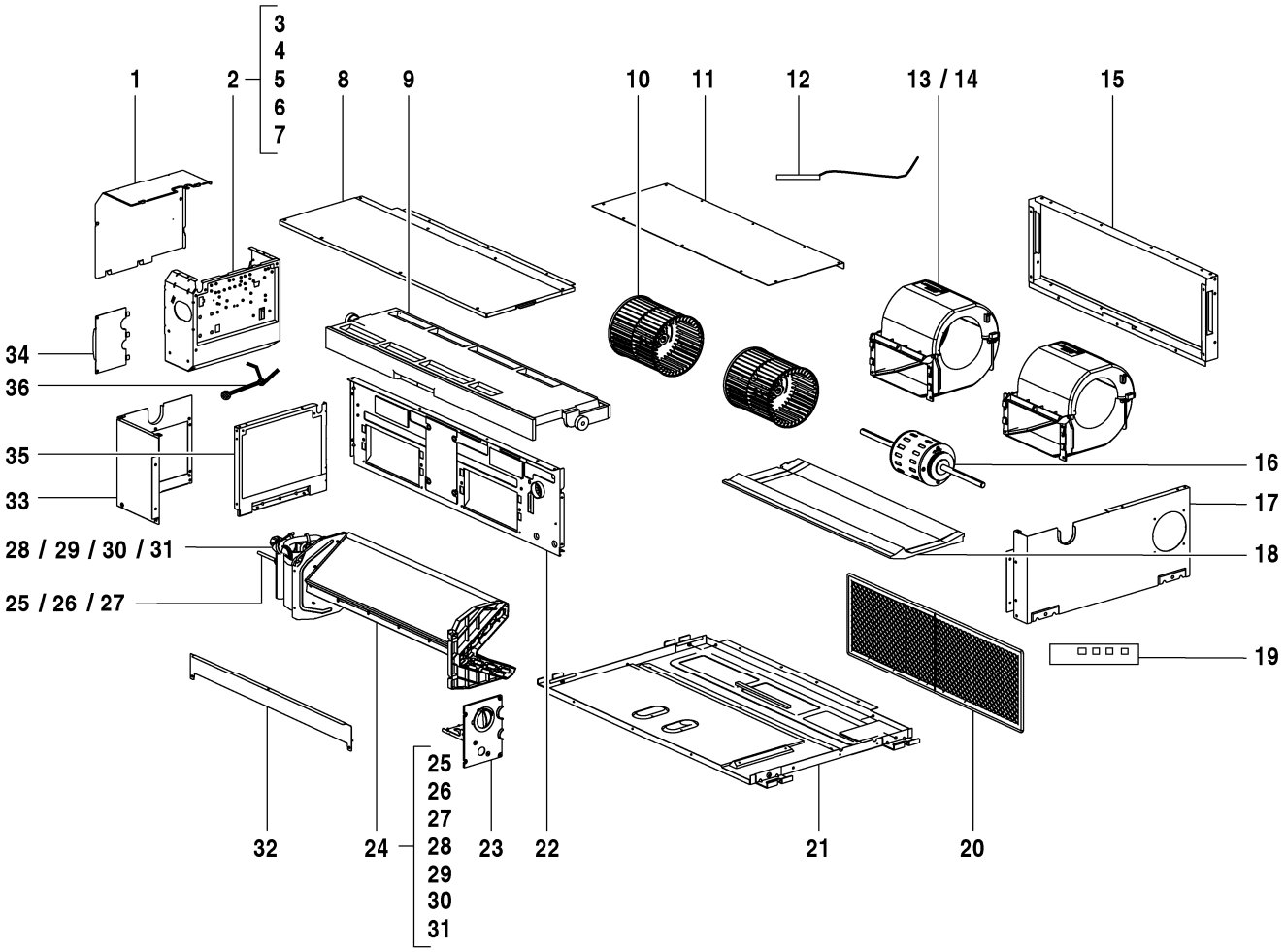

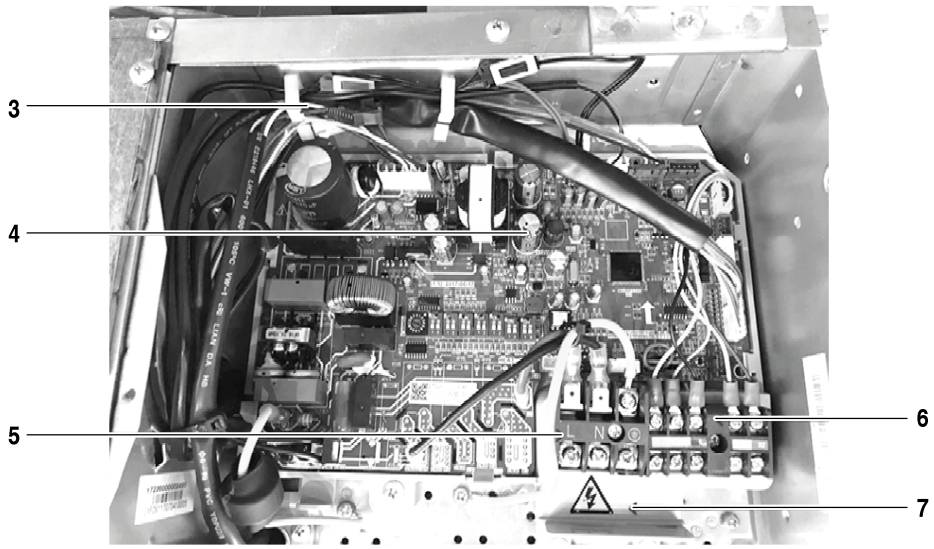

8738894864.aa.RO

AF-DL 22-1 P	7 733 700 937
AF-DL 28-1 P	7 733 700 938
AF-DL 36-1 P	7 733 700 939

Pos	Descripción	Número el ordenar	DL 22-1 P	DL 28-1 P	DL 36-1 P														Observaciones
1	Tapa caja electrica	8 733 501 321	■	■	■														
2	Mando de programa	8 733 501 380	■	■	■														
3	Carcasa partes eléctricas	7 739 836 397	■	■	■														
4	Placa principal AFDL-1	8 750 501 474	■	■	■														
5	Borne de conexión, 3p	7 739 831 566	■	■	■														
6	Borne de ligação	8 733 501 716	■	■	■														
7	Soporte de fijacion	8 733 501 585	■	■	■														
8	Panel superior	7 739 831 572	■	■	■														
9	Depósito de condensados	7 739 831 573	■	■	■														
10	Ventilador Centrífugo	8 733 501 252	■	■	■														
11	Panel posterior superior	7 739 831 575	■	■	■														
12	Sensor de temperatura de la tubería	7 739 831 461	■	■	■														
13	Carcasa	7 739 836 431	■	■	■														
14	Carcasa	7 739 836 432	■	■	■														
15	Brida del filtro	7 739 831 578	■	■	■														
16	Cubierta izquierda	7 739 831 579	■	■	■														
17	Motor DC	8 733 501 245	■	■	■														
18	Envolvente	7 739 836 434	■	■	■														
19	Visor	7 739 834 665	■	■	■														
20	Filtro de aire	8 733 501 210	■	■	■														
21	Chasis	8 733 501 258	■	■	■														
22	Piezas de chapa	8 733 501 218	■	■	■														
23	Bomba de condensados	8 733 501 343	■	■	■														
24	Vaporizador	8 733 501 435	■	■	■														
25	Tubo entrada evaporador	8 733 501 482	■	■	■														
26	Válvula de expansión	8 733 501 355	■	■	■														
27	Válvula de expansión	7 739 831 491	■	■	■														
28	Tubo Salida Evaporador	8 733 501 498	■	■	■														
29	Sensor de temperatura de la tubería	7 739 831 451	■	■	■														
30	Sensor de temperatura de la tubería	8 733 501 622	■	■	■														
31	Solenoide EXV	8 733 501 505	■	■	■														
32	Carril inferior	7 739 831 590	■	■	■														
33	Cubierta derecha	7 739 831 591	■	■	■														
34	Abrazadera fijacion tubos	7 739 836 416	■	■	■														
35	Tapa lateral derecha	7 739 831 593	■	■	■														
36	Cables	8 733 501 272	■	■	■														
	Adaptador Set CCB (400mm)	8 750 501 441	■	■	■														
	Cable de conexión AF-IDU	8 750 501 446	■	■	■														

AF-DL 22-1 P	7 733 700 937
AF-DL 28-1 P	7 733 700 938
AF-DL 36-1 P	7 733 700 939

Lista de repuestos

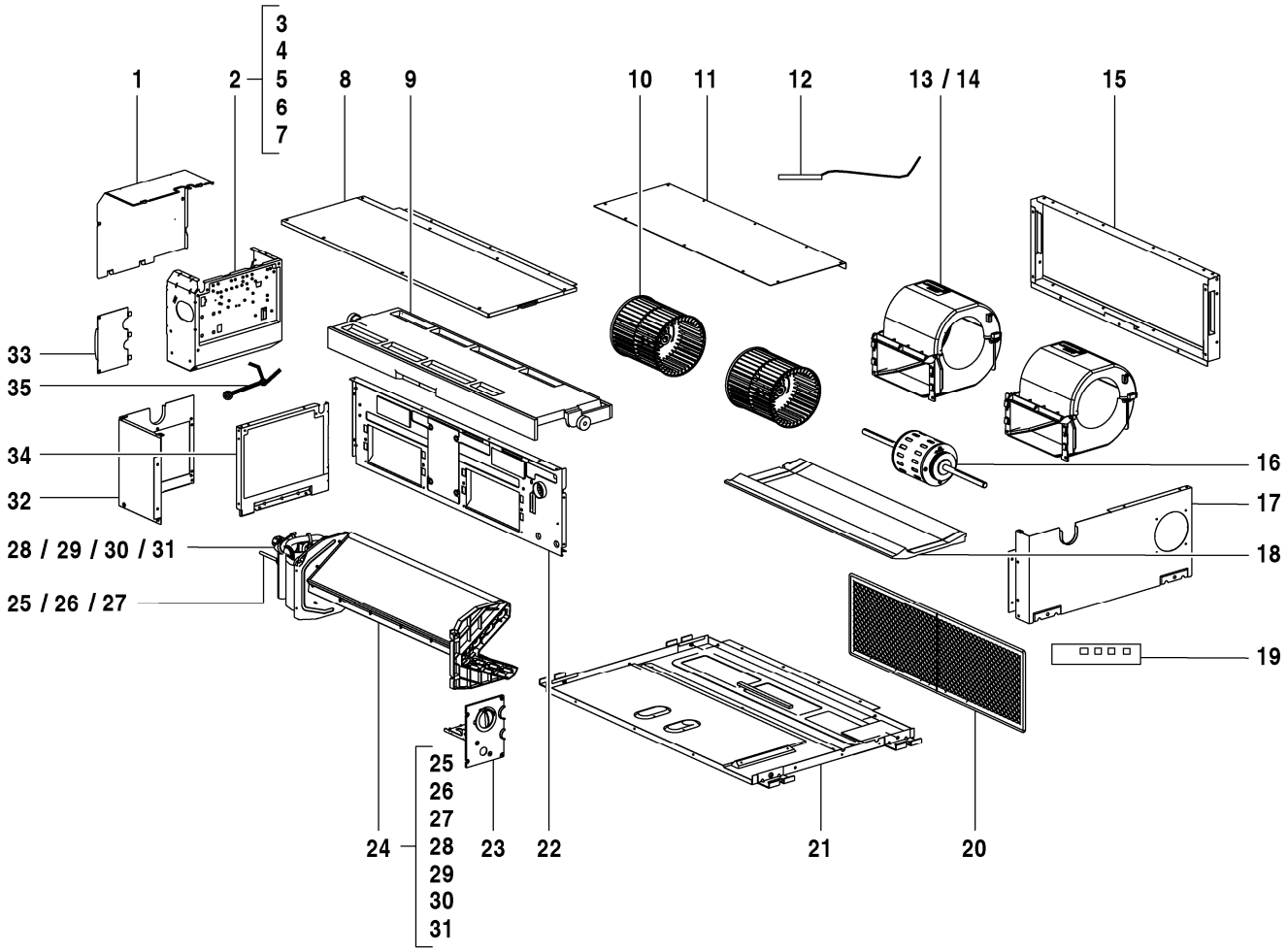

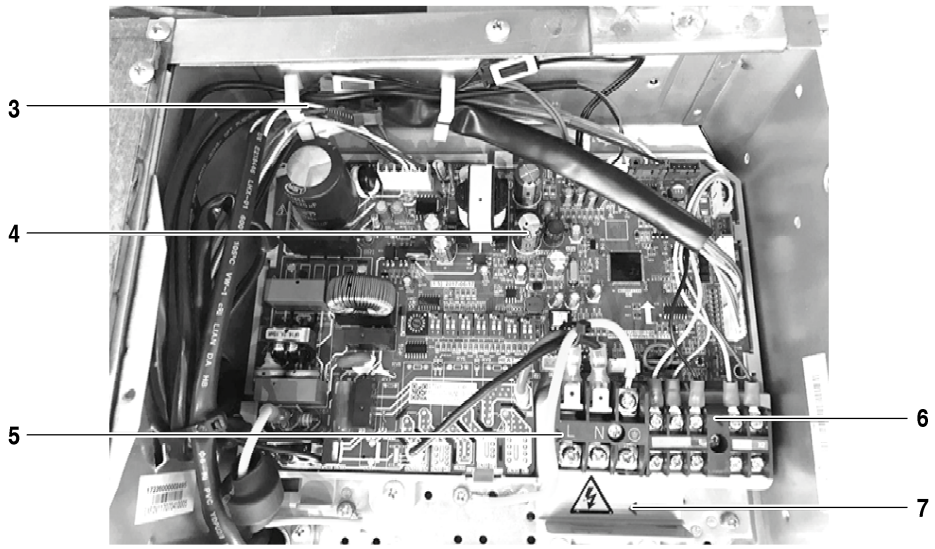

8738894865.aa.RO

AF-DL 45-1 P	7 733 700 940
AF-DL 56-1 P	7 733 700 941

Pos	Descripción	Número el ordenar	DL 45-1 P	DL 56-1 P															Observaciones
1	Tapa caja electrica	8 733 501 321	■	■															
2	Mando de programa	8 733 501 380	■	■															
3	Carcasa partes eléctricas	7 739 836 397	■	■															
4	Placa principal AFDL-1	8 750 501 474	■	■															
5	Borne de conexión, 3p	7 739 831 566	■	■															
6	Borne de ligação	8 733 501 716	■	■															
7	Soporte de fijacion	8 733 501 585	■	■															
8	Recubrimiento arriba set	7 739 831 626	■	■															
9	Depósito de condensados	7 739 831 625	■	■															
10	Ventilador Centrífugo	8 733 501 254	■	■															
11	Cubierta posterior	7 739 831 619	■	■															
12	Sensor de temperatura de la tubería	7 739 831 461	■	■															
13	Tapa inferior ventilador	7 739 831 614	■	■															
14	Tapa superior ventilador	7 739 831 613	■	■															
15	Soporte del filtro de ruido	7 739 831 618	■	■															
16	Cubierta izquierda	7 739 831 579	■	■															
17	Motor DC	8 733 501 245	■	■															
18	Espuma set	7 739 834 762	■	■															
19	Visor	7 739 834 665	■	■															
20	Filtro de aire	8 733 501 208	■	■															
21	Chasis	8 733 501 257	■	■															
22	Piezas de chapa	8 733 501 219	■	■															
23	Bomba de condensados	8 733 501 343	■	■															
24	Vaporizador	8 733 501 436	■																
24	Vaporizador	8 733 501 437		■															
25	Tubo entrada evaporador	7 739 836 412		■															
25	Tubo entrada evaporador	7 739 836 465	■																
26	Tamiz	8 733 501 514		■															
26	Tamiz	8 733 501 515	■																
27	Válvula de expansión	7 739 831 491	■	■															
28	Tubo Salida Evaporador	7 739 836 413		■															
28	Tubo Salida Evaporador	7 739 836 466	■																
29	Sensor de temperatura de la tubería	7 739 831 451	■	■															
30	Sensor de temperatura de la tubería	8 733 501 622	■	■															
31	Solenoide EXV	8 733 501 505	■	■															
32	Cubierta derecha	7 739 831 591	■	■															
33	Abrazadera fijacion tubos	7 739 836 416	■	■															
34	Tapa lateral derecha	7 739 831 593	■	■															
35	Cables	8 733 501 272	■	■															
	Adaptador Set CCB (400mm)	8 750 501 441	■	■															
	Cable de conexión AF-IDU	8 750 501 446	■	■															

AF-DL 45-1 P 7 733 700 940

AF-DL 56-1 P 7 733 700 941

Lista de repuestos

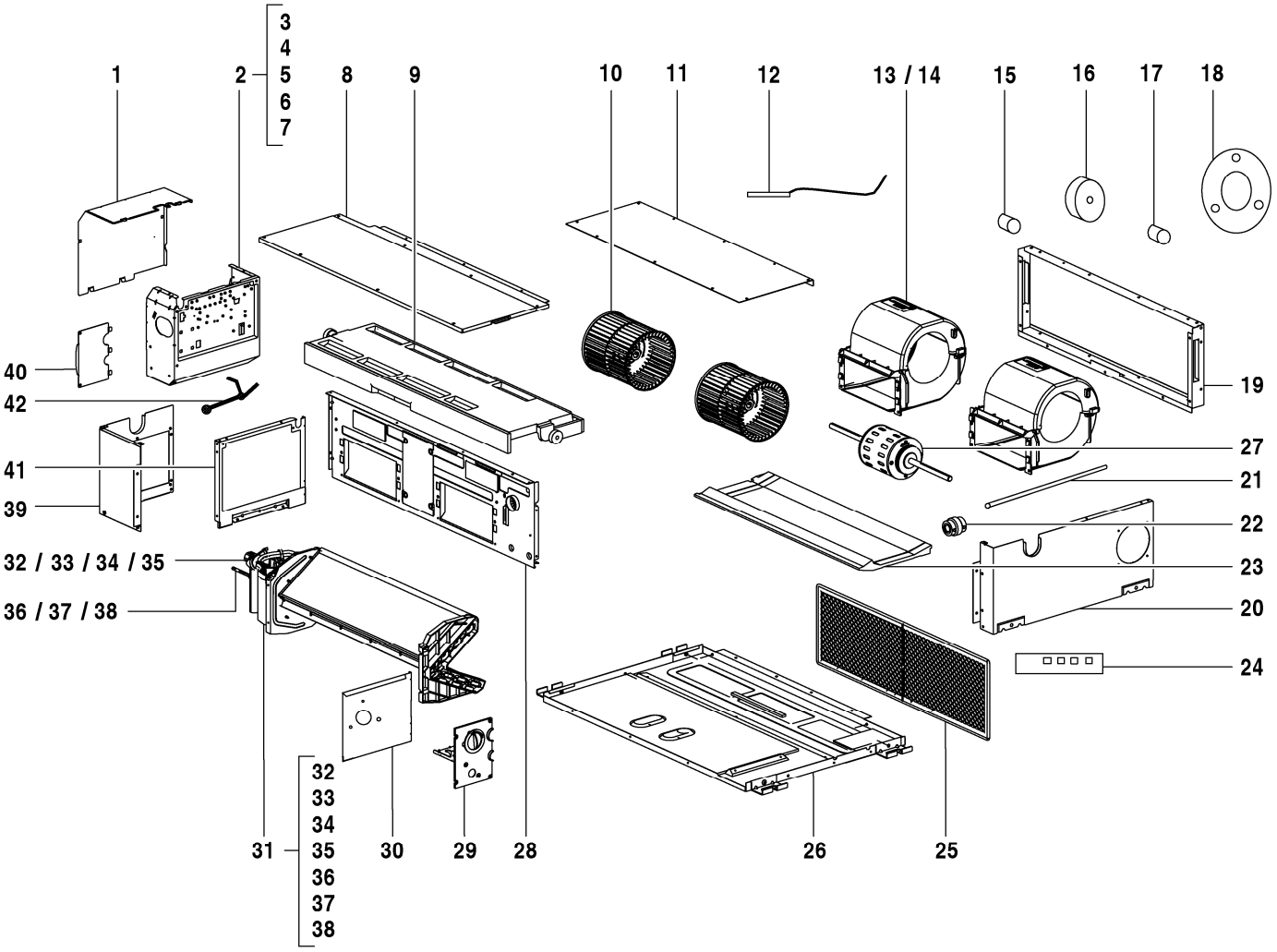

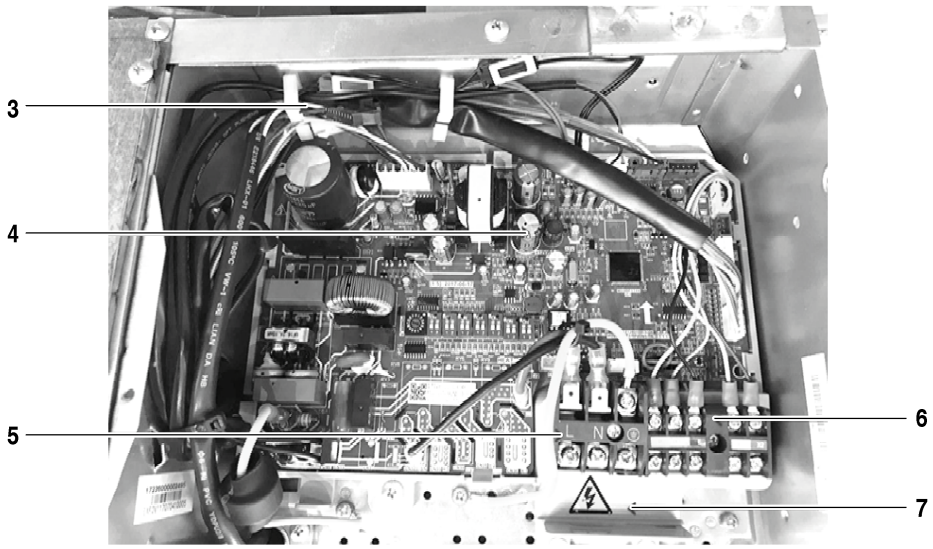

8738894866.aa.RO

Pos	Descripción	Número el ordenar	DL 71-1 P																Observaciones
1	Tapa caja electrica	8 733 501 321	■																
2	Mando de programa	8 733 501 380	■																
3	Carcasa partes eléctricas	7 739 836 397	■																
4	Placa principal AFDL-1	8 750 501 474	■																
5	Borne de conexión, 3p	7 739 831 566	■																
6	Borne de ligação	8 733 501 716	■																
7	Soporte de fijacion	8 733 501 585	■																
8	Panel superior	7 739 831 644	■																
9	Depósito de condensados	7 739 831 643	■																
10	Ventilador Centrífugo	8 733 501 254	■																
11	Tapa inferior	7 739 831 635	■																
12	Sensor de temperatura de la tubería	7 739 831 461	■																
13	Tapa inferior ventilador	7 739 831 614	■																
14	Tapa superior ventilador	7 739 831 613	■																
15	Rodete, rodamiento	7 739 831 455	■																
16	Almohadilla de goma	8 733 501 660	■																
17	Carcasa	8 733 501 231	■																
18	Placa	8 733 501 604	■																
19	Brida del filtro	7 739 836 403	■																
20	Cubierta izquierda	7 739 831 579	■																
21	Veio	8 733 501 664	■																
22	Veio	8 733 501 665	■																
23	Espuma	7 739 836 419	■																
24	Visor	7 739 834 665	■																
25	Filtro de aire	8 733 501 209	■																
26	Chasis	8 733 501 256	■																
27	Motor DC	8 733 501 242	■																
28	Panel medio	8 733 501 228	■																
29	Bomba de condensados	8 733 501 343	■																
30	Soporte	8 733 501 696	■																
31	Vaporizador	8 733 501 438	■																
32	Sensor de temperatura de la tubería	7 739 831 451	■																
33	Sensor de temperatura de la tubería	8 733 501 622	■																
34	Solenoide EXV	8 733 501 505	■																
35	Tubo Salida Evaporador	7 739 836 413	■																
36	Tubo entrada evaporador	7 739 836 412	■																
37	Tamiz	8 733 501 514	■																
38	Válvula de expansión	7 739 831 491	■																
39	Cubierta derecha	7 739 831 591	■																
40	Abrazadera fijacion tubos	7 739 836 416	■																
41	Tapa lateral derecha	7 739 831 593	■																
42	Cables	8 733 501 272	■																
	Adaptador Set CCB (400mm)	8 750 501 441	■																
	Cable de conexión AF-IDU	8 750 501 446	■																

AF-DL 71-1 P 7 733 700 942

Lista de repuestos

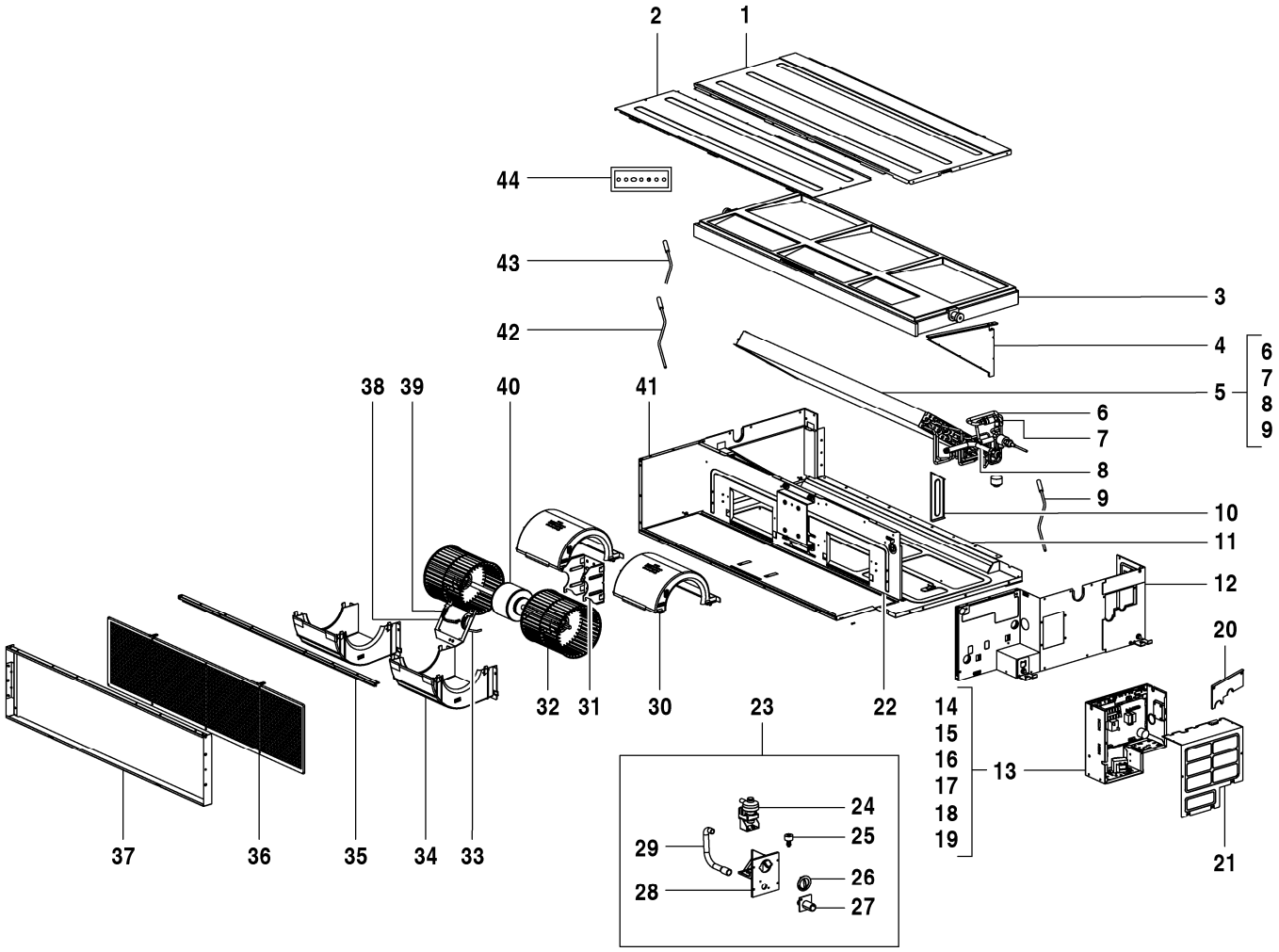

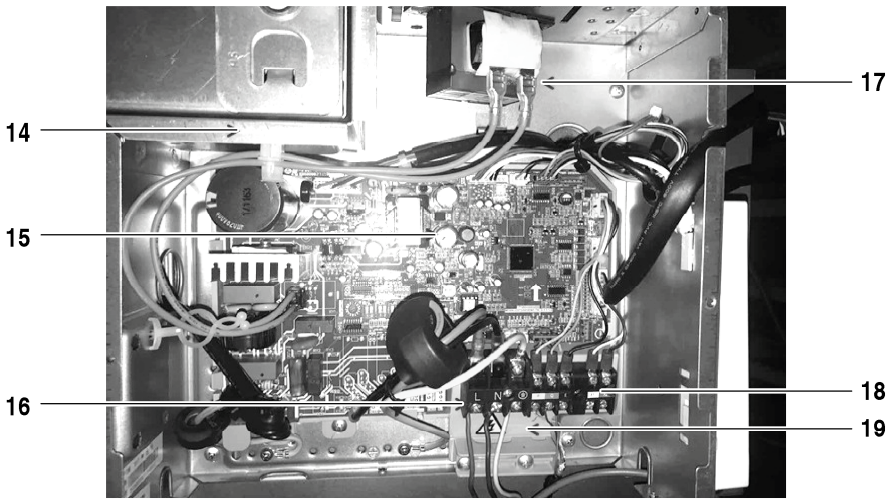

8738894891.aa.RO

AF-DM 80-1 P	7 733 700 943
AF-DM 90-1 P	7 733 700 944
AF-DM 112-1 P	7 733 700 945

Pos	Descripción	Número el ordenar	DM 80-1 P	DM 90-1 P	DM 112-1 P													Observaciones
1	Panel superior	7 739 831 665	■	■	■													
2	Cubierta posterior	7 739 831 664	■	■	■													
3	Depósito de condensados	7 739 834 666	■	■	■													
4	soporte derecho de evaporador	7 739 831 678	■	■	■													
5	Vaporizador	8 733 501 432		■	■													
5	Vaporizador	8 733 501 434	■															
6	Tubo entrada evaporador	8 733 501 478		■	■													
6	Tubo entrada evaporador	8 733 501 480	■															
7	Válvula de expansión	8 733 501 352	■															
7	Válvula de expansión	8 733 501 354		■	■													
8	Tubo Salida Evaporador	8 733 501 501	■															
8	Tubo Salida Evaporador	8 733 501 502		■	■													
9	Sensor de temperatura de la tubería	7 739 834 388	■	■	■													
10	Soporte derecha	7 739 834 843	■	■	■													
11	Recubrimiento	7 739 832 228	■	■	■													
12	Parte lateral	8 733 501 668	■	■	■													
13	Mando de programa	8 733 501 381	■	■	■													
14	Carcasa partes eléctricas	8 733 501 375	■	■	■													
15	Placa principal	8 733 501 551	■	■	■													
16	Borne de conexión, 3p	7 739 831 566	■	■	■													
17	Reatância	7 739 834 837	■	■	■													
18	Borne de ligação	8 733 501 716	■	■	■													
19	Soporte de fijacion	8 733 501 585	■	■	■													
20	Abrazadera fijacion tubos	7 739 831 676	■	■	■													
21	Tapa caja electrica	8 733 501 316	■	■	■													
22	Piezas de chapa	8 733 501 217	■	■	■													
23	Bomba de condensados	8 733 501 344	■	■	■													
24	Bomba de condensados	8 733 501 342	■	■	■													
25	Microswitch condensados	8 733 501 715	■	■	■													
26	Cubierta bandeja condensados	7 739 831 440	■	■	■													
27	Tubería de conexión	7 739 831 315	■	■	■													
28	Soporte de bomba drenaje	8 733 501 237	■	■	■													
29	Tubería de bombeo (salida)	7 739 831 628	■	■	■													
30	Carcasa	7 739 831 653	■	■	■													
31	Suporte Motor	7 739 834 810	■	■	■													
32	Ventilador Centrífugo	7 739 831 648	■	■	■													
33	Recubrimiento derecha	7 739 831 541	■	■	■													
34	Carcasa	7 739 831 660	■	■	■													
35	Soporte	7 739 831 663	■	■	■													
36	Filtro de aire	7 739 831 661	■	■	■													
37	Partes de brida de sujeccion	7 739 831 662	■	■	■													
38	Placa de circuito impresso	7 739 834 630	■	■	■													
39	Recubrimiento izquierda	7 739 831 538	■	■	■													
40	Motor	7 739 834 659	■	■	■													
41	Lado izquierdo, chapa montaje	7 739 831 650	■	■	■													
42	Sensor de temperatura de la tubería	7 739 831 461	■	■	■													
43	Sensor de temperatura de la tubería	7 739 834 388	■	■	■													
44	Visor	7 739 834 665	■	■	■													
	Adaptador Set CCB (400mm)	8 750 501 441	■	■	■													
	Cable de conexión AF-IDU	8 750 501 446	■	■	■													

AF-DM 80-1 P	7 733 700 943
AF-DM 90-1 P	7 733 700 944
AF-DM 112-1 P	7 733 700 945

Lista de repuestos

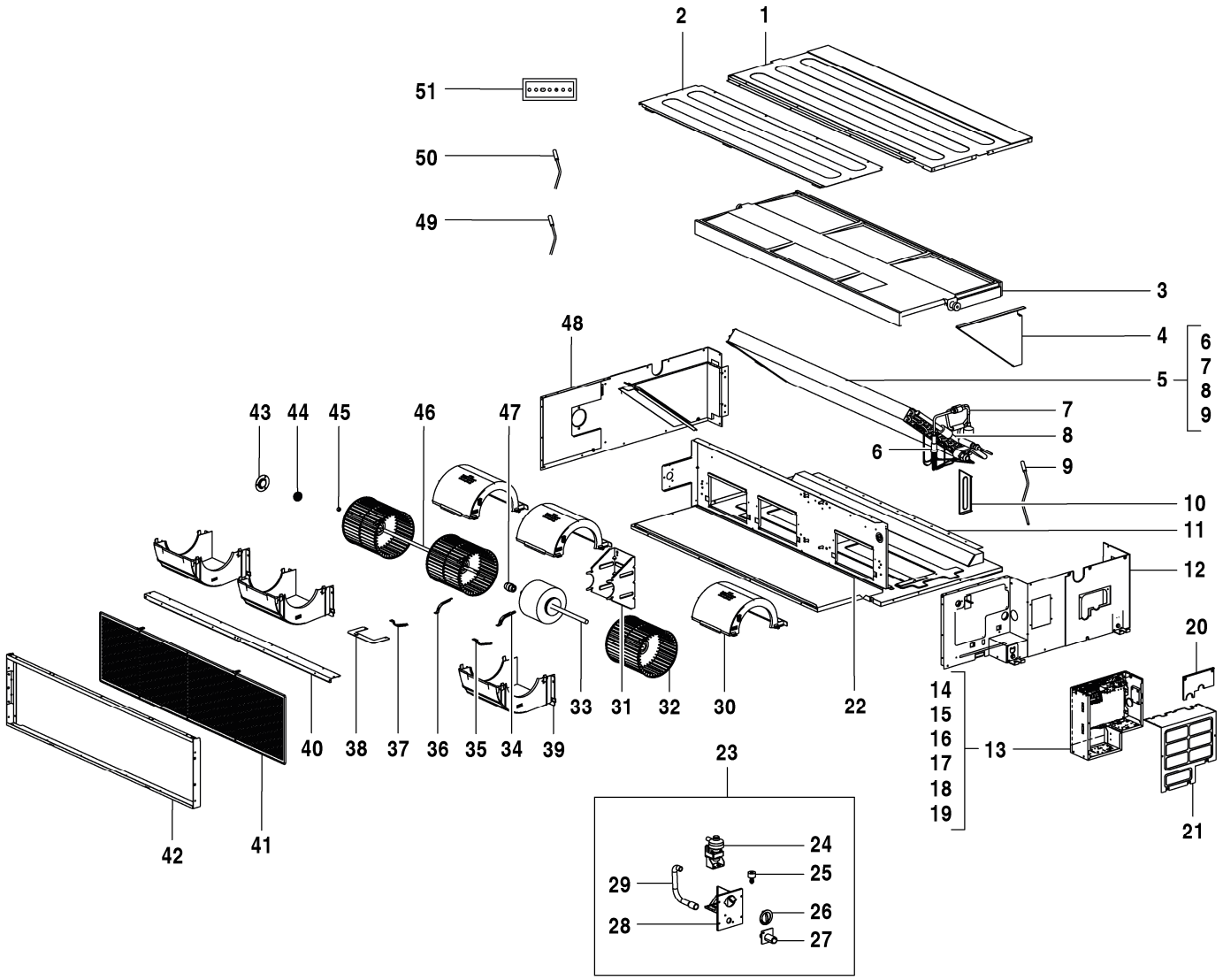

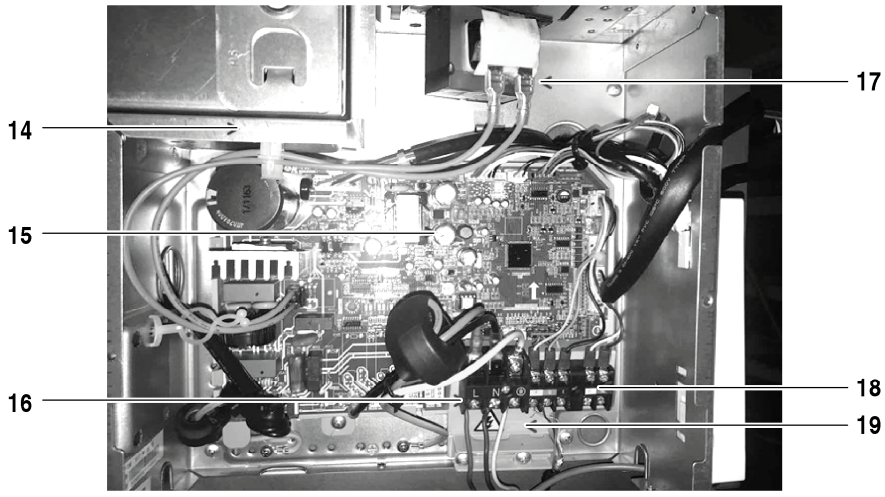

8738894892.aa.RO

AF-DM 140-1 P 7 733 700 946

Pos	Descripción	Número el ordenar	DM 140-1 P																Observaciones
1	Afdekking	7 739 834 648	■																
2	Cubierta posterior	7 739 831 694	■																
3	Depósito de condensados	7 739 834 621	■																
4	soporte derecho de evaporador	7 739 831 690	■																
5	Vaporizador	8 733 501 433	■																
6	Tubo entrada evaporador	8 733 501 479	■																
7	Válvula de expansión	8 733 501 353	■																
8	Tubo Salida Evaporador	8 733 501 500	■																
9	Sensor de temperatura de la tubería	7 739 834 388	■																
10	Tapa lateral derecha	7 739 831 692	■																
11	Partes del Bastidor	7 739 831 689	■																
12	Parte lateral	8 733 501 673	■																
13	Mando de programa	8 733 501 381	■																
14	Carcasa partes eléctricas	8 733 501 375	■																
15	Placa principal	8 733 501 551	■																
16	Borne de conexión, 3p	7 739 831 566	■																
17	Reatância	7 739 834 837	■																
18	Borne de ligação	8 733 501 716	■																
19	Soporte de fijacion	8 733 501 585	■																
20	Abrazadera fijacion tubos	7 739 831 676	■																
21	Tapa caja electrica	8 733 501 316	■																
22	Panel medio	8 733 501 227	■																
23	Bomba de condensados	8 733 501 344	■																
24	Bomba de condensados	8 733 501 342	■																
25	Microswitch condensados	8 733 501 715	■																
26	Cubierta bandeja condensados	7 739 831 440	■																
27	Tubería de conexión	7 739 831 315	■																
28	Soporte de bomba drenaje	8 733 501 237	■																
29	Tubería de bombeo (salida)	7 739 831 628	■																
30	Carcasa	7 739 831 653	■																
31	Suporte Motor	7 739 834 811	■																
32	Ventilador Centrífugo	7 739 831 648	■																
33	Motor	7 739 834 660	■																
34	Abrazadera motor superior	7 739 831 657	■																
35	Abrazadera motor inferior	7 739 831 655	■																
36	Cubierta superior del motor	7 739 831 656	■																
37	Cubierta inferior del motor	7 739 831 654	■																
38	Placa de circuito impresso	7 739 834 631	■																
39	Carcasa	7 739 831 660	■																
40	Componente soporte	7 739 831 695	■																
41	Filtro de aire	7 739 831 696	■																
42	Partes de brida de sujeccion	7 739 831 697	■																
43	Chapa de fixação	7 739 834 625	■																
44	Rodamiento set	7 739 831 638	■																
45	Rodete, rodamiento	7 739 831 455	■																
46	Pieza de unión	7 739 832 230	■																
47	acoplamiento	7 739 831 632	■																
48	Lado izquierdo, chapa montaje	7 739 831 687	■																
49	Sensor de temperatura de la tubería	7 739 831 461	■																
50	Sensor de temperatura de la tubería	7 739 834 388	■																
51	Visor	7 739 834 665	■																
	Adaptador Set CCB (400mm)	8 750 501 441	■																

AF-DM 140-1 P 7 733 700 946

Lista de repuestos

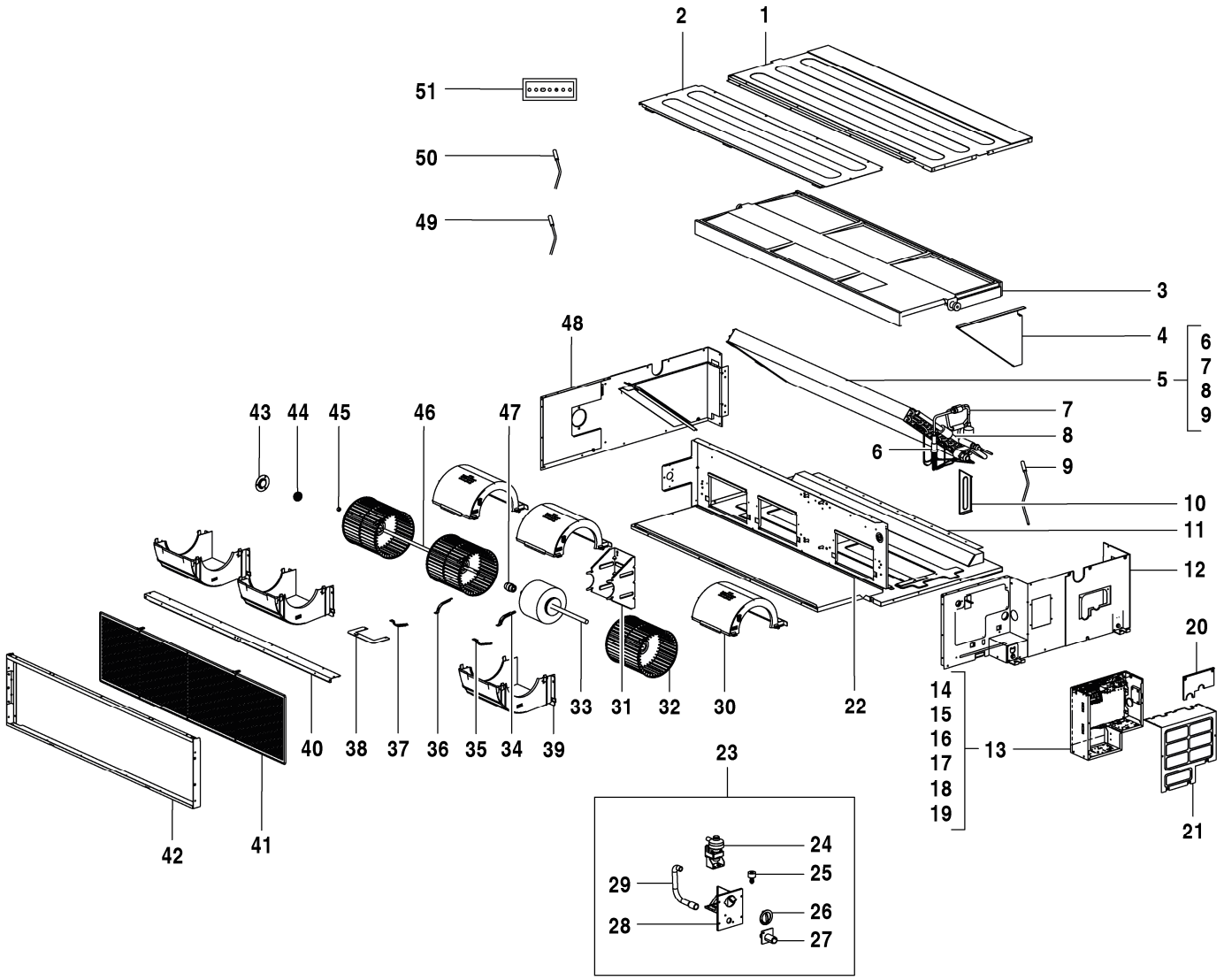

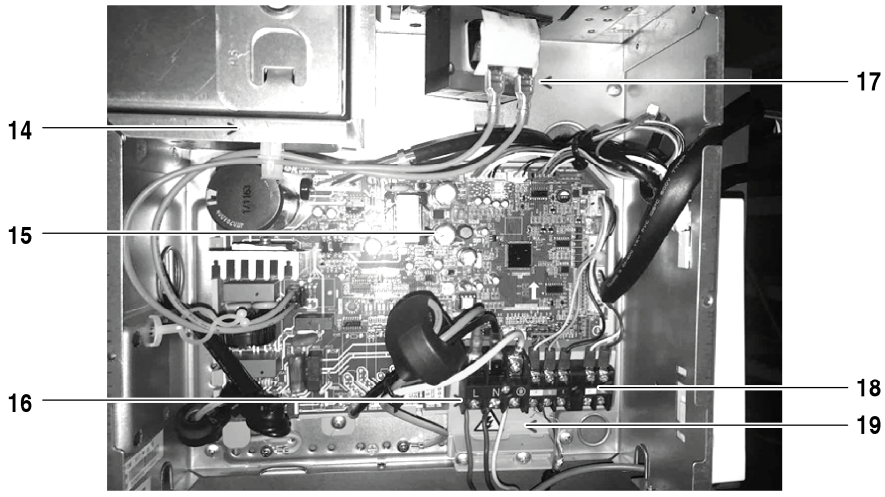

8738894892.aa.RO

AF-DM 140-1 P 7 733 700 946

Pos	Descripción	Número el ordenar	DM 140-1 P																	Observaciones
	Cable de conexión AF-IDU	8 750 501 446	■																	

AF-DM 140-1 P 7 733 700 946

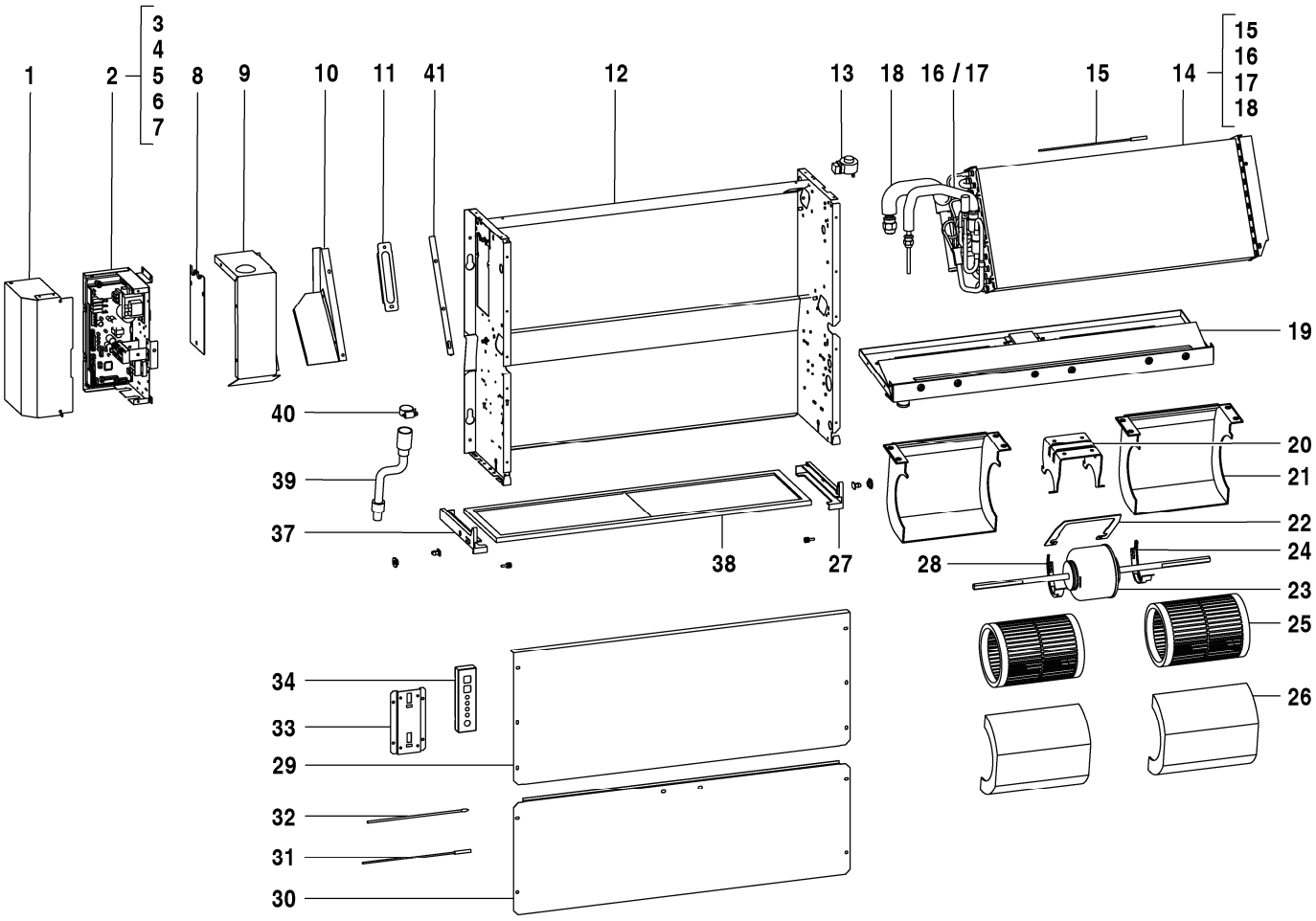

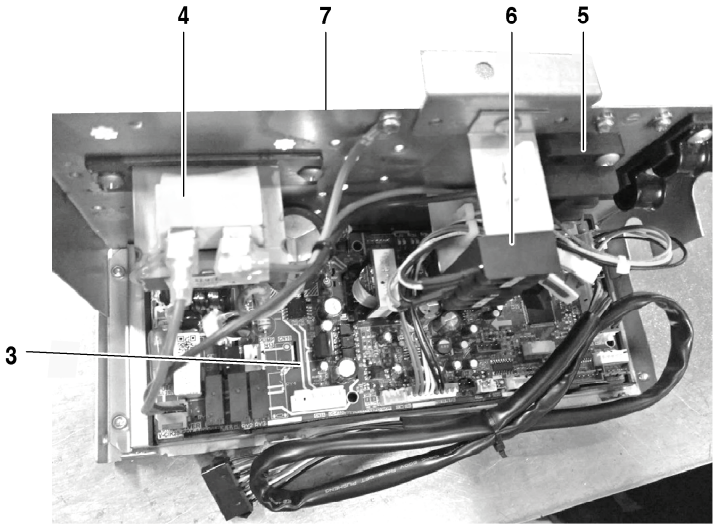

8738894852.aa.RO

AF-F 22-1	7 733 700 984
AF-F 28-1	7 733 700 985

Pos	Descripción	Número el ordenar	F 22-1	F 28-1															Observaciones
1	Tapa caja electrica	8 733 501 322	■	■															
2	Mando de programa	8 733 501 386	■	■															
3	Placa principal	8 733 501 542	■	■															
4	Reactor	8 733 501 650	■	■															
5	Borne de ligação	7 739 834 883	■	■															
6	Borne de ligação	8 733 501 716	■	■															
7	Carcasa partes eléctricas	8 733 501 376	■	■															
8	Placa de recubrimiento	7 739 834 841	■	■															
9	Parte lateral	7 739 834 712	■	■															
10	Placa de unión	7 739 834 852	■	■															
11	Soporte	8 733 501 697	■	■															
12	Placa de fundo Set	7 739 834 616	■	■															
13	Bobina de EXV	7 739 831 358	■	■															
14	Vaporizador	7 739 834 728	■	■															
15	Sensor de temperatura de la tubería	7 739 834 834	■	■															
16	Vaporizador	7 739 834 729	■	■															
17	Válvula de expansión	7 739 831 491	■	■															
18	Tubo Salida Evaporador	7 739 834 817	■	■															
19	Estrutura	7 739 834 797	■	■															
20	Motor Suporte	7 739 834 803	■	■															
21	Caixa	7 739 834 874	■	■															
22	Placa de unión	7 739 834 812	■	■															
23	Moteur	7 739 834 661	■	■															
24	Recubrimiento derecha	7 739 831 541	■	■															
25	Ventilador Centrífugo	7 739 834 610	■	■															
26	Caixa	7 739 834 875	■	■															
27	Suporte	7 739 834 756	■	■															
28	Recubrimiento izquierda	7 739 831 538	■	■															
29	Cobertura	7 739 834 650	■	■															
30	Cobertura	7 739 834 649	■	■															
31	Sensor de temperatura de la tubería	8 733 501 622	■	■															
32	Sonda temperatura ambiente	8 733 501 653	■	■															
33	Soporte	8 733 501 698	■	■															
34	Visor	7 739 834 665	■	■															
37	Suporte	7 739 834 757	■	■															
38	Filtro de aire	7 739 834 750	■	■															
39	Tubo	7 739 834 876	■	■															
40	Abrazadera tubo de agua	8 733 501 341	■	■															
41	Defletor	7 739 834 613	■	■															
	Adaptador Set CCB (400mm)	8 750 501 441	■	■															
	Cable de conexión AF-IDU	8 750 501 446	■	■															

AF-F 22-1 7 733 700 984

AF-F 28-1 7 733 700 985

Lista de repuestos

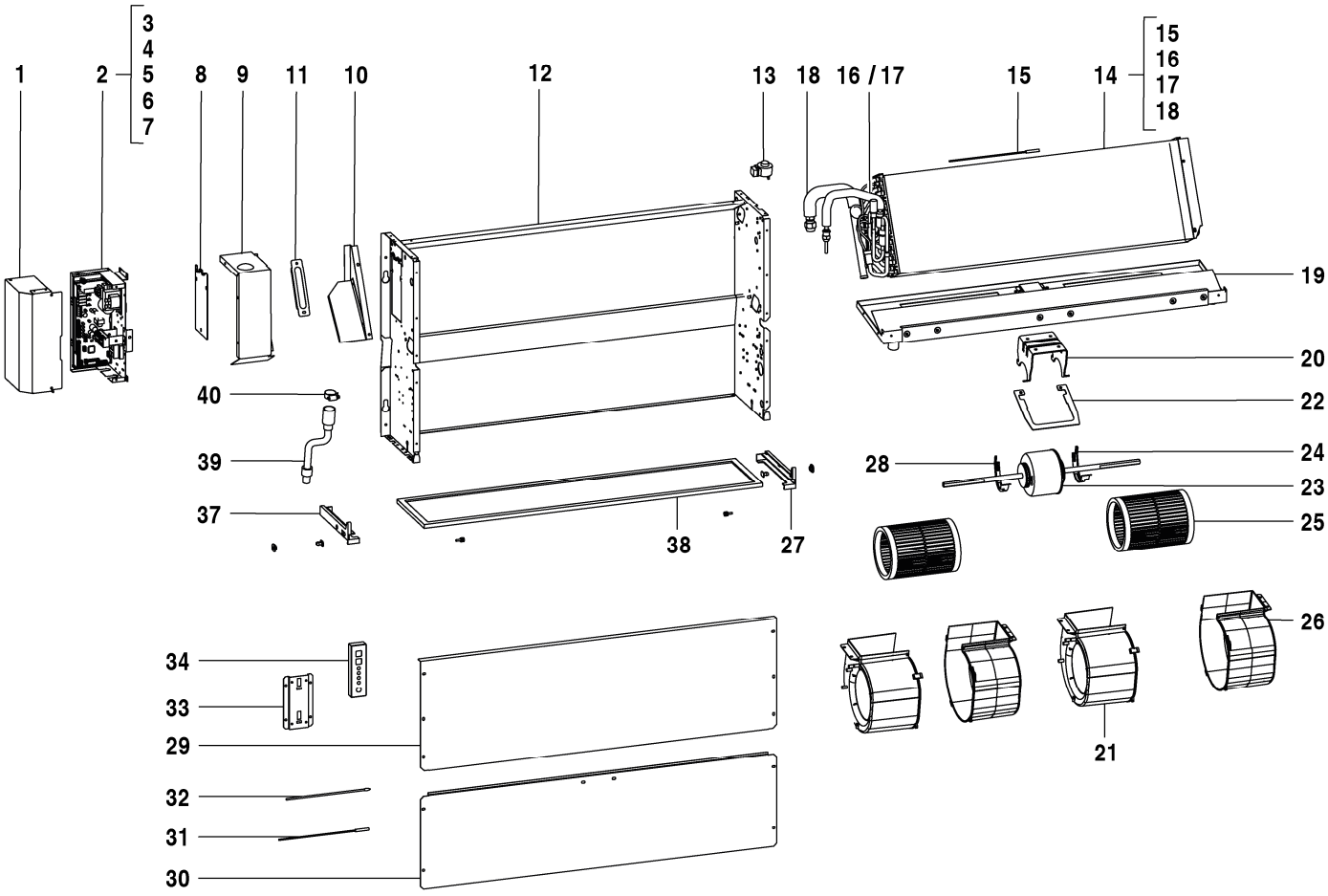

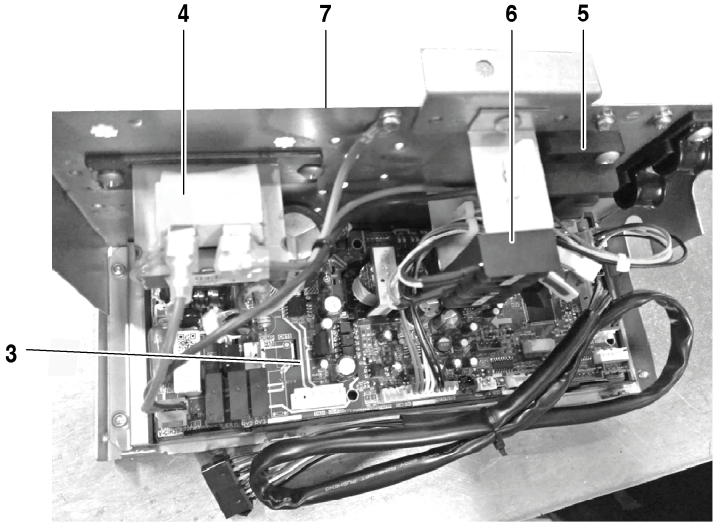

8738894853.aa.RO

AF-F 36-1	7 733 700 986
AF-F 45-1	7 733 700 987

Pos	Descripción	Número el ordenar	F 36-1	F 45-1															Observaciones
1	Tapa caja electrica	8 733 501 322	■	■															
2	Mando de programa	8 733 501 386	■	■															
3	Placa principal	8 733 501 542	■	■															
4	Reactor	8 733 501 650	■	■															
5	Borne de ligação	7 739 834 883	■	■															
6	Borne de ligação	8 733 501 716	■	■															
7	Carcasa partes eléctricas	8 733 501 376	■	■															
8	Placa de recubrimiento	7 739 834 841	■	■															
9	Parte lateral	7 739 834 712	■	■															
10	Placa de unión	7 739 834 852	■	■															
11	Soporte	8 733 501 697	■	■															
12	Placa de fundo Set	7 739 834 617	■	■															
13	Bobina de EXV	7 739 831 358	■	■															
14	Vaporizador	7 739 834 727	■	■															
15	Sensor de temperatura de la tubería	7 739 834 834	■	■															
16	Tubo entrada evaporador	7 739 834 714	■	■															
17	Válvula de expansión	7 739 831 491	■	■															
18	Tubo Salida Evaporador	7 739 834 818	■	■															
19	Estrutura	7 739 834 795	■	■															
20	Motor Suporte	7 739 834 803	■	■															
21	Caixa	7 739 834 873	■	■															
22	Placa de unión	7 739 834 812	■	■															
23	Moteur	7 739 834 661	■	■															
24	Recubrimiento derecha	7 739 831 541	■	■															
25	Ventilador Centrífugo	7 739 834 609	■	■															
26	Caixa	7 739 834 784	■	■															
27	Suporte	7 739 834 756	■	■															
28	Recubrimiento izquierda	7 739 831 538	■	■															
29	Cobertura	7 739 834 652	■	■															
30	Cobertura	7 739 834 651	■	■															
31	Sensor de temperatura de la tubería	8 733 501 622	■	■															
32	Sonda temperatura ambiente	8 733 501 653	■	■															
33	Soporte	8 733 501 698	■	■															
34	Visor	7 739 834 665	■	■															
37	Suporte	7 739 834 757	■	■															
38	Filtro de aire	7 739 834 751	■	■															
39	Tubo	7 739 834 876	■	■															
40	Abrazadera tubo de agua	8 733 501 341	■	■															
	Adaptador Set CCB (400mm)	8 750 501 441	■	■															
	Cable de conexión AF-IDU	8 750 501 446	■	■															

AF-F 36-1 7 733 700 986

AF-F 45-1 7 733 700 987

Lista de repuestos

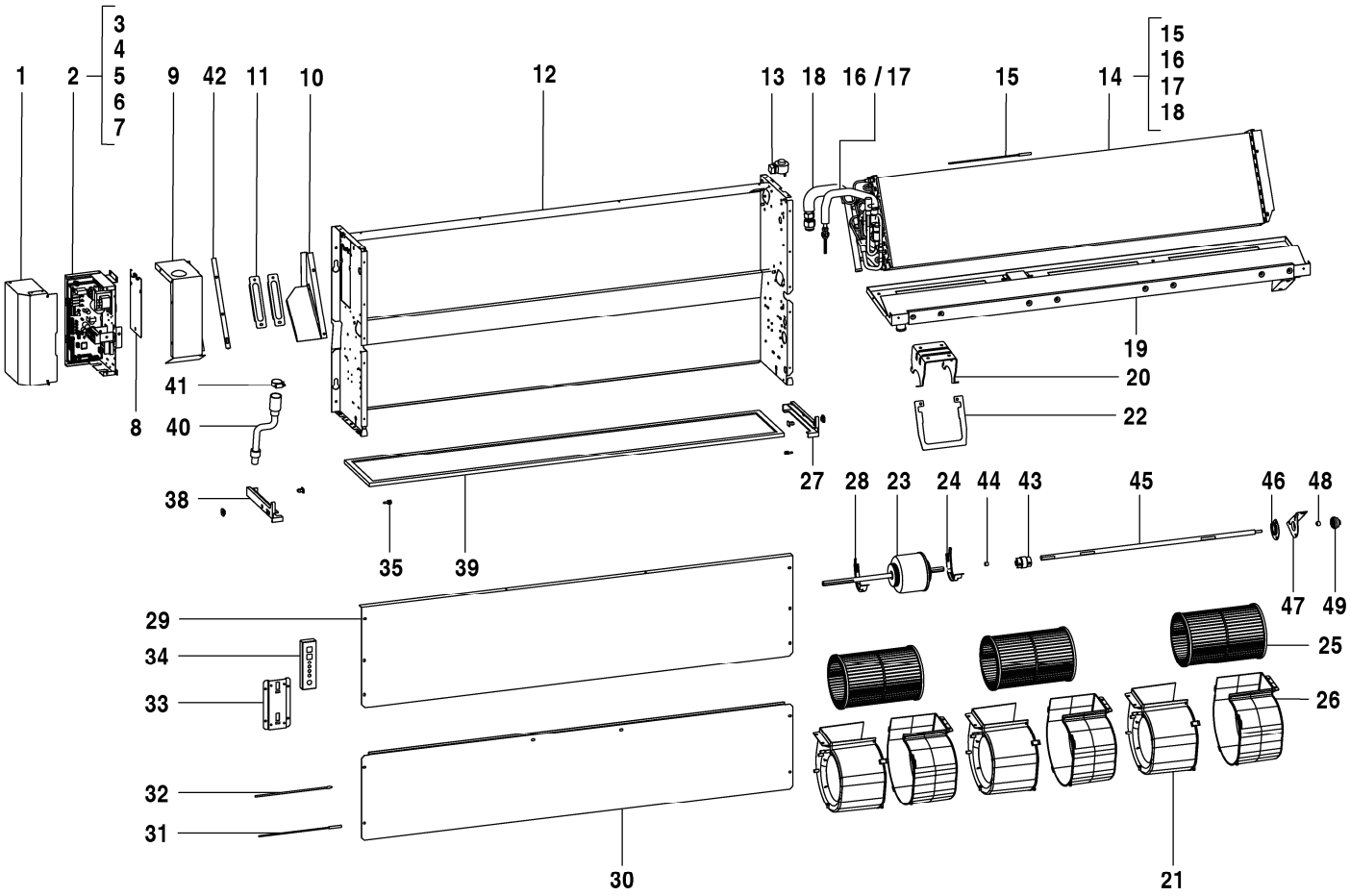

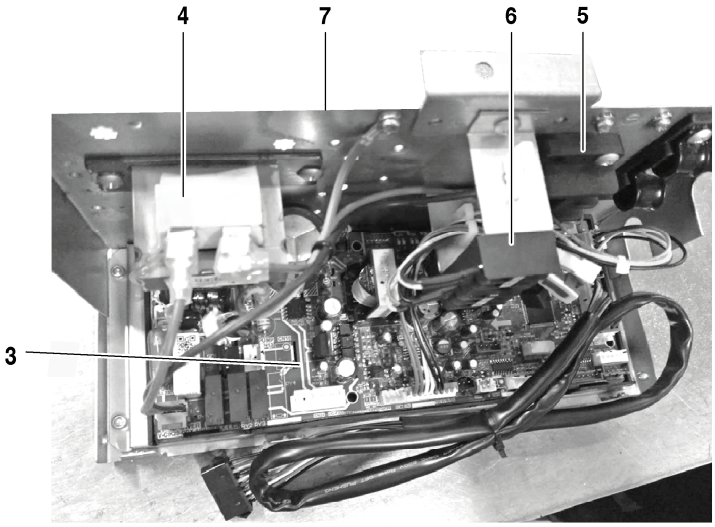

8738894854.aa.RO

AF-F 56-1	7 733 700 988
AF-F 71-1	7 733 700 989

Pos	Descripción	Número el ordenar	F 56-1	F 71-1															Observaciones
1	Tapa caja electrica	8 733 501 322	■	■															
2	Mando de programa	8 733 501 386	■	■															
3	Placa principal	8 733 501 542	■	■															
4	Reactor	8 733 501 650	■	■															
5	Borne de ligação	7 739 834 883	■	■															
6	Borne de ligação	8 733 501 716	■	■															
7	Carcasa partes eléctricas	8 733 501 376	■	■															
8	Placa de recubrimiento	7 739 834 841	■	■															
9	Parte lateral	7 739 834 712	■	■															
10	Placa de unión	7 739 834 852	■	■															
11	Soporte	8 733 501 697	■	■															
12	Estrutura	7 739 834 638	■	■															
13	Bobina de EXV	7 739 831 358	■	■															
14	Vaporizador	7 739 834 700	■	■															
15	Sensor de temperatura de la tubería	7 739 834 834	■	■															
16	Tubo entrada evaporador	7 739 834 713	■	■															
17	Válvula de expansión	7 739 831 491	■	■															
18	Tubo Salida Evaporador	7 739 834 819	■	■															
19	Estrutura	7 739 834 796	■	■															
20	Motor Suporte	7 739 834 803	■	■															
21	Caixa	7 739 834 873	■	■															
22	Placa de unión	7 739 834 812	■	■															
23	Moteur	7 739 834 662	■	■															
24	Recubrimiento derecha	7 739 831 541	■	■															
25	Ventilador Centrífugo	7 739 834 609	■	■															
26	Caixa	7 739 834 784	■	■															
27	Suporte	7 739 834 756	■	■															
28	Recubrimiento izquierda	7 739 831 538	■	■															
29	Cobertura	7 739 834 654	■	■															
30	Cobertura	7 739 834 653	■	■															
31	Sensor de temperatura de la tubería	8 733 501 622	■	■															
32	Sonda temperatura ambiente	8 733 501 653	■	■															
33	Soporte	8 733 501 698	■	■															
34	Visor	7 739 834 665	■	■															
38	Suporte	7 739 834 757	■	■															
39	Filtro de aire	7 739 834 752	■	■															
40	Tubo	7 739 834 876	■	■															
41	Abrazadera tubo de agua	8 733 501 341	■	■															
42	Defletor	7 739 834 613	■	■															
43	acoplamiento	7 739 831 632	■	■															
44	Almohadilla de goma	8 733 501 659	■	■															
45	Veio	7 739 834 643	■	■															
46	Chapa de fixação	7 739 834 624	■	■															
47	Soporte rodamiento	7 739 831 883	■	■															
48	Rodete, rodamiento	7 739 831 455	■	■															
49	Rodamiento set	7 739 831 638	■	■															
	Adaptador Set CCB (400mm)	8 750 501 441	■	■															
	Cable de conexión AF-IDU	8 750 501 446	■	■															

AF-F 56-1 7 733 700 988

AF-F 71-1 7 733 700 989

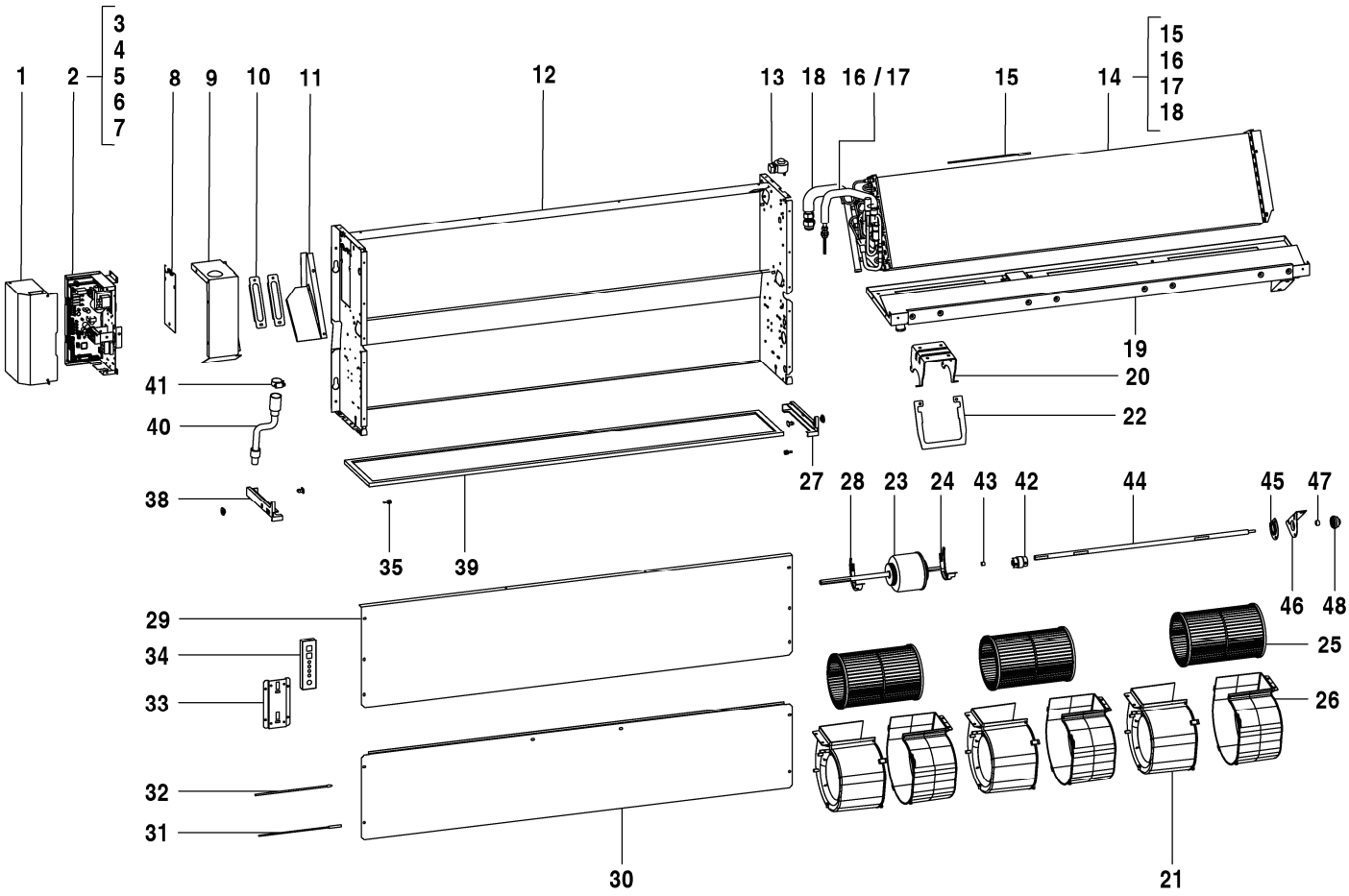

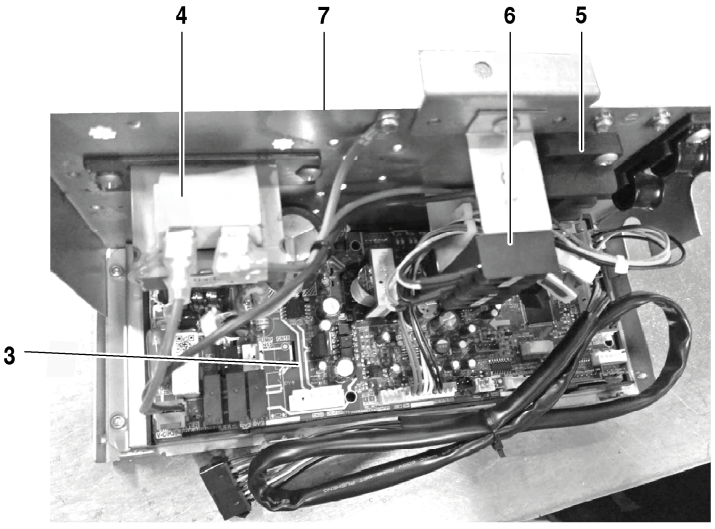

8738894855.aa.RO

AF-F 80-1 7 733 700 990

Pos	Descripción	Número el ordenar	F 80-1																Observaciones
1	Tapa caja electrica	8 733 501 322	■																
2	Mando de programa	8 733 501 386	■																
3	Placa principal	8 733 501 542	■																
4	Reactor	8 733 501 650	■																
5	Borne de ligação	7 739 834 883	■																
6	Borne de ligação	8 733 501 716	■																
7	Carcasa partes eléctricas	8 733 501 376	■																
8	Placa de recubrimiento	7 739 834 841	■																
9	Parte lateral	7 739 834 712	■																
10	Placa de unión	7 739 834 852	■																
11	Soporte	8 733 501 697	■																
12	Estrutura	7 739 834 638	■																
13	Bobina de EXV	7 739 831 358	■																
14	Vaporizador	8 733 501 414	■																
15	Sensor de temperatura de la tubería	7 739 834 834	■																
16	Tubo entrada evaporador	8 733 501 472	■																
17	Válvula de expansión	7 739 831 491	■																
18	Tubo Salida Evaporador	8 733 501 497	■																
19	Estrutura	7 739 834 796	■																
20	Motor Suporte	7 739 834 803	■																
21	Caixa	7 739 834 873	■																
22	Placa de unión	7 739 834 812	■																
23	Moteur	7 739 834 662	■																
24	Recubrimiento derecha	7 739 831 541	■																
25	Ventilador Centrífugo	7 739 834 609	■																
26	Caixa	7 739 834 784	■																
27	Suporte	7 739 834 756	■																
28	Recubrimiento izquierda	7 739 831 538	■																
29	Cobertura	7 739 834 654	■																
30	Cobertura	7 739 834 653	■																
31	Sensor de temperatura de la tubería	8 733 501 622	■																
32	Sonda temperatura ambiente	8 733 501 653	■																
33	Soporte	8 733 501 698	■																
34	Visor	7 739 834 665	■																
38	Suporte	7 739 834 757	■																
39	Filtro de aire	7 739 834 752	■																
40	Tubo	7 739 834 876	■																
41	Abrazadera tubo de agua	8 733 501 341	■																
42	acoplamiento	7 739 831 632	■																
43	Almohadilla de goma	8 733 501 659	■																
44	Veio	7 739 834 643	■																
45	Chapa de fixação	7 739 834 624	■																
46	Soporte rodamiento	7 739 831 883	■																
47	Rodete, rodamiento	7 739 831 455	■																
48	Rodamiento set	7 739 831 638	■																
	Adaptador Set CCB (400mm)	8 750 501 441	■																
	Cable de conexión AF-IDU	8 750 501 446	■																

AF-F 80-1 7 733 700 990

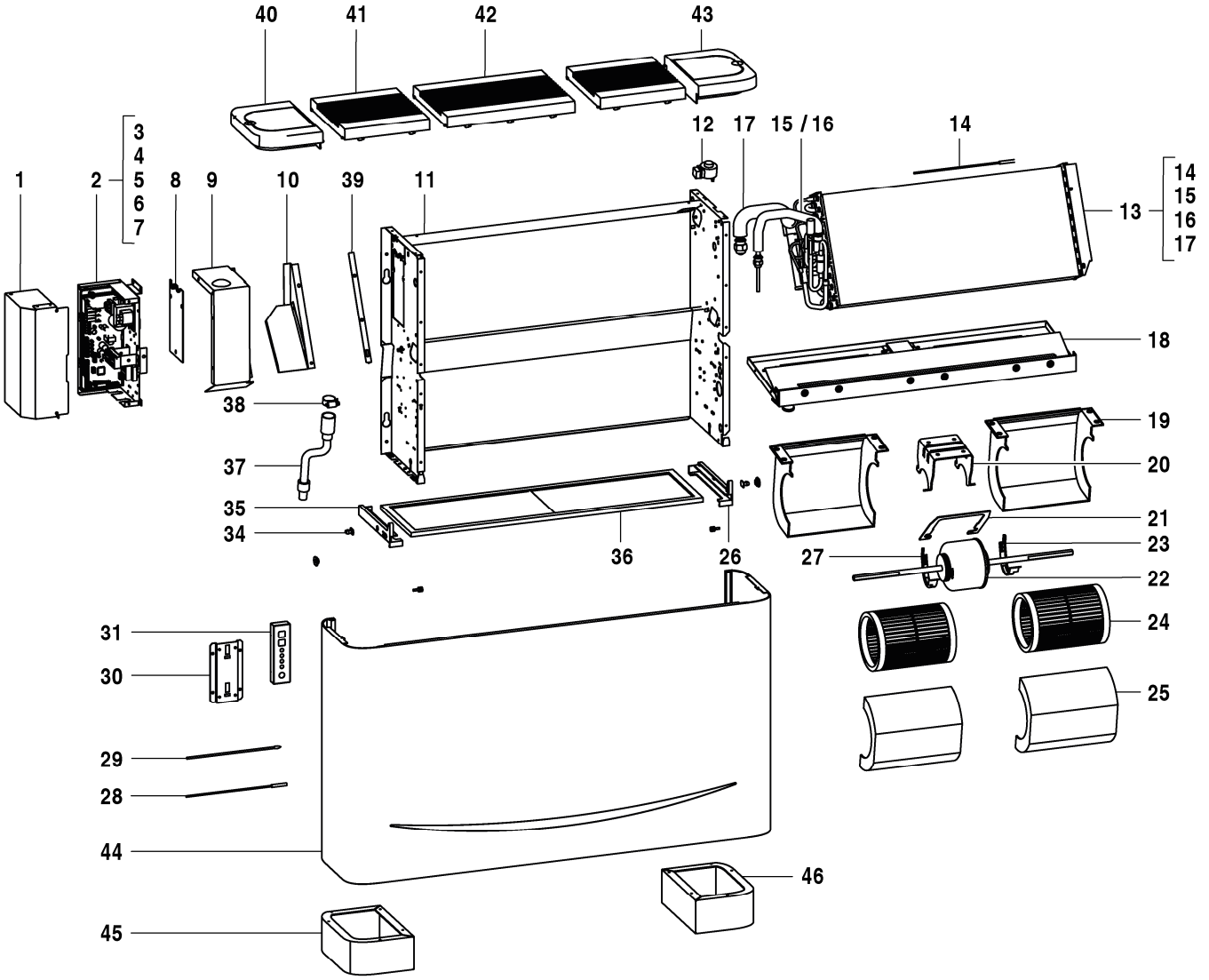

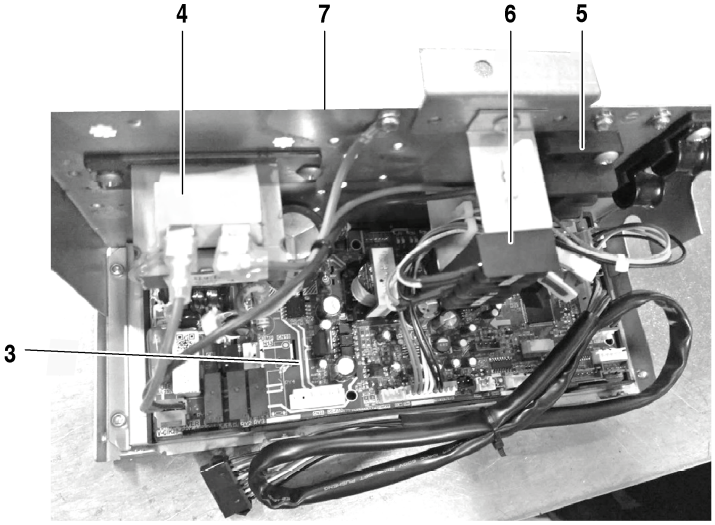

8738894845.aa.RO

AF-FC 22-1	7 733 700 977
AF-FC 28-1	7 733 700 978

Pos	Descripción	Número el ordenar	FC 22-1	FC 28-1															Observaciones
1	Tapa caja electrica	8 733 501 322	■	■															
2	Mando de programa	8 733 501 387	■	■															
3	Placa principal	8 733 501 543	■	■															
4	Reactor	8 733 501 650	■	■															
5	Borne de ligação	7 739 834 883	■	■															
6	Borne de ligação	8 733 501 716	■	■															
7	Carcasa partes eléctricas	8 733 501 376	■	■															
8	Placa de recubrimiento	7 739 834 841	■	■															
9	Parte lateral	7 739 834 712	■	■															
10	Placa de unión	7 739 834 852	■	■															
11	Placa de fundo Set	7 739 834 616	■	■															
12	Bobina de EXV	7 739 831 358	■	■															
13	Vaporizador	7 739 834 728	■	■															
14	Sensor de temperatura de la tubería	7 739 834 834	■	■															
15	Vaporizador	7 739 834 729	■	■															
16	Válvula de expansión	7 739 831 491	■	■															
17	Tubo Salida Evaporador	7 739 834 817	■	■															
18	Estrutura	7 739 834 797	■	■															
19	Motor Suporte	7 739 834 803	■	■															
20	Caixa	7 739 834 874	■	■															
21	Placa de unión	7 739 834 812	■	■															
22	Moteur	7 739 834 661	■	■															
23	Recubrimiento derecha	7 739 831 541	■	■															
24	Ventilador Centrífugo	7 739 834 610	■	■															
25	Caixa	7 739 834 875	■	■															
26	Suporte	7 739 834 756	■	■															
27	Recubrimiento izquierda	7 739 831 538	■	■															
28	Sensor de temperatura de la tubería	8 733 501 622	■	■															
29	Sonda temperatura ambiente	8 733 501 653	■	■															
30	Soporte	8 733 501 698	■	■															
31	Visor	7 739 834 665	■	■															
35	Suporte	7 739 834 757	■	■															
36	Filtro de aire	7 739 834 750	■	■															
37	Tubo	7 739 834 876	■	■															
38	Abrazadera tubo de agua	8 733 501 341	■	■															
39	Defletor	7 739 834 613	■	■															
40	Tapa derecha	7 739 834 918	■	■															
41	Rejilla seguridad	7 739 834 932	■	■															
42	Rejilla seguridad	7 739 834 919	■	■															
43	Tapa izquierda	7 739 834 920	■	■															
44	Carcasa	7 739 834 929	■	■															
45	Casquillo izquierda	7 739 834 925	■	■															
46	Casquillo derecha	7 739 834 926	■	■															
	Adaptador Set CCB (400mm)	8 750 501 441	■	■															
	Cable de conexión AF-IDU	8 750 501 446	■	■															

AF-FC 22-1 7 733 700 977

AF-FC 28-1 7 733 700 978

Lista de repuestos

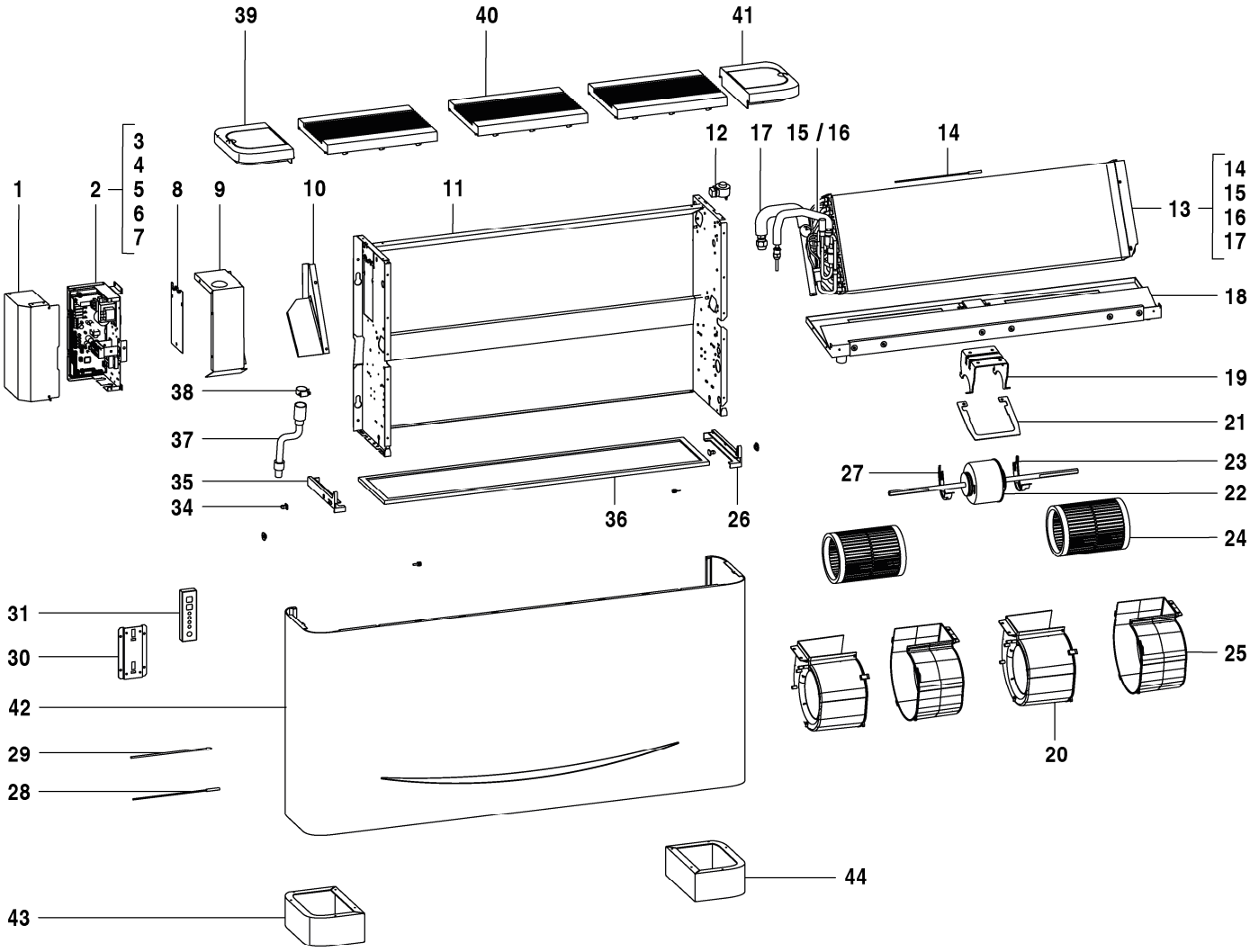

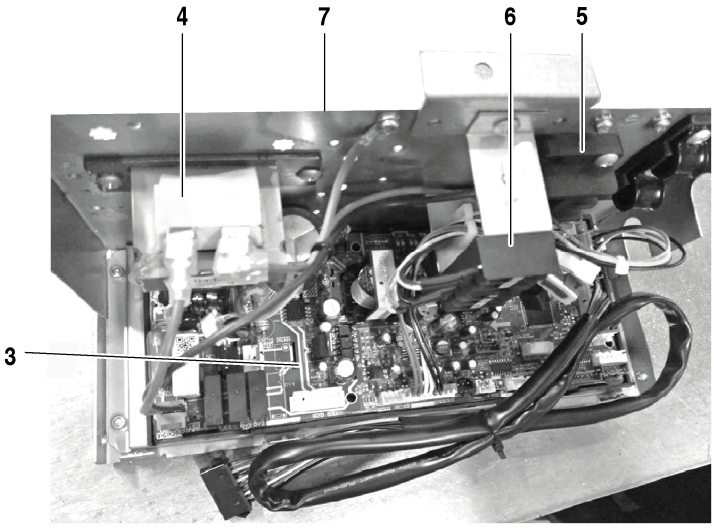

8738894846.aa.RO

AF-FC 36-1	7 733 700 979
AF-FC 45-1	7 733 700 980

Pos	Descripción	Número el ordenar	FC 36-1	FC 45-1															Observaciones
1	Tapa caja electrica	8 733 501 322	■	■															
2	Mando de programa	8 733 501 387	■	■															
3	Placa principal	8 733 501 543	■	■															
4	Reactor	8 733 501 650	■	■															
5	Borne de ligação	7 739 834 883	■	■															
6	Borne de ligação	8 733 501 716	■	■															
7	Carcasa partes eléctricas	8 733 501 376	■	■															
8	Placa de recubrimiento	7 739 834 841	■	■															
9	Parte lateral	7 739 834 712	■	■															
10	Placa de unión	7 739 834 852	■	■															
11	Placa de fundo Set	7 739 834 617	■	■															
12	Bobina de EXV	7 739 831 358	■	■															
13	Vaporizador	7 739 834 727	■	■															
14	Sensor de temperatura de la tubería	7 739 834 834	■	■															
15	Tubo entrada evaporador	7 739 834 714	■	■															
16	Válvula de expansión	7 739 831 491	■	■															
17	Tubo Salida Evaporador	7 739 834 818	■	■															
18	Estrutura	7 739 834 795	■	■															
19	Motor Suporte	7 739 834 803	■	■															
20	Caixa	7 739 834 873	■	■															
21	Placa de unión	7 739 834 812	■	■															
22	Moteur	7 739 834 661	■	■															
23	Recubrimiento derecha	7 739 831 541	■	■															
24	Ventilador Centrífugo	7 739 834 609	■	■															
25	Caixa	7 739 834 784	■	■															
26	Suporte	7 739 834 756	■	■															
27	Recubrimiento izquierda	7 739 831 538	■	■															
28	Sensor de temperatura de la tubería	8 733 501 622	■	■															
29	Sonda temperatura ambiente	8 733 501 653	■	■															
30	Soporte	8 733 501 698	■	■															
31	Visor	7 739 834 665	■	■															
35	Suporte	7 739 834 757	■	■															
36	Filtro de aire	7 739 834 751	■	■															
37	Tubo	7 739 834 876	■	■															
38	Abrazadera tubo de agua	8 733 501 341	■	■															
39	Tapa derecha	7 739 834 918	■	■															
40	Rejilla seguridad	7 739 834 919	■	■															
41	Tapa izquierda	7 739 834 920	■	■															
42	Carcasa	7 739 834 921	■	■															
43	Casquillo izquierda	7 739 834 925	■	■															
44	Casquillo derecha	7 739 834 926	■	■															
	Adaptador Set CCB (400mm)	8 750 501 441	■	■															
	Cable de conexión AF-IDU	8 750 501 446	■	■															

AF-FC 36-1 7 733 700 979

AF-FC 45-1 7 733 700 980

Lista de repuestos

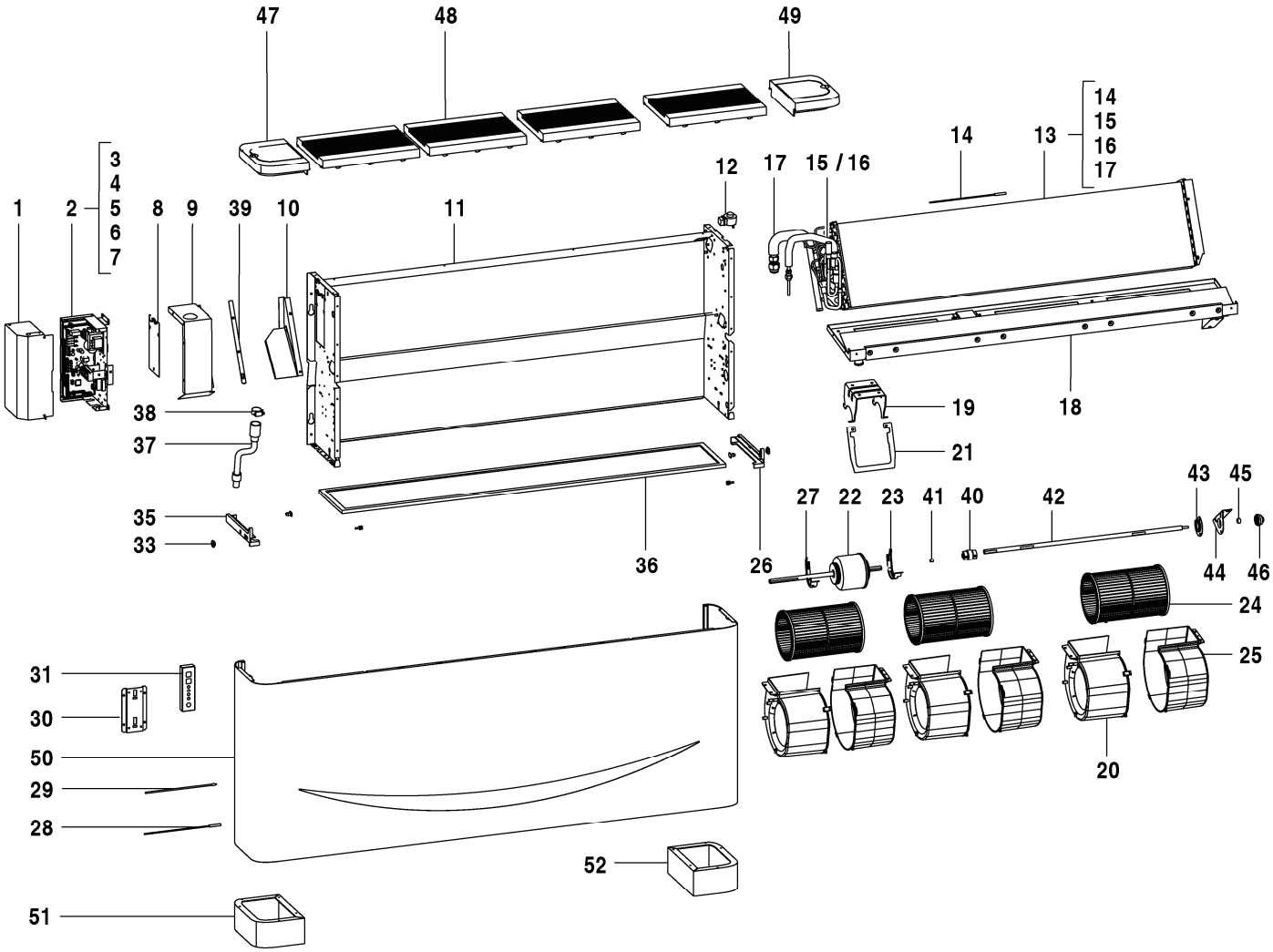

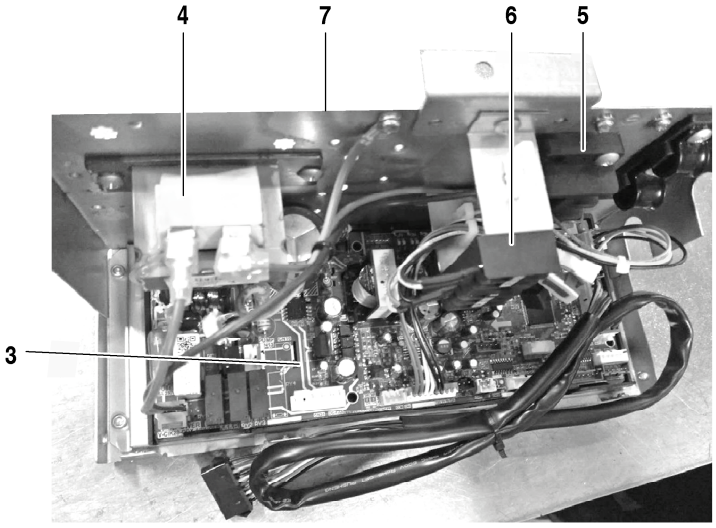

8738894847.aa.RO

AF-FC 56-1	7 733 700 981
AF-FC 71-1	7 733 700 982

Pos	Descripción	Número el ordenar	FC 56-1	FC 71-1															Observaciones
1	Tapa caja electrica	8 733 501 322	■	■															
2	Mando de programa	8 733 501 387	■	■															
3	Placa principal	8 733 501 543	■	■															
4	Reactor	8 733 501 650	■	■															
5	Borne de ligação	7 739 834 883	■	■															
6	Borne de ligação	8 733 501 716	■	■															
7	Carcasa partes eléctricas	8 733 501 376	■	■															
8	Placa de recubrimiento	7 739 834 841	■	■															
9	Parte lateral	7 739 834 712	■	■															
10	Placa de unión	7 739 834 852	■	■															
11	Estrutura	7 739 834 638	■	■															
12	Bobina de EXV	7 739 831 358	■	■															
13	Vaporizador	7 739 834 700	■	■															
14	Sensor de temperatura de la tubería	7 739 834 834	■	■															
15	Tubo entrada evaporador	7 739 834 713	■	■															
16	Válvula de expansión	7 739 831 491	■	■															
17	Tubo Salida Evaporador	7 739 834 819	■	■															
18	Estrutura	7 739 834 796	■	■															
19	Motor Suporte	7 739 834 803	■	■															
20	Caixa	7 739 834 873	■	■															
21	Placa de unión	7 739 834 812	■	■															
22	Moteur	7 739 834 662	■	■															
23	Recubrimiento derecha	7 739 831 541	■	■															
24	Ventilador Centrífugo	7 739 834 609	■	■															
25	Caixa	7 739 834 784	■	■															
26	Suporte	7 739 834 756	■	■															
27	Recubrimiento izquierda	7 739 831 538	■	■															
28	Sensor de temperatura de la tubería	8 733 501 622	■	■															
29	Sonda temperatura ambiente	8 733 501 653	■	■															
30	Soporte	8 733 501 698	■	■															
31	Visor	7 739 834 665	■	■															
35	Suporte	7 739 834 757	■	■															
36	Filtro de aire	7 739 834 752	■	■															
37	Tubo	7 739 834 876	■	■															
38	Abrazadera tubo de agua	8 733 501 341	■	■															
39	Defletor	7 739 834 613	■	■															
40	acoplamiento	7 739 831 632	■	■															
41	Almohadilla de goma	8 733 501 659	■	■															
42	Veio	7 739 834 643	■	■															
43	Chapa de fixação	7 739 834 624	■	■															
44	Soporte rodamiento	7 739 831 883	■	■															
45	Rodete, rodamiento	7 739 831 455	■	■															
46	Rodamiento set	7 739 831 638	■	■															
47	Tapa derecha	7 739 834 918	■	■															
48	Rejilla seguridad	7 739 834 919	■	■															
49	Tapa izquierda	7 739 834 920	■	■															
50	Carcasa	7 739 834 935	■	■															
51	Casquillo izquierda	7 739 834 925	■	■															
52	Casquillo derecha	7 739 834 926	■	■															
	Adaptador Set CCB (400mm)	8 750 501 441	■	■															
	Cable de conexión AF-IDU	8 750 501 446	■	■															

AF-FC 56-1	7 733 700 981
AF-FC 71-1	7 733 700 982

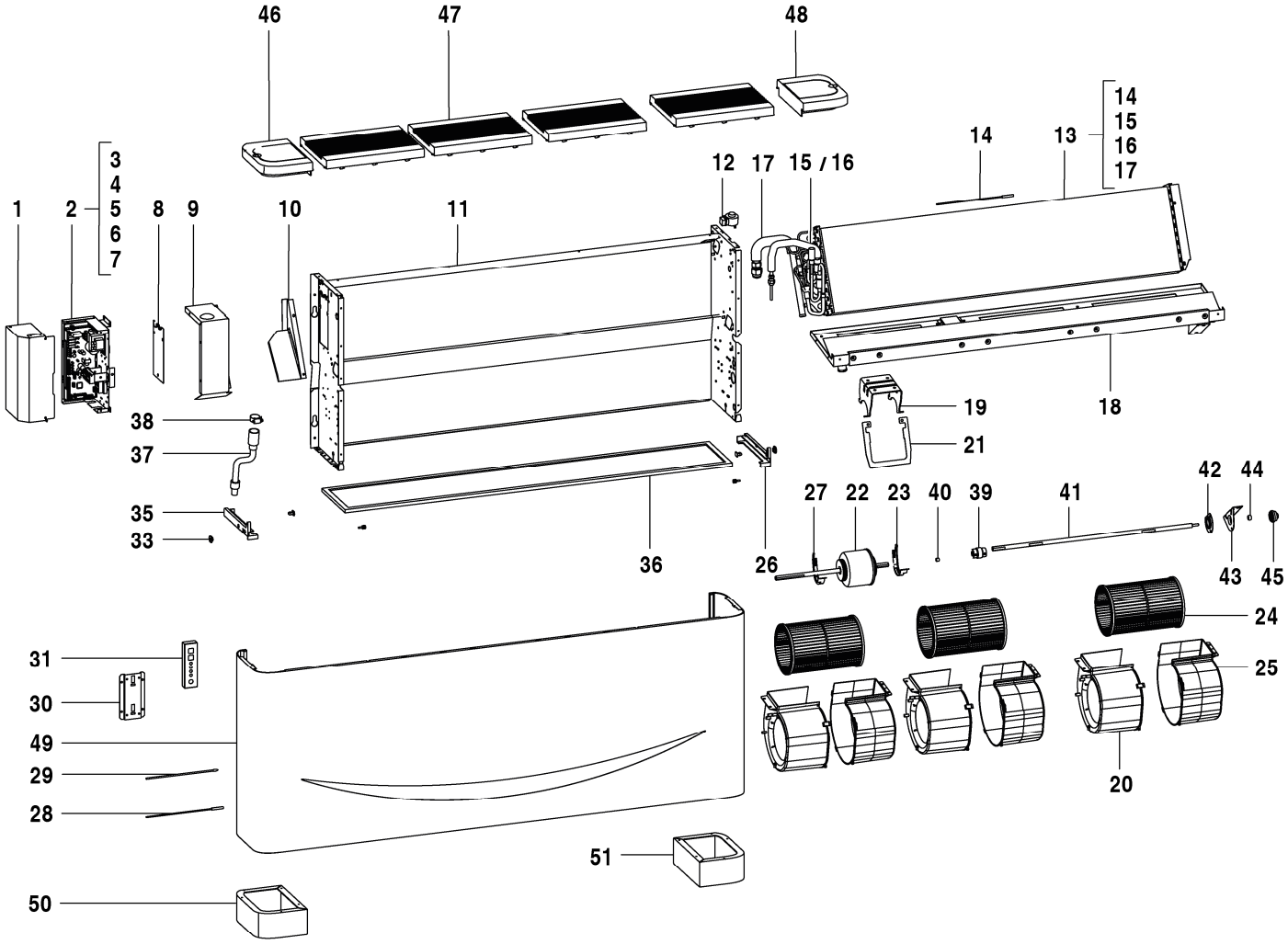

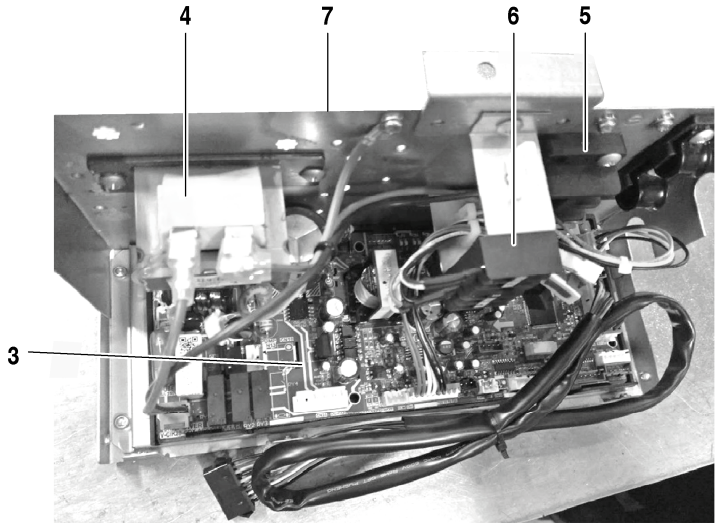

8738894848.aa.RO

AF-FC 80-1 7 733 700 983

Pos	Descripción	Número el ordenar	FC 80-1																Observaciones
1	Tapa caja electrica	8 733 501 322	■																
2	Mando de programa	8 733 501 387	■																
3	Placa principal	8 733 501 543	■																
4	Reactor	8 733 501 650	■																
5	Borne de ligação	7 739 834 883	■																
6	Borne de ligação	8 733 501 716	■																
7	Carcasa partes eléctricas	8 733 501 376	■																
8	Placa de recubrimiento	7 739 834 841	■																
9	Parte lateral	7 739 834 712	■																
10	Placa de unión	7 739 834 852	■																
11	Estrutura	7 739 834 638	■																
12	Bobina de EXV	7 739 831 358	■																
13	Vaporizador	8 733 501 414	■																
14	Sensor de temperatura de la tubería	7 739 834 834	■																
15	Tubo entrada evaporador	8 733 501 472	■																
16	Válvula de expansión	7 739 831 491	■																
17	Tubo Salida Evaporador	8 733 501 497	■																
18	Estrutura	7 739 834 796	■																
19	Motor Suporte	7 739 834 803	■																
20	Caixa	7 739 834 873	■																
21	Placa de unión	7 739 834 812	■																
22	Moteur	7 739 834 662	■																
23	Recubrimiento derecha	7 739 831 541	■																
24	Ventilador Centrífugo	7 739 834 609	■																
25	Caixa	7 739 834 784	■																
26	Suporte	7 739 834 756	■																
27	Recubrimiento izquierda	7 739 831 538	■																
28	Sensor de temperatura de la tubería	8 733 501 622	■																
29	Sonda temperatura ambiente	8 733 501 653	■																
30	Soporte	8 733 501 698	■																
31	Visor	7 739 834 665	■																
36	Suporte	7 739 834 757	■																
37	Filtro de aire	7 739 834 752	■																
38	Tubo	7 739 834 876	■																
39	Abrazadera tubo de agua	8 733 501 341	■																
40	acoplamiento	7 739 831 632	■																
41	Almohadilla de goma	8 733 501 659	■																
42	Veio	7 739 834 643	■																
43	Chapa de fixação	7 739 834 624	■																
44	Soporte rodamiento	7 739 831 883	■																
45	Rodete, rodamiento	7 739 831 455	■																
46	Rodamiento set	7 739 831 638	■																
47	Tapa derecha	7 739 834 918	■																
48	Rejilla seguridad	7 739 834 919	■																
49	Tapa izquierda	7 739 834 920	■																
50	Carcasa	7 739 834 935	■																
51	Casquillo izquierda	7 739 834 925	■																
52	Casquillo derecha	7 739 834 926	■																
	Adaptador Set CCB (400mm)	8 750 501 441	■																
	Cable de conexión AF-IDU	8 750 501 446	■																

AF-FC 80-1 7 733 700 983

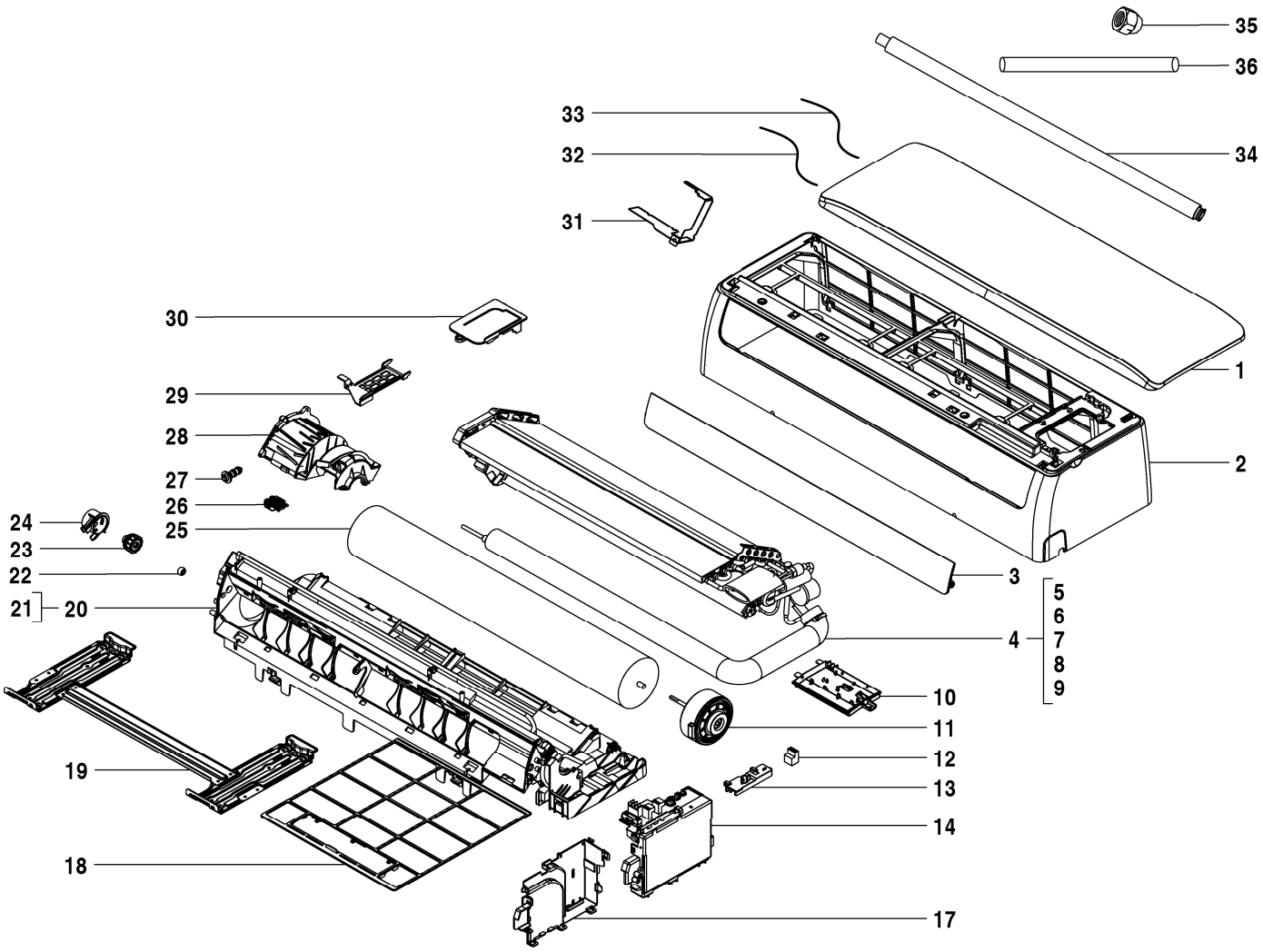

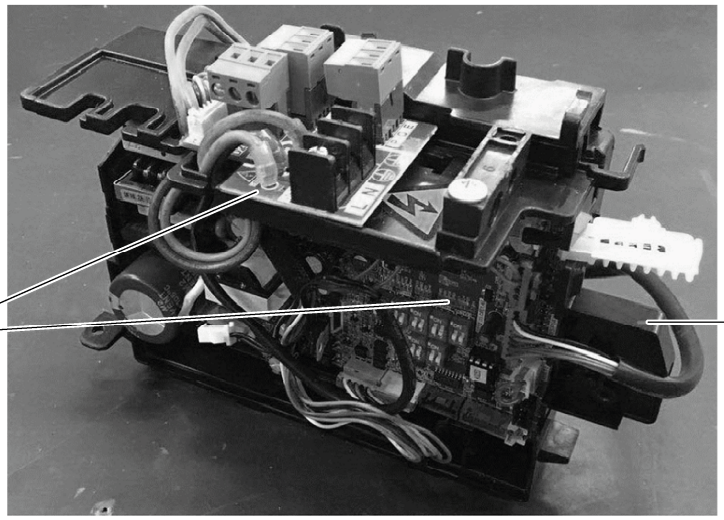

6721903755.aa.RO

Pos	Descripción	Número el ordenar	W 17-1																	Observaciones
1	Placa	8 750 501 553	■																	
2	Estrutura	7 739 834 823	■																	
3	Válvula	7 739 834 788	■																	
4	Vaporizador	8 733 501 457	■																	
5	Sensor de temperatura de la tubería	8 733 501 624	■																	
6	Tubo entrada evaporador	7 739 834 715	■																	
7	Válvula de expansión	8 750 501 554	■																	
8	Tubo Salida Evaporador	7 739 834 721	■																	
9	Vaporizador	8 733 501 428	■																	
10	Visor	8 733 501 336	■																	
11	Motor	7 739 834 658	■																	
12	Borne de ligação	7 739 834 880	■																	
13	Tapa caja electrica	7 739 834 689	■																	
14	Unidad de mando	8 750 501 439	■																	
15	Caixa	7 739 834 681	■																	
16	Placa principal IDU	8 750 501 463	■																	
17	Caixa	7 739 834 680	■																	
18	Filtro de aire	7 739 834 747	■																	
18	Filtro de aire	7 739 834 763	■																	
19	Placa de ligação para montagem	7 739 834 778	■																	
20	Placa de fundo Set	7 739 834 620	■																	
21	Motor do ventilador	7 739 834 736	■																	
22	Rodete, rodamiento	7 739 831 455	■																	
23	Cojinete	7 739 834 627	■																	
24	Carcasa	7 739 834 628	■																	
25	Ventilador	7 739 834 655	■																	
26	Suporte	7 739 834 855	■																	
27	Tampão	7 739 834 667	■																	
28	Cobertura	7 739 834 807	■																	
29	Abrazadera fijacion tubos	7 739 834 829	■																	
30	Tapa caja electrica	8 733 501 312	■																	
31	Soporte	8 733 501 367	■																	
32	Sensor de temperatura de la tubería	7 739 831 461	■																	
33	Sensor de temperatura de la tubería	7 739 834 856	■																	
34	Tubería de desague	7 739 832 011	■																	
35	Tuerca	8 750 501 555	■																	
35	Tuerca	8 750 501 556	■																	
36	Drenaje de aguas residuales	8 733 501 338	■																	

AF-W 17-1 7 733 701 480

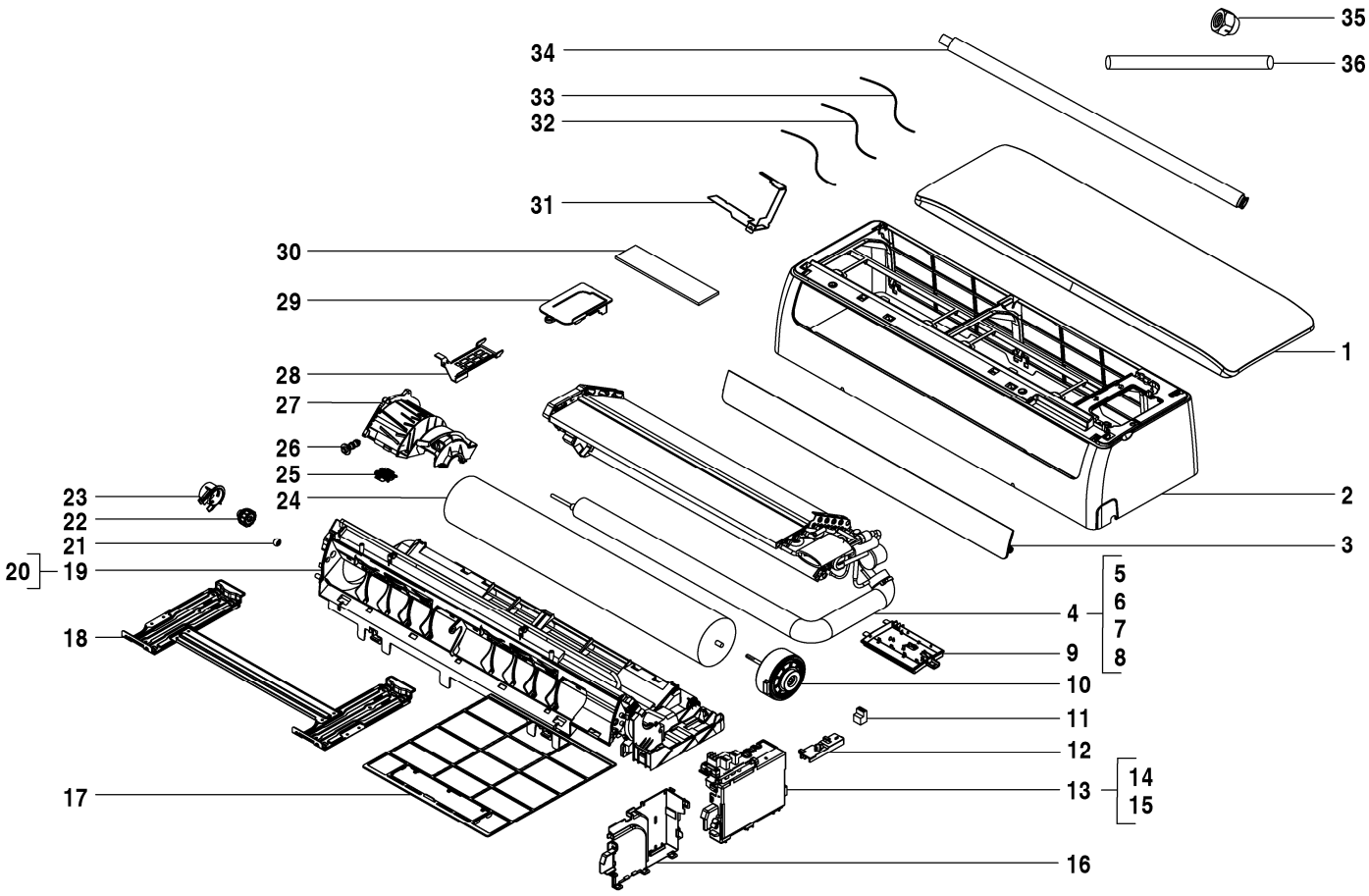

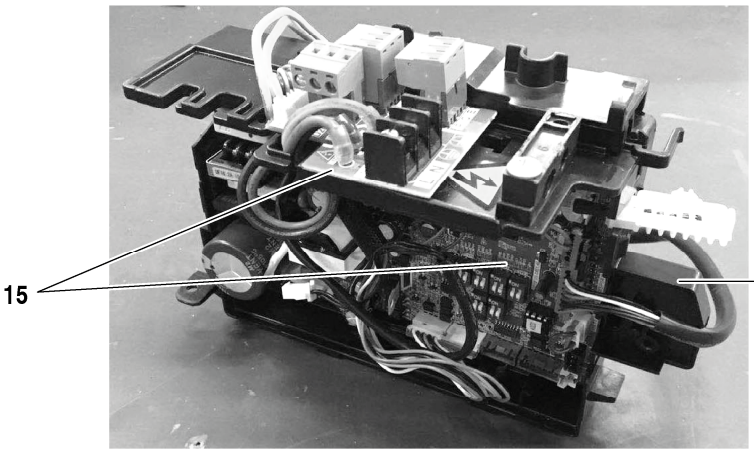

8738894916.aa.RO

Pos	Descripción	Número el ordenar	W 22-1																	Observaciones
1	Placa	8 733 501 606	■																	
2	Estrutura	7 739 834 823	■																	
3	Válvula	7 739 834 788	■																	
4	Vaporizador	8 733 501 457	■																	
5	Sensor de temperatura de la tubería	8 733 501 624	■																	
6	Tubo entrada evaporador	7 739 834 715	■																	
7	Tubo Salida Evaporador	7 739 834 721	■																	
8	Vaporizador	8 733 501 428	■																	
9	Visor	8 733 501 336	■																	
10	Motor	7 739 834 658	■																	
11	Borne de ligação	7 739 834 880	■																	
12	Tapa caja electrica	7 739 834 689	■																	
13	Mando de programa	8 733 501 397	■																	
14	Caixa	7 739 834 681	■																	
15	Placa principal IDU	8 750 501 440	■																	
16	Caixa	7 739 834 680	■																	
17	Filtro de aire	7 739 834 747	■																	
18	Placa de ligação para montagem	7 739 834 778	■																	
19	Placa de fundo Set	7 739 834 620	■																	
20	Motor do ventilador	7 739 834 736	■																	
21	Rodete, rodamiento	7 739 831 455	■																	
22	Cojinete	7 739 834 627	■																	
23	Carcasa	7 739 834 628	■																	
24	Ventilador	7 739 834 655	■																	
25	Suporte	7 739 834 855	■																	
26	Tampão	7 739 834 667	■																	
27	Cobertura	7 739 834 807	■																	
28	Abrazadera fijacion tubos	7 739 834 829	■																	
29	Tapa caja electrica	8 733 501 312	■																	
30	Filtro de aire	7 739 834 763	■																	
31	Soporte	8 733 501 367	■																	
32	Sensor de temperatura de la tubería	7 739 831 461	■																	
33	Sensor de temperatura de la tubería	7 739 834 856	■																	
34	Tubería de desague	7 739 832 011	■																	
35	Tuerca de cobre	7 739 836 222	■																	
36	Drenaje de aguas residuales	8 733 501 338	■																	
	Adaptador Set CCB (400mm)	8 750 501 441	■																	

AF-W 22-1 7 733 701 481

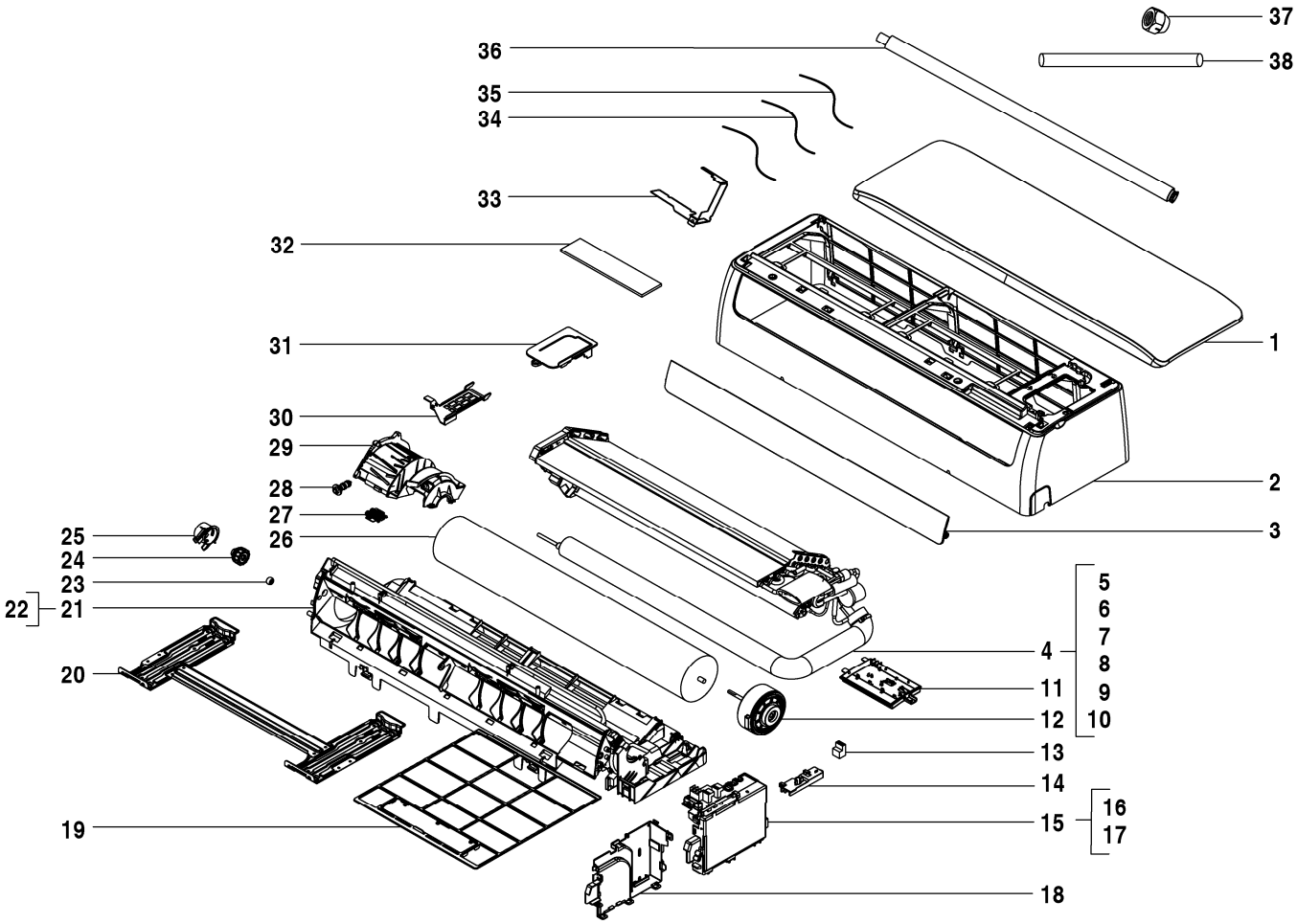

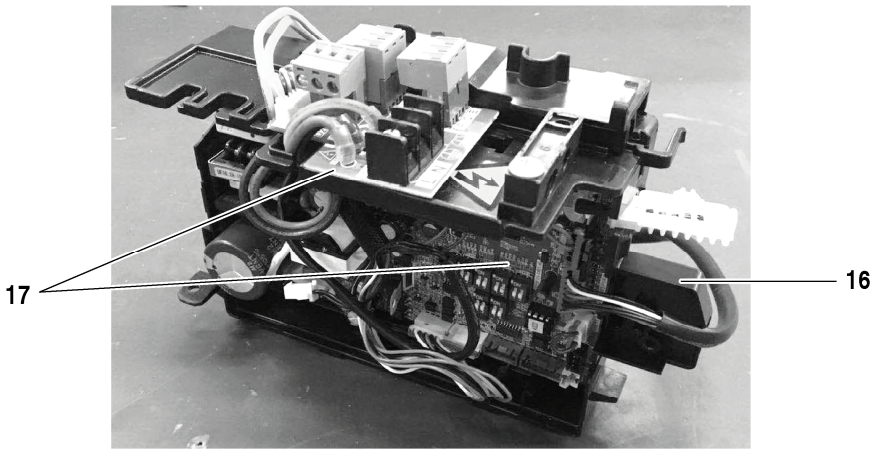

8738894917.aa.RO

Pos	Descripción	Número el ordenar	W 28-1																	Observaciones
1	Placa	8 733 501 606	■																	
2	Estrutura	7 739 834 823	■																	
3	Válvula	7 739 834 788	■																	
4	Vaporizador	8 733 501 456	■																	
5	Sensor de temperatura de la tubería	8 733 501 624	■																	
6	Tubo entrada evaporador	7 739 834 716	■																	
7	Tubo Salida Evaporador	7 739 834 722	■																	
8	Vaporizador	8 733 501 421	■																	
9	Vaporizador	8 733 501 420	■																	
10	Vaporizador	8 733 501 419	■																	
11	Visor	8 733 501 336	■																	
12	Motor	7 739 834 658	■																	
13	Borne de ligação	7 739 834 880	■																	
14	Tapa caja electrica	7 739 834 689	■																	
15	Mando de programa	8 733 501 397	■																	
16	Caixa	7 739 834 681	■																	
17	Placa principal IDU	8 750 501 440	■																	
18	Caixa	7 739 834 680	■																	
19	Filtro de aire	7 739 834 747	■																	
20	Placa de ligação para montagem	7 739 834 778	■																	
21	Placa de fundo Set	7 739 834 620	■																	
22	Motor do ventilador	7 739 834 736	■																	
23	Rodete, rodamiento	7 739 831 455	■																	
24	Cojinete	7 739 834 627	■																	
25	Carcasa	7 739 834 628	■																	
26	Ventilador	7 739 834 655	■																	
27	Suporte	7 739 834 855	■																	
28	Tampão	7 739 834 667	■																	
29	Cobertura	7 739 834 807	■																	
30	Abrazadera fijacion tubos	7 739 834 829	■																	
31	Tapa caja electrica	8 733 501 312	■																	
32	Filtro de aire	7 739 834 763	■																	
33	Soporte	8 733 501 367	■																	
34	Sensor de temperatura de la tubería	7 739 831 461	■																	
35	Sensor de temperatura de la tubería	7 739 834 856	■																	
36	Tubería de desague	7 739 832 011	■																	
37	Tuerca de cobre	7 739 836 222	■																	
38	Drenaje de aguas residuales	8 733 501 338	■																	
	Adaptador Set CCB (400mm)	8 750 501 441	■																	

AF-W 28-1 7 733 701 482

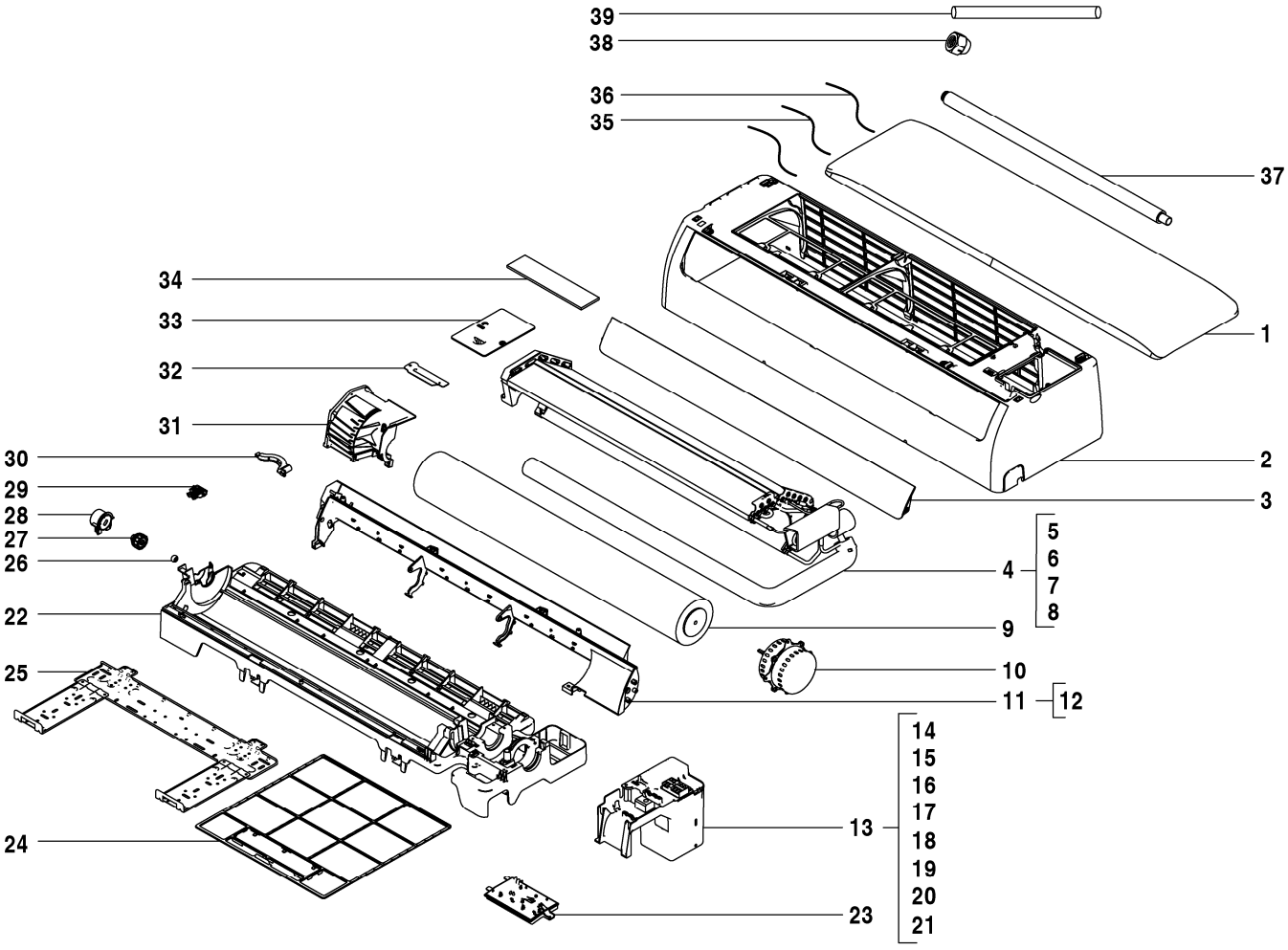

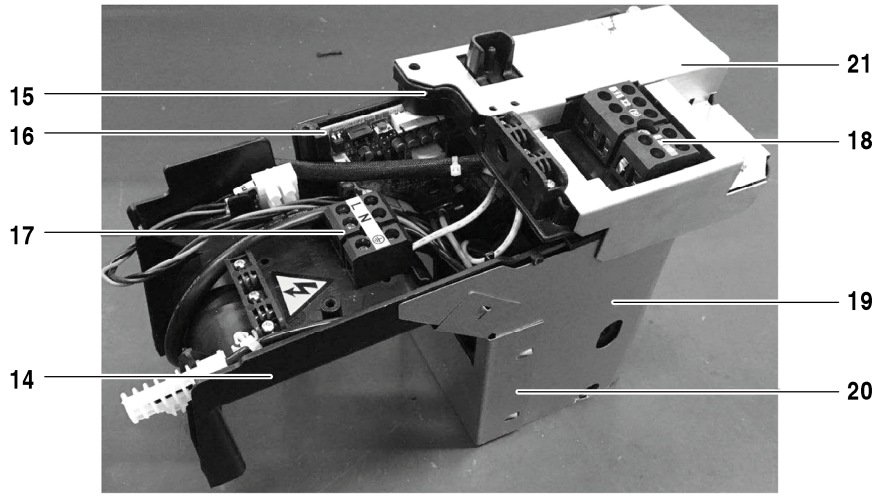

8738894918.aa.RO

Pos	Descripción	Número el ordenar	W 36-1																Observaciones
1	Placa	8 733 501 607	■																
2	Estrutura	7 739 834 824	■																
3	Válvula	7 739 834 785	■																
4	Vaporizador	8 733 501 458	■																
5	Sensor de temperatura de la tubería	8 733 501 624	■																
6	Tubo entrada evaporador	7 739 834 717	■																
7	Tubo Salida Evaporador	7 739 834 723	■																
8	Vaporizador	8 733 501 429	■																
9	Ventilador	7 739 834 656	■																
10	Motor	7 739 834 633	■																
11	Air quadro outlet	7 739 834 611	■																
12	Motor	7 739 834 851	■																
13	Mando de programa	8 733 501 396	■																
14	Caixa	7 739 834 682	■																
15	Tapa caja electrica	7 739 834 690	■																
16	Placa principal AFW-1 36-56	8 750 501 473	■																
17	Borne de ligação	7 739 834 881	■																
18	Borne de ligação	8 733 501 719	■																
19	Tapa caja electrica	8 733 501 315	■																
20	Tapa caja electrica	8 733 501 314	■																
21	Tapa caja electrica	8 733 501 323	■																
22	Placa de fundo Set	7 739 834 614	■																
23	Visor	8 733 501 336	■																
24	Filtro de aire	7 739 834 748	■																
25	Placa de ligação para montagem	7 739 834 779	■																
26	Rodete, rodamiento	7 739 831 455	■																
27	Cojinete	7 739 834 627	■																
28	Carcasa	7 739 834 628	■																
29	Suporte	7 739 834 855	■																
30	Suporte Motor	7 739 834 808	■																
31	Cobertura	7 739 834 805	■																
32	Placa	7 739 834 831	■																
33	Tapa caja electrica	7 739 834 675	■																
34	Filtro de aire	7 739 834 763	■																
35	Sensor de temperatura de la tubería	7 739 831 461	■																
36	Sensor de temperatura de la tubería	7 739 834 856	■																
37	Tubería de desague	7 739 832 011	■																
38	Tuerca de cobre	7 739 836 222	■																
39	Drenaje de aguas residuales	8 733 501 338	■																
	Adaptador Set CCB (400mm)	8 750 501 441	■																

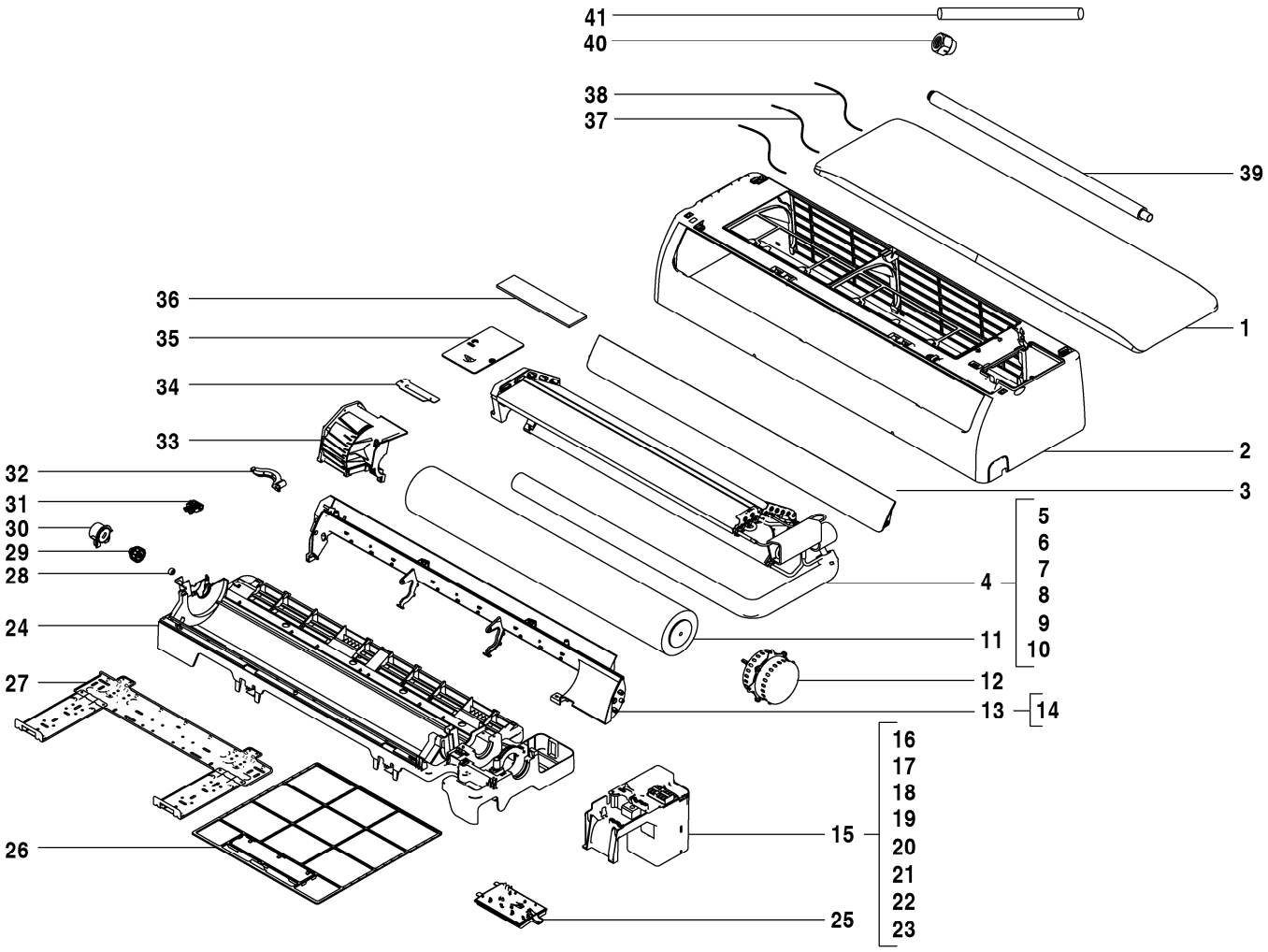

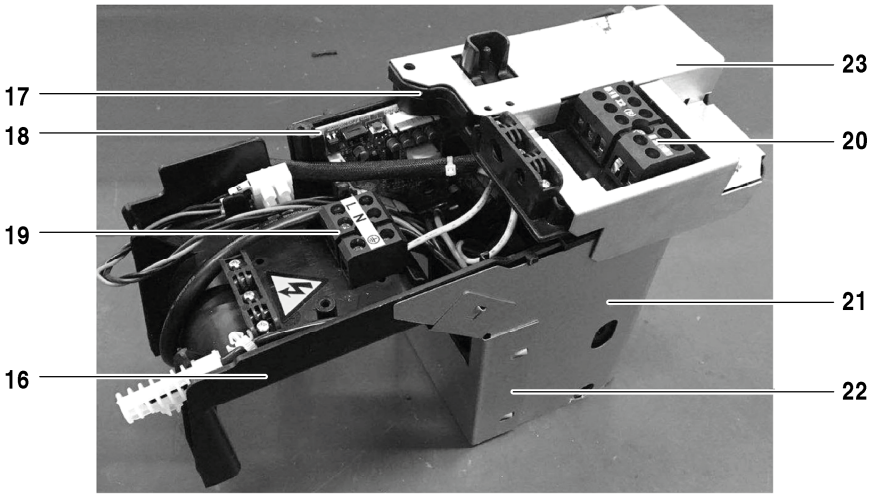

8738894919.ab.RO

AF-W 45-1	7 733 701 484
AF-W 56-1	7 733 701 485

Pos	Descripción	Número el ordenar	W 45-1	W 56-1															Observaciones
1	Placa	8 733 501 607	■	■															
2	Estrutura	7 739 834 824	■	■															
3	Válvula	7 739 834 785	■	■															
4	Vaporizador	8 733 501 459	■																
4	Vaporizador	8 733 501 460		■															
5	Sensor de temperatura de la tubería	8 733 501 624	■	■															
6	Tubo entrada evaporador	7 739 834 718	■																
6	Tubo entrada evaporador	7 739 834 719		■															
7	Tubo Salida Evaporador	7 739 834 724	■																
7	Tubo Salida Evaporador	7 739 834 725		■															
8	Vaporizador	8 733 501 424	■	■															
9	Vaporizador	8 733 501 422	■	■															
10	Vaporizador	8 733 501 423	■	■															
11	Ventilador	7 739 834 656	■	■															
12	Motor	7 739 834 633	■	■															
13	Air quadro outlet	7 739 834 611	■	■															
14	Motor	7 739 834 851	■	■															
15	Mando de programa	8 733 501 396	■	■															
16	Caixa	7 739 834 682	■	■															
17	Tapa caja electrica	7 739 834 690	■	■															
18	Placa principal AFW-1 36-56	8 750 501 473	■	■															
19	Borne de ligação	7 739 834 881	■	■															
20	Borne de ligação	8 733 501 719	■	■															
21	Tapa caja electrica	8 733 501 315	■	■															
22	Tapa caja electrica	8 733 501 314	■	■															
23	Tapa caja electrica	8 733 501 323	■	■															
24	Placa de fundo Set	7 739 834 614	■	■															
25	Visor	8 733 501 336	■	■															
26	Filtro de aire	7 739 834 748	■	■															
27	Placa de ligação para montagem	7 739 834 779	■	■															
28	Rodete, rodamiento	7 739 831 455	■	■															
29	Cojinete	7 739 834 627	■	■															
30	Carcasa	7 739 834 628	■	■															
31	Suporte	7 739 834 855	■	■															
32	Suporte Motor	7 739 834 808	■	■															
33	Cobertura	7 739 834 805	■	■															
34	Placa	7 739 834 831	■	■															
35	Tapa caja electrica	7 739 834 675	■	■															
36	Filtro de aire	7 739 834 763	■	■															
37	Sensor de temperatura de la tubería	7 739 831 461	■	■															
38	Sensor de temperatura de la tubería	7 739 834 856	■	■															
39	Sensor de temperatura de la tubería	7 739 831 461	■																
39	Tubería de desague	7 739 832 011		■															
40	Sensor de temperatura de la tubería	7 739 834 856	■																
40	Tuerca de cobre	7 739 836 168		■															
41	Drenaje de aguas residuales	8 733 501 338	■	■															
	Adaptador Set CCB (400mm)	8 750 501 441	■	■															

AF-W 45-1 7 733 701 484

AF-W 56-1 7 733 701 485

Lista de repuestos

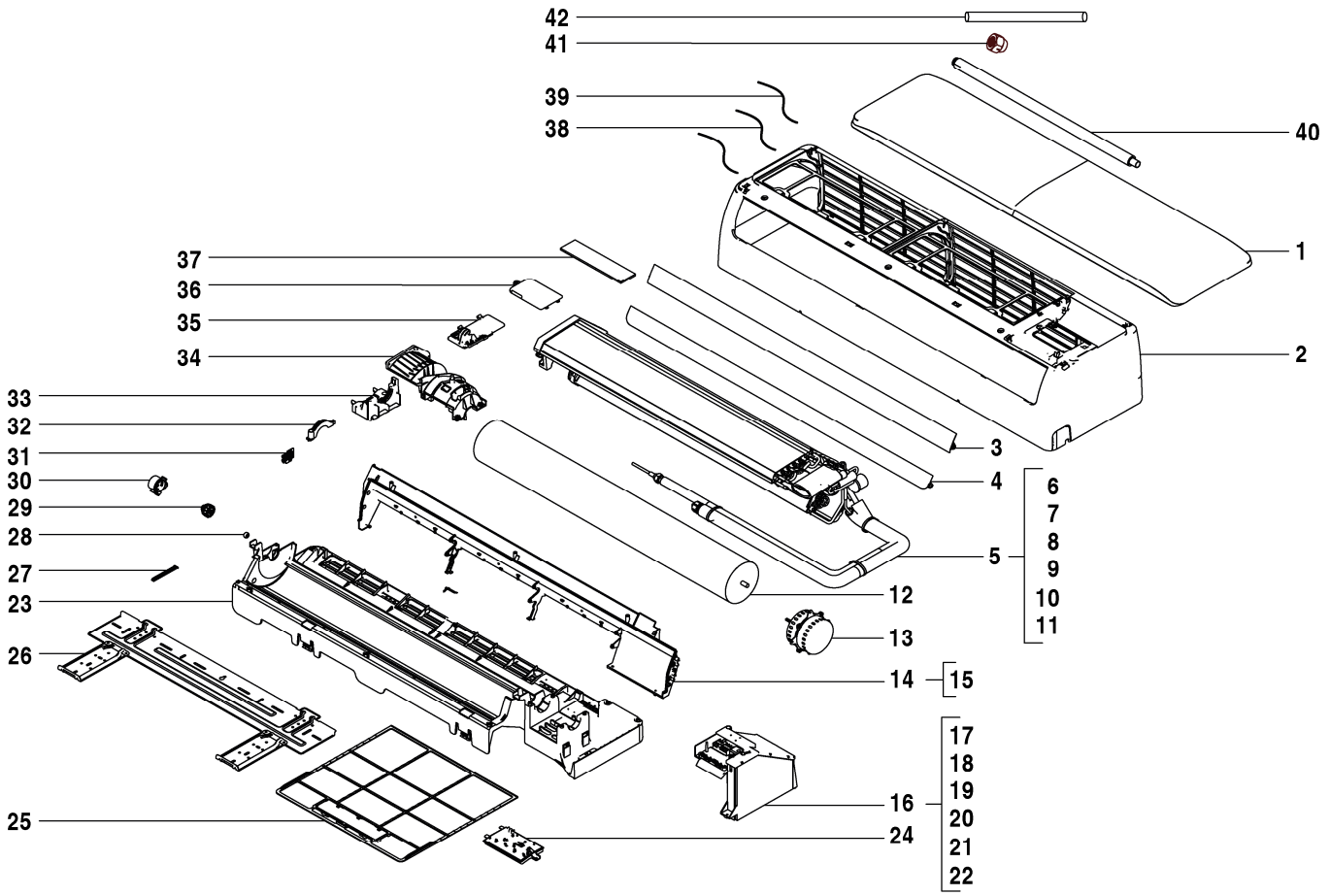

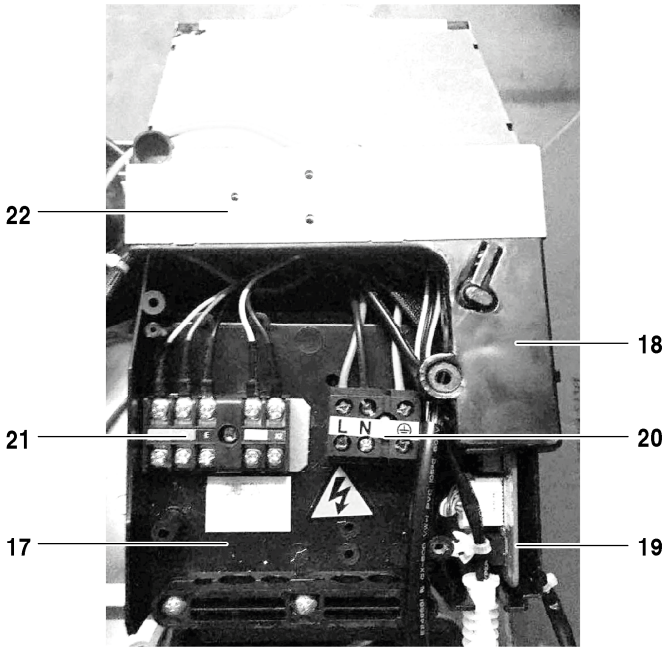

8738894920.aa.RO

AF-W 71-1	7 733 701 486
AF-W 80-1	7 733 701 487
AF-W 90-1	7 733 701 488

Pos	Descripción	Número el ordenar	W 71-1	W 80-1	W 90-1														Observaciones
1	Placa	8 733 501 605	■	■	■														
2	Estrutura	7 739 834 825	■	■	■														
3	Válvula	7 739 834 786	■	■	■														
4	Válvula	7 739 834 787	■	■	■														
5	Vaporizador	8 733 501 461	■	■	■														
6	Sensor de temperatura de la tubería	8 733 501 624	■	■	■														
7	Tubo entrada evaporador	7 739 834 720	■	■	■														
8	Tubo Salida Evaporador	7 739 834 726	■	■	■														
9	Vaporizador	8 733 501 427	■	■	■														
10	Vaporizador	8 733 501 426	■	■	■														
11	Vaporizador	8 733 501 425	■	■	■														
12	Ventilador	7 739 834 657	■	■	■														
13	Motor	7 739 834 632	■	■	■														
14	Air quadro outlet	7 739 834 612	■	■	■														
15	Motor	7 739 834 850	■	■	■														
16	Mando de programa	8 733 501 398	■	■	■														
17	Caixa	7 739 834 683	■	■	■														
18	Tapa caja electrica	7 739 834 691	■	■	■														
19	Placa principal AFW-1 71-90	8 750 501 472	■	■	■														
20	Borne de ligação	7 739 834 881	■	■	■														
21	Borne de ligação	8 733 501 716	■	■	■														
22	Tapa caja electrica	8 733 501 313	■	■	■														
23	Placa de fundo Set	7 739 834 615	■	■	■														
24	Visor	8 733 501 336	■	■	■														
25	Filtro de aire	7 739 834 749	■	■	■														
26	Placa de ligação para montagem	7 739 834 780	■	■	■														
27	Soporte	7 739 834 826	■	■	■														
28	Rodete, rodamiento	7 739 831 455	■	■	■														
29	Cojinete	7 739 834 627	■	■	■														
30	Carcasa	7 739 834 628	■	■	■														
31	Suporte	7 739 834 855	■	■	■														
32	Suporte Motor	7 739 834 808	■	■	■														
33	Motor Suporte	7 739 834 802	■	■	■														
34	Cobertura	7 739 834 806	■	■	■														
35	Abrazadera fijacion tubos	7 739 834 830	■	■	■														
36	Tapa caja electrica	7 739 834 674	■	■	■														
37	Filtro de aire	7 739 834 763	■	■	■														
38	Sensor de temperatura de la tubería	7 739 831 461	■	■	■														
39	Sensor de temperatura de la tubería	7 739 834 856	■	■	■														
40	Tubería de desague	7 739 832 011	■	■	■														
41	Tuerca de cobre	7 739 836 168	■	■	■														
42	Drenaje de aguas residuales	8 733 501 338	■	■	■														
	Adaptador Set CCB (400mm)	8 750 501 441	■	■	■														

AF-W 71-1	7 733 701 486
AF-W 80-1	7 733 701 487
AF-W 90-1	7 733 701 488

Bosch Thermotechnik GmbH
Junkersstr. 20-24
D-73249 Wernau / Germany