6721825869
(2020/09) db

Air Flux IDU-1

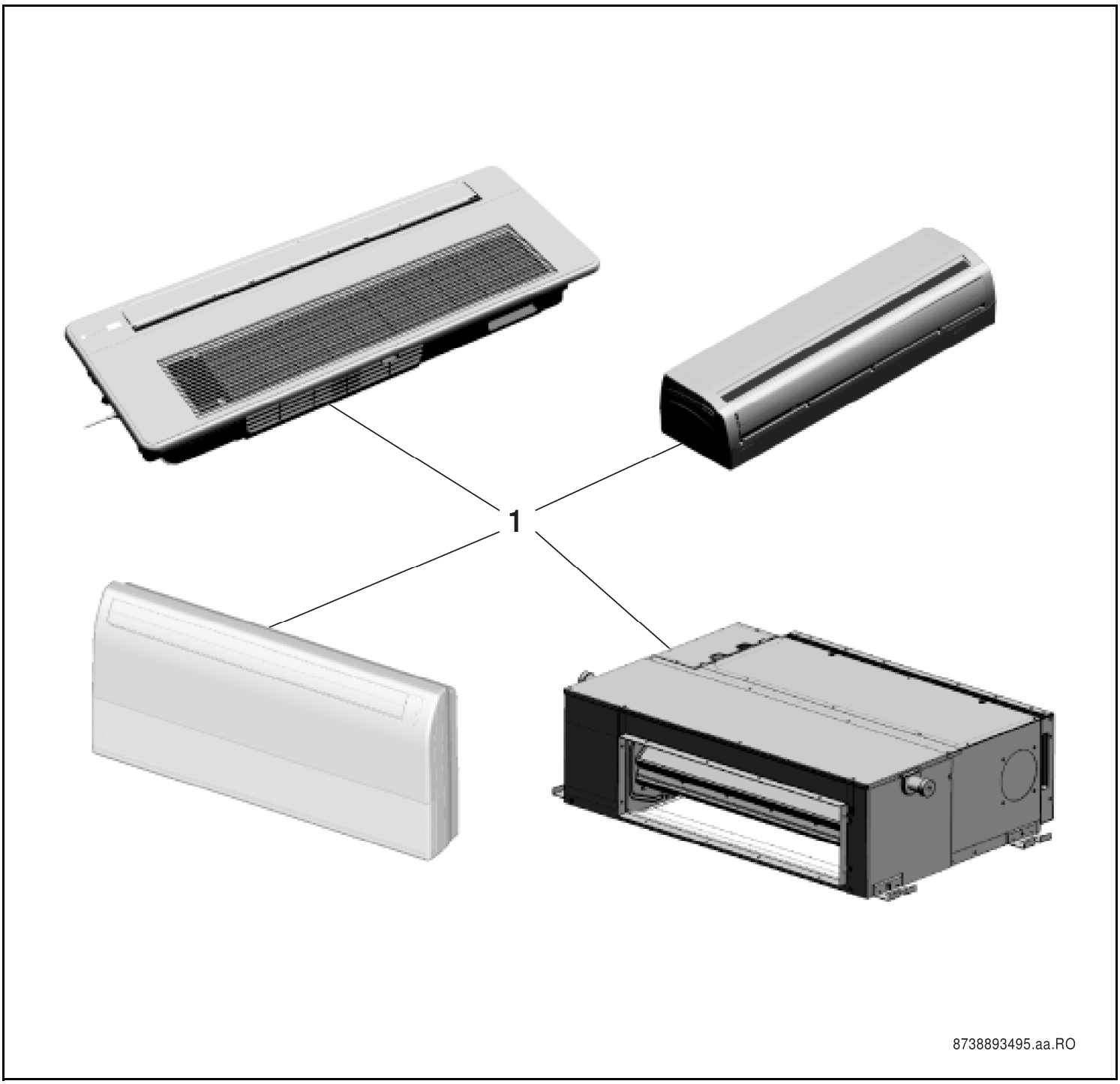

Inhaltsverzeichnis

AF-1C 18-1 P	7 733 700 923	6
AF-1C 22-1 P	7 733 700 924	6
AF-1C 28-1 P	7 733 700 925	6
AF-1C 36-1 P	7 733 700 926	6
AF-1C 45-1 P	7 733 700 927	8
AF-1C 56-1 P	7 733 700 928	8
AF-1C 71-1 P	7 733 700 929	10
AF-2C 22-1 P	7 733 700 930	12
AF-2C 28-1 P	7 733 700 931	12
AF-2C 36-1 P	7 733 700 932	12
AF-2C 45-1 P	7 733 700 933	12
AF-2C 56-1 P	7 733 700 934	12
AF-2C 71-1 P	7 733 700 935	12
AF-4C 28-1 P	7 733 700 897	18
AF-4C 36-1 P	7 733 700 898	18
AF-4C 45-1 P	7 733 700 899	18
AF-4C 56-1 P	7 733 700 900	18
AF-4C 71-1 P	7 733 700 901	18
AF-4C 80-1 P	7 733 700 902	18
AF-4C 100-1 P	7 733 700 904	22
AF-4C 112-1 P	7 733 700 905	22
AF-4C 140-1 P	7 733 700 906	22
AF-4C 90-1 P	7 733 700 903	22
AF-4CC 22-1 P	7 733 700 892	24
AF-4CC 28-1 P	7 733 700 893	24
AF-4CC 36-1 P	7 733 700 894	26
AF-4CC 45-1 P	7 733 700 895	26
AF-4CR 28-1 P	7 733 700 907	28
AF-4CR 36-1 P	7 733 700 908	28
AF-4CR 45-1 P	7 733 700 909	28
AF-4CR 56-1 P	7 733 700 910	28
AF-4CR 71-1 P	7 733 700 911	28
AF-4CR 80-1 P	7 733 700 912	28
AF-4CR 100-1 P	7 733 700 914	32
AF-4CR 112-1 P	7 733 700 915	32
AF-4CR 140-1 P	7 733 700 916	32
AF-4CR 90-1 P	7 733 700 913	32
AF-CF 36-1	7 733 701 489	36
AF-CF 45-1	7 733 701 490	36
AF-CF 56-1	7 733 701 491	36
AF-CF 71-1	7 733 701 492	36
AF-CF 80-1	7 733 701 493	40
AF-CF 90-1	7 733 701 494	40
AF-CF 112-1	7 733 701 495	44
AF-CF 140-1	7 733 701 496	44
AF-DH 71-1	7 733 700 947	46
AF-DH 80-1	7 733 700 948	46
AF-DH 90-1	7 733 700 949	48
AF-DH 112-1	7 733 700 950	48
AF-DH 140-1	7 733 700 951	50
AF-DH 160-1	7 733 700 952	50
AF-DH 200-1	7 733 700 953	52
AF-DH 250-1	7 733 700 954	52
AF-DH 280-1	7 733 700 955	52

Inhaltsverzeichnis

AF-DH 400-1	7 733 700 956	54
AF-DH 450-1	7 733 700 957	56
AF-DH 560-1	7 733 700 958	58
AF-DHS 22-1 P	7 733 700 959	60
AF-DHS 28-1 P	7 733 700 960	62
AF-DHS 36-1 P	7 733 700 961	64
AF-DHS 45-1 P	7 733 700 962	66
AF-DHS 56-1 P	7 733 700 963	68
AF-DHS 71-1 P	7 733 700 964	70
AF-DL 22-1 P	7 733 700 937	72
AF-DL 28-1 P	7 733 700 938	72
AF-DL 36-1 P	7 733 700 939	72
AF-DL 45-1 P	7 733 700 940	74
AF-DL 56-1 P	7 733 700 941	74
AF-DL 71-1 P	7 733 700 942	76
AF-DM 80-1 P	7 733 700 943	78
AF-DM 90-1 P	7 733 700 944	78
AF-DM 112-1 P	7 733 700 945	78
AF-DM 140-1 P	7 733 700 946	80
AF-F 22-1	7 733 700 984	84
AF-F 28-1	7 733 700 985	84
AF-F 36-1	7 733 700 986	86
AF-F 45-1	7 733 700 987	86
AF-F 56-1	7 733 700 988	88
AF-F 71-1	7 733 700 989	88
AF-F 80-1	7 733 700 990	90
AF-FC 22-1	7 733 700 977	92
AF-FC 28-1	7 733 700 978	92
AF-FC 36-1	7 733 700 979	94
AF-FC 45-1	7 733 700 980	94
AF-FC 56-1	7 733 700 981	96
AF-FC 71-1	7 733 700 982	96
AF-FC 80-1	7 733 700 983	98
AF-W 17-1	7 733 701 480	100
AF-W 22-1	7 733 701 481	102
AF-W 28-1	7 733 701 482	104
AF-W 36-1	7 733 701 483	106
AF-W 45-1	7 733 701 484	108
AF-W 56-1	7 733 701 485	108
AF-W 71-1	7 733 701 486	110
AF-W 80-1	7 733 701 487	110
AF-W 90-1	7 733 701 488	110

Ersatzteilliste

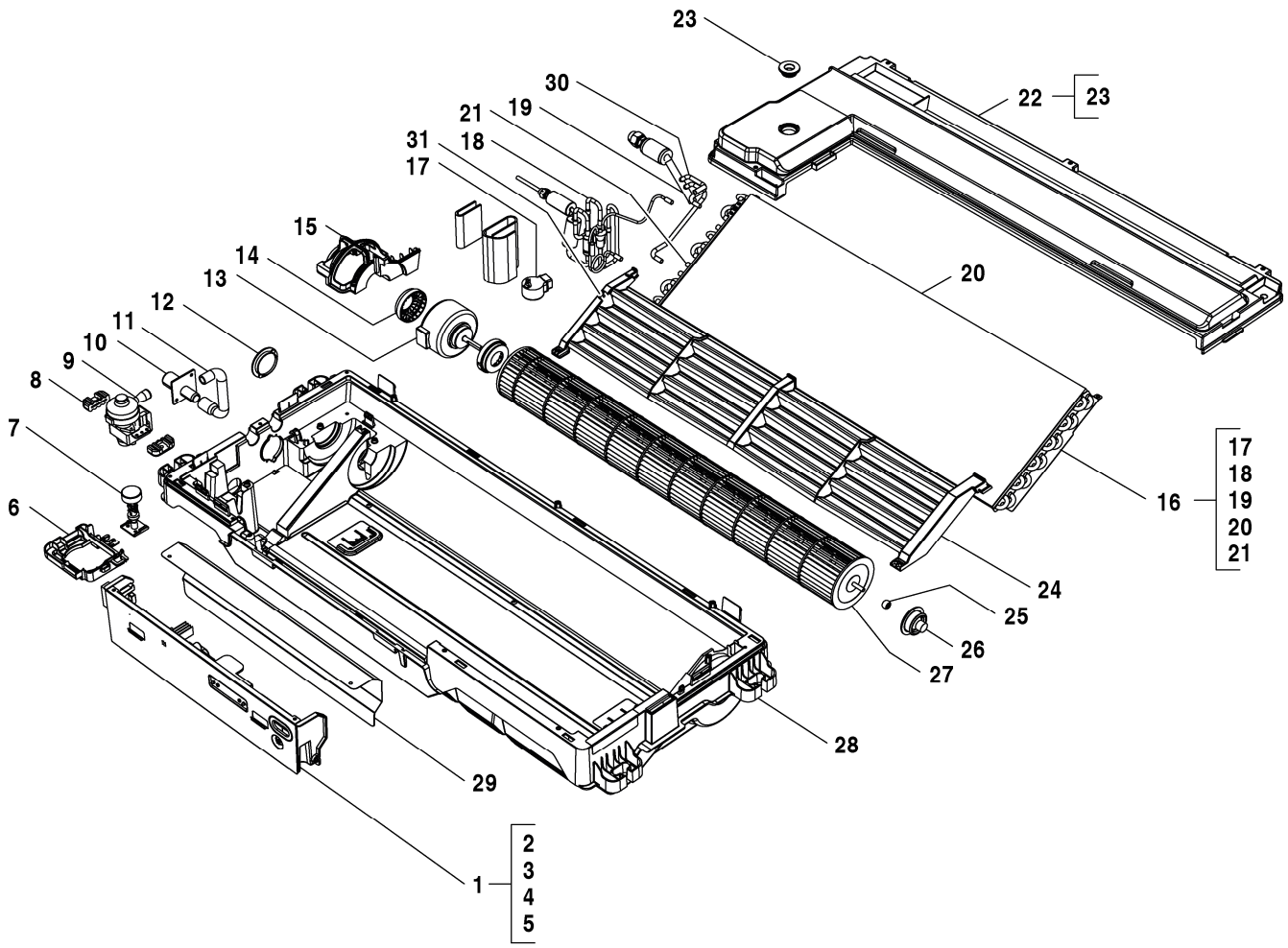

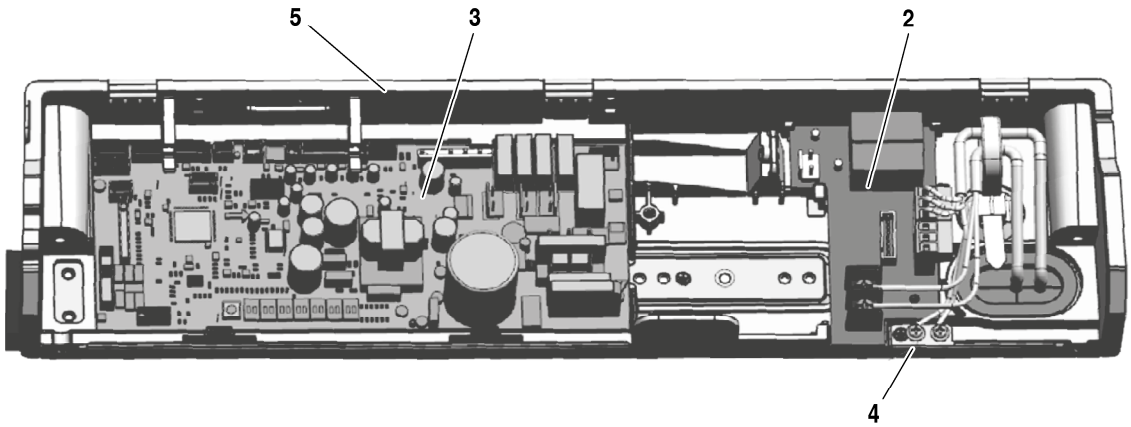

8738894831.aa.RO

AF-1C 18-1 P	7 733 700 923
AF-1C 22-1 P	7 733 700 924
AF-1C 28-1 P	7 733 700 925
AF-1C 36-1 P	7 733 700 926

Pos	Bezeichnung	Bestell-Nr.	1C 18-1 P	1C 22-1 P	1C 28-1 P	1C 36-1 P												Bemerkungen
1	Steuerung kompl.	8 733 501 382	■	■	■	■												
2	Anschlussklemme kompl.	7 739 831 431	■	■	■	■												
3	Hauptleiterplatte AF1C-1	8 750 501 475	■	■	■	■												
4	Steuerung kompl.	8 733 501 369	■	■	■	■												
5	Steuerung kompl.	8 733 501 371	■	■	■	■												
6	Halter	7 739 831 435	■	■	■	■												
7	Schalter Wasserstand	7 739 831 436	■	■	■	■												
8	Schwingungsdämpfer	7 739 831 437	■	■	■	■												
9	Ablaufpumpe kompl	8 733 501 346	■	■	■	■												
10	Verbindungsrohr	7 739 831 315	■	■	■	■												
11	Drainagerohr	7 739 831 439	■	■	■	■												
12	Halter	7 739 831 440	■	■	■	■												
13	Gleichstrommotor	8 733 501 249	■	■	■	■												
14	Halter	8 733 501 239	■	■	■	■												
15	Motorhalter	7 739 831 443	■	■	■	■												
16	Verdampfer kompl.	8 733 501 451			■	■												
16	Verdampfer kompl.	8 733 501 453	■	■														
17	Magnetspule	8 733 501 509	■	■	■	■												
18	Verdampfer-Einlassrohr	8 733 501 462			■	■												
18	Verdampfer-Einlassrohr	8 733 501 463	■	■														
19	Verdampfer-Auslassrohr	8 733 501 487			■	■												
19	Verdampfer-Auslassrohr	8 733 501 488	■	■														
20	Verdampfer kompl.	8 733 501 408			■	■												
20	Verdampfer kompl.	8 733 501 409	■	■														
21	Rohrtemperatursensor	8 733 501 625	■	■	■	■												
22	Kondensatwanne	7 739 831 452	■	■	■	■												
23	Stopfen	7 739 831 467	■	■	■	■												
24	Kondensatwanne	7 739 831 454	■	■	■	■												
25	Lager	7 739 831 455	■	■	■	■												
26	Lager	7 739 831 456	■	■	■	■												
27	Gebläse	7 739 831 457	■	■	■	■												
28	Gestell	7 739 831 458	■	■	■	■												
29	Abdeckung Steuerung	7 739 831 459	■	■	■	■												
30	Rohrtemperatursensor	8 733 501 624	■	■	■	■												
31	Raumtemperaturfühler	8 733 501 656	■	■	■	■												
	Adapter Set CCB (400mm)	8 750 501 441	■	■	■	■												
	Verbindungskabel AF-1C 22-36	8 750 501 443	■	■	■	■												

AF-1C 18-1 P	7 733 700 923
AF-1C 22-1 P	7 733 700 924
AF-1C 28-1 P	7 733 700 925
AF-1C 36-1 P	7 733 700 926

Ersatzteilliste

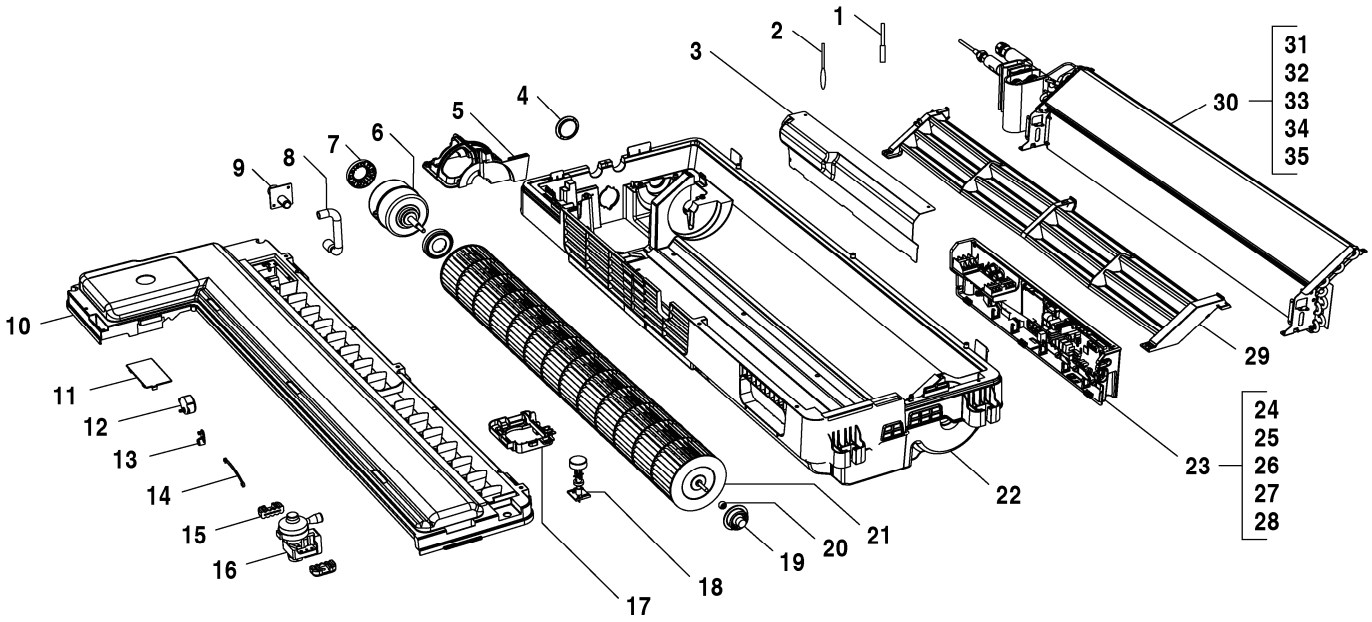

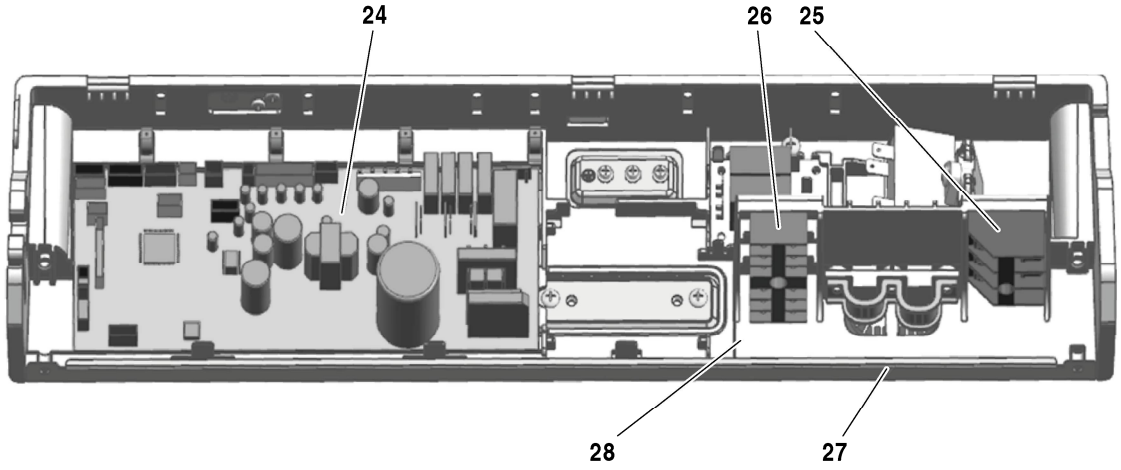

8738894832.aa.RO

AF-1C 45-1 P	7 733 700 927
AF-1C 56-1 P	7 733 700 928

Pos	Bezeichnung	Bestell-Nr.	1C 45-1 P	1C 56-1 P															Bemerkungen
1	Rohrtemperatursensor	8 733 501 624	■	■															
2	Raumtemperaturfühler	8 733 501 656	■	■															
3	Abdeckung Steuerung	7 739 831 468	■	■															
4	Halter	7 739 831 440	■	■															
5	Motorhalter	7 739 831 469	■	■															
6	Gleichstrommotor	8 733 501 241	■	■															
7	Halter	8 733 501 238	■	■															
8	Drainagerohr	7 739 831 439	■	■															
9	Verbindungsrohr	7 739 831 315	■	■															
10	Kondensatwanne	7 739 831 472	■	■															
11	Abdeckung	7 739 831 473	■	■															
12	Motor	8 733 501 687	■	■															
13	Kurbelwelle	7 739 831 475	■	■															
14	Verbindungsrohr	7 739 831 476	■	■															
15	Schwingungsdämpfer	7 739 831 437	■	■															
16	Ablaufpumpe kompl	8 733 501 346	■	■															
17	Halter	7 739 831 435	■	■															
18	Schalter Wasserstand	7 739 831 436	■	■															
19	Lager	7 739 831 456	■	■															
20	Lager	7 739 831 455	■	■															
21	Gebläse	7 739 831 477	■	■															
22	Bodenplatte kompl	7 739 831 478	■	■															
23	Steuerung kompl.	8 733 501 383	■	■															
24	Hauptleiterplatte AF1C-1	8 750 501 475	■	■															
25	Anschlussklemme, 3p	7 739 831 483	■	■															
26	Anschlussklemme	8 733 501 716	■	■															
27	Steuerung kompl.	8 733 501 372	■	■															
28	Steuerung kompl.	7 739 831 486	■	■															
29	Kondensatwanne	7 739 831 487	■	■															
30	Verdampfer kompl.	8 733 501 454	■																
30	Verdampfer kompl.	8 733 501 455		■															
31	Verdampfer-Einlassrohr	8 733 501 465	■																
31	Verdampfer-Einlassrohr	8 733 501 468		■															
32	Verdampfer-Einlassrohr	8 733 501 464	■																
32	Verdampfer-Einlassrohr	8 733 501 467		■															
33	Expansionsventil	7 739 831 491	■	■															
34	Magnetspule	8 733 501 509	■	■															
35	Rohrtemperatursensor	8 733 501 625	■	■															
	Adapter Set CCB (400mm)	8 750 501 441	■	■															
	Verbindungskabel AF-1C 45-71	8 750 501 447	■	■															

AF-1C 45-1 P	7 733 700 927
AF-1C 56-1 P	7 733 700 928

Ersatzteilliste

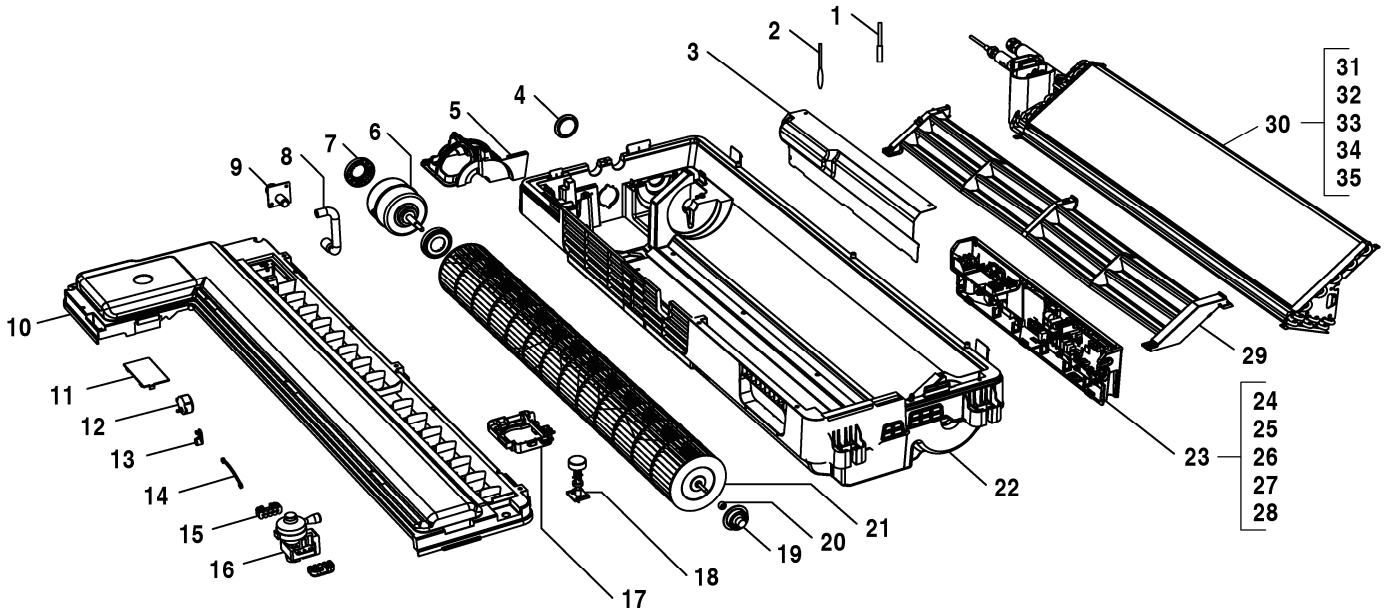

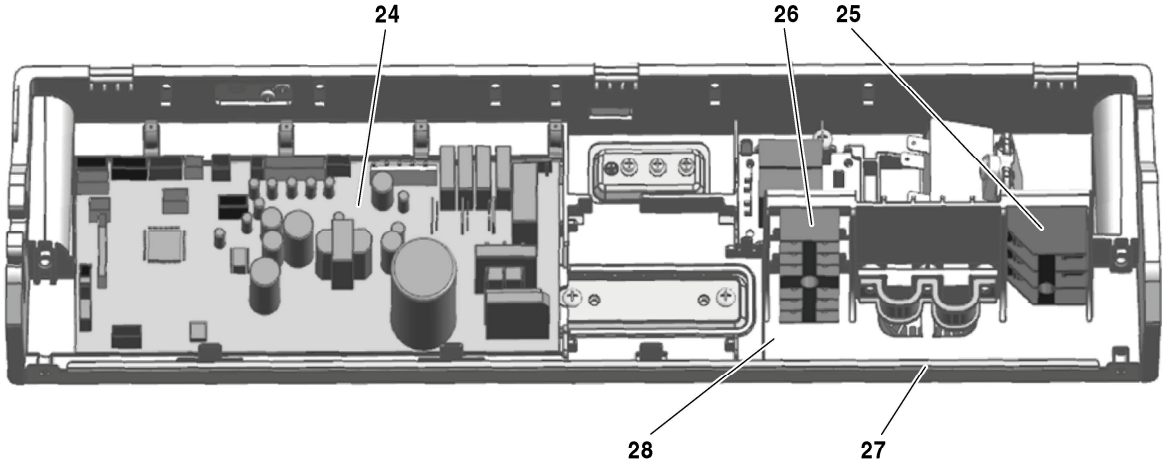

8738894833.aa.RO

Pos	Bezeichnung	Bestell-Nr.	1C 71-1 P																	Bemerkungen
1	Rohrtemperatursensor	8 733 501 624	■																	
2	Raumtemperaturfühler	8 733 501 656	■																	
3	Abdeckung Steuerung	7 739 831 468	■																	
4	Halter	7 739 831 440	■																	
5	Motorhalter	7 739 831 469	■																	
6	Gleichstrommotor	8 733 501 241	■																	
7	Halter	8 733 501 238	■																	
8	Drainagerohr	7 739 831 439	■																	
9	Verbindungsrohr	7 739 831 315	■																	
10	Kondensatwanne	7 739 831 472	■																	
11	Abdeckung	7 739 831 473	■																	
12	Motor	8 733 501 687	■																	
13	Kurbelwelle	7 739 831 475	■																	
14	Verbindungsrohr	7 739 831 476	■																	
15	Schwingungsdämpfer	7 739 831 437	■																	
16	Ablaufpumpe kompl	8 733 501 346	■																	
17	Halter	7 739 831 435	■																	
18	Schalter Wasserstand	7 739 831 436	■																	
19	Lager	7 739 831 456	■																	
20	Lager	7 739 831 455	■																	
21	Gebläse	7 739 831 477	■																	
22	Bodenplatte kompl	7 739 831 478	■																	
23	Steuerung kompl.	8 733 501 383	■																	
24	Hauptleiterplatte AF1C-1	8 750 501 475	■																	
25	Anschlussklemme, 3p	7 739 831 483	■																	
26	Anschlussklemme	8 733 501 716	■																	
27	Steuerung kompl.	8 733 501 372	■																	
28	Steuerung kompl.	7 739 831 486	■																	
29	Kondensatwanne	7 739 831 487	■																	
30	Verdampfer kompl.	8 733 501 452	■																	
31	Verdampfer-Einlassrohr	8 733 501 466	■																	
32	Verdampfer-Einlassrohr	8 733 501 467	■																	
33	Expansionsventil	7 739 831 491	■																	
34	Magnetspule	8 733 501 509	■																	
35	Rohrtemperatursensor	8 733 501 625	■																	
	Adapter Set CCB (400mm)	8 750 501 441	■																	
	Verbindungskabel AF-1C 45-71	8 750 501 447	■																	

AF-1C 71-1 P 7 733 700 929

Ersatzteilliste

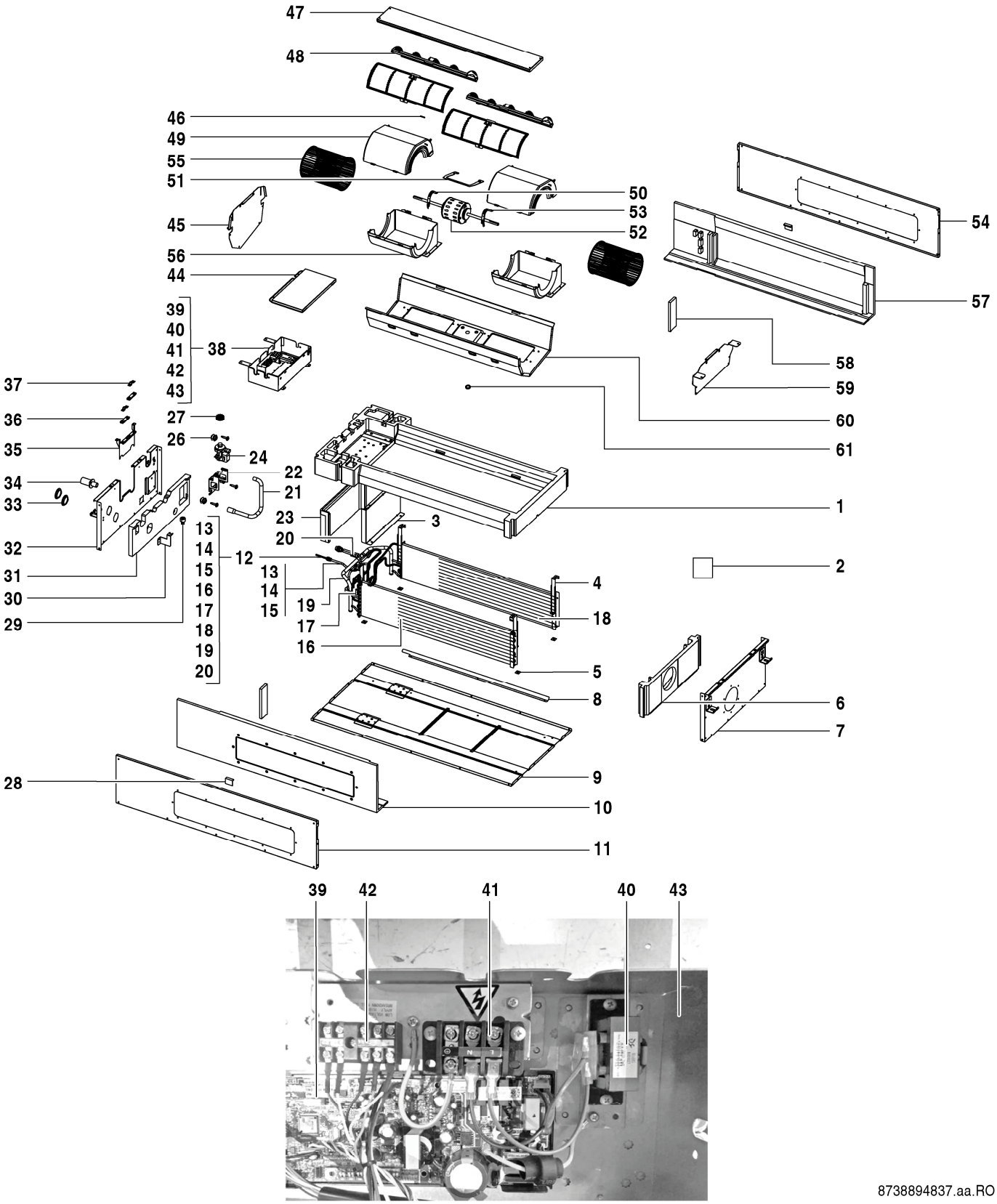

8738894837.aa.RO

AF-2C 22-1 P	7 733 700 930
AF-2C 28-1 P	7 733 700 931
AF-2C 36-1 P	7 733 700 932
AF-2C 45-1 P	7 733 700 933
AF-2C 56-1 P	7 733 700 934
AF-2C 71-1 P	7 733 700 935

Pos	Bezeichnung	Bestell-Nr.	2C 22-1 P	2C 28-1 P	2C 36-1 P	2C 45-1 P	2C 56-1 P	2C 71-1 P										Bemerkungen
1	Kondensatwanne	7 739 831 499	■	■	■	■	■	■										
2	Motorhalter	7 739 834 803	■	■	■	■	■	■										
3	Luftleitblech	7 739 831 500	■	■	■	■	■	■										
4	Montageplatte Verdampfer	7 739 831 501	■	■	■	■	■	■										
5	Isolierung	7 739 831 502	■	■	■	■	■	■										
6	Schaumstoff kompl	8 733 501 529	■	■	■	■	■	■										
7	Seitenteil	8 733 501 670	■	■	■	■	■	■										
8	Luftleitblech	7 739 831 505	■	■	■	■	■	■										
9	Rückwand	7 739 831 506	■	■	■	■	■	■										
10	Schaumstoff kompl	8 733 501 527	■	■	■	■	■	■										
11	Seitenteil	8 733 501 669	■	■	■	■	■	■										
12	Verdampfer kompl.	8 733 501 441				■												
12	Verdampfer kompl.	8 733 501 442	■	■	■													
12	Verdampfer kompl.	8 733 501 443					■	■										
13	Verdampfer-Einlassrohr	8 733 501 469	■	■	■													
13	Verdampfer-Einlassrohr	8 733 501 470				■												
13	Verdampfer-Einlassrohr	8 733 501 471					■	■										
14	Magnetspule	7 739 831 511	■	■	■	■	■	■										
15	Magnetventil	7 739 831 358	■	■	■	■	■	■										
16	Verdampfer kompl.	8 733 501 412				■	■	■										
16	Verdampfer kompl.	8 733 501 413	■	■	■													
17	Rohrtemperatursensor	7 739 831 326	■	■	■	■	■	■										
18	Verdampfer kompl.	8 733 501 410				■	■	■										
18	Verdampfer kompl.	8 733 501 411	■	■	■													
19	Verdampfer-Auslassrohr	8 733 501 495	■	■	■													
19	Verdampfer-Auslassrohr	8 733 501 496				■												
19	Verdampfer-Auslassrohr	8 733 501 499					■	■										
20	Rohrtemperatursensor	8 733 501 622	■	■	■	■	■	■										
21	Drainagerohr	7 739 831 516	■	■	■	■	■	■										
22	Halteblech	7 739 831 517	■	■	■	■	■	■										
23	Schaumstoff kompl	8 733 501 524	■	■	■	■	■	■										
24	Ablaufpumpe kompl	7 739 831 519	■	■	■	■	■	■										
26	Schutzeinrichtung	7 739 836 359				■												
26	Gummi Ring	8 733 501 661	■	■	■		■	■										
27	Schutzeinrichtung	7 739 836 359	■	■	■		■	■										
27	Abdeckplatte kompl	8 733 501 235				■												
28	Niveauschalter	7 739 831 522				■												
28	Abdeckplatte kompl	8 733 501 235	■	■	■		■	■										
29	Niveauschalter	7 739 831 522	■	■	■		■	■										
29	Halter	7 739 831 523				■												
30	Halter	7 739 831 523	■	■	■		■	■										
30	Schaumstoff kompl	8 733 501 526				■												
31	Schaumstoff kompl	8 733 501 526	■	■	■		■	■										
31	Seitenteil	8 733 501 671				■												
32	Halter	7 739 831 440				■												
32	Seitenteil	8 733 501 671	■	■	■		■	■										
33	Drainagerohr	7 739 831 386				■												
33	Halter	7 739 831 440	■	■	■		■	■										
34	Drainagerohr	7 739 831 386	■	■	■		■	■										
34	Rohrbefestigungsblech kompl.	7 739 831 526				■												
35	Rohrbefestigungsblech kompl.	7 739 831 526	■	■	■		■	■										
35	Verdrahtungsplatte	7 739 831 527				■												

AF-2C 22-1 P	7 733 700 930
AF-2C 28-1 P	7 733 700 931
AF-2C 36-1 P	7 733 700 932
AF-2C 45-1 P	7 733 700 933
AF-2C 56-1 P	7 733 700 934
AF-2C 71-1 P	7 733 700 935

Ersatzteilliste

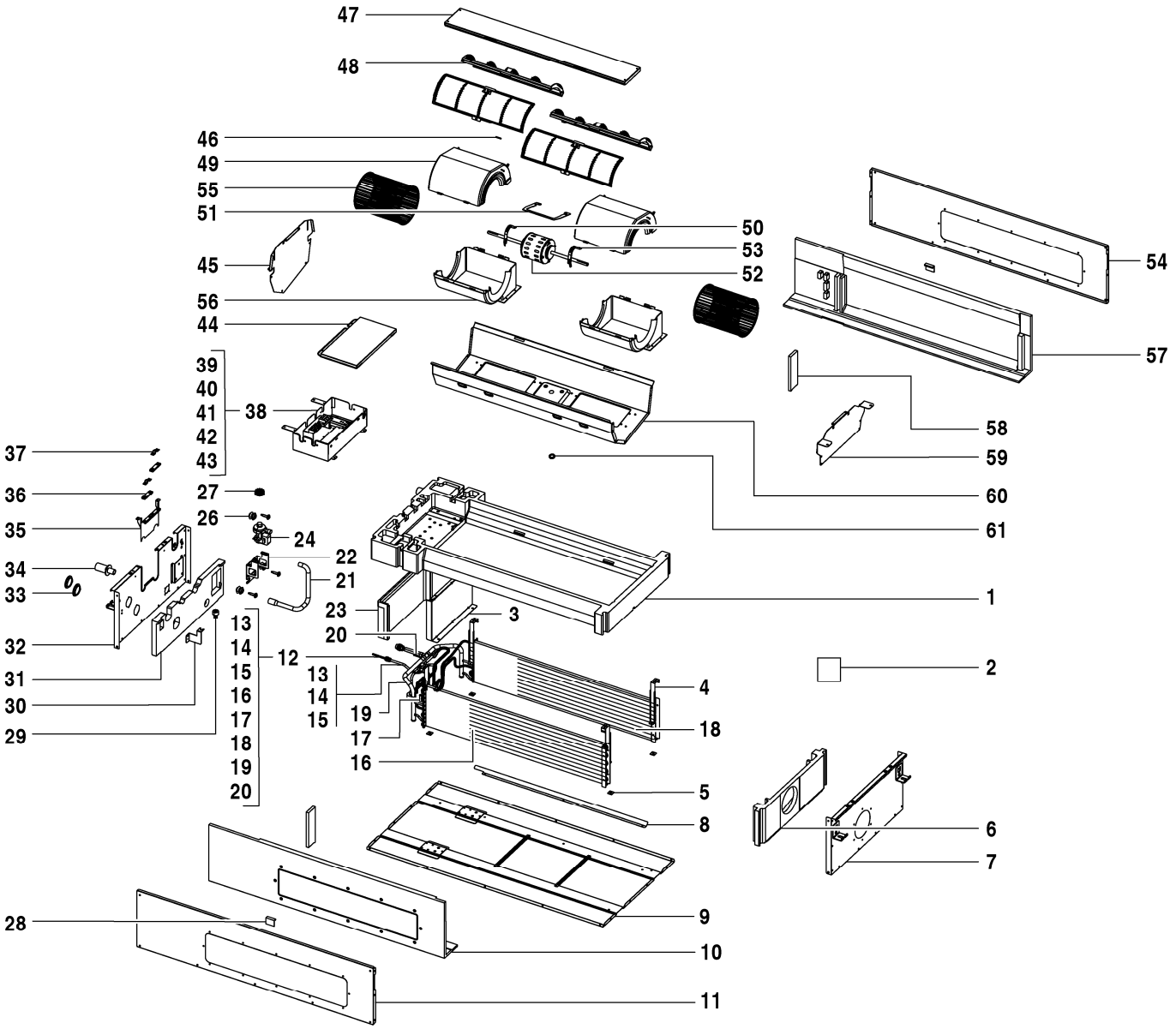

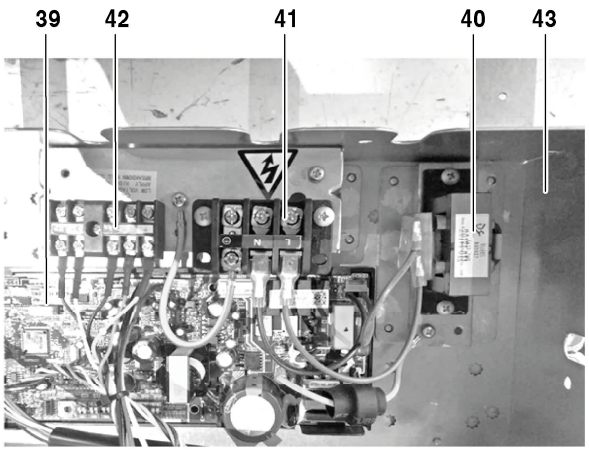

8738894837.aa.RO

AF-2C 22-1 P	7 733 700 930
AF-2C 28-1 P	7 733 700 931
AF-2C 36-1 P	7 733 700 932
AF-2C 45-1 P	7 733 700 933
AF-2C 56-1 P	7 733 700 934
AF-2C 71-1 P	7 733 700 935

Pos	Bezeichnung	Bestell-Nr.	2C 22-1 P	2C 28-1 P	2C 36-1 P	2C 45-1 P	2C 56-1 P	2C 71-1 P										Bemerkungen
36	Verdrahtungsplatte	7 739 831 527	■	■	■		■	■										
36	Kabelschelle	7 739 831 528				■												
37	Kabelschelle	7 739 831 528	■	■	■		■	■										
37	Steuerung kompl.	8 733 501 394				■												
38	Steuerung kompl.	8 733 501 394	■	■	■		■	■										
38	Hauptleiterplatte	8 733 501 550				■												
39	Hauptleiterplatte	8 733 501 550	■	■	■		■	■										
39	Drosselspule	8 733 501 650				■												
40	Anschlussklemme	7 739 831 830				■												
40	Drosselspule	8 733 501 650	■	■	■		■	■										
41	Anschlussklemme	7 739 831 830	■	■	■		■	■										
41	Anschlussklemme	8 733 501 716				■												
42	Steuerung kompl.	8 733 501 373				■												
42	Anschlussklemme	8 733 501 716	■	■	■		■	■										
43	Abdeckung Steuerung	8 733 501 319				■												
43	Steuerung kompl.	8 733 501 373	■	■	■		■	■										
44	Abdeckplatte kompl	8 733 501 233				■												
44	Abdeckung Steuerung	8 733 501 319	■	■	■		■	■										
45	Abdeckplatte kompl	8 733 501 233	■	■	■		■	■										
45	Raumtemperaturfühler	8 733 501 657				■												
46	Abdeckplatte kompl	8 733 501 234				■												
46	Raumtemperaturfühler	8 733 501 657	■	■	■		■	■										
47	Luftfilter	7 739 831 536				■												
47	Abdeckplatte kompl	8 733 501 234	■	■	■		■	■										
48	Luftfilter	7 739 831 536	■	■	■		■	■										
48	Gehäuse Gebläse oben	7 739 831 537				■												
49	Gehäuse Gebläse oben	7 739 831 537	■	■	■		■	■										
49	Abdeckung Motor links	7 739 831 538				■												
50	Abdeckung Motor links	7 739 831 538	■	■	■		■	■										
50	Halteblech	7 739 834 812				■												
51	Gleichstrommotor	7 739 834 661				■												
51	Halteblech	7 739 834 812	■	■	■		■	■										
52	Abdeckung Motor rechts	7 739 831 541				■												
52	Gleichstrommotor	7 739 834 661	■	■	■		■	■										
53	Abdeckung Motor rechts	7 739 831 541	■	■	■		■	■										
53	Seitenteil	8 733 501 672				■												
54	Gebläserad	7 739 831 543				■												
54	Seitenteil	8 733 501 672	■	■	■		■	■										
55	Gebläserad	7 739 831 543	■	■	■		■	■										
55	Gehäuse Gebläse unten	7 739 831 544				■												
56	Gehäuse Gebläse unten	7 739 831 544	■	■	■		■	■										
56	Schaumstoff kompl	8 733 501 528				■												
57	Schaumstoff kompl	8 733 501 525				■												
57	Schaumstoff kompl	8 733 501 528	■	■	■		■	■										
58	Abdeckplatte kompl	8 733 501 232				■												
58	Schaumstoff kompl	8 733 501 525	■	■	■		■	■										
59	Abdeckplatte kompl	8 733 501 232	■	■	■		■	■										
59	Abdeckplatte kompl	8 733 501 236				■												
60	Gummitülle	7 739 831 549				■												
60	Abdeckplatte kompl	8 733 501 236	■	■	■		■	■										
61	Gummitülle	7 739 831 549	■	■	■		■	■										
	Adapter Set CCB (400mm)	8 750 501 441	■	■	■	■	■	■										

AF-2C 22-1 P	7 733 700 930
AF-2C 28-1 P	7 733 700 931
AF-2C 36-1 P	7 733 700 932
AF-2C 45-1 P	7 733 700 933
AF-2C 56-1 P	7 733 700 934
AF-2C 71-1 P	7 733 700 935

Ersatzteilliste

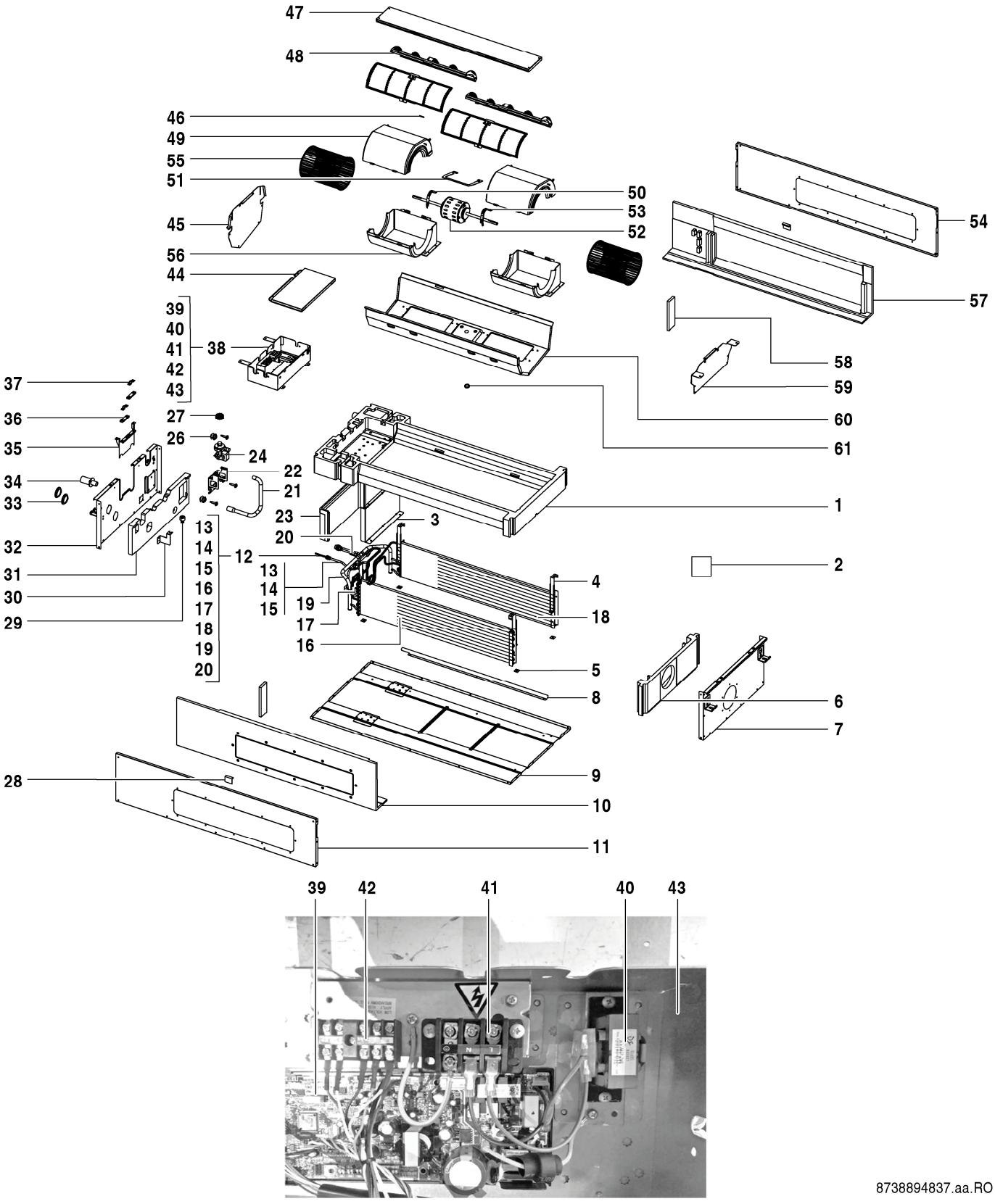

8738894837.aa.RO

AF-2C 22-1 P	7 733 700 930
AF-2C 28-1 P	7 733 700 931
AF-2C 36-1 P	7 733 700 932
AF-2C 45-1 P	7 733 700 933
AF-2C 56-1 P	7 733 700 934
AF-2C 71-1 P	7 733 700 935

Pos	Bezeichnung	Bestell-Nr.	2C 22-1 P	2C 28-1 P	2C 36-1 P	2C 45-1 P	2C 56-1 P	2C 71-1 P										Bemerkungen
	Verbindungskabel AF-IDU	8 750 501 446	■	■	■	■	■	■										

AF-2C 22-1 P	7 733 700 930
AF-2C 28-1 P	7 733 700 931
AF-2C 36-1 P	7 733 700 932
AF-2C 45-1 P	7 733 700 933
AF-2C 56-1 P	7 733 700 934
AF-2C 71-1 P	7 733 700 935

Ersatzteilliste

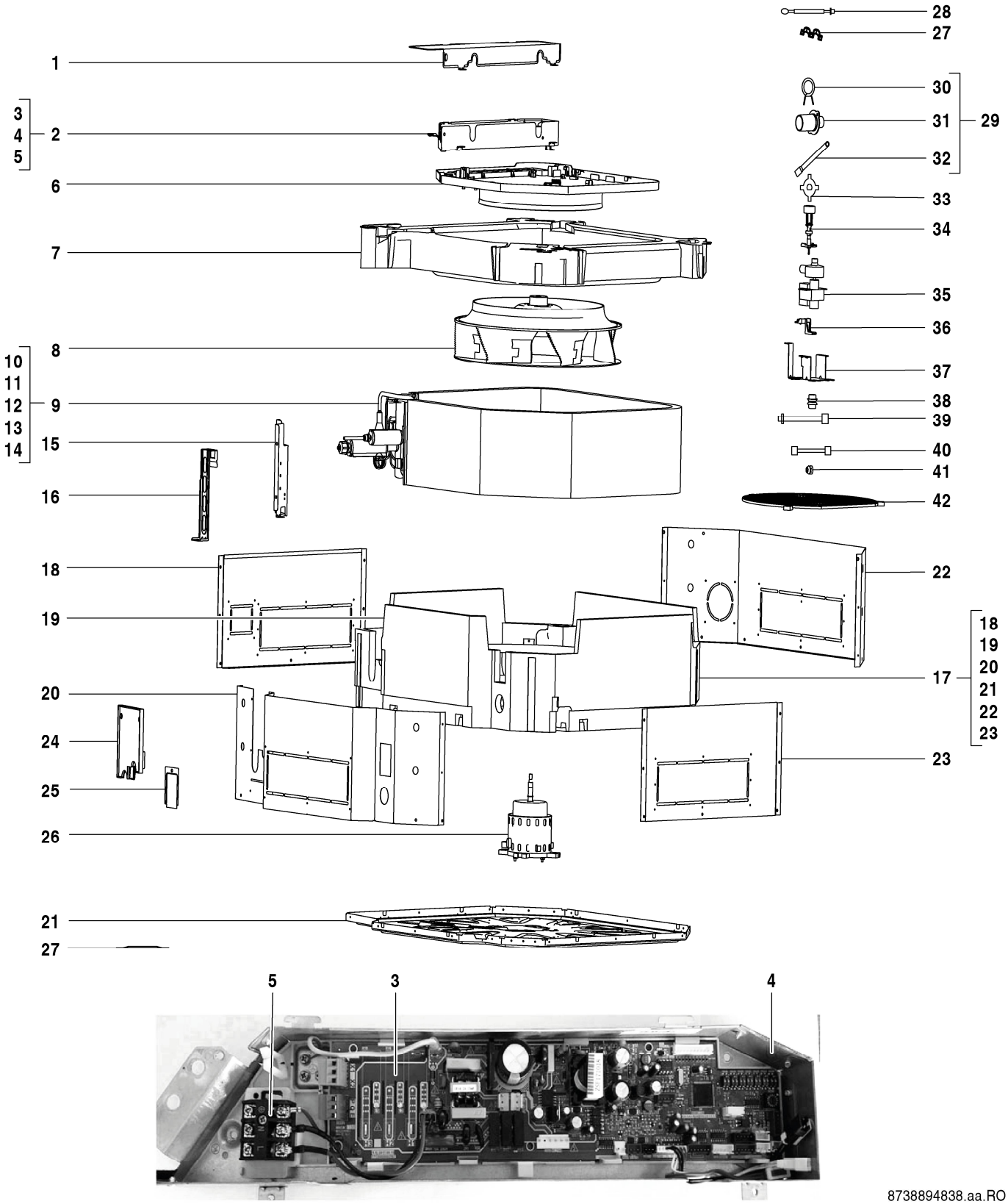

AF-4C 28-1 P	7 733 700 897
AF-4C 36-1 P	7 733 700 898
AF-4C 45-1 P	7 733 700 899
AF-4C 56-1 P	7 733 700 900
AF-4C 71-1 P	7 733 700 901
AF-4C 80-1 P	7 733 700 902

Pos	Bezeichnung	Bestell-Nr.	4C 28-1 P	4C 36-1 P	4C 45-1 P	4C 56-1 P	4C 71-1 P	4C 80-1 P										Bemerkungen
1	Abdeckung Steuerung	8 733 501 318	■	■	■	■	■	■										
2	Steuerung kompl.	8 733 501 385	■	■	■	■	■	■										
3	Hauptleiterplatte AF4C-1	8 750 501 471	■	■	■	■	■	■										
4	Steuerung kompl.	8 733 501 370	■	■	■	■	■	■										
5	Klemmenkasten	7 739 831 350	■	■	■	■	■	■										
6	Rahmen	7 739 831 351	■	■	■	■	■	■										
7	Kondensatwanne	8 733 501 348	■	■	■	■	■	■										
8	Gebläserad	7 739 831 353	■	■	■	■	■	■										
9	Verdampfer kompl.	8 733 501 446	■	■														
9	Verdampfer kompl.	8 733 501 448			■													
9	Verdampfer kompl.	8 733 501 450				■	■	■										
10	Verdampfer kompl.	8 733 501 415			■	■	■	■										
10	Verdampfer kompl.	8 733 501 416	■	■														
11	Verdampfer-Einlassrohr	8 733 501 475			■													
11	Verdampfer-Einlassrohr	8 733 501 476				■	■	■										
11	Verdampfer-Einlassrohr	8 733 501 477	■	■														
12	Verdampfer-Auslassrohr	7 739 836 225	■	■														
12	Verdampfer-Auslassrohr	8 733 501 490			■													
12	Verdampfer-Auslassrohr	8 733 501 494				■	■	■										
13	Magnetspule	8 733 501 508	■	■	■	■	■	■										
14	Rohrtemperatursensor	7 733 700 028	■	■	■	■	■	■										
15	Montageplatte Verdampfer	7 739 831 361	■	■														
15	Montageplatte Verdampfer	7 739 831 394			■	■	■	■										
16	Montageplatte Verdampfer	7 739 831 362	■	■	■	■	■	■										
17	Bodenplatte kompl	8 733 501 263	■	■	■	■	■	■										
18	Abdeckung	7 739 831 363	■	■	■	■	■	■										
19	Schaumstoff kompl	8 733 501 523	■	■	■	■	■	■										
20	Abdeckung	7 739 831 365	■	■	■	■	■	■										
21	Bodenplatte kompl	7 739 836 184	■	■	■	■	■	■										
22	Abdeckung	7 739 831 384	■	■	■	■	■	■										
23	Abdeckung	7 739 831 385	■	■	■	■	■	■										
24	Abdeckung	7 739 831 366	■	■	■	■	■	■										
25	Halter	7 739 831 367	■	■	■	■	■	■										
26	Gleichstrommotor	8 733 501 243	■	■	■	■	■	■										
27	Kabelschelle	7 739 831 376	■	■	■	■	■	■										
28	Raumtemperaturfühler	8 733 501 658	■	■	■	■	■	■										
29	Drainagerohr	8 733 501 340	■	■	■	■	■	■										
30	Haltefeder	7 739 831 377	■	■	■	■	■	■										
31	Drainagerohr	7 739 831 386	■	■	■	■	■	■										
32	Drainagerohr	7 739 831 387	■	■	■	■	■	■										
33	Klammer	7 739 831 378	■	■	■	■	■	■										
34	Schalter Wasserstand	7 739 831 379	■	■	■	■	■	■										
35	Ablaufpumpe kompl	8 733 501 345	■	■	■	■	■	■										
36	Halter	7 739 831 381	■	■	■	■	■	■										
37	Halter Wasserpumpe	7 739 831 382	■	■	■	■	■	■										
38	Gummi Ring	8 733 501 661	■	■	■	■	■	■										
39	Kabel	8 733 501 272	■	■	■	■	■	■										
40	Erdungsleitung	8 733 501 350	■	■	■	■	■	■										
41	Kupfermutter	7 739 836 168				■	■	■										
41	Kupfermutter	7 739 836 222	■	■	■													
42	Schutzgitter	8 733 501 641	■	■	■	■	■	■										
	Adapter Set CCB (400mm)	8 750 501 441	■	■	■	■	■	■										

AF-4C 28-1 P	7 733 700 897
AF-4C 36-1 P	7 733 700 898
AF-4C 45-1 P	7 733 700 899
AF-4C 56-1 P	7 733 700 900
AF-4C 71-1 P	7 733 700 901
AF-4C 80-1 P	7 733 700 902

Ersatzteilliste

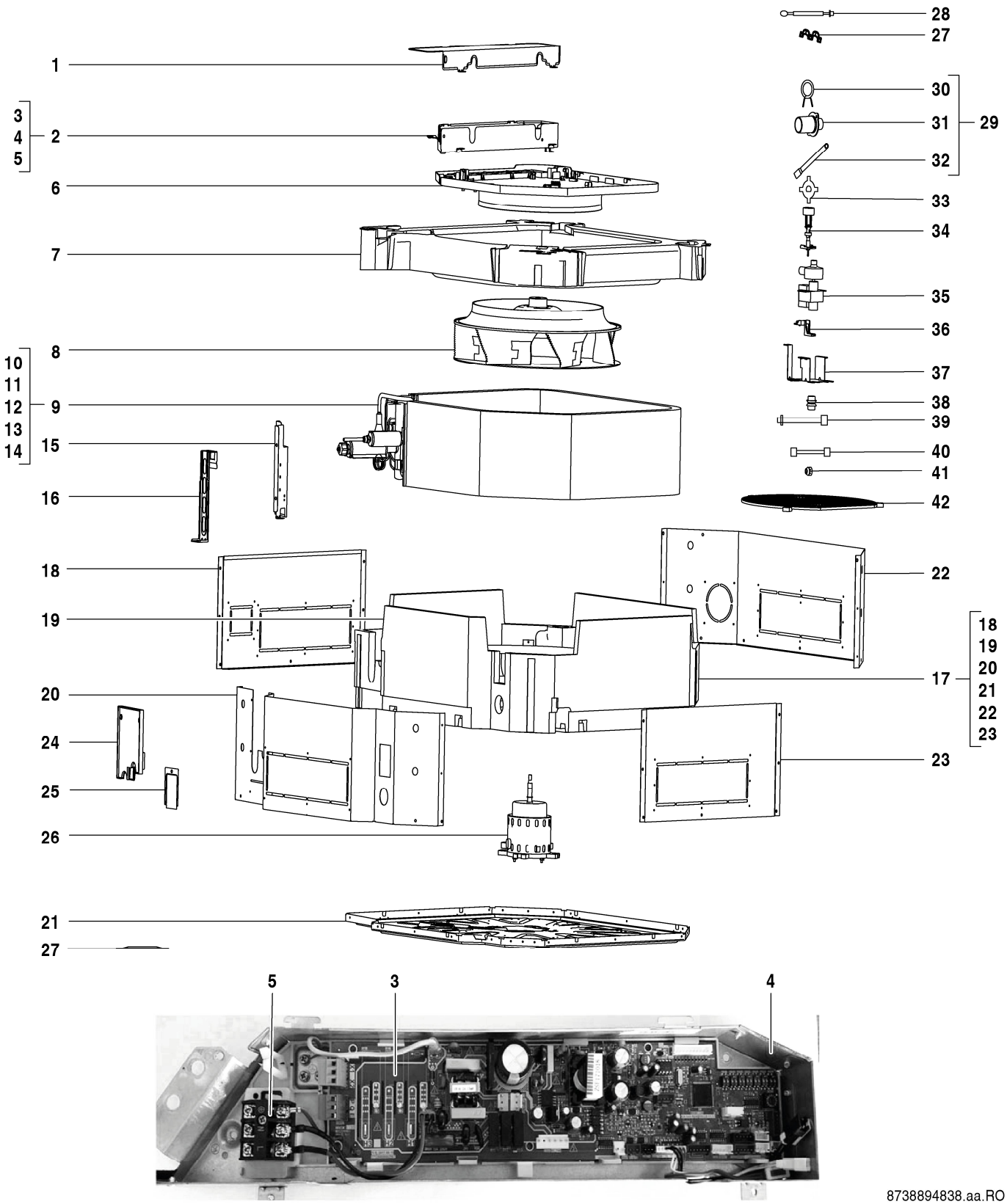

AF-4C 28-1 P	7 733 700 897
AF-4C 36-1 P	7 733 700 898
AF-4C 45-1 P	7 733 700 899
AF-4C 56-1 P	7 733 700 900
AF-4C 71-1 P	7 733 700 901
AF-4C 80-1 P	7 733 700 902

Pos	Bezeichnung	Bestell-Nr.	4C 28-1 P	4C 36-1 P	4C 45-1 P	4C 56-1 P	4C 71-1 P	4C 80-1 P										Bemerkungen
	Verbindungskabel AF-4C/4CR	8 750 501 444	■	■	■	■	■	■										

AF-4C 28-1 P	7 733 700 897
AF-4C 36-1 P	7 733 700 898
AF-4C 45-1 P	7 733 700 899
AF-4C 56-1 P	7 733 700 900
AF-4C 71-1 P	7 733 700 901
AF-4C 80-1 P	7 733 700 902

Ersatzteilliste

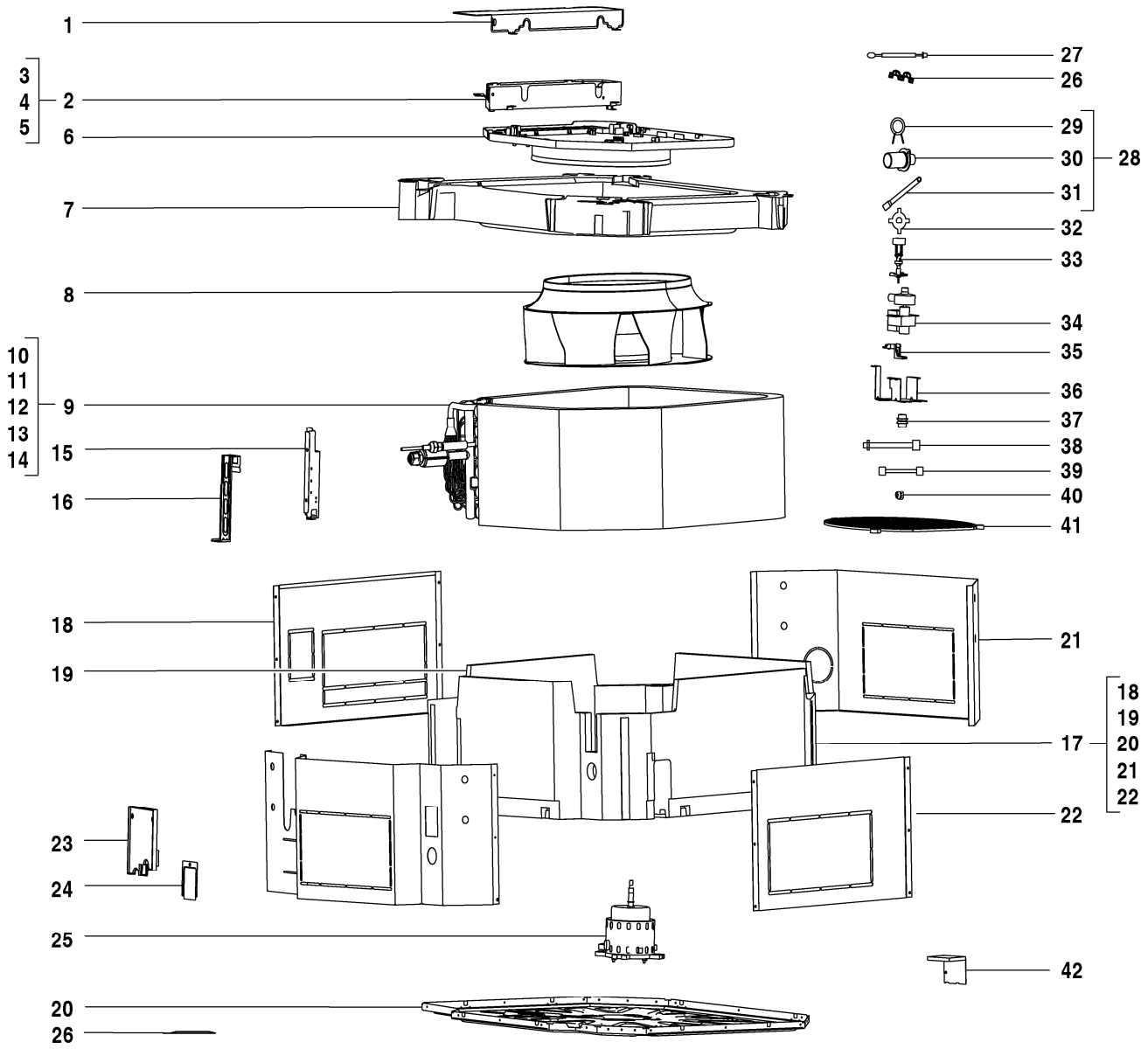

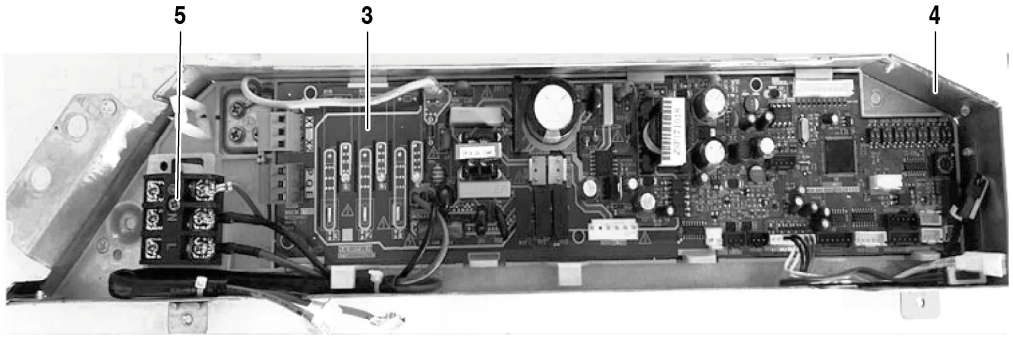

8738894839.aa.RO

AF-4C 100-1 P	7 733 700 904
AF-4C 112-1 P	7 733 700 905
AF-4C 140-1 P	7 733 700 906
AF-4C 90-1 P	7 733 700 903

Pos	Bezeichnung	Bestell-Nr.	4C 90-1 P	4C 100-1 P	4C 112-1 P	4C 140-1 P												Bemerkungen
1	Abdeckung Steuerung	8 733 501 318	■	■	■	■												
2	Steuerung kompl.	8 733 501 384	■	■	■	■												
3	Hauptleiterplatte AF4C-1	8 750 501 471	■	■	■	■												
4	Steuerung kompl.	8 733 501 370	■	■	■	■												
5	Klemmenkasten	7 739 831 350	■	■	■	■												
6	Rahmen	7 739 831 351	■	■	■	■												
7	Kondensatwanne	8 733 501 347	■	■	■	■												
8	Gebläserad	7 739 831 401	■	■	■	■												
9	Verdampfer kompl.	8 733 501 447	■	■	■													
9	Verdampfer kompl.	8 733 501 449				■												
10	Verdampfer kompl.	8 733 501 417	■	■	■													
10	Verdampfer kompl.	8 733 501 418				■												
11	Verdampfer-Einlassrohr	8 733 501 473	■	■	■													
11	Verdampfer-Einlassrohr	8 733 501 474				■												
12	Verdampfer-Auslassrohr	8 733 501 491				■												
12	Verdampfer-Auslassrohr	8 733 501 492	■	■	■													
13	Magnetspule	8 733 501 508	■	■	■	■												
14	Rohrtemperatursensor	7 733 700 028	■	■	■	■												
15	Montageplatte Verdampfer	7 739 831 408	■	■	■													
15	Montageplatte Verdampfer	7 739 831 425				■												
16	Montageplatte Verdampfer	7 739 831 409	■	■	■													
16	Montageplatte Verdampfer	7 739 831 426				■												
17	Bodenplatte kompl	8 733 501 262	■	■	■	■												
18	Abdeckung	7 739 831 410	■	■	■	■												
19	Schaumstoff kompl	8 733 501 522	■	■	■	■												
20	Bodenplatte kompl	7 739 836 156	■	■	■	■												
21	Rahmen	7 739 831 417	■	■	■	■												
22	Abdeckung	7 739 831 418	■	■	■	■												
23	Abdeckung	7 739 831 366	■	■	■	■												
24	Halter	7 739 831 367	■	■	■	■												
25	Gleichstrommotor	8 733 501 244	■	■	■	■												
26	Kabelschelle	7 739 831 376	■	■	■	■												
27	Raumtemperaturfühler	8 733 501 658	■	■	■	■												
28	Drainagerohr	8 733 501 339	■	■	■	■												
29	Haltefeder	7 739 831 377	■	■	■	■												
30	Drainagerohr	7 739 831 386	■	■	■	■												
31	Drainagerohr	7 739 831 419	■	■	■	■												
32	Klammer	7 739 831 378	■	■	■	■												
33	Schalter Wasserstand	7 739 831 379	■	■	■	■												
34	Ablaufpumpe kompl	8 733 501 345	■	■	■	■												
35	Halter	7 739 831 381	■	■	■	■												
36	Halter Wasserpumpe	7 739 831 382	■	■	■	■												
37	Gummi Ring	8 733 501 661	■	■	■	■												
38	Kabel	8 733 501 272	■	■	■	■												
39	Erdungsleitung	8 733 501 350	■	■	■	■												
39	Erdungsleitung	8 733 501 351	■	■	■	■												
40	Kupfermutter	7 739 836 168		■	■	■												
41	Schutzgitter	8 733 501 641	■	■	■	■												
42	Halter	8 733 501 700	■	■	■	■												
	Adapter Set CCB (400mm)	8 750 501 441	■	■	■	■												
	Verbindungskabel AF-4C/4CR	8 750 501 444	■	■	■	■												

AF-4C 100-1 P	7 733 700 904
AF-4C 112-1 P	7 733 700 905
AF-4C 140-1 P	7 733 700 906
AF-4C 90-1 P	7 733 700 903

Ersatzteilliste

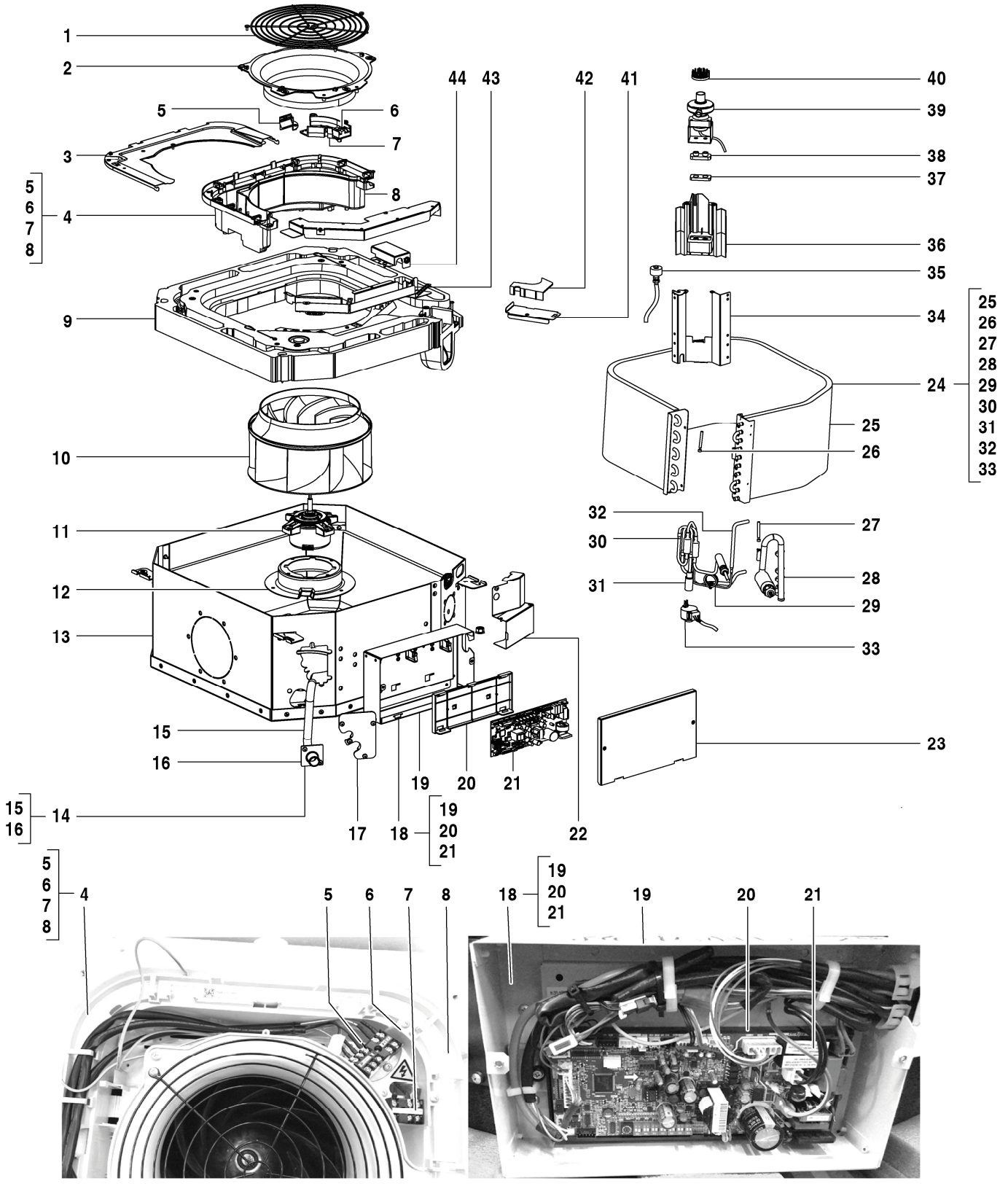

8738894840.aa.RO

AF-4CC 22-1 P	7 733 700 892
AF-4CC 28-1 P	7 733 700 893

Pos	Bezeichnung	Bestell-Nr.	4CC 22-1 P	4CC 28-1 P															Bemerkungen
1	Schutzgitter	8 733 501 642	■	■															
2	Rahmen	7 739 831 310	■	■															
3	Abdeckung Steuerung	7 739 836 356	■	■															
4	Steuerung kompl.	8 733 501 391	■	■															
5	Anschlussklemme	8 733 501 716	■	■															
6	Anschlussklemme, 3p	7 739 831 308	■	■															
7	Verdrahtungsplatte	7 739 831 305	■	■															
8	Steuerung kompl.	8 733 501 368	■	■															
9	Kondensatwanne	8 733 501 349	■	■															
10	Gebläserad	7 739 831 322	■	■															
11	Gleichstrommotor	7 739 836 367	■	■															
12	Motorhalter	7 739 831 324	■	■															
13	Bodenplatte kompl	8 733 501 261	■	■															
14	Drainagerohr	7 739 836 361	■	■															
15	Drainagerohr	7 739 831 314	■	■															
16	Verbindungsrohr	7 739 831 315	■	■															
17	Rohrbefestigungsblech kompl.	7 739 831 319	■	■															
18	Steuerung kompl.	8 733 501 392	■	■															
19	Steuerung kompl.	8 733 501 374	■	■															
20	Montageplatte Leiterplatte	7 739 831 570	■	■															
21	Hauptleiterplatte AF4CC-1	8 750 501 470	■	■															
22	Klammer	8 733 501 269	■	■															
23	Abdeckung Steuerung	8 733 501 320	■	■															
24	Verdampfer kompl.	8 733 501 444	■	■															
25	Verdampfer kompl.	8 733 501 430	■	■															
26	Rohrtemperatursensor	7 739 831 147	■	■															
27	Rohrtemperatursensor	8 733 501 621	■	■															
28	Verdampfer-Auslassrohr	8 733 501 493	■	■															
29	Verdampfer-Einlassrohr	8 733 501 483	■	■															
30	Verdampfer-Einlassrohr	8 733 501 481	■	■															
31	Expansionsventil	7 739 831 491	■	■															
32	Verdampfer-Einlassrohr	8 733 501 484	■	■															
33	Expansionsventil	7 739 831 512	■	■															
34	Montageplatte Wärmetauscher	7 739 831 318	■	■															
35	Niveauschalter	8 733 501 714	■	■															
36	Montageplatte	7 739 831 313	■	■															
37	Gummischeibe	8 733 501 663	■	■															
38	Gummischeibe	8 733 501 662	■	■															
39	Ablaufpumpe	7 739 831 317	■	■															
40	Schutzeinrichtung	7 739 836 359	■	■															
41	Klammer	8 733 501 268	■	■															
42	Verdrahtungsplatte	7 739 831 320	■	■															
43	Klammer	8 733 501 267	■	■															
44	Klammer	8 733 501 270	■	■															
	Adapter Set CCB (800mm)	8 750 501 442	■	■															
	Verbindungskabel AF-4CC	8 750 501 445	■	■															

AF-4CC 22-1 P 7 733 700 892

AF-4CC 28-1 P 7 733 700 893

Ersatzteilliste

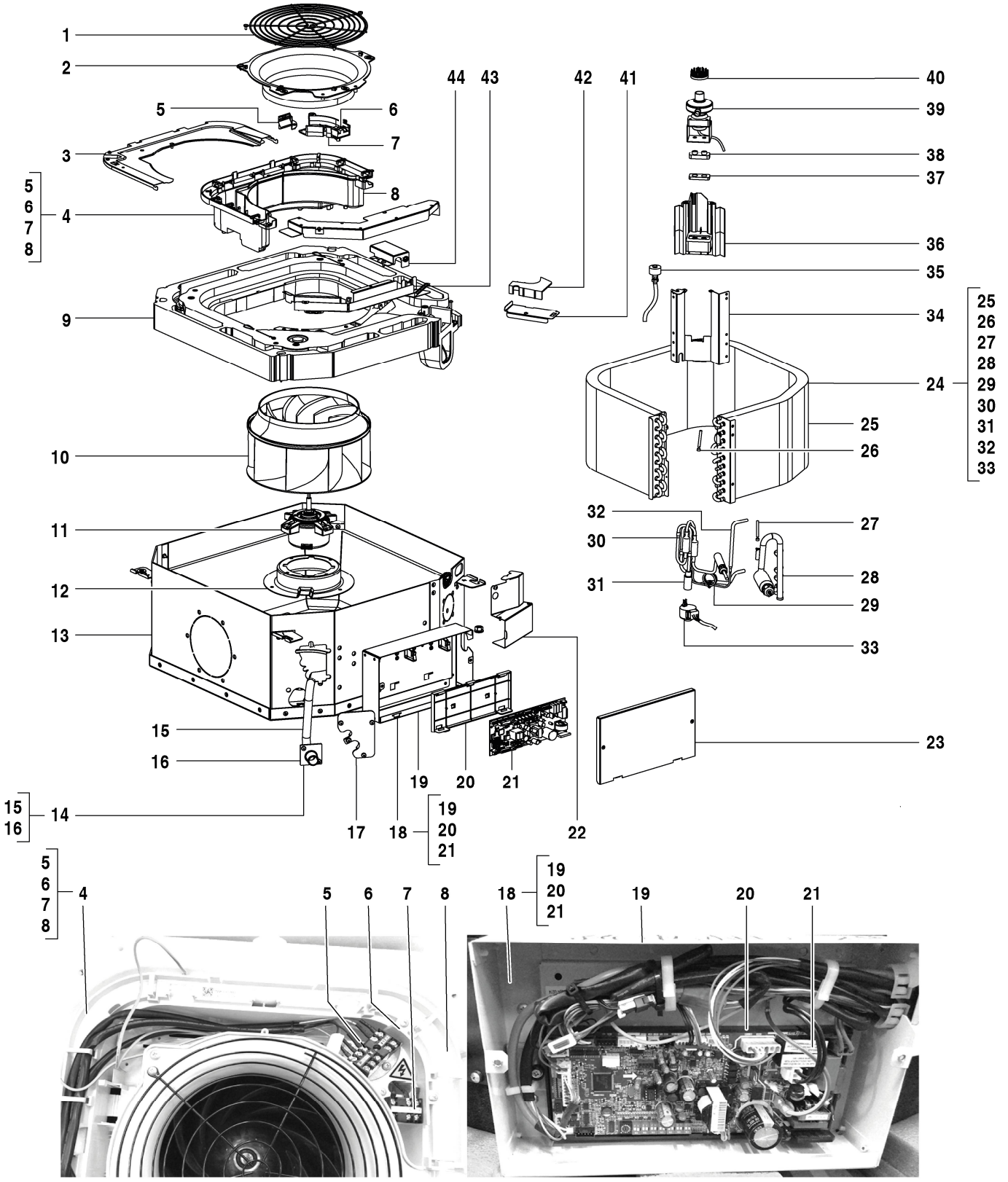

AF-4CC 36-1 P	7 733 700 894
AF-4CC 45-1 P	7 733 700 895

Pos	Bezeichnung	Bestell-Nr.	4CC 36-1 P	4CC 45-1 P															Bemerkungen
1	Schutzgitter	8 733 501 642	■	■															
2	Rahmen	7 739 831 310	■	■															
3	Abdeckung Steuerung	7 739 836 356	■	■															
4	Steuerung kompl.	8 733 501 391	■	■															
5	Anschlussklemme	8 733 501 716	■	■															
6	Anschlussklemme, 3p	7 739 831 308	■	■															
7	Verdrahtungsplatte	7 739 831 305	■	■															
8	Steuerung kompl.	8 733 501 368	■	■															
9	Kondensatwanne	8 733 501 349	■	■															
10	Gebläserad	7 739 831 322	■	■															
11	Gleichstrommotor	7 739 836 367	■	■															
12	Motorhalter	7 739 831 324	■	■															
13	Bodenplatte kompl	8 733 501 261	■	■															
14	Drainagerohr	7 739 836 361	■	■															
15	Drainagerohr	7 739 831 314	■	■															
16	Verbindungsrohr	7 739 831 315	■	■															
17	Rohrbefestigungsblech kompl.	7 739 831 319	■	■															
18	Steuerung kompl.	8 733 501 392	■	■															
19	Steuerung kompl.	8 733 501 374	■	■															
20	Montageplatte Leiterplatte	7 739 831 570	■	■															
21	Hauptleiterplatte AF4CC-1	8 750 501 470	■	■															
22	Klammer	8 733 501 269	■	■															
23	Abdeckung Steuerung	8 733 501 320	■	■															
24	Verdampfer kompl.	8 733 501 444	■																
24	Verdampfer kompl.	8 733 501 445		■															
25	Verdampfer kompl.	8 733 501 430	■																
25	Verdampfer kompl.	8 733 501 431		■															
26	Rohrtemperatursensor	7 739 831 147	■	■															
27	Rohrtemperatursensor	8 733 501 621	■	■															
28	Verdampfer-Auslassrohr	8 733 501 489		■															
28	Verdampfer-Auslassrohr	8 733 501 493	■																
29	Verdampfer-Einlassrohr	8 733 501 483	■																
29	Verdampfer-Einlassrohr	8 733 501 485		■															
30	Verdampfer-Einlassrohr	8 733 501 481	■	■															
31	Expansionsventil	7 739 831 491	■	■															
32	Verdampfer-Einlassrohr	8 733 501 484	■																
32	Verdampfer-Einlassrohr	8 733 501 486		■															
33	Expansionsventil	7 739 831 512	■	■															
34	Montageplatte Wärmetauscher	7 739 831 318	■	■															
35	Niveauschalter	8 733 501 714	■	■															
36	Montageplatte	7 739 831 313	■	■															
37	Gummischeibe	8 733 501 663	■	■															
38	Gummischeibe	8 733 501 662	■	■															
39	Ablaufpumpe	7 739 831 317	■	■															
40	Schutzeinrichtung	7 739 836 359	■	■															
41	Klammer	8 733 501 268	■	■															
42	Verdrahtungsplatte	7 739 831 320	■	■															
43	Klammer	8 733 501 267	■	■															
44	Klammer	8 733 501 270	■	■															
	Adapter Set CCB (800mm)	8 750 501 442	■	■															
	Verbindungskabel AF-4CC	8 750 501 445	■	■															

AF-4CC 36-1 P	7 733 700 894
AF-4CC 45-1 P	7 733 700 895

Ersatzteilliste

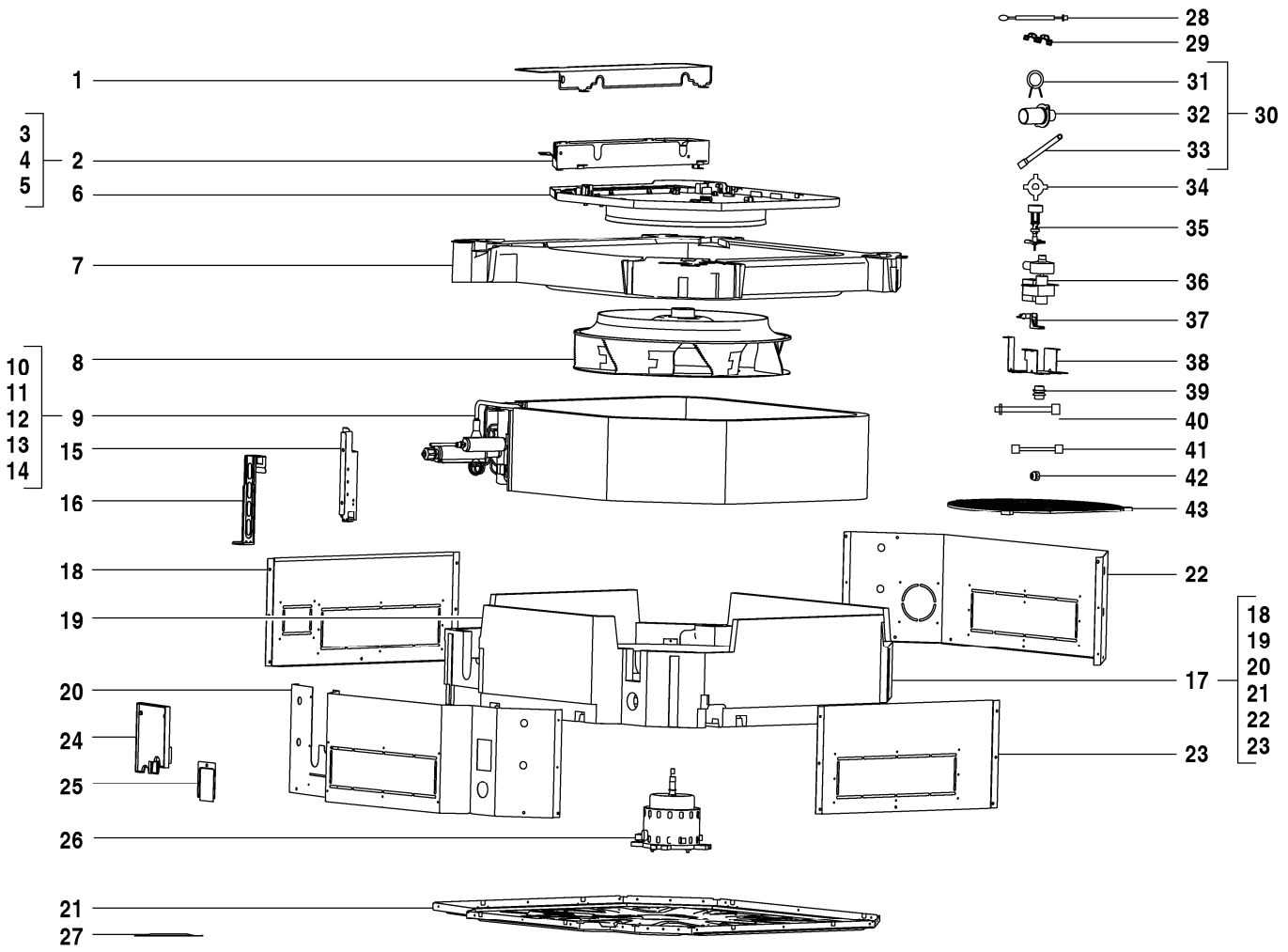

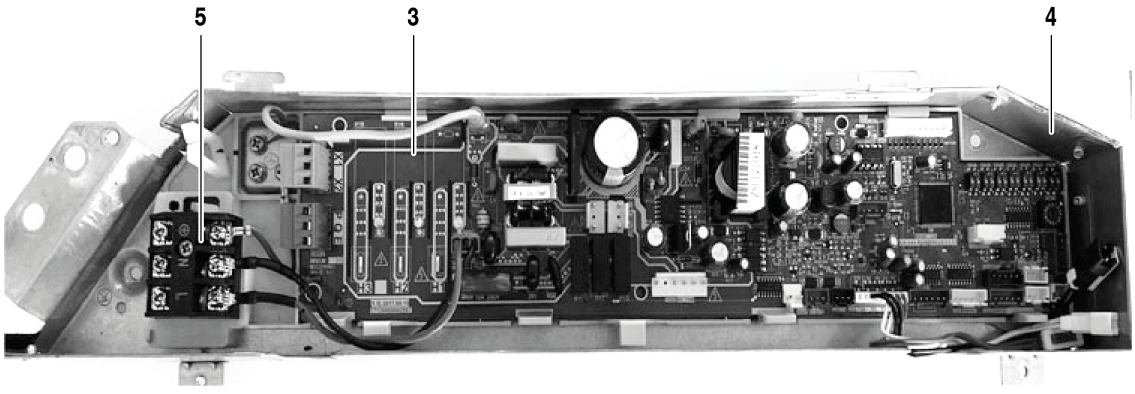

8738894893.aa.RO

AF-4CR 28-1 P	7 733 700 907
AF-4CR 36-1 P	7 733 700 908
AF-4CR 45-1 P	7 733 700 909
AF-4CR 56-1 P	7 733 700 910
AF-4CR 71-1 P	7 733 700 911
AF-4CR 80-1 P	7 733 700 912

Pos	Bezeichnung	Bestell-Nr.	4CR 28-1 P	4CR 36-1 P	4CR 45-1 P	4CR 56-1 P	4CR 71-1 P	4CR 80-1 P										Bemerkungen
1	Abdeckung Steuerung	8 733 501 318	■	■	■	■	■	■										
2	Steuerung kompl.	8 733 501 385	■	■	■	■	■	■										
3	Hauptleiterplatte AF4C-1	8 750 501 471	■	■	■	■	■	■										
4	Steuerung kompl.	8 733 501 370	■	■	■	■	■	■										
5	Klemmenkasten	7 739 831 350	■	■	■	■	■	■										
6	Rahmen	7 739 831 351	■	■	■	■	■	■										
7	Kondensatwanne	8 733 501 348	■	■	■	■	■	■										
8	Gebläserad	7 739 831 353	■	■	■	■	■	■										
9	Verdampfer kompl.	8 733 501 446	■	■														
9	Verdampfer kompl.	8 733 501 448			■													
9	Verdampfer kompl.	8 733 501 450				■	■	■										
10	Verdampfer kompl.	8 733 501 415			■	■	■	■										
10	Verdampfer kompl.	8 733 501 416	■	■														
11	Verdampfer-Einlassrohr	8 733 501 475			■													
11	Verdampfer-Einlassrohr	8 733 501 476				■	■	■										
11	Verdampfer-Einlassrohr	8 733 501 477	■	■														
12	Verdampfer-Auslassrohr	7 739 836 225	■	■														
12	Verdampfer-Auslassrohr	8 733 501 490			■													
12	Verdampfer-Auslassrohr	8 733 501 494				■	■	■										
13	Magnetspule	8 733 501 508	■	■	■	■	■	■										
14	Rohrtemperatursensor	7 733 700 028	■	■	■	■	■	■										
15	Montageplatte Verdampfer	7 739 831 361	■	■														
15	Montageplatte Verdampfer	7 739 831 394			■	■	■	■										
16	Montageplatte Verdampfer	7 739 831 362	■	■	■	■	■	■										
17	Bodenplatte kompl	8 733 501 263	■	■	■	■	■	■										
18	Abdeckung	7 739 831 363	■	■	■	■	■	■										
19	Schaumstoff kompl	8 733 501 523	■	■	■	■	■	■										
20	Abdeckung	7 739 831 365	■	■	■	■	■	■										
21	Bodenplatte kompl	7 739 836 184	■	■	■	■	■	■										
22	Abdeckung	7 739 831 384	■	■	■	■	■	■										
23	Abdeckung	7 739 831 385	■	■	■	■	■	■										
24	Abdeckung	7 739 831 366	■	■	■	■	■	■										
25	Halter	7 739 831 367	■	■	■	■	■	■										
26	Gleichstrommotor	8 733 501 243	■	■	■	■	■	■										
27	Kabelschelle	7 739 831 376	■	■	■	■	■	■										
28	Raumtemperaturfühler	8 733 501 658	■	■	■	■	■	■										
29	Kabelschelle	7 739 831 376	■	■	■	■	■	■										
30	Drainagerohr	8 733 501 340	■	■	■	■	■	■										
31	Haltefeder	7 739 831 377	■	■	■	■	■	■										
32	Drainagerohr	7 739 831 386	■	■	■	■	■	■										
33	Drainagerohr	7 739 831 387	■	■	■	■	■	■										
34	Klammer	7 739 831 378	■	■	■	■	■	■										
35	Schalter Wasserstand	7 739 831 379	■	■	■	■	■	■										
36	Ablaufpumpe kompl	8 733 501 345	■	■	■	■	■	■										
37	Halter	7 739 831 381	■	■	■	■	■	■										
38	Halter Wasserpumpe	7 739 831 382	■	■	■	■	■	■										
39	Gummi Ring	8 733 501 661	■	■	■	■	■	■										
40	Kabel	8 733 501 272	■	■	■	■	■	■										
41	Erdungsleitung	8 733 501 350	■	■	■	■	■	■										
42	Kupfermutter	7 739 836 168				■	■	■										
42	Kupfermutter	7 739 836 222	■	■	■													
43	Schutzgitter	8 733 501 641	■	■	■	■	■	■										

AF-4CR 28-1 P	7 733 700 907
AF-4CR 36-1 P	7 733 700 908
AF-4CR 45-1 P	7 733 700 909
AF-4CR 56-1 P	7 733 700 910
AF-4CR 71-1 P	7 733 700 911
AF-4CR 80-1 P	7 733 700 912

Ersatzteilliste

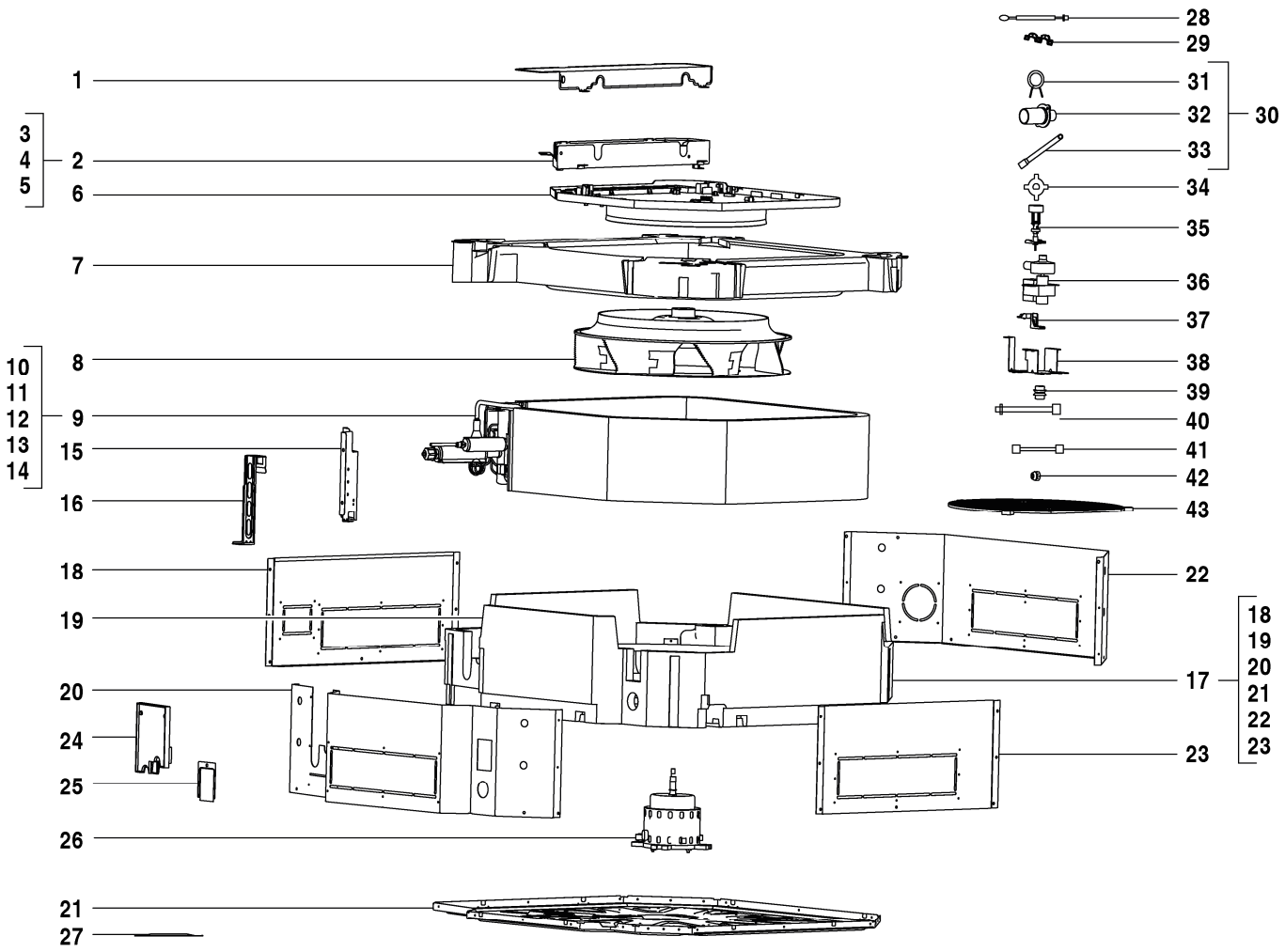

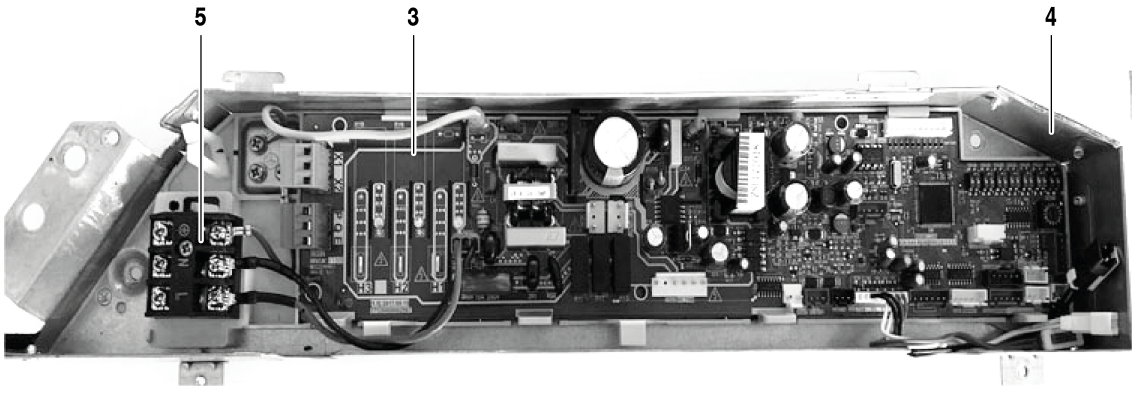

8738894893.aa.RO

AF-4CR 28-1 P	7 733 700 907
AF-4CR 36-1 P	7 733 700 908
AF-4CR 45-1 P	7 733 700 909
AF-4CR 56-1 P	7 733 700 910
AF-4CR 71-1 P	7 733 700 911
AF-4CR 80-1 P	7 733 700 912

Pos	Bezeichnung	Bestell-Nr.	4CR 28-1 P	4CR 36-1 P	4CR 45-1 P	4CR 56-1 P	4CR 71-1 P	4CR 80-1 P										Bemerkungen
	Adapter Set CCB (400mm)	8 750 501 441	■	■	■	■	■	■										
	Verbindungskabel AF-4C/4CR	8 750 501 444	■	■	■	■	■	■										

AF-4CR 28-1 P	7 733 700 907
AF-4CR 36-1 P	7 733 700 908
AF-4CR 45-1 P	7 733 700 909
AF-4CR 56-1 P	7 733 700 910
AF-4CR 71-1 P	7 733 700 911
AF-4CR 80-1 P	7 733 700 912

Ersatzteilliste

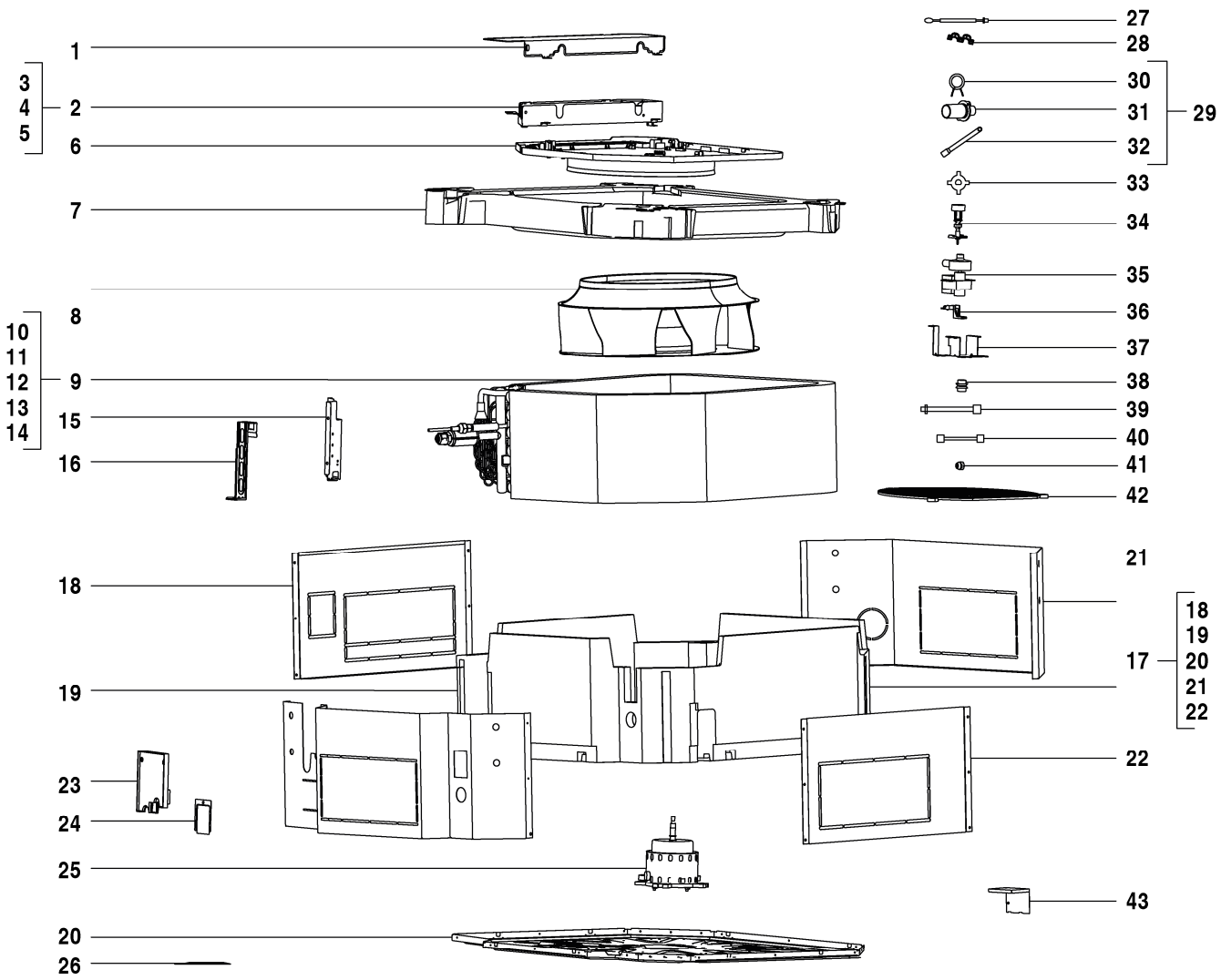

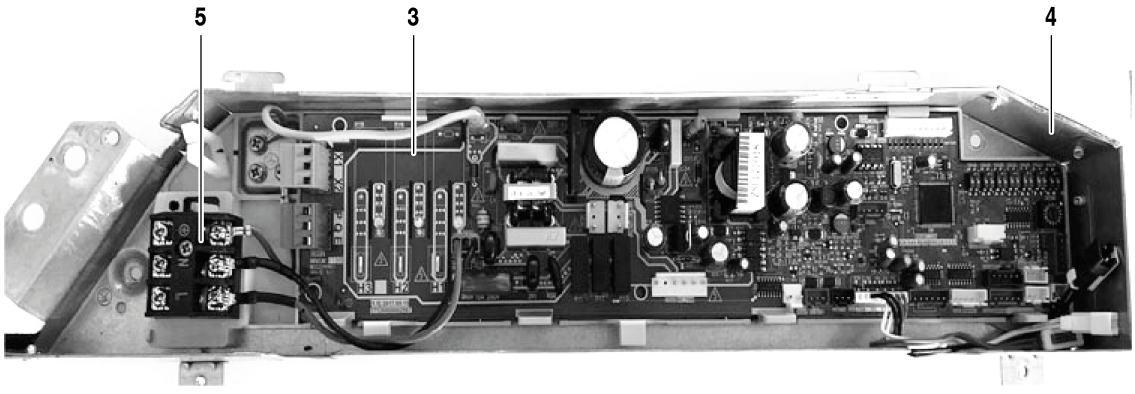

8738894894.aa.RO

AF-4CR 100-1 P	7 733 700 914
AF-4CR 112-1 P	7 733 700 915
AF-4CR 140-1 P	7 733 700 916
AF-4CR 90-1 P	7 733 700 913

Pos	Bezeichnung	Bestell-Nr.	4CR 90-1 P	4CR 100-1 P	4CR 112-1 P	4CR 140-1 P												Bemerkungen
1	Abdeckung Steuerung	8 733 501 318	■	■	■	■												
2	Steuerung kompl.	8 733 501 384	■	■	■	■												
3	Hauptleiterplatte AF4C-1	8 750 501 471	■	■	■	■												
4	Steuerung kompl.	8 733 501 370	■	■	■	■												
5	Klemmenkasten	7 739 831 350	■	■	■	■												
6	Rahmen	7 739 831 351	■	■	■	■												
7	Kondensatwanne	8 733 501 347	■	■	■	■												
8	Gebläserad	7 739 831 401	■	■	■	■												
9	Verdampfer kompl.	8 733 501 447	■	■	■													
9	Verdampfer kompl.	8 733 501 449				■												
10	Verdampfer kompl.	8 733 501 417	■	■	■													
10	Verdampfer kompl.	8 733 501 418				■												
11	Verdampfer-Einlassrohr	8 733 501 473	■	■	■													
11	Verdampfer-Einlassrohr	8 733 501 474				■												
12	Verdampfer-Auslassrohr	8 733 501 491				■												
12	Verdampfer-Auslassrohr	8 733 501 492	■	■	■													
13	Magnetspule	8 733 501 508	■	■	■	■												
14	Rohrtemperatursensor	7 733 700 028	■	■	■	■												
15	Montageplatte Verdampfer	7 739 831 408	■	■	■													
15	Montageplatte Verdampfer	7 739 831 425				■												
16	Montageplatte Verdampfer	7 739 831 409	■	■	■													
16	Montageplatte Verdampfer	7 739 831 426				■												
17	Bodenplatte kompl	8 733 501 262	■	■	■	■												
18	Abdeckung	7 739 831 410	■	■	■	■												
19	Schaumstoff kompl	8 733 501 522	■	■	■	■												
20	Bodenplatte kompl	7 739 836 156	■	■	■	■												
21	Rahmen	7 739 831 417	■	■	■	■												
22	Abdeckung	7 739 831 418	■	■	■	■												
23	Abdeckung	7 739 831 366	■	■	■	■												
24	Halter	7 739 831 367	■	■	■	■												
25	Gleichstrommotor	8 733 501 244	■	■	■	■												
26	Kabelschelle	7 739 831 376	■	■	■	■												
27	Raumtemperaturfühler	8 733 501 658	■	■	■	■												
28	Kabelschelle	7 739 831 376	■	■	■	■												
29	Drainagerohr	8 733 501 339	■	■	■	■												
30	Haltefeder	7 739 831 377	■	■	■	■												
31	Drainagerohr	7 739 831 386	■	■	■	■												
32	Drainagerohr	7 739 831 419	■	■	■	■												
33	Klammer	7 739 831 378	■	■	■	■												
34	Schalter Wasserstand	7 739 831 379	■	■	■	■												
35	Ablaufpumpe kompl	8 733 501 345	■	■	■	■												
36	Halter	7 739 831 381	■	■	■	■												
37	Halter Wasserpumpe	7 739 831 382	■	■	■	■												
38	Gummi Ring	8 733 501 661	■	■	■	■												
39	Kabel	8 733 501 272	■	■	■	■												
40	Erdungsleitung	8 733 501 350	■	■	■	■												
40	Erdungsleitung	8 733 501 351	■	■	■	■												
41	Kupfermutter	7 739 836 168	■	■	■	■												
42	Schutzgitter	8 733 501 641	■	■	■	■												
43	Halter	8 733 501 700	■	■		■												
43	Halter	8 733 501 712			■													
	Adapter Set CCB (400mm)	8 750 501 441	■	■	■	■												

AF-4CR 100-1 P	7 733 700 914
AF-4CR 112-1 P	7 733 700 915
AF-4CR 140-1 P	7 733 700 916
AF-4CR 90-1 P	7 733 700 913

Ersatzteilliste

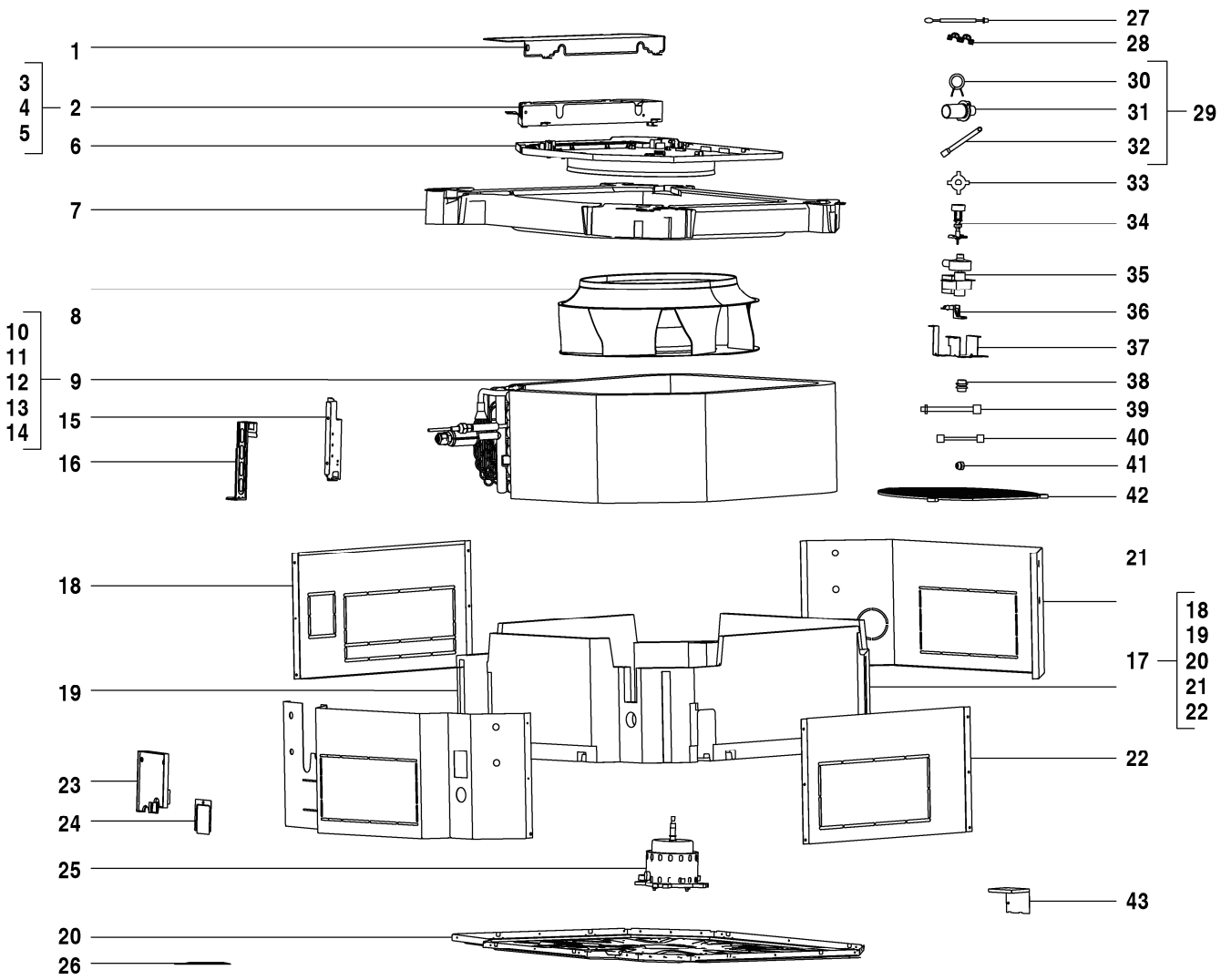

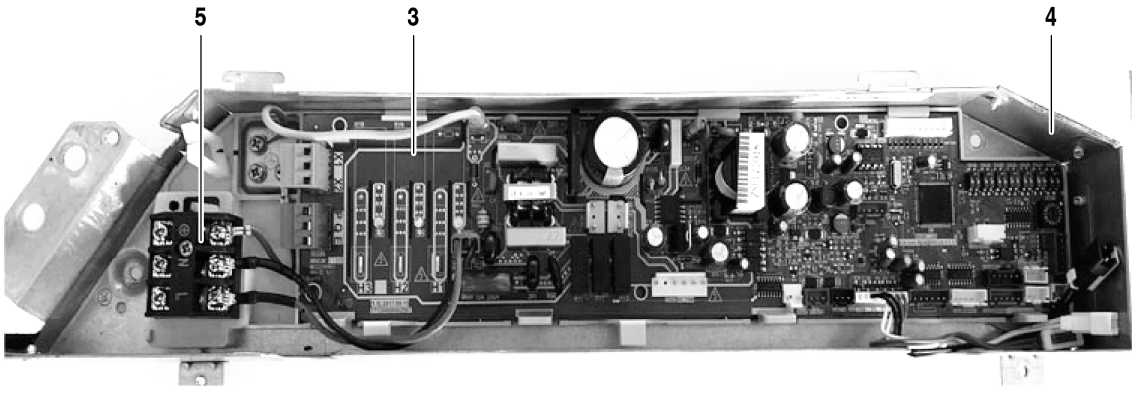

8738894894.aa.RO

AF-4CR 100-1 P	7 733 700 914
AF-4CR 112-1 P	7 733 700 915
AF-4CR 140-1 P	7 733 700 916
AF-4CR 90-1 P	7 733 700 913

Pos	Bezeichnung	Bestell-Nr.	4CR 90-1 P	4CR 100-1 P	4CR 112-1 P	4CR 140-1 P												Bemerkungen
	Verbindungskabel AF-4C/4CR	8 750 501 444	■	■	■	■												

AF-4CR 100-1 P	7 733 700 914
AF-4CR 112-1 P	7 733 700 915
AF-4CR 140-1 P	7 733 700 916
AF-4CR 90-1 P	7 733 700 913

Ersatzteilliste

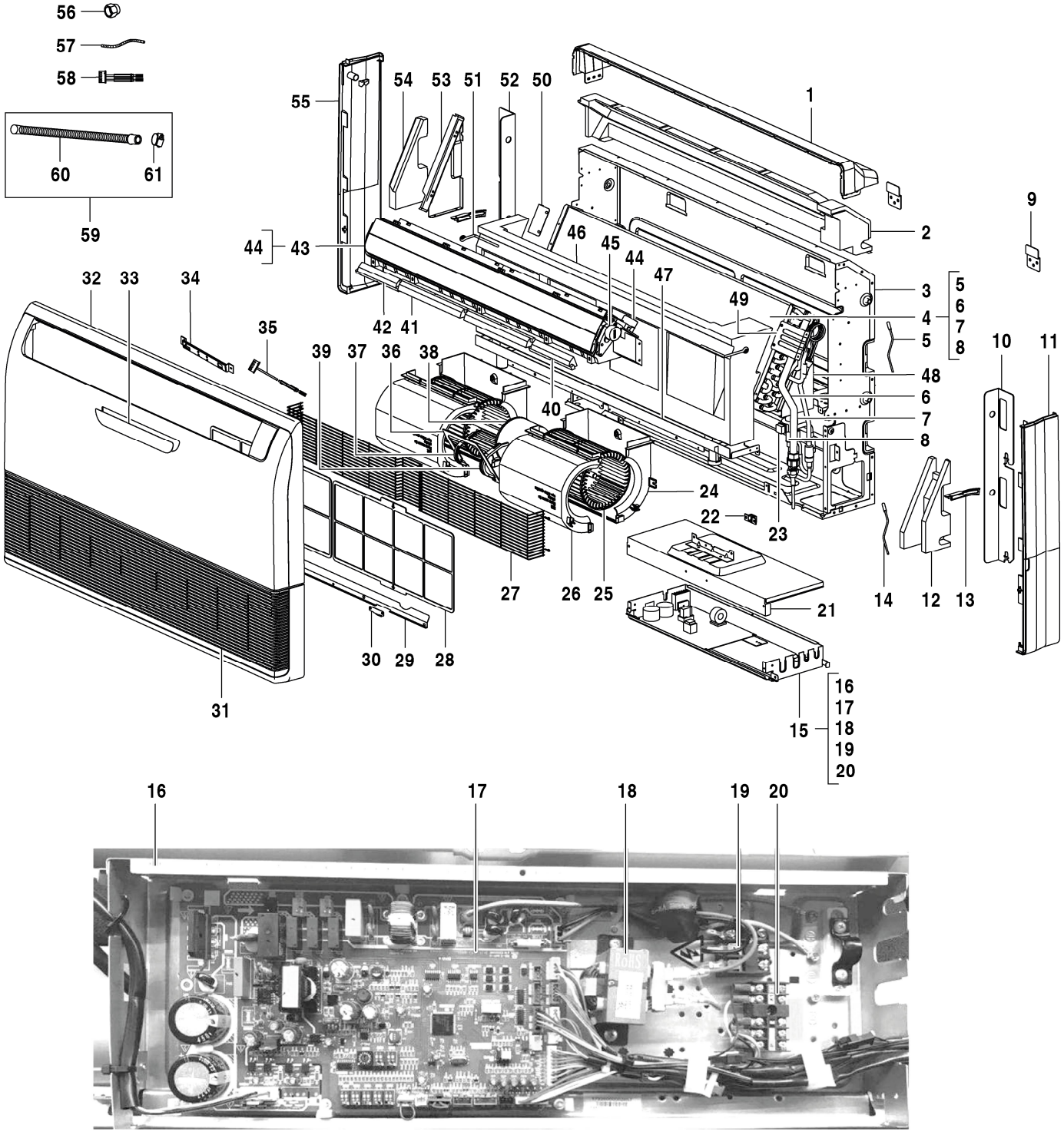

8738894842.aa.RO

AF-CF 36-1	7 733 701 489
AF-CF 45-1	7 733 701 490
AF-CF 56-1	7 733 701 491
AF-CF 71-1	7 733 701 492

Pos	Bezeichnung	Bestell-Nr.	CF 36-1	CF 45-1	CF 56-1	CF 71-1												Bemerkungen
1	Abdeckung hinten	7 739 831 862	■	■	■	■												
2	Schaumstoff kompl	7 739 836 227	■	■	■	■												
3	Bodenplatte kompl	7 739 836 228	■	■	■	■												
4	Verdampfer kompl.	7 739 831 869		■														
4	Verdampfer kompl.	7 739 831 873			■	■												
4	Verdampfer kompl.	8 733 501 721	■															
5	Rohrtemperatursensor	7 739 831 147	■	■	■	■												
6	Verdampfer-Auslassrohr	7 739 831 870		■														
6	Verdampfer-Auslassrohr	7 739 831 874			■	■												
6	Verdampfer-Auslassrohr	8 733 501 723	■															
7	Verdampfer-Einlassrohr	7 739 831 871		■														
7	Verdampfer-Einlassrohr	7 739 831 875			■	■												
7	Verdampfer-Einlassrohr	8 733 501 722	■															
8	Expansionsventil	7 739 831 491	■	■	■	■												
9	Installationsklemme	7 739 836 226	■	■	■	■												
10	Montageplatte	7 739 831 864	■	■	■	■												
11	Abdeckung links	7 739 831 865	■	■	■	■												
12	Schaumstoff kompl	7 739 836 241	■	■	■	■												
13	Klemmbügel	7 739 831 854	■	■	■	■												
14	Rohrtemperatursensor	7 733 700 028	■															
14	Rohrtemperatursensor	7 739 834 388		■	■	■												
15	Steuerung kompl.	8 733 501 388	■	■	■	■												
16	Steuerung kompl.	7 739 836 231	■	■	■	■												
17	Hauptleiterplatte	8 733 501 545	■	■	■	■												
18	Drosselspule	8 733 501 651	■	■	■	■												
19	Anschlussklemme, 3p	7 739 831 566	■	■	■	■												
20	Anschlussklemme	8 733 501 716	■	■	■	■												
21	Abdeckung Steuerung	7 739 836 229	■	■	■	■												
22	Verschluss	7 739 831 838	■	■	■	■												
23	Magnetventil	7 739 831 358	■	■	■	■												
24	Gehäuse Gebläse unten	7 739 831 832	■	■	■	■												
25	Gebläserad	8 733 501 253	■	■	■	■												
26	Gehäuse	7 739 836 235	■	■	■	■												
27	Schutzgitter	8 733 501 638	■	■	■	■												
28	Luftfilter	7 739 831 839	■	■	■	■												
29	Traverse	7 739 831 861	■	■	■	■												
30	Klemmbügel	7 739 831 826	■	■	■	■												
31	Traverse	7 739 831 861	■	■	■	■												
32	Vorderwand	8 733 501 603	■	■	■	■												
33	Display	8 733 501 335	■	■	■	■												
34	Display	8 733 501 337	■	■	■	■												
35	Anschlusskabel	8 733 501 277	■	■	■	■												
36	Halteblech	7 739 834 812	■	■	■	■												
37	Abdeckung Motor links	7 739 831 538	■	■	■	■												
38	Gleichstrommotor	7 739 834 661	■	■	■	■												
39	Abdeckung Motor rechts	7 739 831 541	■	■	■	■												
40	Schaumstoff	7 739 836 242	■	■	■	■												
41	Schaumstoff	7 739 836 243	■	■	■	■												
42	Schaumstoff	7 739 836 244	■	■	■	■												
43	Luftauslass Rahmen kompl	7 739 831 844	■	■	■	■												
44	Motor	7 739 831 474	■	■	■	■												
45	Motor	7 739 831 866	■	■	■	■												

AF-CF 36-1	7 733 701 489
AF-CF 45-1	7 733 701 490
AF-CF 56-1	7 733 701 491
AF-CF 71-1	7 733 701 492

Ersatzteilliste

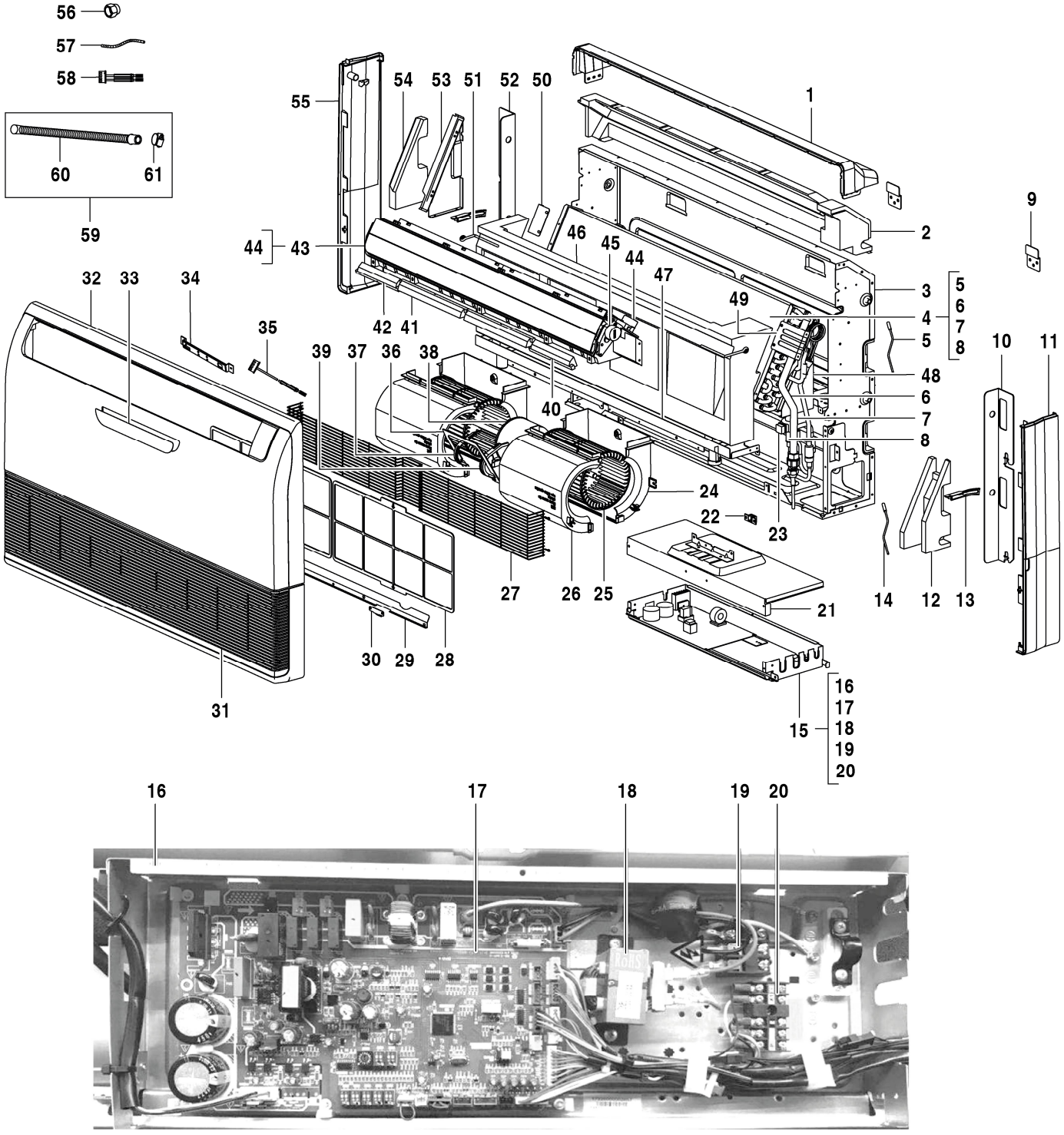

8738894842.aa.RO

AF-CF 36-1	7 733 701 489
AF-CF 45-1	7 733 701 490
AF-CF 56-1	7 733 701 491
AF-CF 71-1	7 733 701 492

Pos	Bezeichnung	Bestell-Nr.	CF 36-1	CF 45-1	CF 56-1	CF 71-1												Bemerkungen
46	Kondensatwanne	7 739 836 239	■	■	■	■												
47	Rahmen	7 739 831 841	■	■	■	■												
48	Montageplatte Verdampfer	7 739 831 853	■	■	■	■												
49	Montageplatte Wärmetauscher	7 739 831 863	■	■	■	■												
50	Montageplatte Wärmetauscher	7 739 831 859	■	■	■	■												
51	Halter	7 739 831 849	■	■	■	■												
52	Montageplatte	7 739 831 860	■	■	■	■												
53	Schaumstoff kompl	7 739 836 240	■	■	■	■												
54	Montageplatte Verdampfer	7 739 831 850	■	■	■	■												
55	Abdeckung	7 739 831 858	■	■	■	■												
56	Kupfermutter	7 739 836 168			■	■												
56	Kupfermutter	7 739 836 222	■	■														
57	Raumtemperaturfühler	7 739 834 401	■	■	■	■												
58	Anschlusskabel	8 733 501 277	■	■	■	■												
59	Zubehör	7 739 836 233	■	■	■	■												
60	Drainagerohr	7 739 831 834	■	■	■	■												
61	Haltefeder	8 733 501 341	■	■	■	■												
	Adapter Set CCB (400mm)	8 750 501 441	■	■	■	■												
	Verbindungskabel AF-IDU	8 750 501 446	■	■	■	■												

AF-CF 36-1	7 733 701 489
AF-CF 45-1	7 733 701 490
AF-CF 56-1	7 733 701 491
AF-CF 71-1	7 733 701 492

Ersatzteilliste

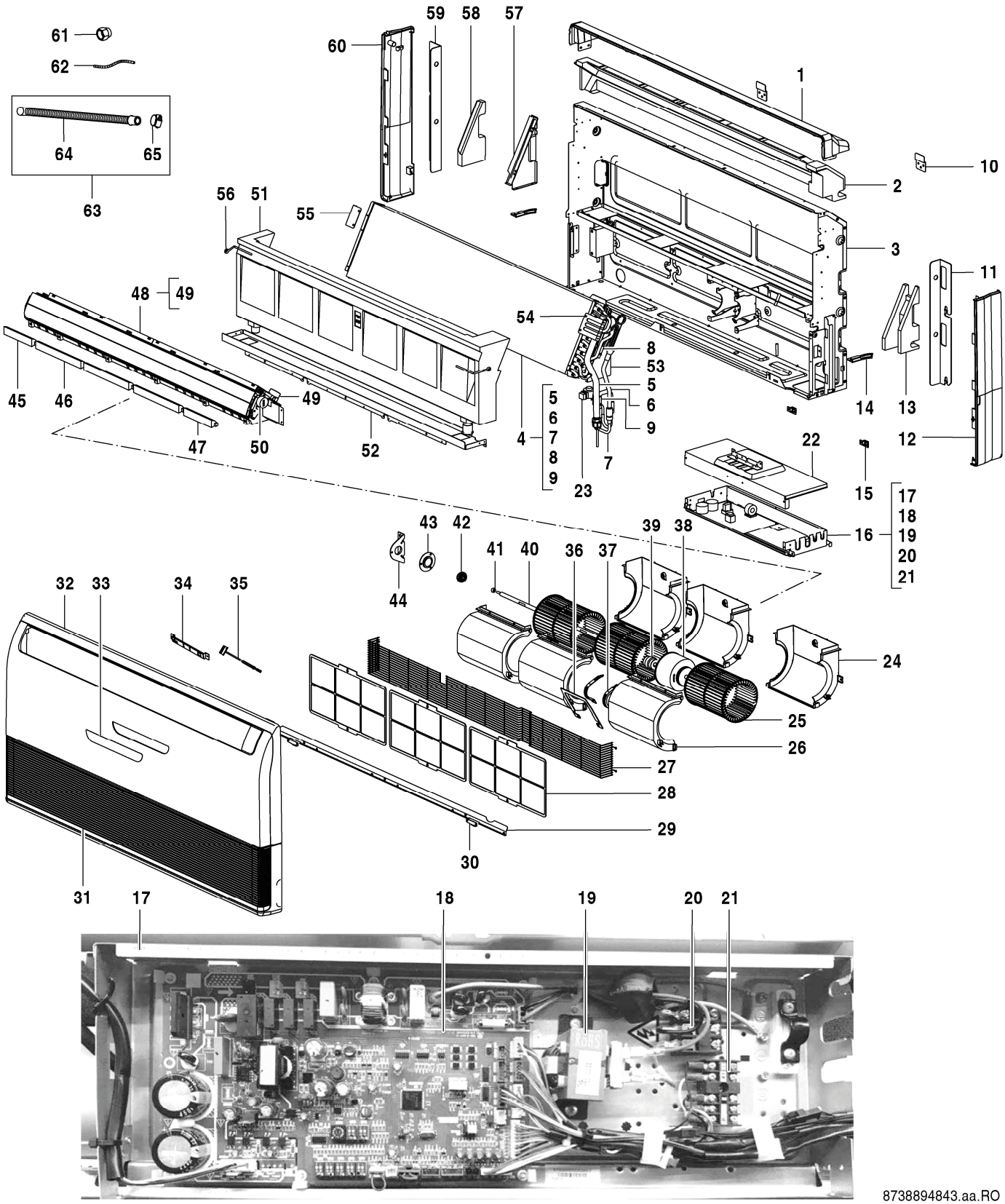

8738894843.aa.RO

AF-CF 80-1	7 733 701 493
AF-CF 90-1	7 733 701 494

Pos	Bezeichnung	Bestell-Nr.	CF 80-1	CF 90-1															Bemerkungen
1	Abdeckung hinten	7 739 836 270	■	■															
2	Schaumstoff kompl	7 739 836 272	■	■															
3	Bodenplatte kompl	7 739 836 273	■	■															
4	Verdampfer kompl.	7 739 831 888	■	■															
5	Verdampfer-Auslassrohr	7 739 831 889	■	■															
6	Verdampfer-Einlassrohr	7 739 836 288	■	■															
7	Expansionsventil	7 739 831 491	■	■															
8	Rohrtemperatursensor	7 739 834 834	■	■															
9	Rohrtemperatursensor	7 739 834 388	■	■															
10	Installationsklemme	7 739 836 226	■	■															
11	Montageplatte	7 739 831 864	■	■															
12	Abdeckung links	7 739 831 865	■	■															
13	Schaumstoff kompl	7 739 836 241	■	■															
14	Klemmbügel	7 739 831 854	■	■															
15	Verschluss	7 739 831 838	■	■															
16	Steuerung kompl.	8 733 501 388	■	■															
17	Steuerung kompl.	7 739 836 231	■	■															
18	Hauptleiterplatte	8 733 501 545	■	■															
19	Drosselspule	8 733 501 651	■	■															
20	Anschlussklemme, 3p	7 739 831 566	■	■															
21	Anschlussklemme	8 733 501 716	■	■															
22	Abdeckung Steuerung	7 739 836 229	■	■															
23	Magnetventil	7 739 831 358	■	■															
24	Gehäuse Gebläse unten	7 739 831 832	■	■															
25	Gebläserad	8 733 501 253	■	■															
26	Gehäuse	7 739 836 235	■	■															
27	Schutzgitter	8 733 501 639	■	■															
28	Luftfilter	7 739 831 885	■	■															
29	Traverse	7 739 831 884	■	■															
30	Klemmbügel	7 739 831 826	■	■															
31	Schutzgitter	7 739 831 886	■	■															
32	Vorderwand	8 733 501 602	■	■															
33	Display	8 733 501 335	■	■															
34	Display	8 733 501 337	■	■															
35	Anschlusskabel	8 733 501 277	■	■															
36	Halteblech	7 739 834 812	■	■															
37	Abdeckung Motor links	7 739 831 538	■	■															
38	Gleichstrommotor	7 739 836 274	■	■															
39	Abdeckung Motor rechts	7 739 831 541	■	■															
40	Welle	7 739 831 887	■	■															
41	Lager	7 739 831 455	■	■															
42	Lagerblock	7 739 831 638	■	■															
43	Befestigungsblech	7 739 831 639	■	■															
44	Befestigungsblech	7 739 831 883	■	■															
45	Schaumstoff	7 739 836 298	■	■															
46	Schaumstoff	7 739 836 243	■	■															
47	Schaumstoff	7 739 836 244	■	■															
48	Luftauslass Rahmen kompl	7 739 831 878	■	■															
49	Motor	7 739 831 474	■	■															
50	Motor	7 739 831 866	■	■															
51	Kondensatwanne	7 739 836 289	■	■															
52	Rahmen	7 739 831 881	■	■															

AF-CF 80-1	7 733 701 493
AF-CF 90-1	7 733 701 494

Ersatzteilliste

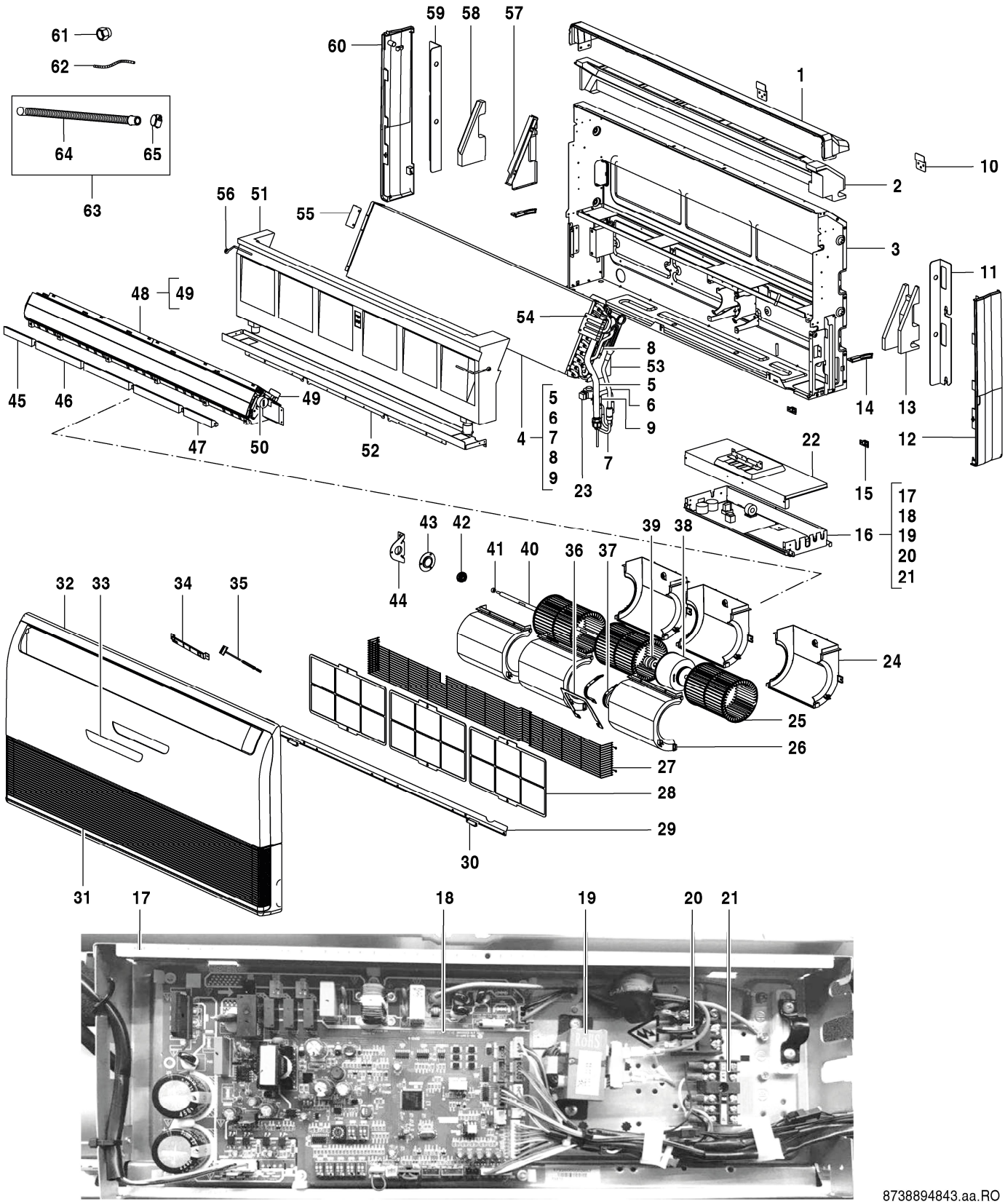

AF-CF 80-1	7 733 701 493
AF-CF 90-1	7 733 701 494

Pos	Bezeichnung	Bestell-Nr.	CF 80-1	CF 90-1															Bemerkungen
53	Montageplatte Verdampfer	7 739 831 853	■	■															
54	Montageplatte Wärmetauscher	7 739 831 863	■	■															
55	Montageplatte Wärmetauscher	7 739 831 859	■	■															
56	Halter	7 739 831 849	■	■															
57	Schaumstoff kompl	7 739 836 240	■	■															
58	Montageplatte Verdampfer	7 739 831 850	■	■															
59	Montageplatte	7 739 831 860	■	■															
60	Abdeckung	7 739 831 858	■	■															
61	Kupfermutter	7 739 836 168	■	■															
62	Raumtemperaturfühler	7 739 834 401	■	■															
63	Zubehör	7 739 836 233	■	■															
64	Drainagerohr	7 739 831 834	■	■															
65	Haltefeder	8 733 501 341	■	■															
	Adapter Set CCB (400mm)	8 750 501 441	■	■															
	Verbindungskabel AF-IDU	8 750 501 446	■	■															

AF-CF 80-1	7 733 701 493
AF-CF 90-1	7 733 701 494

Ersatzteilliste

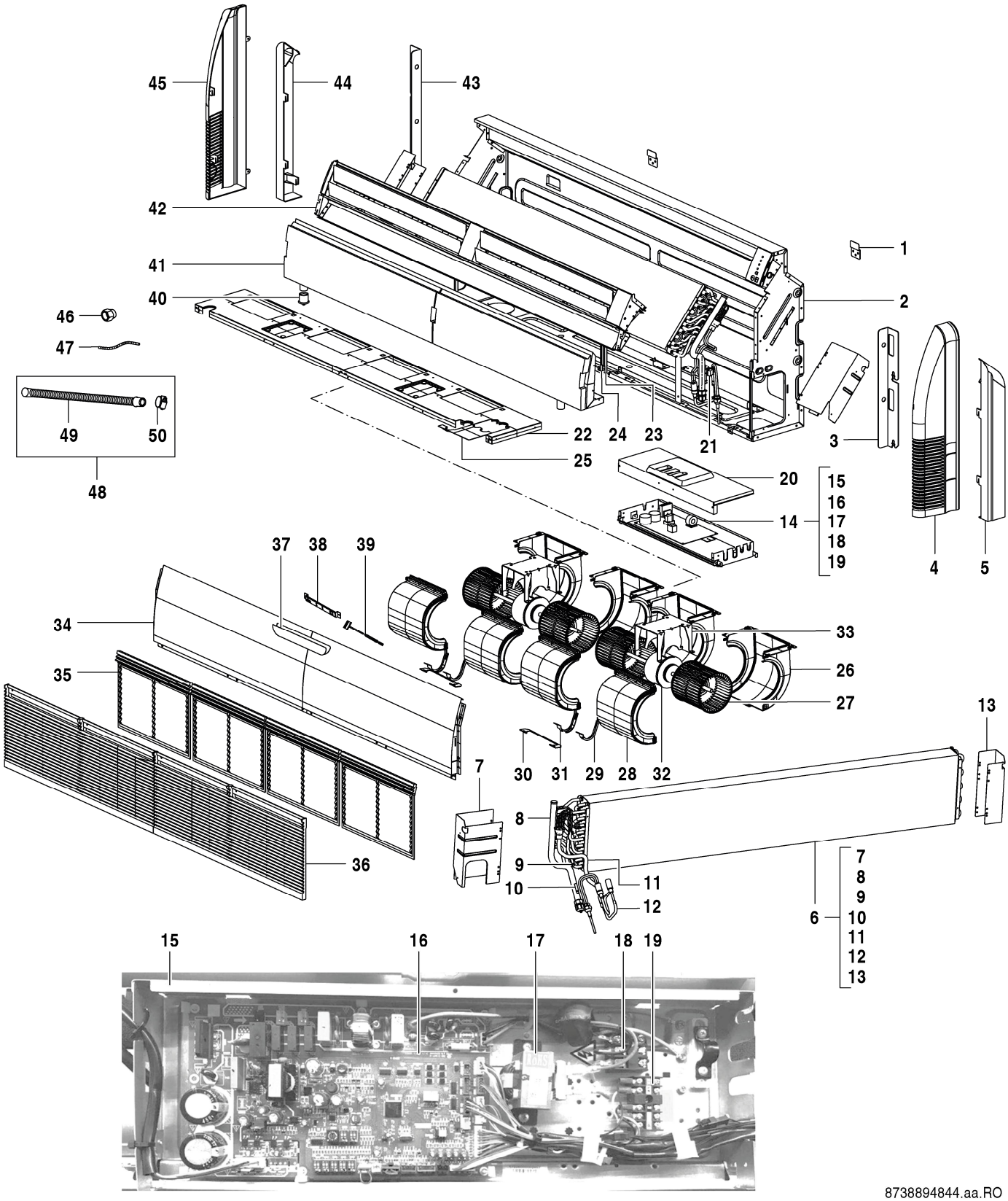

AF-CF 112-1	7 733 701 495
AF-CF 140-1	7 733 701 496

Pos	Bezeichnung	Bestell-Nr.	CF 112-1	CF 140-1															Bemerkungen
1	Installationsklemme	7 739 836 226	■	■															
2	Bodenplatte kompl	8 733 501 255	■	■															
3	Montageplatte	7 739 831 864	■	■															
4	Abdeckung links	7 739 831 899	■	■															
5	Abdeckung	7 739 831 898	■	■															
6	Verdampfer kompl.	8 733 501 439	■	■															
7	Montageplatte Wärmetauscher	8 733 501 583	■	■															
8	Verdampfer-Auslassrohr	7 739 836 256	■	■															
9	Rohrtemperatursensor	7 739 831 147	■	■															
10	Rohrtemperatursensor	7 739 834 388	■	■															
11	Verdampfer-Einlassrohr	7 739 836 255	■	■															
12	Expansionsventil	7 739 831 062	■	■															
13	Montageplatte Wärmetauscher	8 733 501 584	■	■															
14	Steuerung kompl.	8 733 501 389	■	■															
15	Steuerung kompl.	7 739 836 231	■	■															
16	Hauptleiterplatte	8 733 501 544	■	■															
17	Drosselspule	8 733 501 651	■	■															
18	Anschlussklemme, 3p	7 739 831 566	■	■															
19	Anschlussklemme	8 733 501 716	■	■															
20	Abdeckung Steuerung	7 739 831 921	■	■															
21	Magnetventil	7 739 831 358	■	■															
22	Rahmen	7 739 836 247	■	■															
23	Halter	7 739 831 905	■	■															
24	Halter	7 739 831 908	■	■															
25	Platte	7 739 831 902	■	■															
26	Gehäuse Gebläse unten	7 739 831 907	■	■															
27	Gebläserad	7 739 831 911	■	■															
28	Gehäuse Gebläse oben	7 739 831 906	■	■															
29	Abdeckung Motor links	7 739 831 538	■	■															
30	Halteblech	7 739 834 812	■	■															
31	Abdeckung Motor rechts	7 739 831 541	■	■															
32	Gleichstrommotor	7 739 834 661	■	■															
33	Motorhalter	7 739 836 251	■	■															
34	Abdeckung	8 733 501 311	■	■															
35	Luftfilter	7 739 831 909	■	■															
36	Luftgitter	7 739 831 910	■	■															
37	Display	8 733 501 335	■	■															
38	Display	8 733 501 337	■	■															
39	Anschlusskabel	8 733 501 277	■	■															
40	Deckel	7 739 831 903	■	■															
41	Kondensatwanne	7 739 836 252	■	■															
42	Luftauslass Rahmen kompl	7 739 836 245	■	■															
43	Montageplatte	7 739 831 860	■	■															
44	Abdeckung	7 739 831 923	■	■															
45	Deckel rechts	7 739 831 922	■	■															
46	Kupfermutter	7 739 836 168	■	■															
47	Raumtemperaturfühler	8 733 501 655	■	■															
48	Zubehör	7 739 836 233	■	■															
49	Drainagerohr	7 739 831 834	■	■															
50	Haltefeder	8 733 501 341	■	■															
	Adapter Set CCB (400mm)	8 750 501 441	■	■															
	Verbindungskabel AF-IDU	8 750 501 446	■	■															

AF-CF 112-1 7 733 701 495

AF-CF 140-1 7 733 701 496

Ersatzteilliste

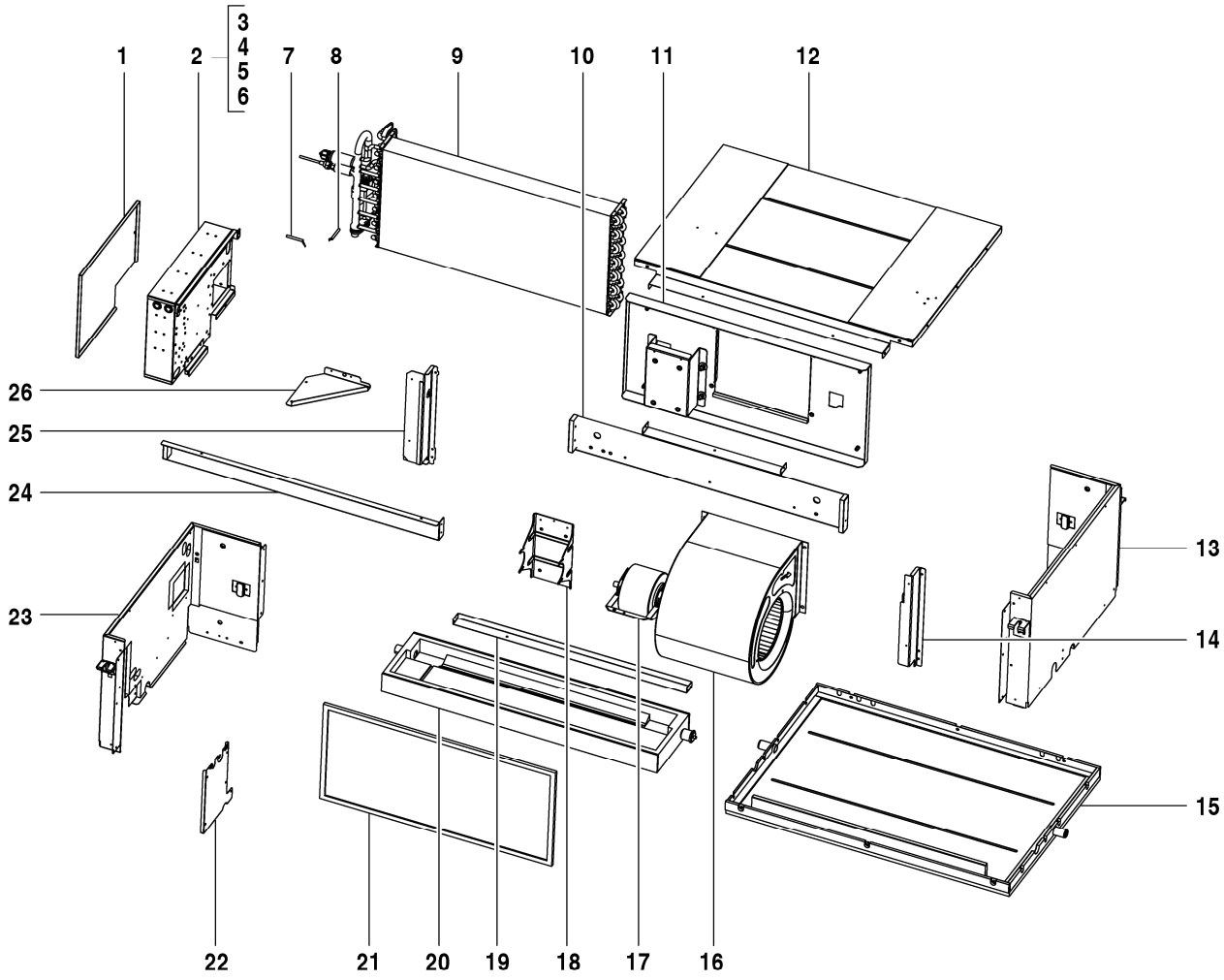

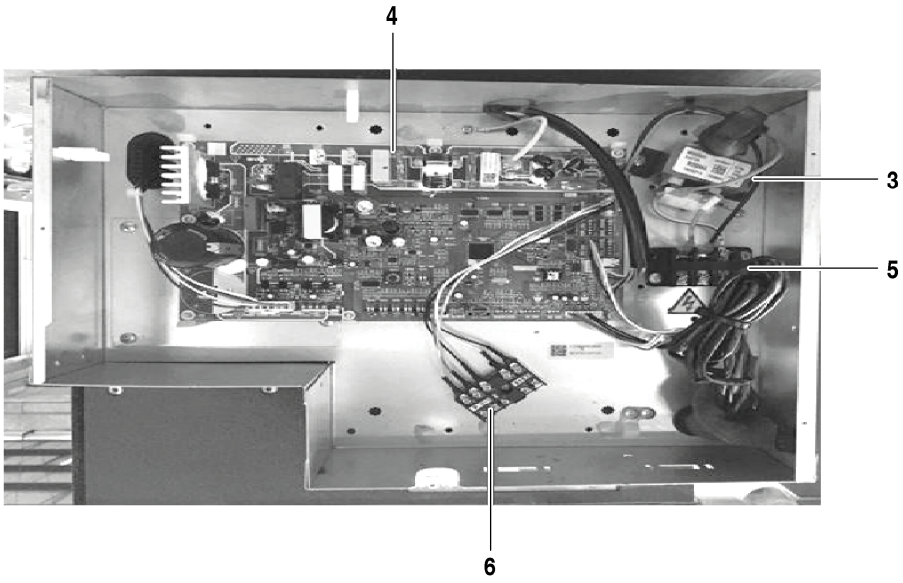

8738894954.aa.RO

AF-DH 71-1	7 733 700 947
AF-DH 80-1	7 733 700 948

Pos	Bezeichnung	Bestell-Nr.	DH 71-1	DH 80-1															Bemerkungen
1	Abdeckung Steuerung	7 739 834 695	■	■															
2	Steuerung kompl.	8 733 501 898	■	■															
3	Drosselspule	7 739 834 837	■	■															
4	Hauptleiterplatte IDU	8 733 501 902	■	■															
5	Anschlussklemme	8 733 501 716	■	■															
6	Anschlussklemme, 3p	7 739 831 674	■	■															
7	Raumtemperaturfühler	7 739 831 203	■	■															
8	Rohrtemperatursensor	7 739 834 388	■	■															
9	Verdampfer kompl.	8 733 501 900	■	■															
10	Abdeckung vorne kompl.	7 739 831 708	■	■															
11	Montageplatte	8 733 501 903	■	■															
12	Abdeckung oben	7 739 836 315	■	■															
13	Abdeckung links kompl.	7 739 831 711	■	■															
14	Montageplatte Verdampfer	7 739 836 316	■	■															
15	Gestell	7 739 836 317	■	■															
16	Gebläserad	8 733 501 897	■	■															
17	Gleichstrommotor	8 733 501 896	■	■															
18	Motorhalter	7 739 834 804	■	■															
19	Rückwand kompl.	7 739 831 717	■	■															
20	Kondensatwanne	7 739 831 718	■	■															
21	Luftfilter	7 739 831 716	■	■															
22	Anschlussplatte	7 739 831 719	■	■															
23	Abdeckung rechts kompl.	8 733 501 676	■	■															
24	Traverse	7 739 831 722	■	■															
25	Montageplatte Verdampfer	7 739 831 723	■	■															
26	Platte	7 739 836 324	■	■															
	Adapter Set CCB (400mm)	8 750 501 441	■	■															
	Verbindungskabel AF-IDU	8 750 501 446	■	■															

AF-DH 71-1	7 733 700 947
AF-DH 80-1	7 733 700 948

Ersatzteilliste

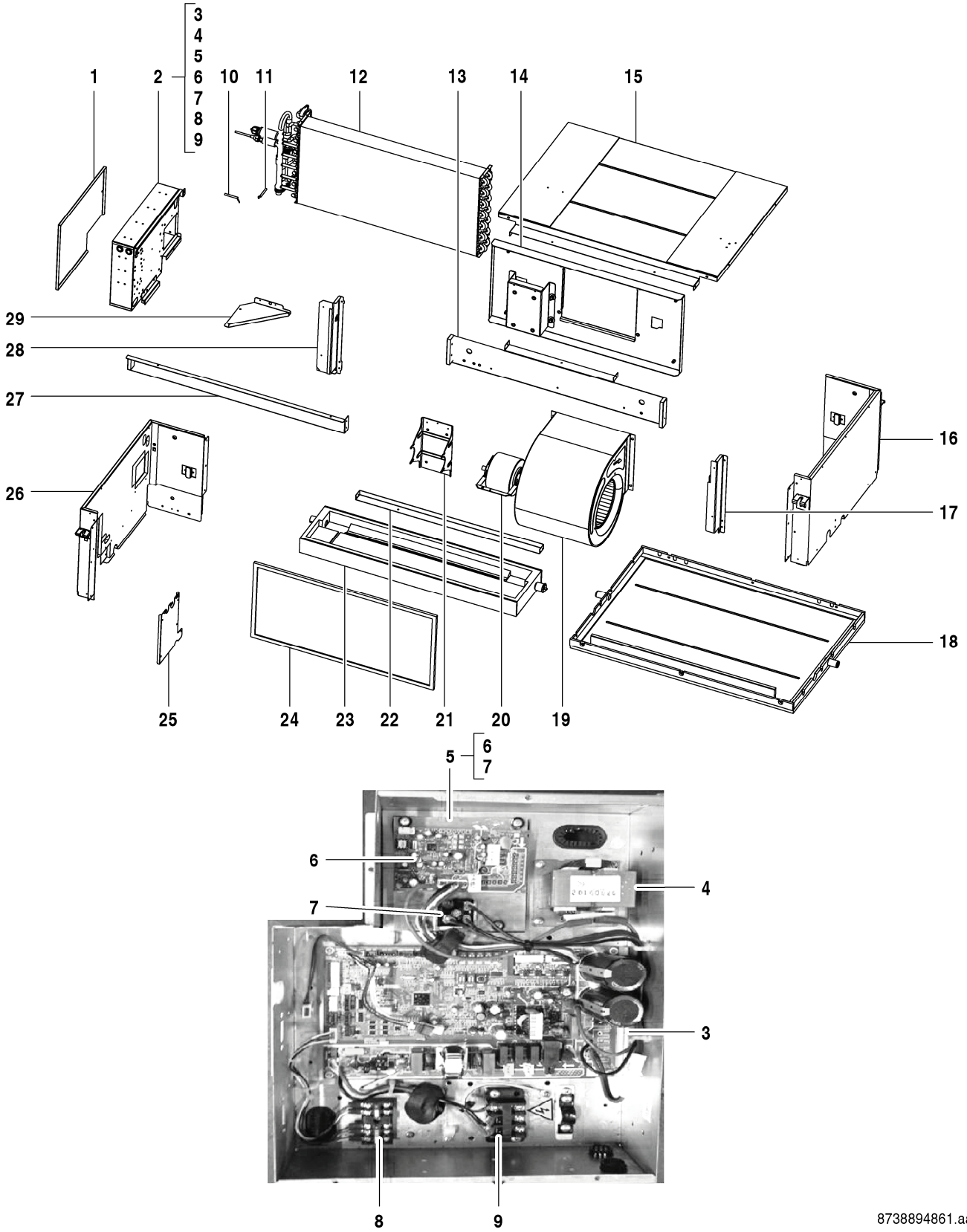

AF-DH 90-1	7 733 700 949
AF-DH 112-1	7 733 700 950

Pos	Bezeichnung	Bestell-Nr.	DH 90-1	DH 112-1															Bemerkungen
1	Abdeckung Steuerung	7 739 834 695	■	■															
2	Steuerung kompl.	8 733 501 395	■	■															
3	Hauptleiterplatte	8 733 501 547	■	■															
4	Drosselspule	7 739 834 838	■	■															
5	Kühlkörper	8 733 501 645	■	■															
6	Gleichrichter	7 739 831 114	■	■															
7	Leiterplatte	8 733 501 513	■	■															
8	Anschlussklemme	8 733 501 716	■	■															
9	Anschlussklemme, 3p	7 739 831 674	■	■															
10	Raumtemperaturfühler	7 739 831 203	■	■															
11	Rohrtemperatursensor	7 739 834 388	■	■															
12	Verdampfer kompl.	7 739 831 725	■	■															
13	Abdeckung vorne kompl.	7 739 831 708	■	■															
14	Montageplatte	7 739 836 334	■	■															
15	Abdeckung oben	7 739 836 315	■	■															
16	Abdeckung links kompl.	7 739 831 711	■	■															
17	Montageplatte Verdampfer	7 739 836 316	■	■															
18	Gestell	7 739 836 317	■	■															
19	Gebläserad	7 739 834 636	■	■															
20	Gleichstrommotor	7 739 836 336	■	■															
21	Motorhalter	7 739 834 804	■	■															
22	Rückwand kompl.	7 739 831 717	■	■															
23	Kondensatwanne	7 739 831 718	■	■															
24	Luftfilter	7 739 831 716	■	■															
25	Anschlussplatte	7 739 831 719	■	■															
26	Abdeckung rechts kompl.	8 733 501 676	■	■															
27	Traverse	7 739 831 722	■	■															
28	Montageplatte Verdampfer	7 739 831 723	■	■															
29	Platte	7 739 836 324	■	■															
	Adapter Set CCB (400mm)	8 750 501 441	■	■															
	Verbindungskabel AF-IDU	8 750 501 446	■	■															

AF-DH 90-1	7 733 700 949
AF-DH 112-1	7 733 700 950

Ersatzteilliste

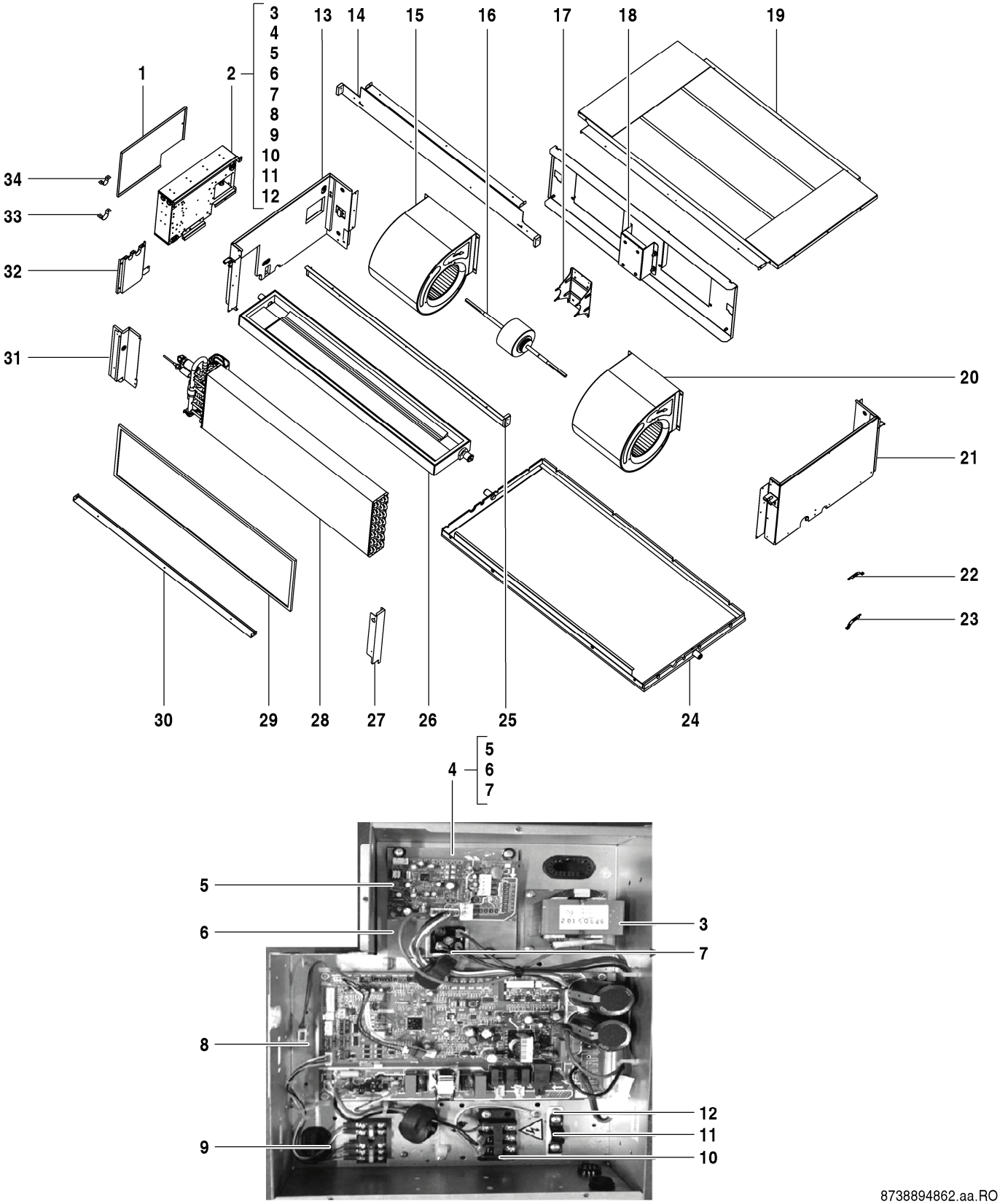

AF-DH 140-1	7 733 700 951
AF-DH 160-1	7 733 700 952

Pos	Bezeichnung	Bestell-Nr.	DH 140-1	DH 160-1															Bemerkungen
1	Abdeckung Steuerung	7 739 834 695	■	■															
2	Steuerung kompl.	8 733 501 390	■	■															
3	Drosselspule	7 739 834 838	■	■															
4	Kühlkörper	8 733 501 645	■	■															
5	Leiterplatte	8 733 501 513	■	■															
6	Kühlkörper	8 733 501 643	■	■															
7	Gleichrichter	7 739 831 114	■	■															
8	Hauptleiterplatte	8 733 501 547	■	■															
9	Anschlussklemme	8 733 501 716	■	■															
10	Anschlussklemme, 3p	7 739 831 674	■	■															
11	Schelle	7 739 834 640	■	■															
12	Verdrahtungsplatte	7 739 834 781	■	■															
13	Abdeckung rechts kompl.	8 733 501 677	■	■															
14	Vorderwand	7 739 831 744	■	■															
15	Gebläserad	7 739 834 635	■	■															
16	Motor	7 739 834 801	■	■															
17	Motorhalter	7 739 834 804	■	■															
18	Montageplatte	7 739 834 743	■	■															
19	Abdeckung oben	7 739 834 869	■	■															
20	Gebläserad	7 739 834 636	■	■															
21	Abdeckung links kompl.	7 739 834 782	■	■															
22	Rohrtemperatursensor	7 739 834 388	■	■															
23	Raumtemperaturfühler	7 739 831 203	■	■															
24	Bodenplatte kompl	8 733 501 260	■	■															
25	Rahmen horizontal	7 739 831 746	■	■															
26	Kondensatwanne	7 739 831 747	■	■															
27	Montageplatte Verdampfer	7 739 834 854	■	■															
28	Verdampfer kompl.	7 739 831 749	■	■															
29	Luftfilter	7 739 831 751	■	■															
30	Rückwand kompl.	7 739 831 752	■	■															
31	Montageplatte Verdampfer	7 739 831 753	■	■															
32	Anschlussplatte	7 739 831 719	■	■															
33	Platte	7 739 831 754	■	■															
34	Rohrschelle	7 739 831 755	■	■															
	Adapter Set CCB (400mm)	8 750 501 441	■	■															
	Verbindungskabel AF-IDU	8 750 501 446	■	■															

Ersatzteilliste

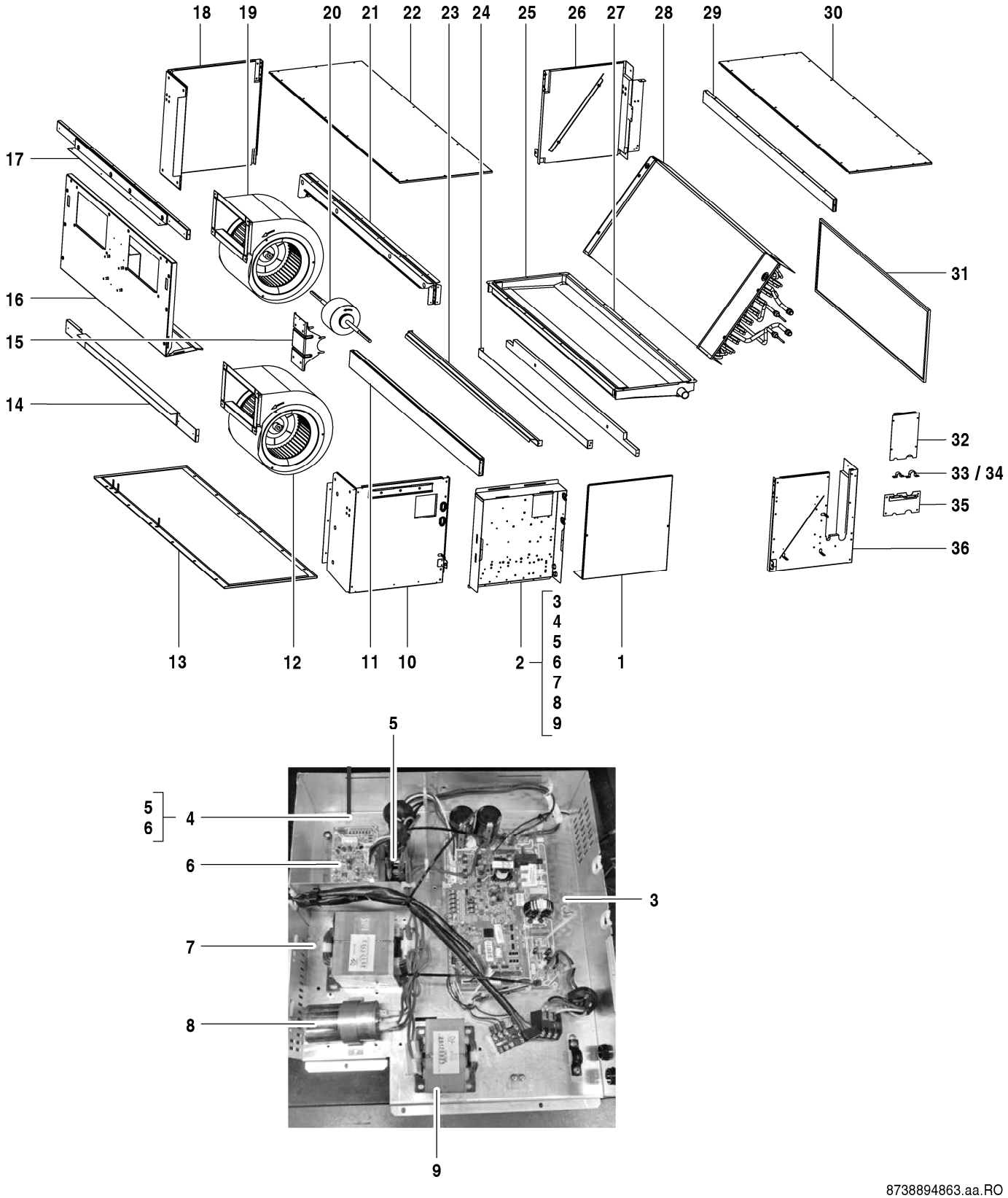

8738894863.aa.RO

AF-DH 200-1	7 733 700 953
AF-DH 250-1	7 733 700 954
AF-DH 280-1	7 733 700 955

Pos	Bezeichnung	Bestell-Nr.	DH 200-1	DH 250-1	DH 280-1														Bemerkungen
1	Abdeckung Steuerung	8 733 501 317	■	■	■														
2	Steuerung kompl.	8 733 501 393	■	■	■														
3	Hauptleiterplatte	8 733 501 549	■	■	■														
4	Kühlkörper	8 733 501 646	■	■	■														
5	Gleichrichter	7 739 831 114	■	■	■														
6	Leiterplatte	8 733 501 512	■	■	■														
7	Drosselspule	8 733 501 652	■	■	■														
8	Kondensator	8 733 501 250	■	■	■														
9	Drosselspule	8 733 501 647	■	■	■														
10	Abdeckung rechts kompl.	8 733 501 675	■	■	■														
11	Traverse	7 739 831 760	■	■	■														
12	Gebläserad	7 739 834 637	■	■	■														
13	Bodenplatte kompl	8 733 501 259	■	■	■														
14	Traverse	7 739 831 784	■	■	■														
15	Halter	8 733 501 699	■	■	■														
16	Montageplatte	8 733 501 580	■	■	■														
17	Rahmen	7 739 834 759	■	■	■														
18	Abdeckung links kompl.	7 739 834 783	■	■	■														
19	Gehäuse	7 739 834 642	■	■	■														
20	Gleichstrommotor	8 733 501 248	■	■	■														
21	Profil kompl	7 739 834 623	■	■	■														
22	Abdeckung oben	7 739 834 870	■	■	■														
23	Traverse	7 739 831 779	■	■	■														
24	Traverse	7 739 831 784	■	■	■														
25	Kondensatwanne	7 739 831 770	■	■	■														
26	Abdeckung links kompl.	7 739 831 766	■	■	■														
27	Kondensatwanne	7 739 831 778	■	■	■														
28	Verdampfer kompl.	8 733 501 440	■	■	■														
29	Rahmen	7 739 834 760	■	■	■														
30	Abdeckung oben	7 739 831 764	■	■	■														
31	Luftfilter	8 733 501 211	■	■	■														
32	Rohrbefestigungsblech kompl.	8 733 501 617	■	■	■														
33	Platte	7 739 831 754	■	■	■														
34	Rohrschelle	7 739 831 755	■	■	■														
35	Rohrbefestigungsblech kompl.	8 733 501 618	■	■	■														
36	Abdeckung rechts kompl.	8 733 501 678	■	■	■														
	Adapter Set CCB (400mm)	8 750 501 441	■	■	■														
	Verbindungskabel AF-IDU	8 750 501 446	■	■	■														

AF-DH 200-1 7 733 700 953
AF-DH 250-1 7 733 700 954
AF-DH 280-1 7 733 700 955

Ersatzteilliste

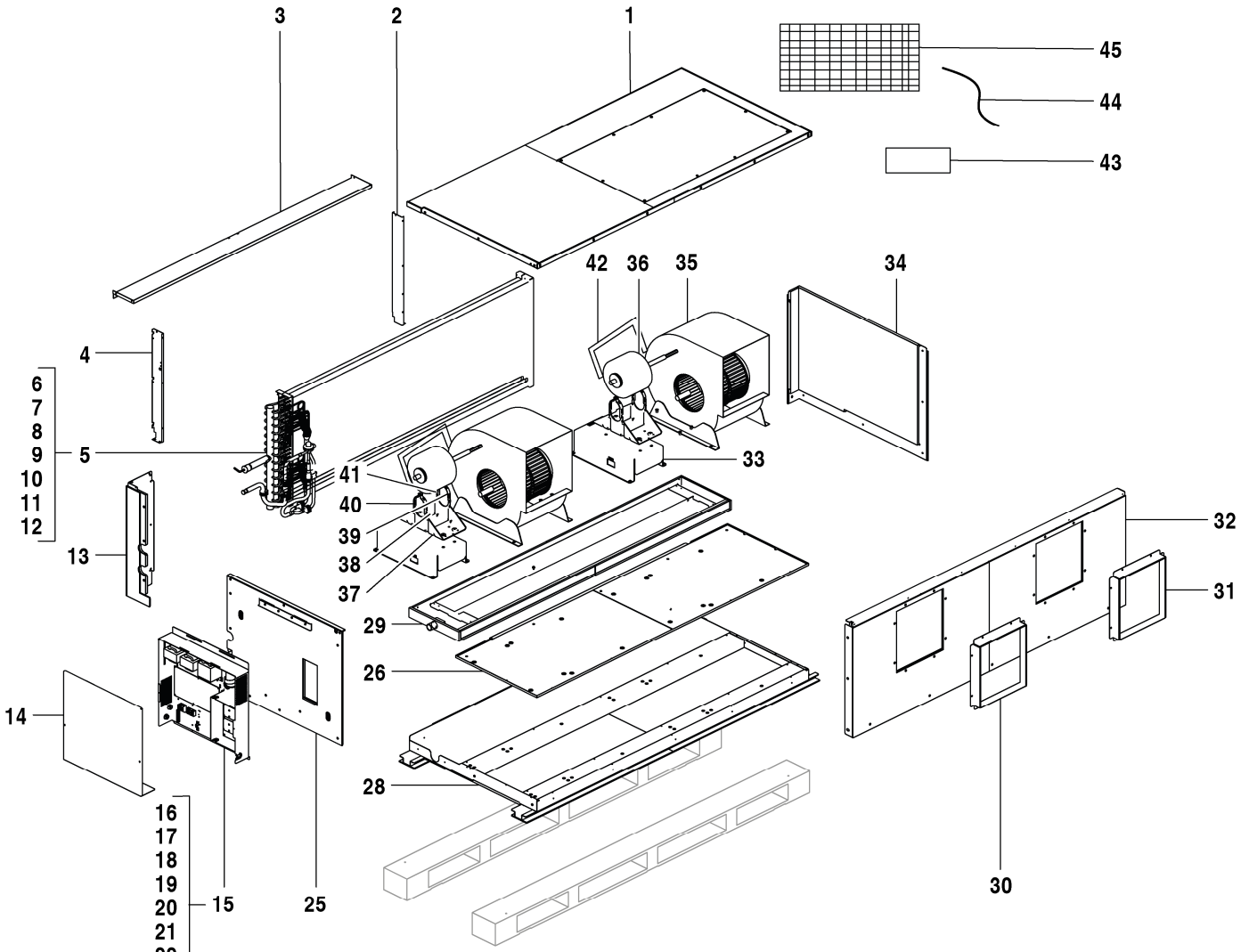

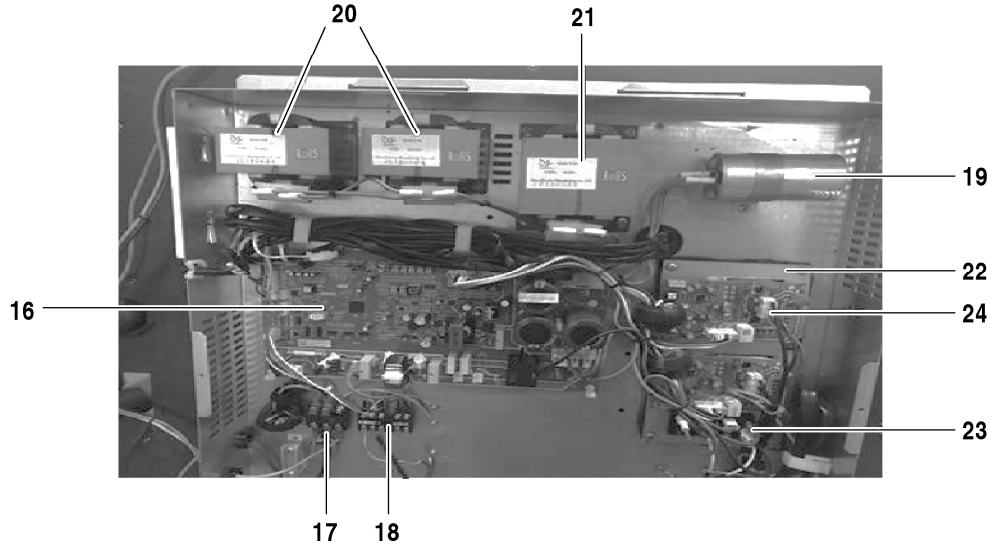

6721903756.ab.RO

AF-DH 400-1 7 733 700 956

Pos	Bezeichnung	Bestell-Nr.	AF-DH 400-1																Bemerkungen
1	Deckel oben	8 750 501 515	■																
2	Verdampfer Dichtung	8 750 501 516	■																
3	Verdampfer Halterung	8 750 501 517	■																
4	Verdampfer Dichtung	8 750 501 518	■																
5	Verdampfer	8 750 501 519	■																
6	Verdampfer Rohr	8 750 501 520	■																
7	Rohrtemperatursensor	7 739 831 147	■																
8	Rohrtemperatursensor	8 733 501 621	■																
9	Verdampfer Rohr	8 750 501 521	■																
10	Klappe	8 750 501 522	■																
11	Expansionsventil	8 733 501 503	■																
12	Magnetspule	8 733 501 506	■																
13	Hinterwand	8 750 501 523	■																
14	Abdeckung	8 750 501 524	■																
15	Steuerung komplett	8 750 501 525	■																
16	Hauptleiterplatte AF-DH 40-56kW	8 750 501 476	■																
17	Anschlussklemme, 3p	7 739 831 566	■																
18	Anschlussklemme	8 733 501 716	■																
19	Kondensator	8 733 501 250	■																
20	Drossel	7 739 830 850	■																
21	Drosselspule	8 733 501 647	■																
22	Kühlkörper	8 750 501 527	■																
23	Leiterplatte	8 733 501 512	■																
24	Gleichrichter	7 739 831 114	■																
25	Seitenwand	8 750 501 528	■																
26	Kondensatwanne	8 750 501 529	■																
28	Rahmen	8 750 501 531	■																
29	Kondensatwanne	8 750 501 532	■																
30	Träger	8 750 501 533	■																
31	Träger	8 750 501 534	■																
32	Vorderwand	8 750 501 535	■																
33	Halterung	8 750 501 536	■																
34	Seitenwand	8 750 501 537	■																
35	Gebläse	8 750 501 538	■																
36	DC Motor	8 750 501 539	■																
37	Halter	8 733 501 699	■																
38	Motor Dichtung	8 750 501 540	■																
39	Motor Abdeckung	8 750 501 541	■																
40	Motor Abdeckung	8 750 501 542	■																
41	Motor Abdeckung	8 750 501 543	■																
42	Motor Abdeckung	8 750 501 544	■																
43	Anschlussrohr	8 750 501 545	■																
44	Raumtemperaturfühler	8 733 501 655	■																
45	Display	7 739 834 665	■																

AF-DH 400-1 7 733 700 956

Ersatzteilliste

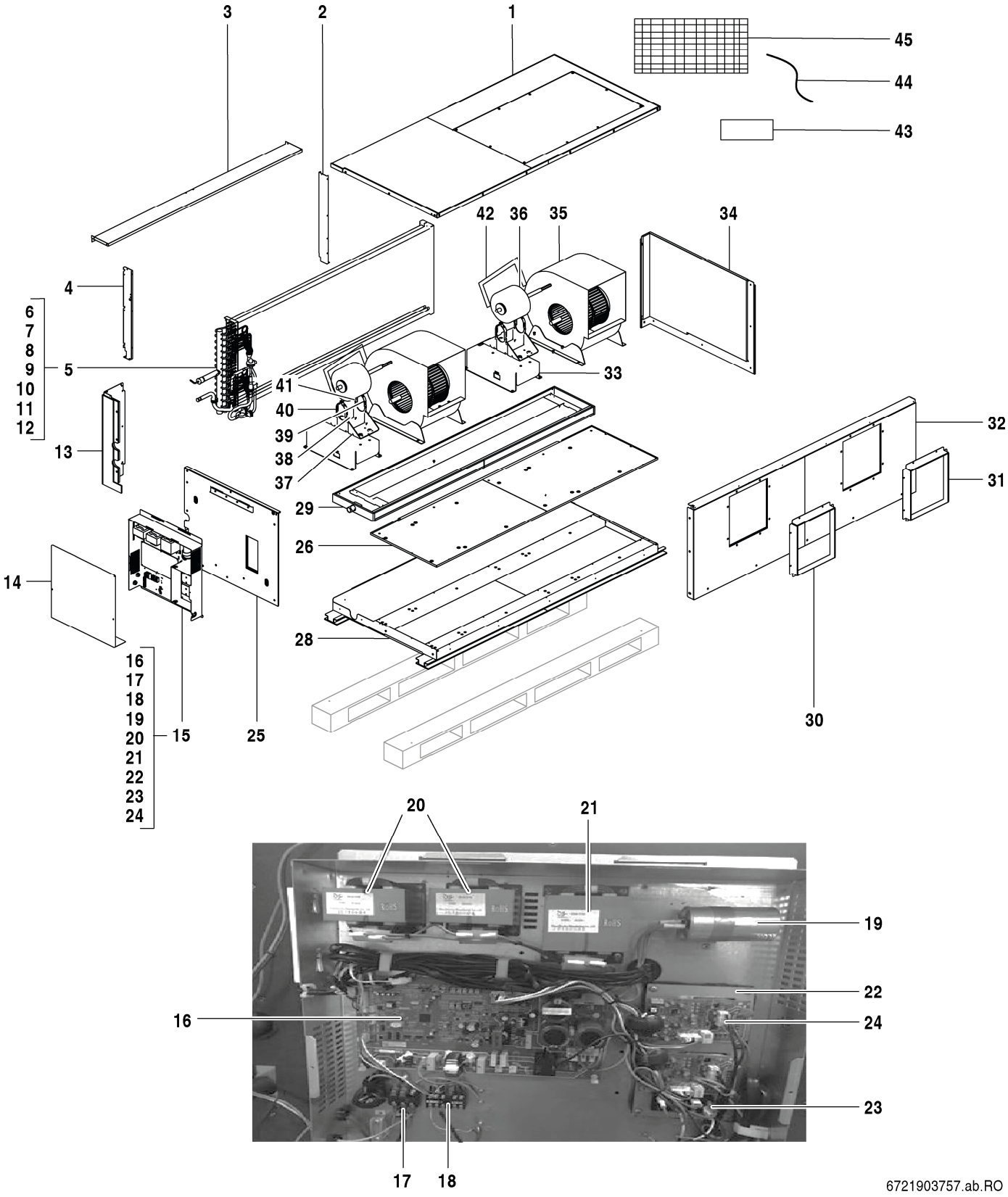

AF-DH 450-1 7 733 700 957

Pos	Bezeichnung	Bestell-Nr.	AF-DH 450-1																Bemerkungen
1	Deckel oben	8 750 501 515	■																
2	Verdampfer Dichtung	8 750 501 516	■																
3	Verdampfer Halterung	8 750 501 517	■																
4	Verdampfer Dichtung	8 750 501 518	■																
5	Verdampfer	8 750 501 519	■																
6	Verdampfer Rohr	8 750 501 520	■																
7	Rohrtemperatursensor	7 739 831 147	■																
8	Rohrtemperatursensor	8 733 501 621	■																
9	Verdampfer Rohr	8 750 501 521	■																
10	Klappe	8 750 501 522	■																
11	Expansionsventil	8 733 501 503	■																
12	Magnetspule	8 733 501 506	■																
13	Hinterwand	8 750 501 523	■																
14	Abdeckung	8 750 501 524	■																
15	Steuerung komplett	8 750 501 525	■																
16	Hauptleiterplatte AF-DH 40-56kW	8 750 501 476	■																
17	Anschlussklemme, 3p	7 739 831 566	■																
18	Anschlussklemme	8 733 501 716	■																
19	Kondensator	8 733 501 250	■																
20	Drossel	7 739 830 850	■																
21	Drosselspule	8 733 501 647	■																
22	Kühlkörper	8 750 501 527	■																
23	Leiterplatte	8 733 501 512	■																
24	Gleichrichter	7 739 831 114	■																
25	Seitenwand	8 750 501 528	■																
26	Kondensatwanne	8 750 501 529	■																
28	Rahmen	8 750 501 531	■																
29	Kondensatwanne	8 750 501 532	■																
30	Träger	8 750 501 533	■																
31	Träger	8 750 501 534	■																
32	Vorderwand	8 750 501 535	■																
33	Halterung	8 750 501 536	■																
34	Seitenwand	8 750 501 537	■																
35	Gebläse	8 750 501 538	■																
36	DC Motor	8 750 501 539	■																
37	Halter	8 733 501 699	■																
38	Motor Dichtung	8 750 501 540	■																
39	Motor Abdeckung	8 750 501 541	■																
40	Motor Abdeckung	8 750 501 542	■																
41	Motor Abdeckung	8 750 501 543	■																
42	Motor Abdeckung	8 750 501 544	■																
43	Anschlussrohr	8 750 501 545	■																
44	Raumtemperaturfühler	8 733 501 655	■																
45	Display	7 739 834 665	■																

AF-DH 450-1 7 733 700 957

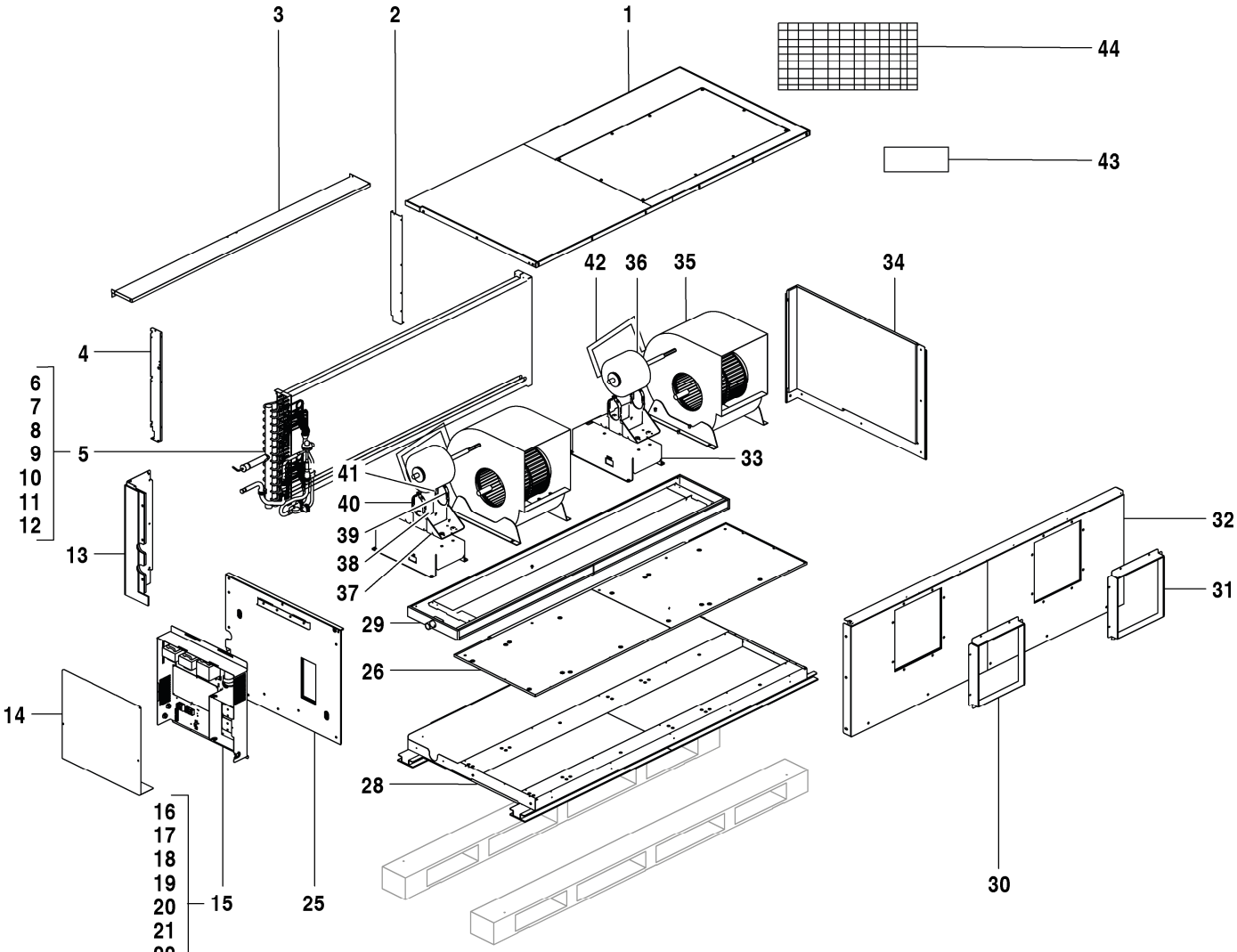

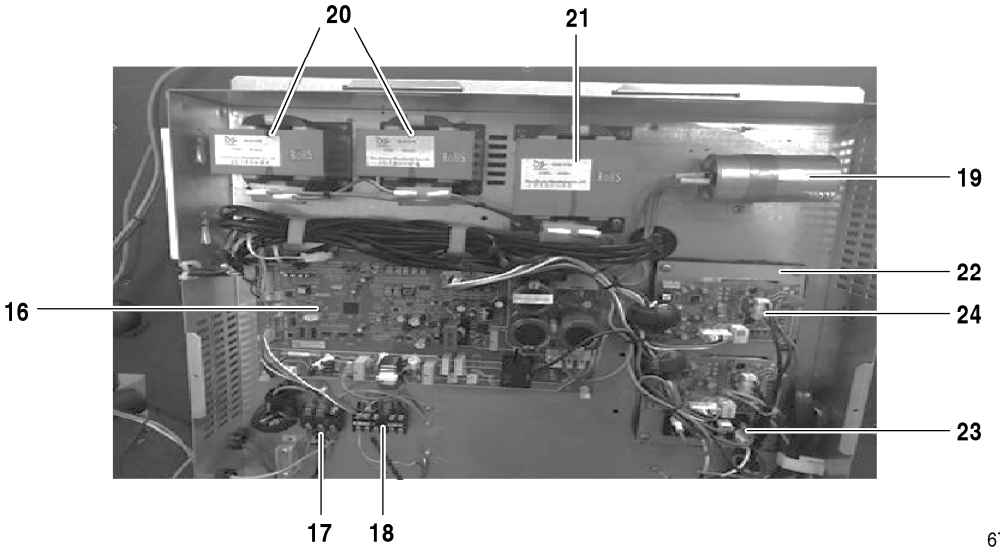

6721903758.ab.RO

Pos	Bezeichnung	Bestell-Nr.	AF-DH 560-1																Bemerkungen
1	Deckel oben	8 750 501 515	■																
2	Verdampfer Dichtung	8 750 501 516	■																
3	Verdampfer Halterung	8 750 501 517	■																
4	Verdampfer Dichtung	8 750 501 518	■																
5	Verdampfer komplett	8 750 501 546	■																
6	Verdampfer Rohr	8 750 501 520	■																
7	Rohrtemperatursensor	7 739 831 147	■																
8	Rohrtemperatursensor	8 733 501 621	■																
9	Verdampfer Rohr	8 750 501 547	■																
10	Klappe	8 750 501 548	■																
11	Expansionsventil	8 733 501 503	■																
12	Magnetspule	8 733 501 506	■																
13	Hinterwand	8 750 501 549	■																
14	Abdeckung	8 750 501 524	■																
15	Steuerung komplett	8 750 501 550	■																
16	Hauptleiterplatte AF-DH 40-56kW	8 750 501 476	■																
17	Anschlussklemme, 3p	7 739 831 566	■																
18	Anschlussklemme	8 733 501 716	■																
19	Kondensator	8 733 501 250	■																
20	Drossel	7 739 830 850	■																
21	Drosselspule	8 733 501 647	■																
22	Kühlkörper	8 750 501 551	■																
23	Leiterplatte	8 733 501 512	■																
24	Gleichrichter	7 739 831 114	■																
25	Seitenwand	8 750 501 552	■																
26	Kondensatwanne	8 750 501 529	■																
28	Rahmen	8 750 501 531	■																
29	Kondensatwanne	8 750 501 532	■																
30	Träger	8 750 501 533	■																
31	Träger	8 750 501 534	■																
32	Vorderwand	8 750 501 535	■																
33	Halterung	8 750 501 536	■																
34	Seitenwand	8 750 501 537	■																
35	Gebläse	8 750 501 538	■																
36	DC Motor	8 750 501 539	■																
37	Halter	8 733 501 699	■																
38	Motor Dichtung	8 750 501 540	■																
39	Motor Abdeckung	8 750 501 541	■																
40	Motor Abdeckung	8 750 501 542	■																
41	Motor Abdeckung	8 750 501 543	■																
42	Motor Abdeckung	8 750 501 544	■																
43	Anschlussrohr	8 750 501 545	■																
44	Display	7 739 834 665	■																

AF-DH 560-1 7 733 700 958

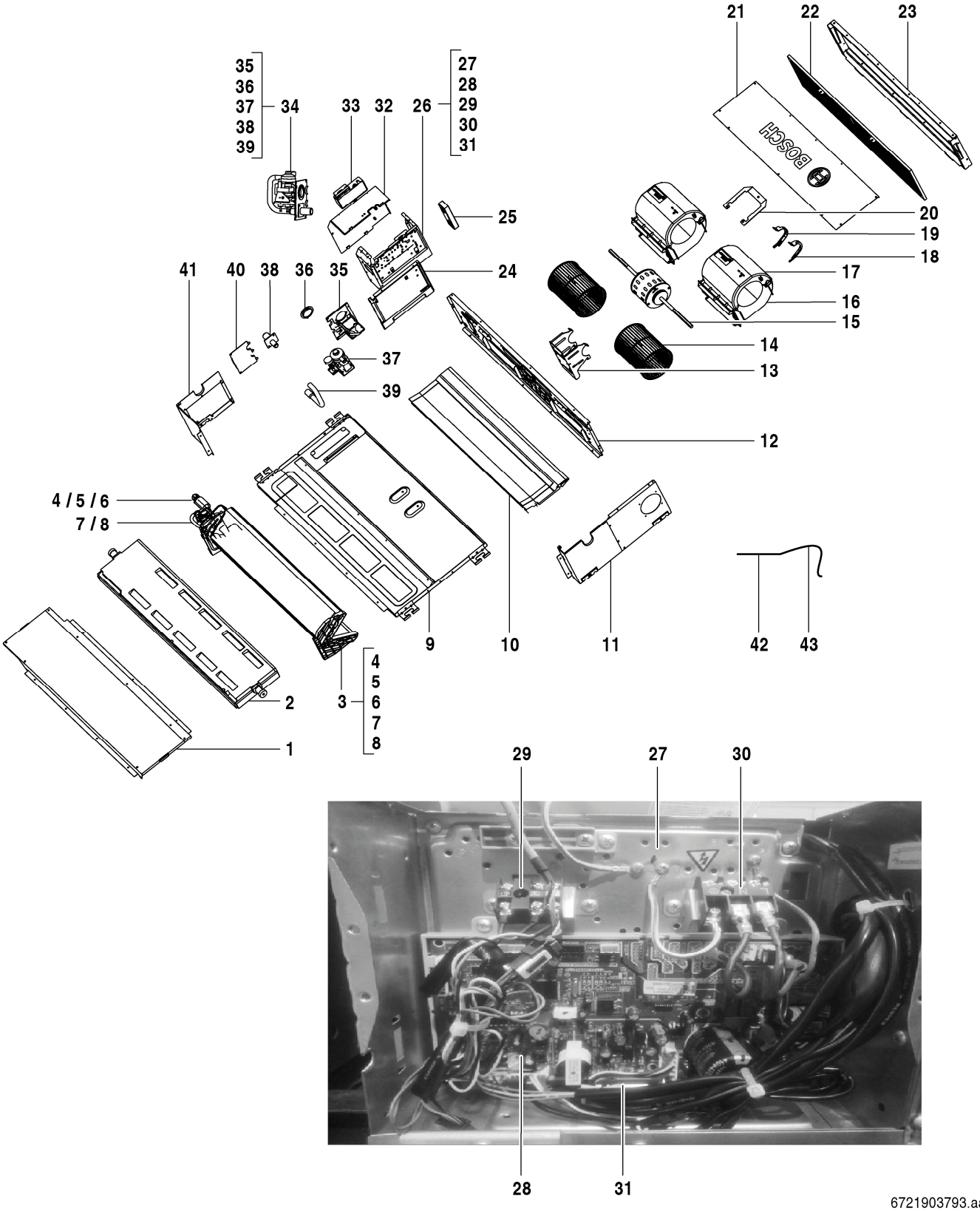
21
22
23
35
36
37
38
39
34
33
32
26
27
28
29
30
31
25
20
19
18
17
16
15
14
13
41
40
38
36
35
24
37
39
12
4 / 5 / 6
7 / 8
9
10
11
42
43
2
3
4
5
6
7
8
1
29
27
30
28
31
6721903793.aa.RO

Pos	Bezeichnung	Bestell-Nr.	AF-DHS 22-1 P																	Bemerkungen
1	Abdeckung oben	7 739 831 626	■																	
2	Kondensatwanne	7 739 831 625	■																	
3	Verdampfer kompl	7 739 834 704	■																	
4	Eingangsrohr Verdampfer	8 750 501 698	■																	
5	Expanisonsventil kompl	8 750 501 690	■																	
6	Expanisonsventil	8 750 501 691	■																	
7	Ausgangsrohr Verdampfer	8 750 501 701	■																	
8	Rohrtemperatursensor	7 739 831 326	■																	
9	Schaumstoff kompl	7 739 834 762	■																	
10	Bodenplatte kompl	7 739 831 623	■																	
11	Abdeckung links kompl.	7 739 831 579	■																	
12	Profil kompl	7 739 834 622	■																	
13	Halter Motor	7 739 834 809	■																	
14	Gebläse	7 739 834 634	■																	
15	Gleichstrommotor	7 739 834 661	■																	
16	Gehäuse Gebläse oben	7 739 831 614	■																	
17	Gehäuse Gebläse unten	7 739 831 613	■																	
18	Abdeckung Motor links	7 739 831 538	■																	
19	Abdeckung Motor rechts	7 739 831 541	■																	
20	Leiterplatte	7 739 834 629	■																	
21	Abdeckung	8 750 501 711	■																	
22	Filter	7 739 831 617	■																	
23	Rahmen	7 739 831 618	■																	
24	Abdeckung rechts kompl.	7 739 831 593	■																	
25	Display	8 750 501 684	■																	
26	Steuerung kompl	8 750 501 693	■																	
27	Steuerung kompl.	7 739 836 397	■																	
28	Hauptleiterplatte	8 750 501 703	■																	
29	Anschlussklemme	8 750 501 712	■																	
30	Anschlussklemme, 3p	7 739 831 566	■																	
31	Rahmen Leiterplatte	8 750 501 705	■																	
32	Adapter Set CCB (400mm)	8 750 501 441	■																	
33	Deckel Steuerung	8 750 501 687	■																	
34	Kondensatpumpe kompl	8 750 501 685	■																	
35	Halterung Kondensatpumpe	8 750 501 686	■																	
36	Halter	7 739 831 440	■																	
37	Verbindungsrohr	7 739 831 315	■																	
38	Ablaufpumpe kompl	8 733 501 342	■																	
39	Drainagerohr	7 739 831 628	■																	
40	Rohrbefestigungsblech kompl.	7 739 836 416	■																	
41	Abdeckung rechts kompl.	7 739 831 591	■																	
42	Rohrtemperatursensor	8 733 501 622	■																	
43	Raumtemperaturfühler	8 733 501 653	■																	

AF-DHS 22-1 P 7 733 700 959

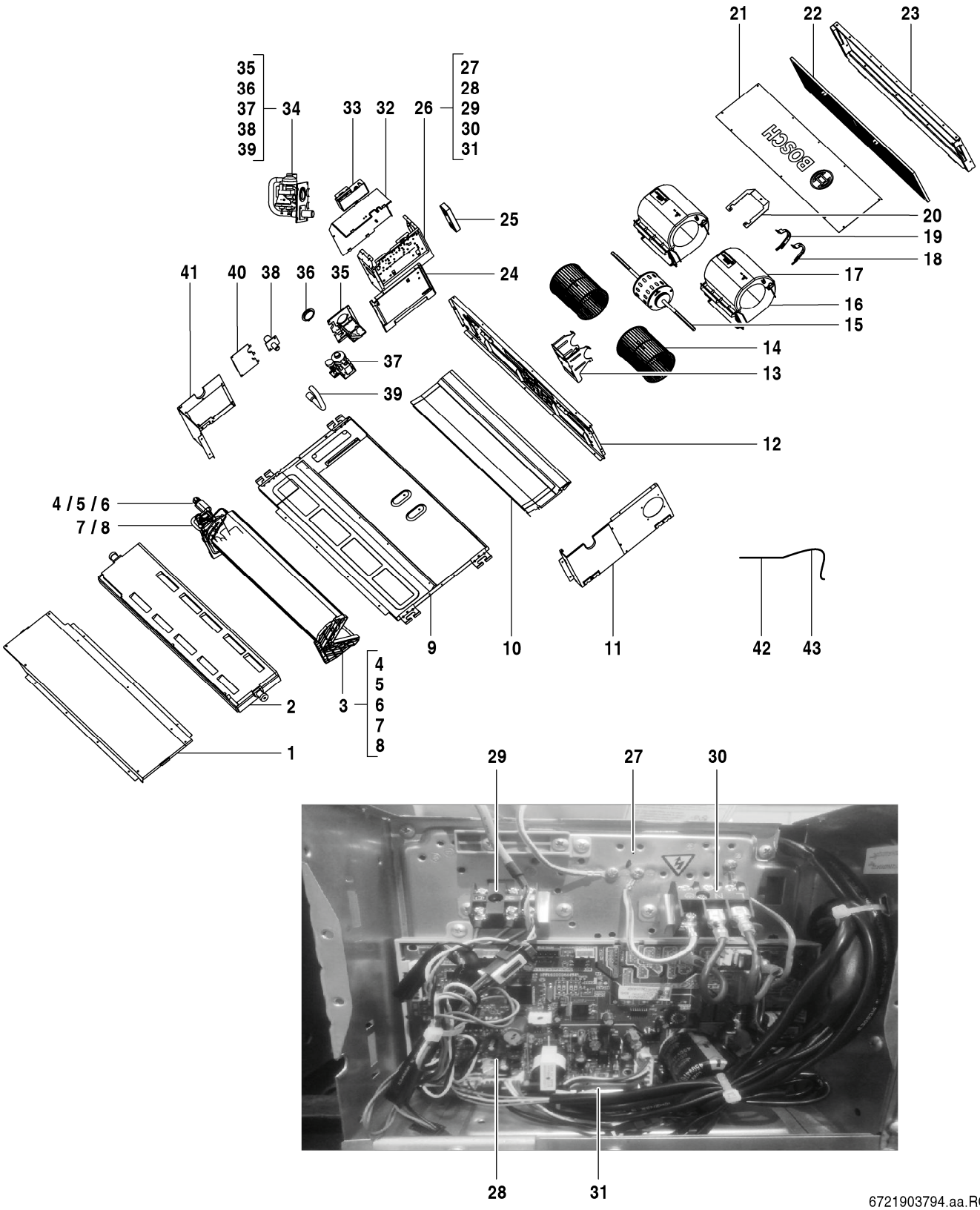

6721903794.aa.RO

Pos	Bezeichnung	Bestell-Nr.	AF-DHS 28-1 P																	Bemerkungen
1	Abdeckung oben	7 739 831 626	■																	
2	Kondensatwanne	7 739 831 625	■																	
3	Verdampfer kompl	7 739 834 704	■																	
4	Eingangsrohr Verdampfer	8 750 501 698	■																	
5	Expanisonsventil kompl	8 750 501 690	■																	
6	Expanisonsventil	8 750 501 691	■																	
7	Ausgangsrohr Verdampfer	8 750 501 701	■																	
8	Rohrtemperatursensor	7 739 831 326	■																	
9	Schaumstoff kompl	7 739 834 762	■																	
10	Bodenplatte kompl	7 739 831 623	■																	
11	Abdeckung links kompl.	7 739 831 579	■																	
12	Profil kompl	7 739 834 622	■																	
13	Halter Motor	7 739 834 809	■																	
14	Gebläse	7 739 834 634	■																	
15	Gleichstrommotor	7 739 834 661	■																	
16	Gehäuse Gebläse oben	7 739 831 614	■																	
17	Gehäuse Gebläse unten	7 739 831 613	■																	
18	Abdeckung Motor links	7 739 831 538	■																	
19	Abdeckung Motor rechts	7 739 831 541	■																	
20	Leiterplatte	7 739 834 629	■																	
21	Abdeckung	8 750 501 711	■																	
22	Filter	7 739 831 617	■																	
23	Rahmen	7 739 831 618	■																	
24	Abdeckung rechts kompl.	7 739 831 593	■																	
25	Display	8 750 501 684	■																	
26	Steuerung kompl	8 750 501 693	■																	
27	Steuerung kompl.	7 739 836 397	■																	
28	Hauptleiterplatte	8 750 501 703	■																	
29	Anschlussklemme	8 750 501 712	■																	
30	Anschlussklemme, 3p	7 739 831 566	■																	
31	Rahmen Leiterplatte	8 750 501 705	■																	
32	Adapter Set CCB (400mm)	8 750 501 441	■																	
33	Deckel Steuerung	8 750 501 687	■																	
34	Kondensatpumpe kompl	8 750 501 685	■																	
35	Halterung Kondensatpumpe	8 750 501 686	■																	
36	Halter	7 739 831 440	■																	
37	Verbindungsrohr	7 739 831 315	■																	
38	Ablaufpumpe kompl	8 733 501 342	■																	
39	Drainagerohr	7 739 831 628	■																	
40	Rohrbefestigungsblech kompl.	7 739 836 416	■																	
41	Abdeckung rechts kompl.	7 739 831 591	■																	
42	Rohrtemperatursensor	8 733 501 622	■																	
43	Raumtemperaturfühler	8 733 501 653	■																	

AF-DHS 28-1 P 7 733 700 960

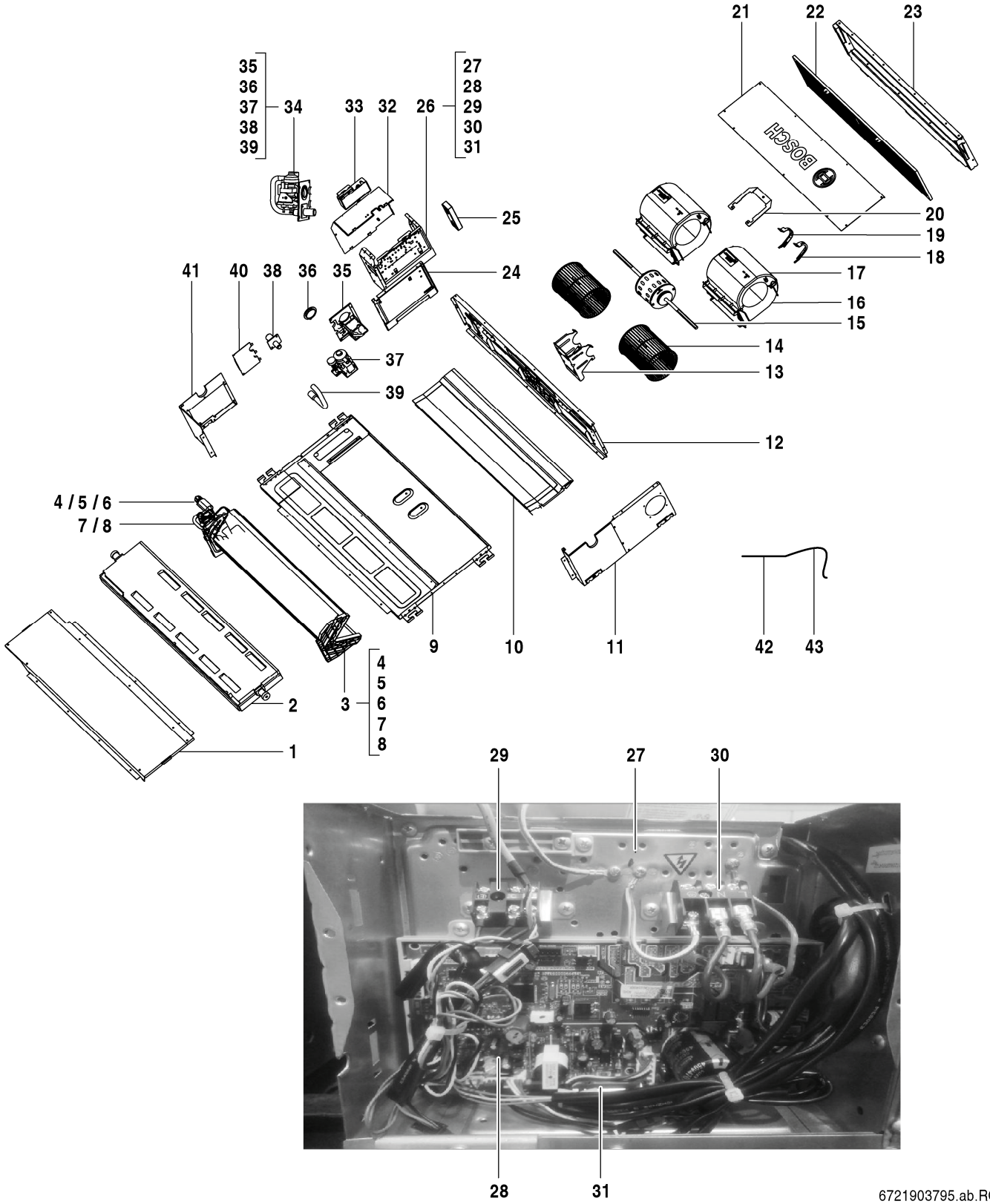
21
22
23
35
36
37
38
39
34
33
32
26
27
28
29
30
31
25
24
20
19
18
17
16
15
14
13
41
40
38
36
35
37
39
12
4 / 5 / 6
7 / 8
9
10
11
42
43
2
3
4
5
6
7
8
1
29
27
30
28
31
6721903795.ab.RO

Pos	Bezeichnung	Bestell-Nr.	AF-DHS 36-1 P																	Bemerkungen
1	Abdeckung oben	7 739 831 626	■																	
2	Kondensatwanne	7 739 831 625	■																	
3	Verdampfer kompl	8 750 501 695	■																	
4	Verdampfer-Einlassrohr	7 739 836 465	■																	
5	Sieb	8 733 501 515	■																	
6	Expanisonsventil	8 750 501 691	■																	
7	Verdampfer-Auslassrohr	7 739 836 466	■																	
8	Rohrtemperatursensor	7 739 831 451	■																	
9	Schaumstoff kompl	7 739 834 762	■																	
10	Bodenplatte kompl	7 739 831 623	■																	
11	Abdeckung links kompl.	7 739 831 579	■																	
12	Profil kompl	7 739 834 622	■																	
13	Halter Motor	7 739 834 809	■																	
14	Gebläse	7 739 834 634	■																	
15	Gleichstrommotor	7 739 834 661	■																	
16	Gehäuse Gebläse oben	7 739 831 614	■																	
17	Gehäuse Gebläse unten	7 739 831 613	■																	
18	Abdeckung Motor links	7 739 831 538	■																	
19	Abdeckung Motor rechts	7 739 831 541	■																	
20	Leiterplatte	7 739 834 629	■																	
21	Abdeckung	8 750 501 711	■																	
22	Filter	7 739 831 617	■																	
23	Rahmen	7 739 831 618	■																	
24	Abdeckung rechts kompl.	7 739 831 593	■																	
25	Display	8 750 501 684	■																	
26	Steuerung kompl	8 750 501 693	■																	
27	Steuerung kompl.	7 739 836 397	■																	
28	Hauptleiterplatte	8 750 501 703	■																	
29	Anschlussklemme	8 750 501 712	■																	
30	Anschlussklemme, 3p	7 739 831 566	■																	
31	Rahmen Leiterplatte	8 750 501 705	■																	
32	Adapter Set CCB (400mm)	8 750 501 441	■																	
33	Deckel Steuerung	8 750 501 687	■																	
34	Kondensatpumpe kompl	8 750 501 685	■																	
35	Halterung Kondensatpumpe	8 750 501 686	■																	
36	Halter	7 739 831 440	■																	
37	Verbindungsrohr	7 739 831 315	■																	
38	Ablaufpumpe kompl	8 733 501 342	■																	
39	Drainagerohr	7 739 831 628	■																	
40	Rohrbefestigungsblech kompl.	7 739 836 416	■																	
41	Abdeckung rechts kompl.	7 739 831 591	■																	
42	Rohrtemperatursensor	8 733 501 622	■																	
43	Raumtemperaturfühler	8 733 501 653	■																	

AF-DHS 36-1 P 7 733 700 961

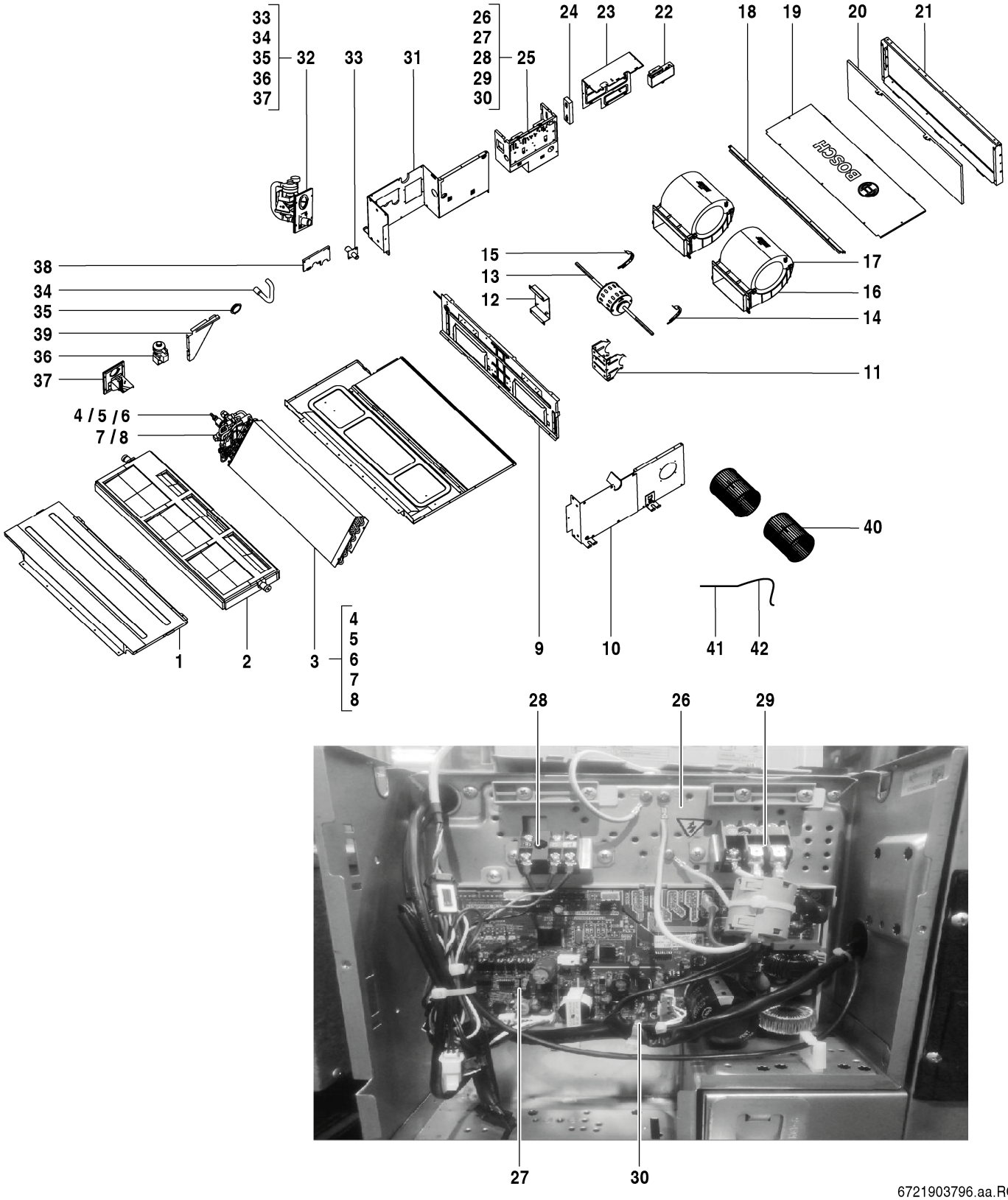

6721903796.aa.RO

Pos	Bezeichnung	Bestell-Nr.	AF-DHS 45-1 P																	Bemerkungen
1	Abdeckung oben kompl.	7 739 834 871	■																	
2	Entwässerungswanne	7 739 834 669	■																	
3	Verdampfer kompl	8 750 501 696	■																	
4	Eingangsrohr Verdampfer	8 750 501 699	■																	
5	Expanisonsventil kompl	8 750 501 689	■																	
6	Expanisonsventil	8 750 501 692	■																	
7	Ausgangsrohr Verdampfer	8 750 501 702	■																	
8	Rohrtemperatursensor	7 739 831 326	■																	
9	Rahmen kompl	7 739 834 798	■																	
10	Abdeckplatte	7 739 834 859	■																	
11	Halter Motor	7 739 834 810	■																	
12	Halteblech kompl	7 739 834 853	■																	
13	Gleichstrommotor	7 739 834 659	■																	
14	Abdeckung Motor links	7 739 831 538	■																	
15	Abdeckung Motor rechts	7 739 831 541	■																	
16	Gehäuse Gebläse oben	7 739 831 653	■																	
17	Gehäuse Gebläse unten	7 739 831 660	■																	
18	Seitenteil rechts	8 750 501 708	■																	
19	Abdeckung hinten	8 750 501 706	■																	
20	Luftfilter	7 739 834 758	■																	
21	Rahmen	7 739 834 761	■																	
22	Adapter Set CCB (400mm)	8 750 501 441	■																	
23	Deckel Steuerung	8 750 501 688	■																	
24	Display	8 750 501 684	■																	
25	Steuerung kompl	8 750 501 694	■																	
26	Gehäuse	7 739 832 229	■																	
27	Hauptleiterplatte	8 750 501 704	■																	
28	Anschlussklemme	8 750 501 712	■																	
29	Anschlussklemme, 3p	7 739 831 566	■																	
30	Rahmen Leiterplatte	8 750 501 705	■																	
31	Abdeckplatte	7 739 834 842	■																	
32	Ablaufpumpe kompl	8 733 501 344	■																	
33	Verbindungsrohr	7 739 831 315	■																	
34	Drainagerohr	7 739 831 628	■																	
35	Halter	7 739 831 440	■																	
36	Ablaufpumpe kompl	8 733 501 342	■																	
37	Halter	8 733 501 237	■																	
38	Rohrbefestigungsblech kompl.	7 739 831 676	■																	
39	Seitenteil	7 739 834 641	■																	
40	Gebläserad	7 739 831 648	■																	
41	Rohrtemperatursensor	7 739 834 388	■																	
42	Raumtemperaturfühler	8 733 501 653	■																	

AF-DHS 45-1 P 7 733 700 962

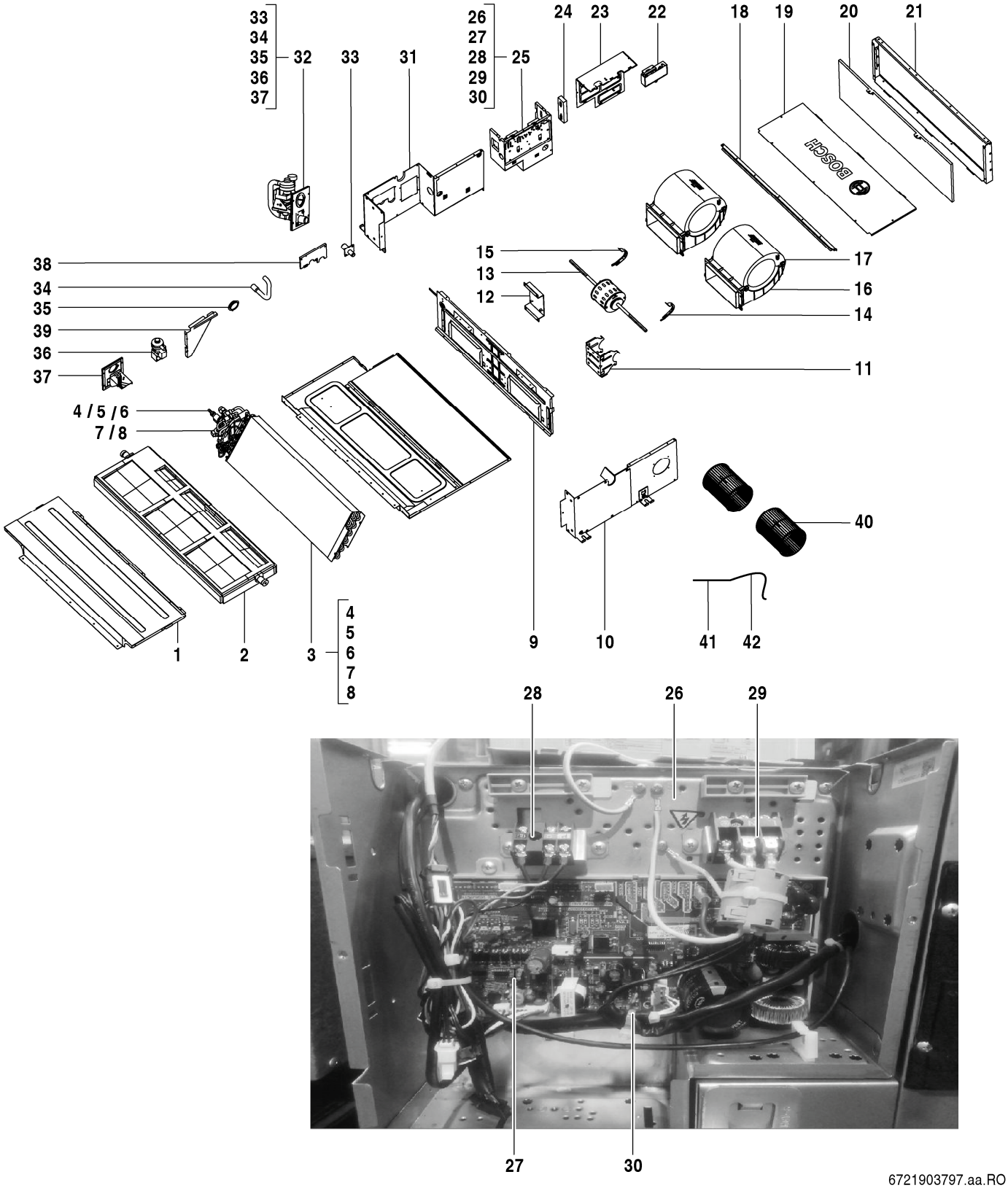

6721903797.aa.RO

Pos	Bezeichnung	Bestell-Nr.	AF-DHS 56-1 P																	Bemerkungen
1	Abdeckung oben kompl.	7 739 834 871	■																	
2	Entwässerungswanne	7 739 834 669	■																	
3	Verdampfer	7 739 834 730	■																	
4	Eingangsrohr Verdampfer	8 750 501 697	■																	
5	Expansionsventil kompl.	8 733 501 352	■																	
6	Expanisonsventil	8 750 501 692	■																	
7	Ausgangsrohr Verdampfer	8 750 501 700	■																	
8	Rohrtemperatursensor	7 739 831 326	■																	
9	Rahmen kompl	7 739 834 798	■																	
10	Abdeckplatte	7 739 834 859	■																	
11	Halter Motor	7 739 834 810	■																	
12	Halteblech kompl	7 739 834 853	■																	
13	Gleichstrommotor	7 739 834 659	■																	
14	Abdeckung Motor links	7 739 831 538	■																	
15	Abdeckung Motor rechts	7 739 831 541	■																	
16	Gehäuse Gebläse oben	7 739 831 653	■																	
17	Gehäuse Gebläse unten	7 739 831 660	■																	
18	Seitenteil rechts	8 750 501 708	■																	
19	Abdeckung hinten	8 750 501 706	■																	
20	Luftfilter	7 739 834 758	■																	
21	Rahmen	7 739 834 761	■																	
22	Adapter Set CCB (400mm)	8 750 501 441	■																	
23	Deckel Steuerung	8 750 501 688	■																	
24	Display	8 750 501 684	■																	
25	Steuerung kompl	8 750 501 694	■																	
26	Gehäuse	7 739 832 229	■																	
27	Hauptleiterplatte	8 750 501 704	■																	
28	Anschlussklemme	8 750 501 712	■																	
29	Anschlussklemme, 3p	7 739 831 566	■																	
30	Rahmen Leiterplatte	8 750 501 705	■																	
31	Abdeckplatte	7 739 834 842	■																	
32	Ablaufpumpe kompl	8 733 501 344	■																	
33	Verbindungsrohr	7 739 831 315	■																	
34	Drainagerohr	7 739 831 628	■																	
35	Halter	7 739 831 440	■																	
36	Ablaufpumpe kompl	8 733 501 342	■																	
37	Halter	8 733 501 237	■																	
38	Rohrbefestigungsblech kompl.	7 739 831 676	■																	
39	Seitenteil	7 739 834 641	■																	
40	Gebläserad	7 739 831 648	■																	
41	Rohrtemperatursensor	7 739 834 388	■																	
42	Raumtemperaturfühler	8 733 501 653	■																	

AF-DHS 56-1 P 7 733 700 963

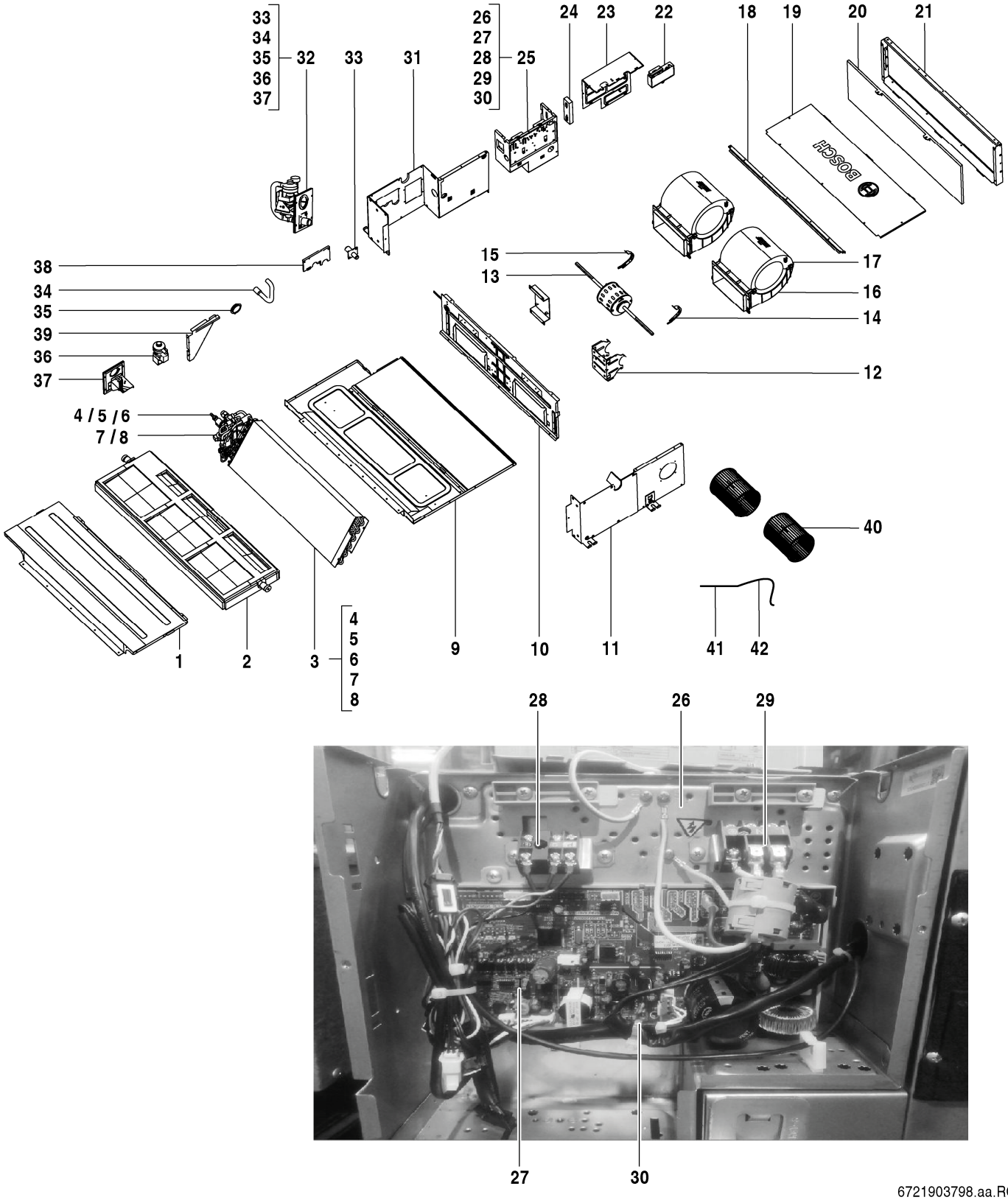

6721903798.aa.RO

Pos	Bezeichnung	Bestell-Nr.	AF-DHS 71-1 P																	Bemerkungen
1	Abdeckung oben kompl.	7 739 831 665	■																	
2	Kondensatwanne	7 739 834 666	■																	
3	Verdampfer	7 739 831 647	■																	
4	Verdampfer-Einlassrohr	8 733 501 480	■																	
5	Expansionsventil kompl.	8 733 501 352	■																	
6	Expanisonsventil	8 750 501 692	■																	
7	Verdampfer-Auslassrohr	8 733 501 501	■																	
8	Rohrtemperatursensor	7 739 831 326	■																	
9	Abdeckung kompl	7 739 832 228	■																	
10	Traverse kompl	7 739 834 764	■																	
11	Abdeckung links kompl.	7 739 831 650	■																	
12	Halter Motor	7 739 834 810	■																	
13	Gleichstrommotor	7 739 834 659	■																	
14	Abdeckung Motor links	7 739 831 538	■																	
15	Abdeckung Motor rechts	7 739 831 541	■																	
16	Gehäuse Gebläse oben	7 739 831 653	■																	
17	Gehäuse Gebläse unten	7 739 831 660	■																	
18	Seitenteil rechts	8 750 501 709	■																	
19	Abdeckung hinten	8 750 501 707	■																	
20	Luftfilter	7 739 831 661	■																	
21	Rahmen	7 739 831 662	■																	
22	Adapter Set CCB (400mm)	8 750 501 441	■																	
23	Deckel Steuerung	8 750 501 688	■																	
24	Display	8 750 501 684	■																	
25	Steuerung kompl	8 750 501 694	■																	
26	Gehäuse	7 739 832 229	■																	
27	Hauptleiterplatte	8 750 501 704	■																	
28	Anschlussklemme	8 750 501 712	■																	
29	Anschlussklemme, 3p	7 739 831 566	■																	
30	Rahmen Leiterplatte	8 750 501 705	■																	
31	Abdeckplatte	7 739 831 677	■																	
32	Ablaufpumpe kompl	8 733 501 344	■																	
33	Verbindungsrohr	7 739 831 315	■																	
34	Drainagerohr	7 739 831 628	■																	
35	Halter	7 739 831 440	■																	
36	Ablaufpumpe kompl	8 733 501 342	■																	
37	Halter	8 733 501 237	■																	
38	Rohrbefestigungsblech kompl.	7 739 831 676	■																	
39	Halterung Verdampfer	8 750 501 710	■																	
40	Gebläserad	7 739 831 648	■																	
41	Rohrtemperatursensor	7 739 834 388	■																	
42	Raumtemperaturfühler	8 733 501 653	■																	

AF-DHS 71-1 P 7 733 700 964

Ersatzteilliste

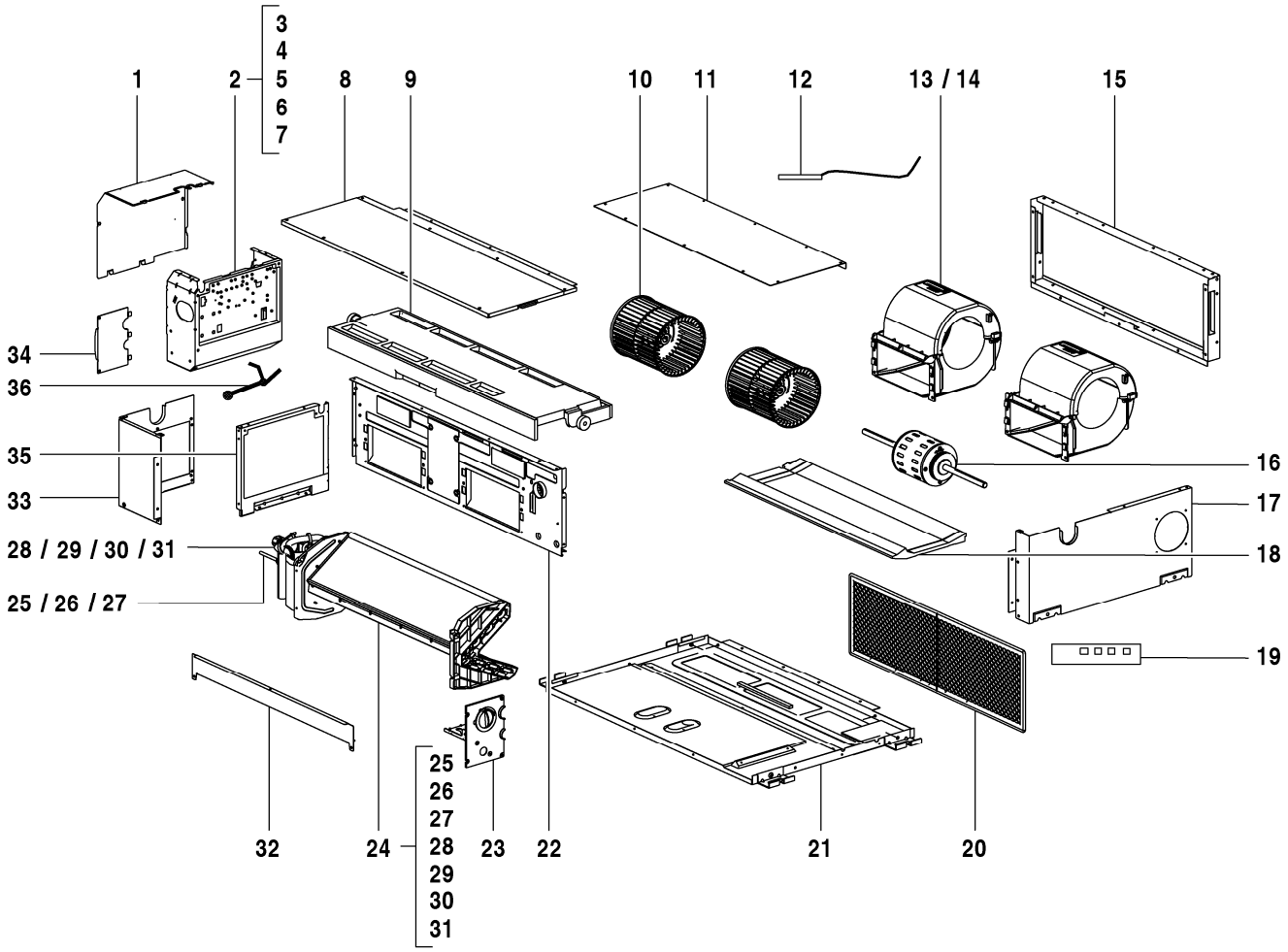

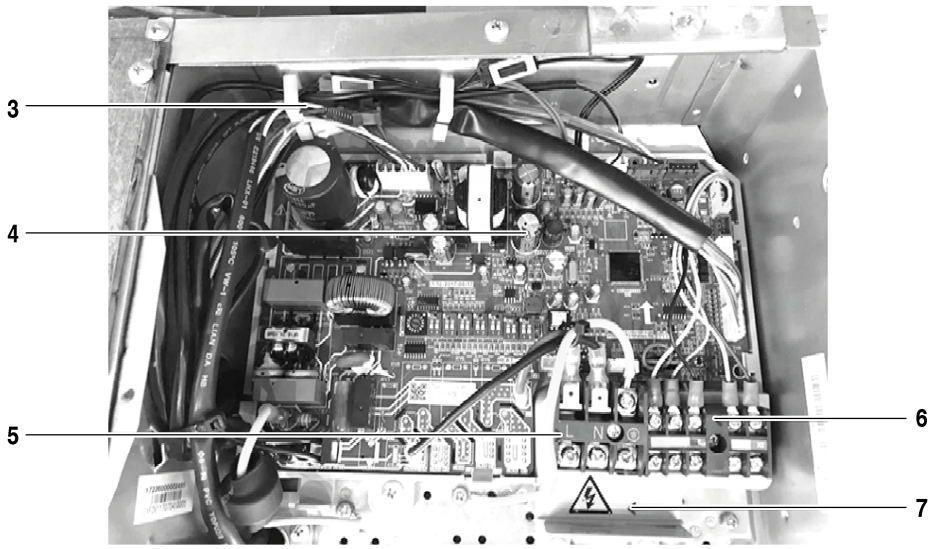

8738894864.aa.RO

AF-DL 22-1 P	7 733 700 937
AF-DL 28-1 P	7 733 700 938
AF-DL 36-1 P	7 733 700 939

Pos	Bezeichnung	Bestell-Nr.	DL 22-1 P	DL 28-1 P	DL 36-1 P														Bemerkungen
1	Abdeckung Steuerung	8 733 501 321	■	■	■														
2	Steuerung kompl.	8 733 501 380	■	■	■														
3	Steuerung kompl.	7 739 836 397	■	■	■														
4	Hauptleiterplatte AFDL-1	8 750 501 474	■	■	■														
5	Anschlussklemme, 3p	7 739 831 566	■	■	■														
6	Anschlussklemme	8 733 501 716	■	■	■														
7	Montageplatte Leiterplatte	8 733 501 585	■	■	■														
8	Abdeckung oben	7 739 831 572	■	■	■														
9	Kondensatwanne	7 739 831 573	■	■	■														
10	Gebläserad	8 733 501 252	■	■	■														
11	Abdeckung hinten	7 739 831 575	■	■	■														
12	Rohrtemperatursensor	7 739 831 461	■	■	■														
13	Gehäuse Gebläse oben	7 739 836 431	■	■	■														
14	Gehäuse Gebläse unten	7 739 836 432	■	■	■														
15	Rahmen	7 739 831 578	■	■	■														
16	Abdeckung links kompl.	7 739 831 579	■	■	■														
17	Gleichstrommotor	8 733 501 245	■	■	■														
18	Schaumstoff kompl	7 739 836 434	■	■	■														
19	Display	7 739 834 665	■	■	■														
20	Luftfilter	8 733 501 210	■	■	■														
21	Bodenplatte kompl	8 733 501 258	■	■	■														
22	Profil kompl	8 733 501 218	■	■	■														
23	Ablaufpumpe kompl	8 733 501 343	■	■	■														
24	Verdampfer kompl.	8 733 501 435	■	■	■														
25	Verdampfer-Einlassrohr	8 733 501 482	■	■	■														
26	Expansionsventil kompl.	8 733 501 355	■	■	■														
27	Expansionsventil	7 739 831 491	■	■	■														
28	Verdampfer-Auslassrohr	8 733 501 498	■	■	■														
29	Rohrtemperatursensor	7 739 831 451	■	■	■														
30	Rohrtemperatursensor	8 733 501 622	■	■	■														
31	Magnetspule	8 733 501 505	■	■	■														
32	Traverse	7 739 831 590	■	■	■														
33	Abdeckung rechts kompl.	7 739 831 591	■	■	■														
34	Rohrbefestigungsblech kompl.	7 739 836 416	■	■	■														
35	Abdeckung rechts kompl.	7 739 831 593	■	■	■														
36	Kabel	8 733 501 272	■	■	■														
	Adapter Set CCB (400mm)	8 750 501 441	■	■	■														
	Verbindungskabel AF-IDU	8 750 501 446	■	■	■														

AF-DL 22-1 P 7 733 700 937

AF-DL 28-1 P 7 733 700 938

AF-DL 36-1 P 7 733 700 939

Ersatzteilliste

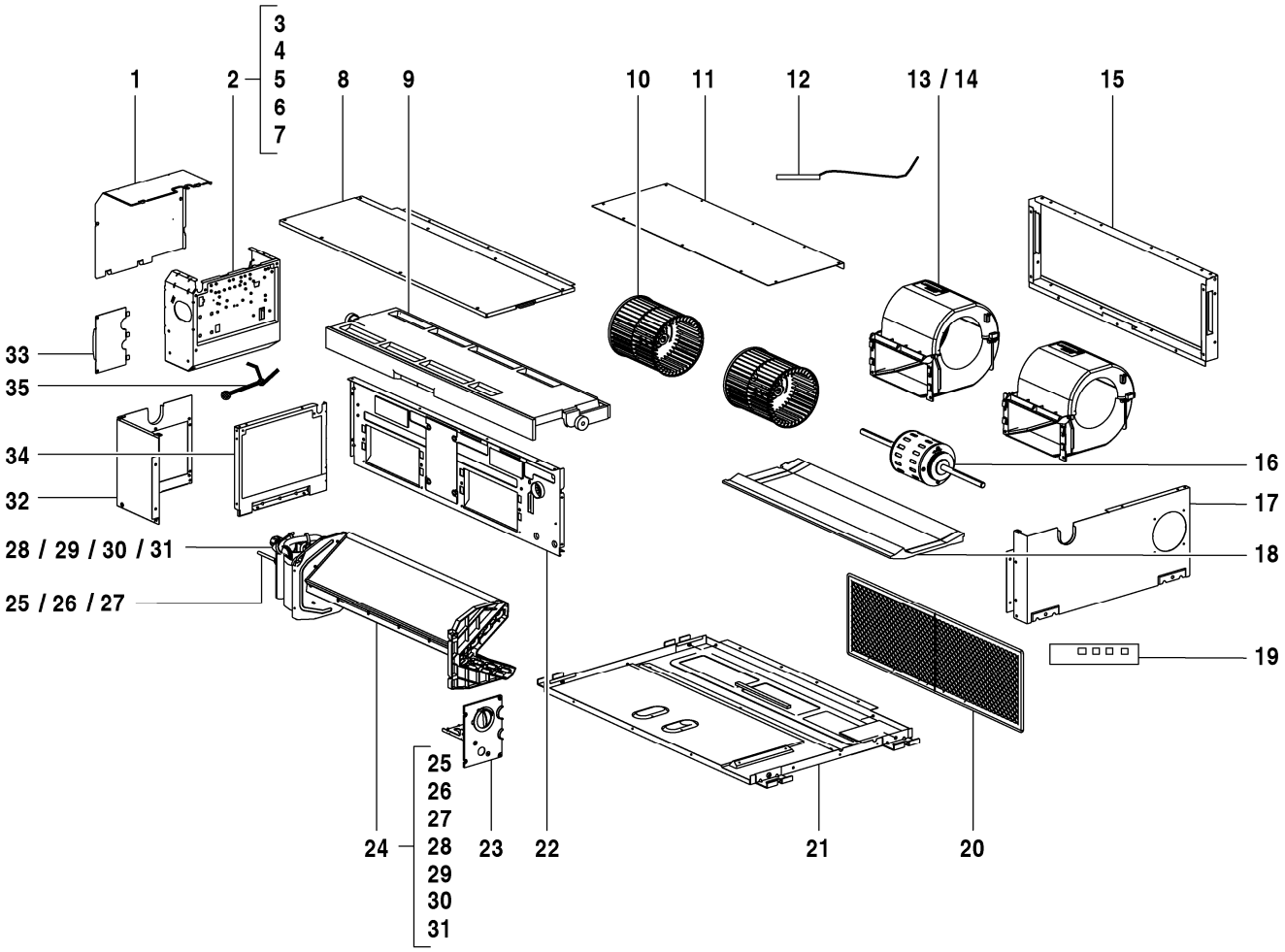

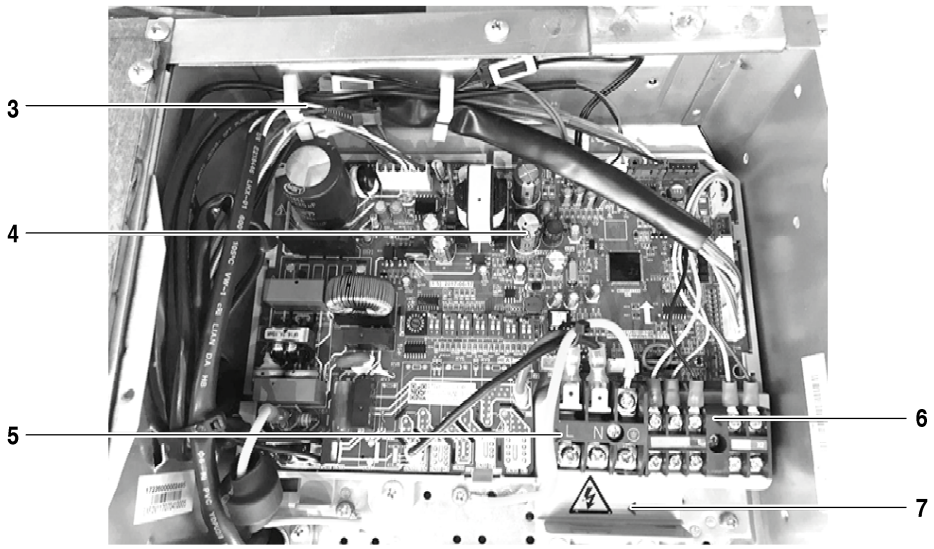

8738894865.aa.RO

AF-DL 45-1 P	7 733 700 940
AF-DL 56-1 P	7 733 700 941

Pos	Bezeichnung	Bestell-Nr.	DL 45-1 P	DL 56-1 P															Bemerkungen
1	Abdeckung Steuerung	8 733 501 321	■	■															
2	Steuerung kompl.	8 733 501 380	■	■															
3	Steuerung kompl.	7 739 836 397	■	■															
4	Hauptleiterplatte AFDL-1	8 750 501 474	■	■															
5	Anschlussklemme, 3p	7 739 831 566	■	■															
6	Anschlussklemme	8 733 501 716	■	■															
7	Montageplatte Leiterplatte	8 733 501 585	■	■															
8	Abdeckung oben	7 739 831 626	■	■															
9	Kondensatwanne	7 739 831 625	■	■															
10	Gebläserad	8 733 501 254	■	■															
11	Abdeckung hinten	7 739 831 619	■	■															
12	Rohrtemperatursensor	7 739 831 461	■	■															
13	Gehäuse Gebläse oben	7 739 831 614	■	■															
14	Gehäuse Gebläse unten	7 739 831 613	■	■															
15	Rahmen	7 739 831 618	■	■															
16	Abdeckung links kompl.	7 739 831 579	■	■															
17	Gleichstrommotor	8 733 501 245	■	■															
18	Schaumstoff kompl	7 739 834 762	■	■															
19	Display	7 739 834 665	■	■															
20	Luftfilter	8 733 501 208	■	■															
21	Bodenplatte kompl	8 733 501 257	■	■															
22	Profil kompl	8 733 501 219	■	■															
23	Ablaufpumpe kompl	8 733 501 343	■	■															
24	Verdampfer kompl.	8 733 501 436	■																
24	Verdampfer kompl.	8 733 501 437		■															
25	Verdampfer-Einlassrohr	7 739 836 412		■															
25	Verdampfer-Einlassrohr	7 739 836 465	■																
26	Sieb	8 733 501 514		■															
26	Sieb	8 733 501 515	■																
27	Expansionsventil	7 739 831 491	■	■															
28	Verdampfer-Auslassrohr	7 739 836 413		■															
28	Verdampfer-Auslassrohr	7 739 836 466	■																
29	Rohrtemperatursensor	7 739 831 451	■	■															
30	Rohrtemperatursensor	8 733 501 622	■	■															
31	Magnetspule	8 733 501 505	■	■															
32	Abdeckung rechts kompl.	7 739 831 591	■	■															
33	Rohrbefestigungsblech kompl.	7 739 836 416	■	■															
34	Abdeckung rechts kompl.	7 739 831 593	■	■															
35	Kabel	8 733 501 272	■	■															
	Adapter Set CCB (400mm)	8 750 501 441	■	■															
	Verbindungskabel AF-IDU	8 750 501 446	■	■															

AF-DL 45-1 P 7 733 700 940

AF-DL 56-1 P 7 733 700 941

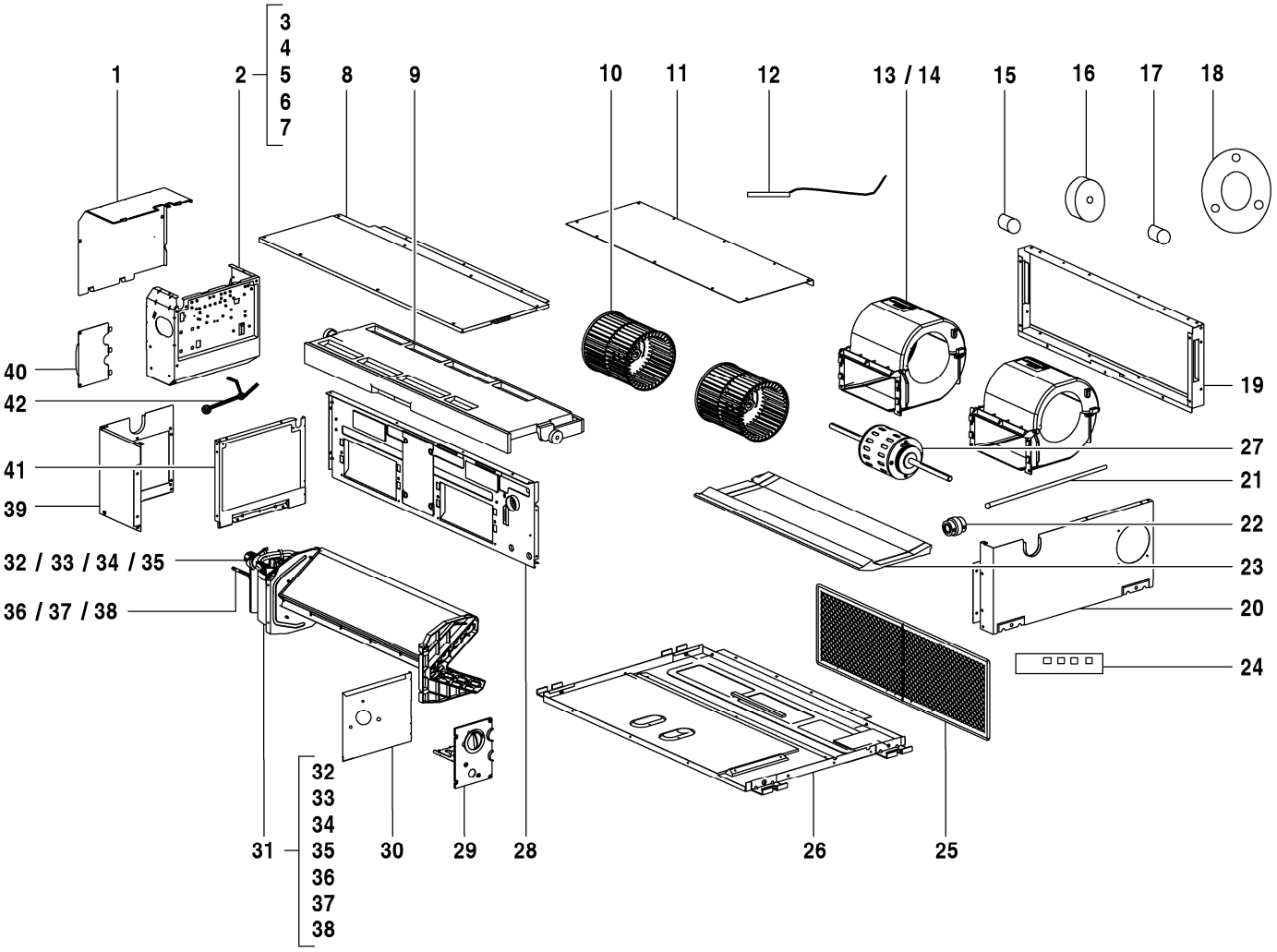

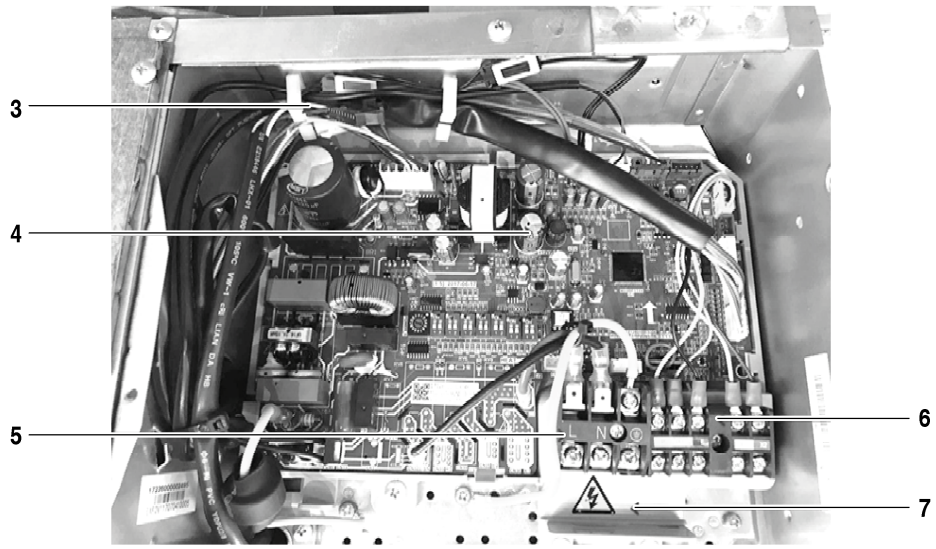

8738894866.aa.RO

Pos	Bezeichnung	Bestell-Nr.	DL 71-1 P																	Bemerkungen
1	Abdeckung Steuerung	8 733 501 321	■																	
2	Steuerung kompl.	8 733 501 380	■																	
3	Steuerung kompl.	7 739 836 397	■																	
4	Hauptleiterplatte AFDL-1	8 750 501 474	■																	
5	Anschlussklemme, 3p	7 739 831 566	■																	
6	Anschlussklemme	8 733 501 716	■																	
7	Montageplatte Leiterplatte	8 733 501 585	■																	
8	Abdeckung oben	7 739 831 644	■																	
9	Kondensatwanne	7 739 831 643	■																	
10	Gebläserad	8 733 501 254	■																	
11	Abdeckung hinten	7 739 831 635	■																	
12	Rohrtemperatursensor	7 739 831 461	■																	
13	Gehäuse Gebläse oben	7 739 831 614	■																	
14	Gehäuse Gebläse unten	7 739 831 613	■																	
15	Lager	7 739 831 455	■																	
16	Gummiauflage	8 733 501 660	■																	
17	Gehäuse	8 733 501 231	■																	
18	Platte	8 733 501 604	■																	
19	Rahmen	7 739 836 403	■																	
20	Abdeckung links kompl.	7 739 831 579	■																	
21	Welle	8 733 501 664	■																	
22	Welle	8 733 501 665	■																	
23	Schaumstoff	7 739 836 419	■																	
24	Display	7 739 834 665	■																	
25	Luftfilter	8 733 501 209	■																	
26	Bodenplatte kompl	8 733 501 256	■																	
27	Gleichstrommotor	8 733 501 242	■																	
28	Rahmen	8 733 501 228	■																	
29	Ablaufpumpe kompl	8 733 501 343	■																	
30	Halter	8 733 501 696	■																	
31	Verdampfer kompl.	8 733 501 438	■																	
32	Rohrtemperatursensor	7 739 831 451	■																	
33	Rohrtemperatursensor	8 733 501 622	■																	
34	Magnetspule	8 733 501 505	■																	
35	Verdampfer-Auslassrohr	7 739 836 413	■																	
36	Verdampfer-Einlassrohr	7 739 836 412	■																	
37	Sieb	8 733 501 514	■																	
38	Expansionsventil	7 739 831 491	■																	
39	Abdeckung rechts kompl.	7 739 831 591	■																	
40	Rohrbefestigungsblech kompl.	7 739 836 416	■																	
41	Abdeckung rechts kompl.	7 739 831 593	■																	
42	Kabel	8 733 501 272	■																	
	Adapter Set CCB (400mm)	8 750 501 441	■																	
	Verbindungskabel AF-IDU	8 750 501 446	■																	

AF-DL 71-1 P 7 733 700 942

Ersatzteilliste

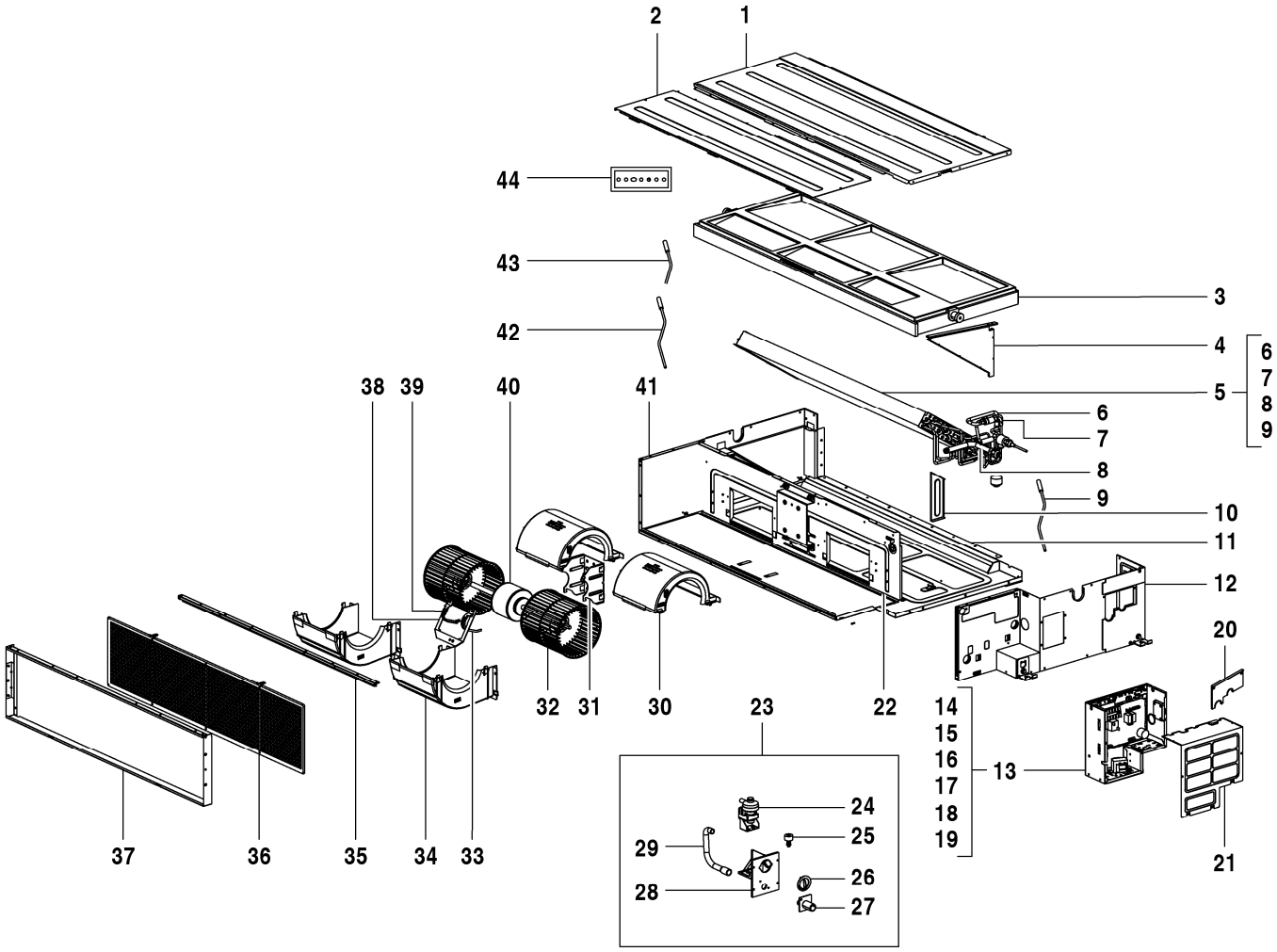

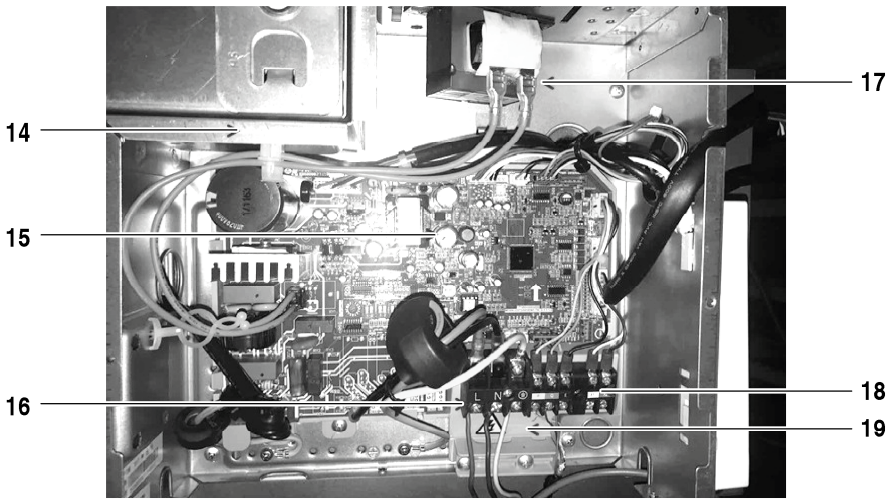

8738894891.aa.RO

AF-DM 80-1 P	7 733 700 943
AF-DM 90-1 P	7 733 700 944
AF-DM 112-1 P	7 733 700 945

Pos	Bezeichnung	Bestell-Nr.	DM 80-1 P	DM 90-1 P	DM 112-1 P														Bemerkungen
1	Abdeckung oben kompl.	7 739 831 665	■	■	■														
2	Abdeckung hinten	7 739 831 664	■	■	■														
3	Kondensatwanne	7 739 834 666	■	■	■														
4	Montageplatte Verdampfer	7 739 831 678	■	■	■														
5	Verdampfer kompl.	8 733 501 432		■	■														
5	Verdampfer kompl.	8 733 501 434	■																
6	Verdampfer-Einlassrohr	8 733 501 478		■	■														
6	Verdampfer-Einlassrohr	8 733 501 480	■																
7	Expansionsventil kompl.	8 733 501 352	■																
7	Expansionsventil kompl.	8 733 501 354		■	■														
8	Verdampfer-Auslassrohr	8 733 501 501	■																
8	Verdampfer-Auslassrohr	8 733 501 502		■	■														
9	Rohrtemperatursensor	7 739 834 388	■	■	■														
10	Abdeckung rechts kompl.	7 739 834 843	■	■	■														
11	Abdeckung kompl	7 739 832 228	■	■	■														
12	Seitenteil	8 733 501 668	■	■	■														
13	Steuerung kompl.	8 733 501 381	■	■	■														
14	Steuerung kompl.	8 733 501 375	■	■	■														
15	Hauptleiterplatte	8 733 501 551	■	■	■														
16	Anschlussklemme, 3p	7 739 831 566	■	■	■														
17	Drosselspule	7 739 834 837	■	■	■														
18	Anschlussklemme	8 733 501 716	■	■	■														
19	Montageplatte Leiterplatte	8 733 501 585	■	■	■														
20	Rohrbefestigungsblech kompl.	7 739 831 676	■	■	■														
21	Abdeckung Steuerung	8 733 501 316	■	■	■														
22	Profil kompl	8 733 501 217	■	■	■														
23	Ablaufpumpe kompl	8 733 501 344	■	■	■														
24	Ablaufpumpe kompl	8 733 501 342	■	■	■														
25	Niveauschalter	8 733 501 715	■	■	■														
26	Halter	7 739 831 440	■	■	■														
27	Verbindungsrohr	7 739 831 315	■	■	■														
28	Halter	8 733 501 237	■	■	■														
29	Drainagerohr	7 739 831 628	■	■	■														
30	Gehäuse Gebläse oben	7 739 831 653	■	■	■														
31	Halter Motor	7 739 834 810	■	■	■														
32	Gebläserad	7 739 831 648	■	■	■														
33	Abdeckung Motor rechts	7 739 831 541	■	■	■														
34	Gehäuse Gebläse unten	7 739 831 660	■	■	■														
35	Zwischenstück	7 739 831 663	■	■	■														
36	Luftfilter	7 739 831 661	■	■	■														
37	Rahmen	7 739 831 662	■	■	■														
38	Leiterplatte	7 739 834 630	■	■	■														
39	Abdeckung Motor links	7 739 831 538	■	■	■														
40	Gleichstrommotor	7 739 834 659	■	■	■														
41	Abdeckung links kompl.	7 739 831 650	■	■	■														
42	Rohrtemperatursensor	7 739 831 461	■	■	■														
43	Rohrtemperatursensor	7 739 834 388	■	■	■														
44	Display	7 739 834 665	■	■	■														
	Adapter Set CCB (400mm)	8 750 501 441	■	■	■														
	Verbindungskabel AF-IDU	8 750 501 446	■	■	■														

AF-DM 80-1 P	7 733 700 943
AF-DM 90-1 P	7 733 700 944
AF-DM 112-1 P	7 733 700 945

Ersatzteilliste

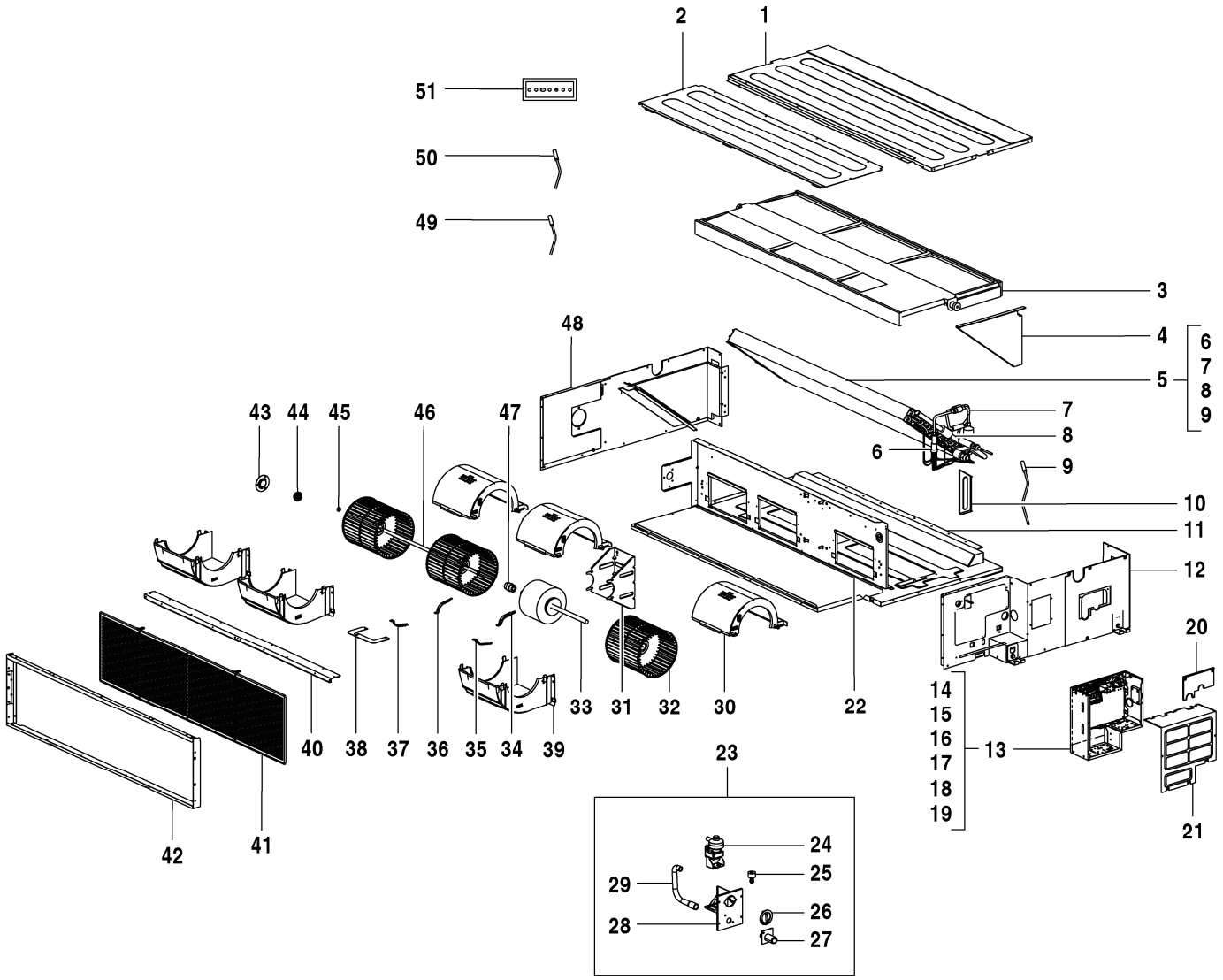

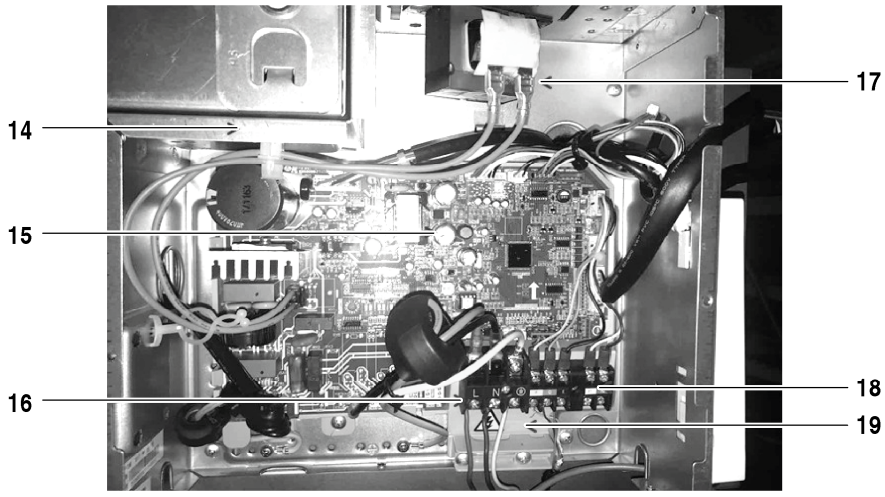

8738894892.aa.RO

AF-DM 140-1 P 7 733 700 946

Pos	Bezeichnung	Bestell-Nr.	DM 140-1 P																	Bemerkungen
1	Abdeckung	7 739 834 648	■																	
2	Abdeckung hinten	7 739 831 694	■																	
3	Kondensatwanne	7 739 834 621	■																	
4	Montageplatte Verdampfer	7 739 831 690	■																	
5	Verdampfer kompl.	8 733 501 433	■																	
6	Verdampfer-Einlassrohr	8 733 501 479	■																	
7	Expansionsventil kompl.	8 733 501 353	■																	
8	Verdampfer-Auslassrohr	8 733 501 500	■																	
9	Rohrtemperatursensor	7 739 834 388	■																	
10	Abdeckung rechts kompl.	7 739 831 692	■																	
11	Gestell	7 739 831 689	■																	
12	Seitenteil	8 733 501 673	■																	
13	Steuerung kompl.	8 733 501 381	■																	
14	Steuerung kompl.	8 733 501 375	■																	
15	Hauptleiterplatte	8 733 501 551	■																	
16	Anschlussklemme, 3p	7 739 831 566	■																	
17	Drosselspule	7 739 834 837	■																	
18	Anschlussklemme	8 733 501 716	■																	
19	Montageplatte Leiterplatte	8 733 501 585	■																	
20	Rohrbefestigungsblech kompl.	7 739 831 676	■																	
21	Abdeckung Steuerung	8 733 501 316	■																	
22	Rahmen	8 733 501 227	■																	
23	Ablaufpumpe kompl	8 733 501 344	■																	
24	Ablaufpumpe kompl	8 733 501 342	■																	
25	Niveauschalter	8 733 501 715	■																	
26	Halter	7 739 831 440	■																	
27	Verbindungsrohr	7 739 831 315	■																	
28	Halter	8 733 501 237	■																	
29	Drainagerohr	7 739 831 628	■																	
30	Gehäuse Gebläse oben	7 739 831 653	■																	
31	Halter Motor	7 739 834 811	■																	
32	Gebläserad	7 739 831 648	■																	
33	Gleichstrommotor	7 739 834 660	■																	
34	Abdeckung Motor rechts	7 739 831 657	■																	
35	Abdeckung Motor rechts	7 739 831 655	■																	
36	Abdeckung Motor links	7 739 831 656	■																	
37	Abdeckung Motor links	7 739 831 654	■																	
38	Leiterplatte	7 739 834 631	■																	
39	Gehäuse Gebläse unten	7 739 831 660	■																	
40	Zwischenstück	7 739 831 695	■																	
41	Luftfilter	7 739 831 696	■																	
42	Rahmen	7 739 831 697	■																	
43	Befestigungsblech	7 739 834 625	■																	
44	Lagerblock	7 739 831 638	■																	
45	Lager	7 739 831 455	■																	
46	Verbindungsstück	7 739 832 230	■																	
47	Verbindungsstück	7 739 831 632	■																	
48	Abdeckung links kompl.	7 739 831 687	■																	
49	Rohrtemperatursensor	7 739 831 461	■																	
50	Rohrtemperatursensor	7 739 834 388	■																	
51	Display	7 739 834 665	■																	
	Adapter Set CCB (400mm)	8 750 501 441	■																	

AF-DM 140-1 P 7 733 700 946

Ersatzteilliste

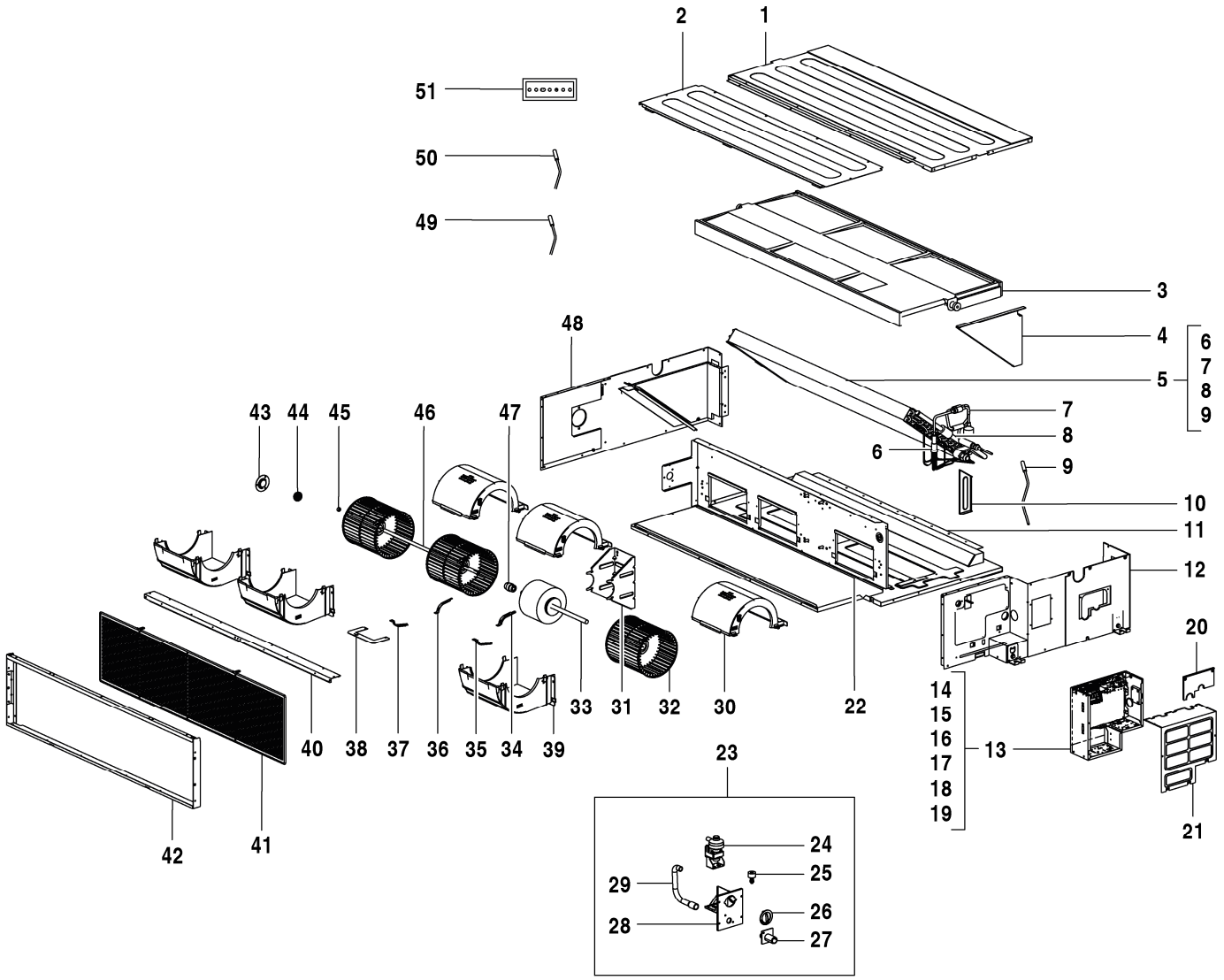

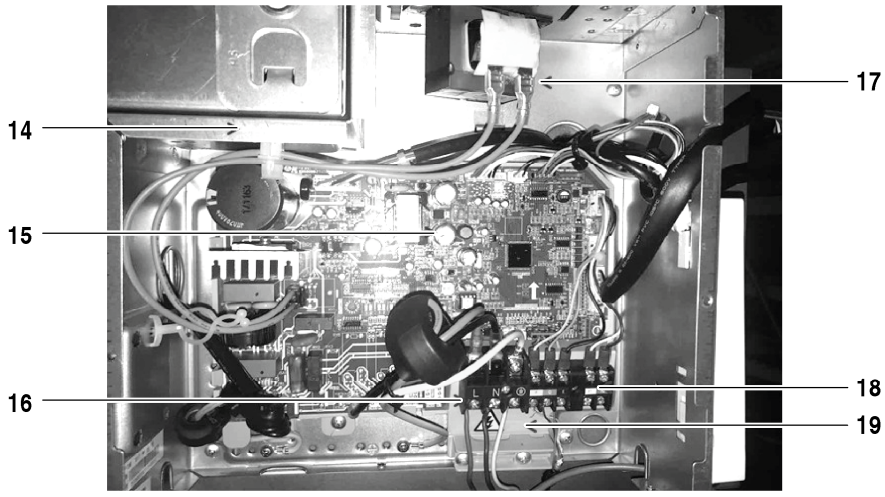

8738894892.aa.RO

AF-DM 140-1 P 7 733 700 946

Pos	Bezeichnung	Bestell-Nr.	DM 140-1 P																	Bemerkungen
	Verbindungskabel AF-IDU	8 750 501 446	■																	

AF-DM 140-1 P 7 733 700 946

Ersatzteilliste

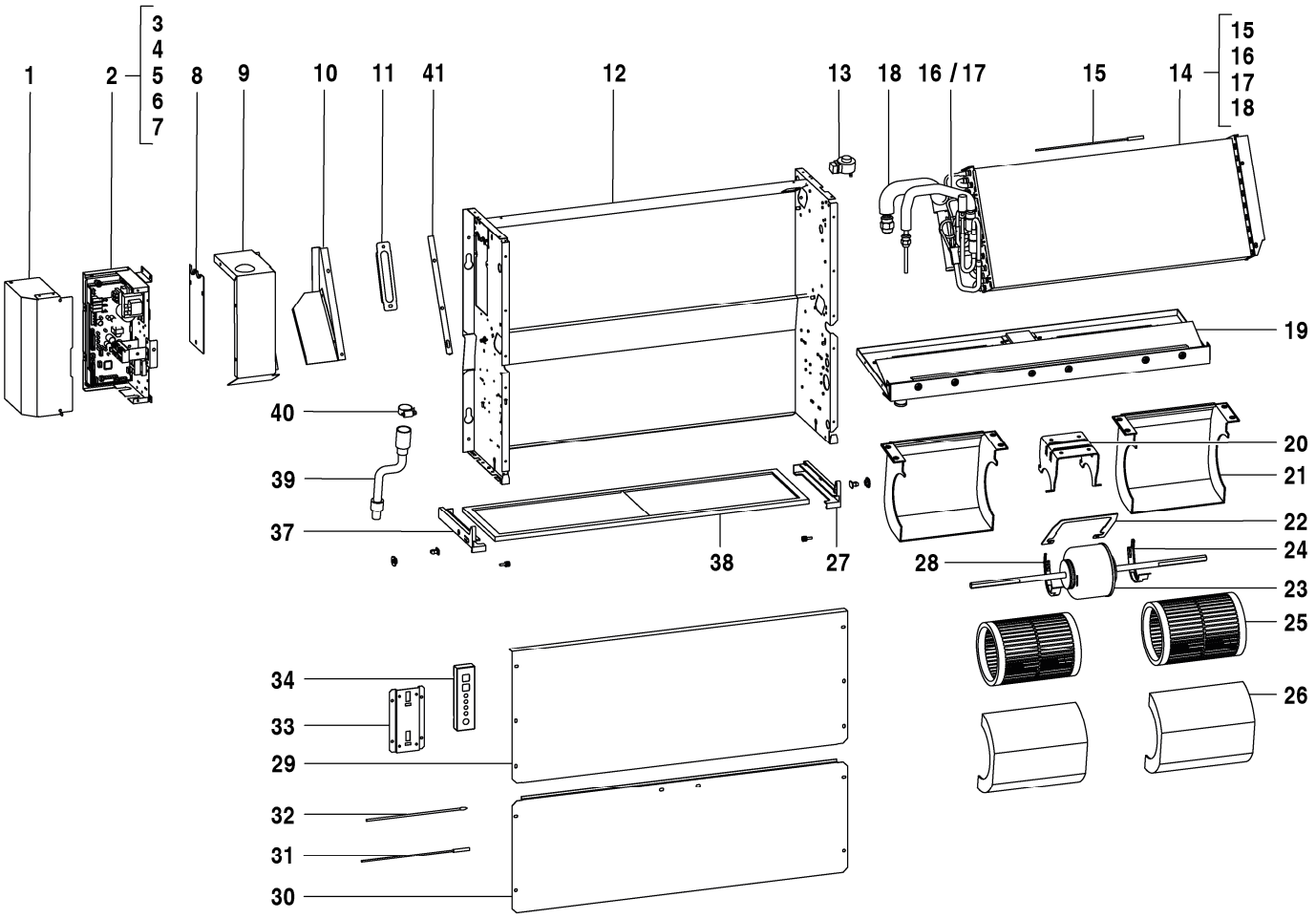

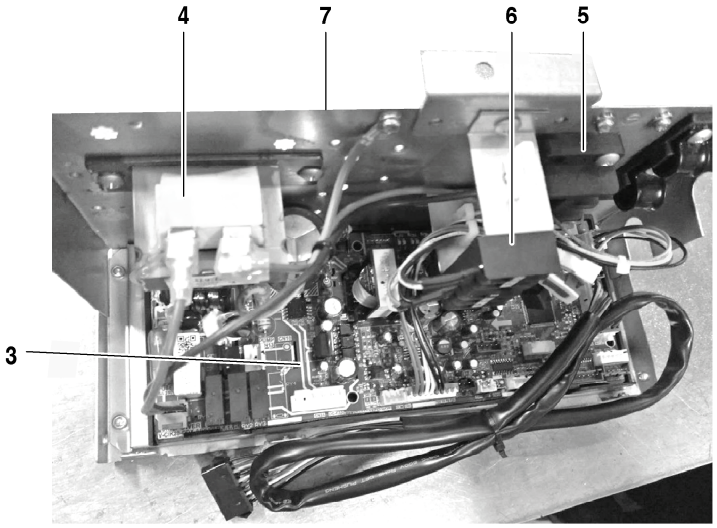

8738894852.aa.RO

AF-F 22-1	7 733 700 984
AF-F 28-1	7 733 700 985

Pos	Bezeichnung	Bestell-Nr.	F 22-1	F 28-1															Bemerkungen
1	Abdeckung Steuerung	8 733 501 322	■	■															
2	Steuerung kompl.	8 733 501 386	■	■															
3	Hauptleiterplatte	8 733 501 542	■	■															
4	Drosselspule	8 733 501 650	■	■															
5	Anschlussklemme	7 739 834 883	■	■															
6	Anschlussklemme	8 733 501 716	■	■															
7	Steuerung kompl.	8 733 501 376	■	■															
8	Abdeckplatte kompl	7 739 834 841	■	■															
9	Montageplatte Verdampfer	7 739 834 712	■	■															
10	Montageplatte Verdampfer	7 739 834 852	■	■															
11	Halter	8 733 501 697	■	■															
12	Bodenplatte kompl	7 739 834 616	■	■															
13	Magnetventil	7 739 831 358	■	■															
14	Verdampfer kompl.	7 739 834 728	■	■															
15	Rohrtemperatursensor	7 739 834 834	■	■															
16	Verdampfer-Einlassrohr	7 739 834 729	■	■															
17	Expansionsventil	7 739 831 491	■	■															
18	Verdampfer-Auslassrohr	7 739 834 817	■	■															
19	Rahmen	7 739 834 797	■	■															
20	Motorhalter	7 739 834 803	■	■															
21	Gehäuse Gebläse unten	7 739 834 874	■	■															
22	Halteblech	7 739 834 812	■	■															
23	Gleichstrommotor	7 739 834 661	■	■															
24	Abdeckung Motor rechts	7 739 831 541	■	■															
25	Gebläserad	7 739 834 610	■	■															
26	Gehäuse Gebläse oben	7 739 834 875	■	■															
27	Halter	7 739 834 756	■	■															
28	Abdeckung Motor links	7 739 831 538	■	■															
29	Abdeckung	7 739 834 650	■	■															
30	Abdeckung	7 739 834 649	■	■															
31	Rohrtemperatursensor	8 733 501 622	■	■															
32	Raumtemperaturfühler	8 733 501 653	■	■															
33	Halter	8 733 501 698	■	■															
34	Display	7 739 834 665	■	■															
37	Halter	7 739 834 757	■	■															
38	Luftfilter	7 739 834 750	■	■															
39	Drainagerohr	7 739 834 876	■	■															
40	Haltefeder	8 733 501 341	■	■															
41	Leitblech	7 739 834 613	■	■															
	Adapter Set CCB (400mm)	8 750 501 441	■	■															
	Verbindungskabel AF-IDU	8 750 501 446	■	■															

AF-F 22-1 7 733 700 984

AF-F 28-1 7 733 700 985

Ersatzteilliste

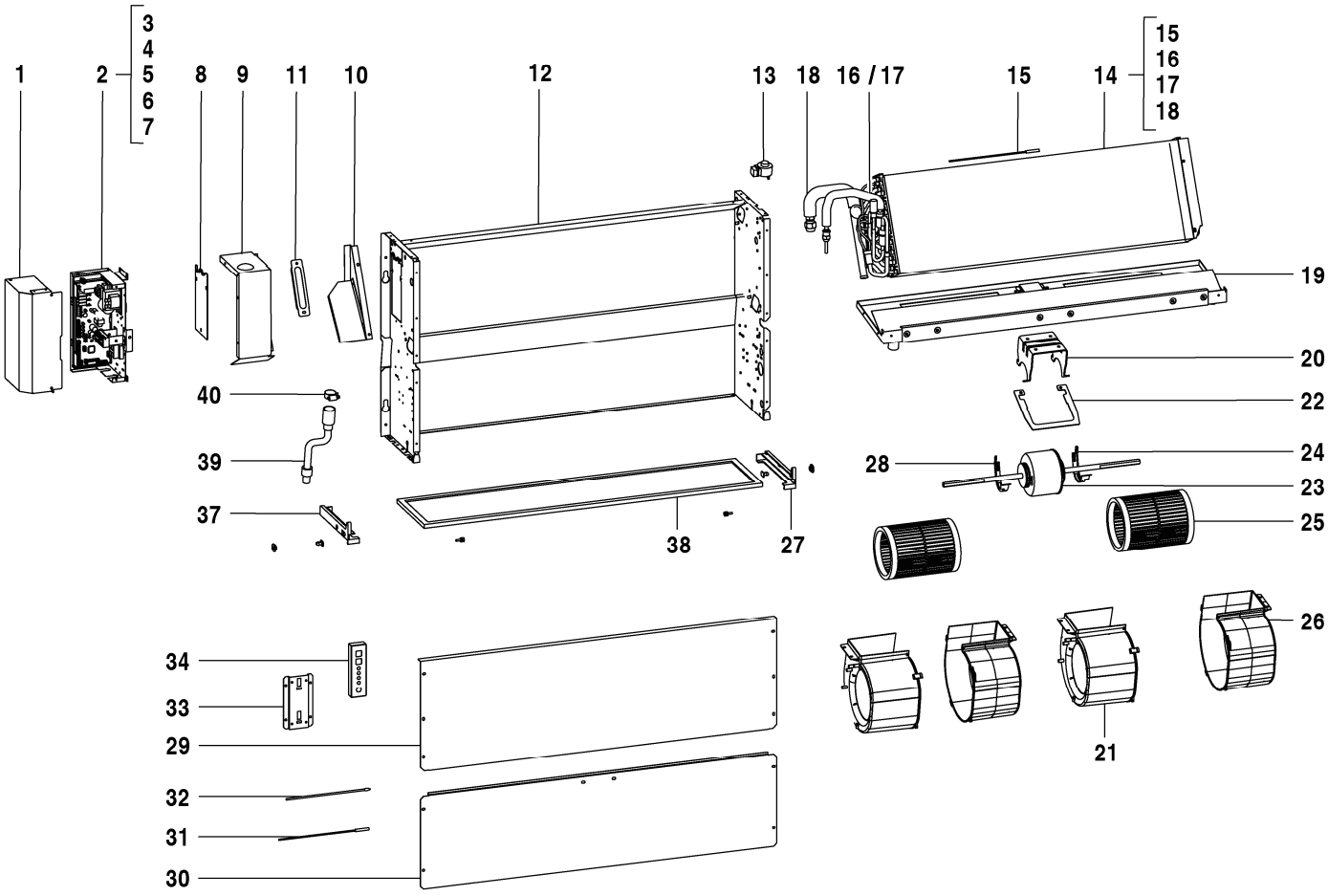

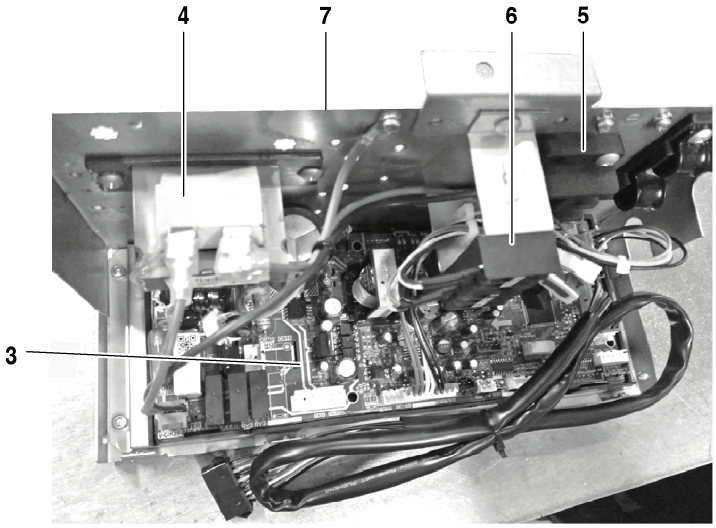

8738894853.aa.RO

AF-F 36-1	7 733 700 986
AF-F 45-1	7 733 700 987

Pos	Bezeichnung	Bestell-Nr.	F 36-1	F 45-1															Bemerkungen
1	Abdeckung Steuerung	8 733 501 322	■	■															
2	Steuerung kompl.	8 733 501 386	■	■															
3	Hauptleiterplatte	8 733 501 542	■	■															
4	Drosselspule	8 733 501 650	■	■															
5	Anschlussklemme	7 739 834 883	■	■															
6	Anschlussklemme	8 733 501 716	■	■															
7	Steuerung kompl.	8 733 501 376	■	■															
8	Abdeckplatte kompl	7 739 834 841	■	■															
9	Montageplatte Verdampfer	7 739 834 712	■	■															
10	Montageplatte Verdampfer	7 739 834 852	■	■															
11	Halter	8 733 501 697	■	■															
12	Bodenplatte kompl	7 739 834 617	■	■															
13	Magnetventil	7 739 831 358	■	■															
14	Verdampfer kompl.	7 739 834 727	■	■															
15	Rohrtemperatursensor	7 739 834 834	■	■															
16	Verdampfer-Einlassrohr	7 739 834 714	■	■															
17	Expansionsventil	7 739 831 491	■	■															
18	Verdampfer-Auslassrohr	7 739 834 818	■	■															
19	Rahmen	7 739 834 795	■	■															
20	Motorhalter	7 739 834 803	■	■															
21	Gehäuse Gebläse rechts	7 739 834 873	■	■															
22	Halteblech	7 739 834 812	■	■															
23	Gleichstrommotor	7 739 834 661	■	■															
24	Abdeckung Motor rechts	7 739 831 541	■	■															
25	Gebläserad	7 739 834 609	■	■															
26	Gehäuse Gebläse links	7 739 834 784	■	■															
27	Halter	7 739 834 756	■	■															
28	Abdeckung Motor links	7 739 831 538	■	■															
29	Abdeckung	7 739 834 652	■	■															
30	Abdeckung	7 739 834 651	■	■															
31	Rohrtemperatursensor	8 733 501 622	■	■															
32	Raumtemperaturfühler	8 733 501 653	■	■															
33	Halter	8 733 501 698	■	■															
34	Display	7 739 834 665	■	■															
37	Halter	7 739 834 757	■	■															
38	Luftfilter	7 739 834 751	■	■															
39	Drainagerohr	7 739 834 876	■	■															
40	Haltefeder	8 733 501 341	■	■															
	Adapter Set CCB (400mm)	8 750 501 441	■	■															
	Verbindungskabel AF-IDU	8 750 501 446	■	■															

AF-F 36-1 7 733 700 986

AF-F 45-1 7 733 700 987

Ersatzteilliste

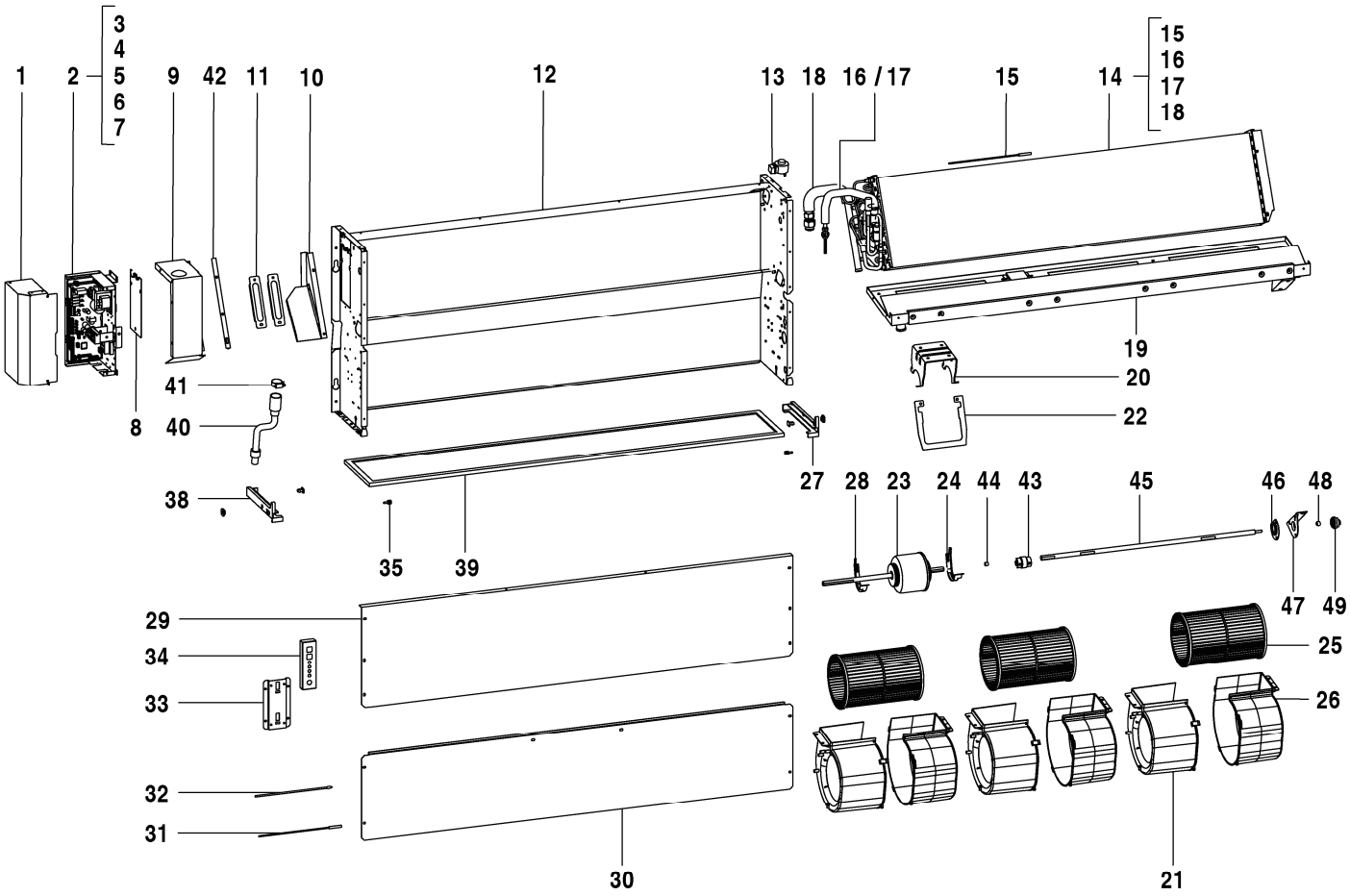

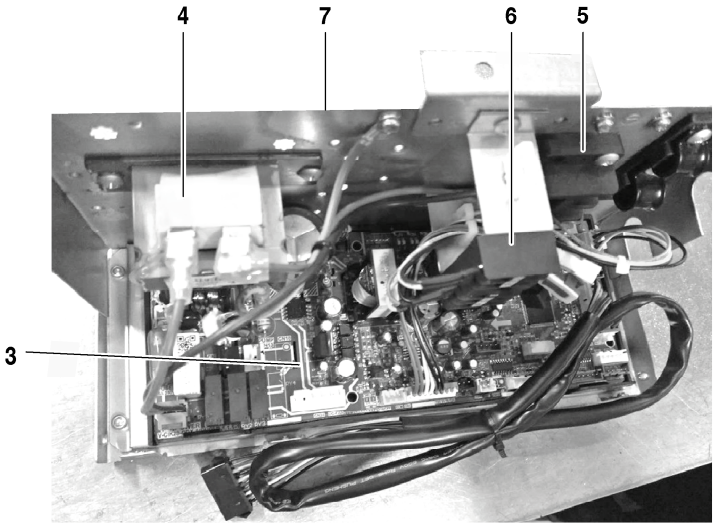

8738894854.aa.RO

AF-F 56-1	7 733 700 988
AF-F 71-1	7 733 700 989

Pos	Bezeichnung	Bestell-Nr.	F 56-1	F 71-1															Bemerkungen
1	Abdeckung Steuerung	8 733 501 322	■	■															
2	Steuerung kompl.	8 733 501 386	■	■															
3	Hauptleiterplatte	8 733 501 542	■	■															
4	Drosselspule	8 733 501 650	■	■															
5	Anschlussklemme	7 739 834 883	■	■															
6	Anschlussklemme	8 733 501 716	■	■															
7	Steuerung kompl.	8 733 501 376	■	■															
8	Abdeckplatte kompl	7 739 834 841	■	■															
9	Montageplatte Verdampfer	7 739 834 712	■	■															
10	Montageplatte Verdampfer	7 739 834 852	■	■															
11	Halter	8 733 501 697	■	■															
12	Rahmen	7 739 834 638	■	■															
13	Magnetventil	7 739 831 358	■	■															
14	Verdampfer kompl.	7 739 834 700	■	■															
15	Rohrtemperatursensor	7 739 834 834	■	■															
16	Verdampfer-Einlassrohr	7 739 834 713	■	■															
17	Expansionsventil	7 739 831 491	■	■															
18	Verdampfer-Auslassrohr	7 739 834 819	■	■															
19	Rahmen	7 739 834 796	■	■															
20	Motorhalter	7 739 834 803	■	■															
21	Gehäuse Gebläse rechts	7 739 834 873	■	■															
22	Halteblech	7 739 834 812	■	■															
23	Gleichstrommotor	7 739 834 662	■	■															
24	Abdeckung Motor rechts	7 739 831 541	■	■															
25	Gebläserad	7 739 834 609	■	■															
26	Gehäuse Gebläse links	7 739 834 784	■	■															
27	Halter	7 739 834 756	■	■															
28	Abdeckung Motor links	7 739 831 538	■	■															
29	Abdeckung	7 739 834 654	■	■															
30	Abdeckung	7 739 834 653	■	■															
31	Rohrtemperatursensor	8 733 501 622	■	■															
32	Raumtemperaturfühler	8 733 501 653	■	■															
33	Halter	8 733 501 698	■	■															
34	Display	7 739 834 665	■	■															
38	Halter	7 739 834 757	■	■															
39	Luftfilter	7 739 834 752	■	■															
40	Drainagerohr	7 739 834 876	■	■															
41	Haltefeder	8 733 501 341	■	■															
42	Leitblech	7 739 834 613	■	■															
43	Verbindungsstück	7 739 831 632	■	■															
44	Gummiauflage	8 733 501 659	■	■															
45	Welle	7 739 834 643	■	■															
46	Befestigungsblech	7 739 834 624	■	■															
47	Befestigungsblech	7 739 831 883	■	■															
48	Lager	7 739 831 455	■	■															
49	Lagerblock	7 739 831 638	■	■															
	Adapter Set CCB (400mm)	8 750 501 441	■	■															
	Verbindungskabel AF-IDU	8 750 501 446	■	■															

AF-F 56-1 7 733 700 988

AF-F 71-1 7 733 700 989

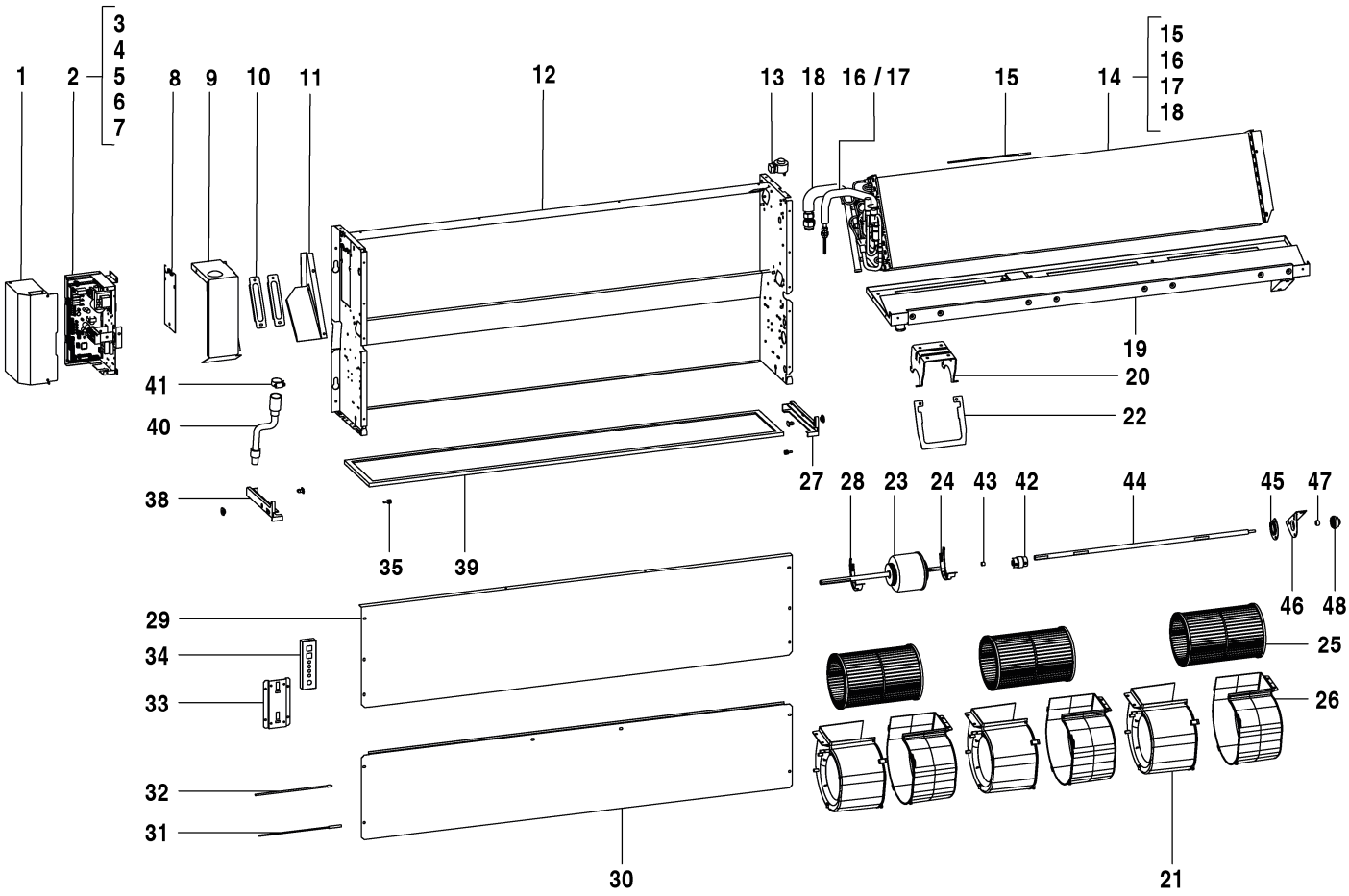

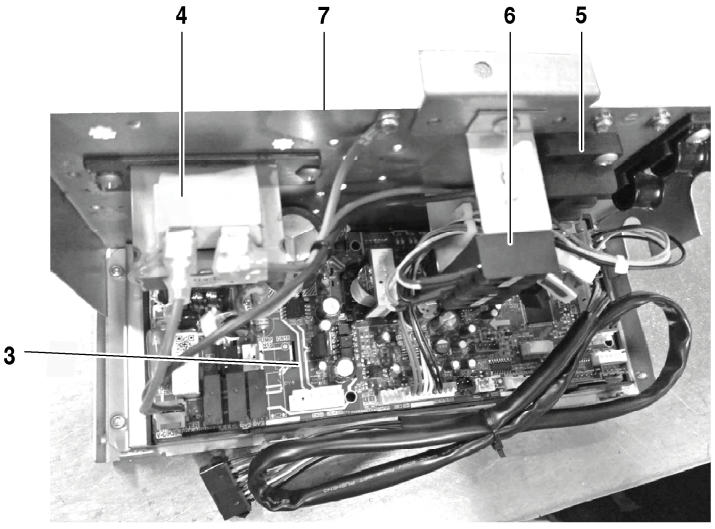

8738894855.aa.RO

AF-F 80-1 7 733 700 990

Pos	Bezeichnung	Bestell-Nr.	F 80-1																	Bemerkungen
1	Abdeckung Steuerung	8 733 501 322	■																	
2	Steuerung kompl.	8 733 501 386	■																	
3	Hauptleiterplatte	8 733 501 542	■																	
4	Drosselspule	8 733 501 650	■																	
5	Anschlussklemme	7 739 834 883	■																	
6	Anschlussklemme	8 733 501 716	■																	
7	Steuerung kompl.	8 733 501 376	■																	
8	Abdeckplatte kompl	7 739 834 841	■																	
9	Montageplatte Verdampfer	7 739 834 712	■																	
10	Montageplatte Verdampfer	7 739 834 852	■																	
11	Halter	8 733 501 697	■																	
12	Rahmen	7 739 834 638	■																	
13	Magnetventil	7 739 831 358	■																	
14	Verdampfer kompl.	8 733 501 414	■																	
15	Rohrtemperatursensor	7 739 834 834	■																	
16	Verdampfer-Einlassrohr	8 733 501 472	■																	
17	Expansionsventil	7 739 831 491	■																	
18	Verdampfer-Auslassrohr	8 733 501 497	■																	
19	Rahmen	7 739 834 796	■																	
20	Motorhalter	7 739 834 803	■																	
21	Gehäuse Gebläse rechts	7 739 834 873	■																	
22	Halteblech	7 739 834 812	■																	
23	Gleichstrommotor	7 739 834 662	■																	
24	Abdeckung Motor rechts	7 739 831 541	■																	
25	Gebläserad	7 739 834 609	■																	
26	Gehäuse Gebläse links	7 739 834 784	■																	
27	Halter	7 739 834 756	■																	
28	Abdeckung Motor links	7 739 831 538	■																	
29	Abdeckung	7 739 834 654	■																	
30	Abdeckung	7 739 834 653	■																	
31	Rohrtemperatursensor	8 733 501 622	■																	
32	Raumtemperaturfühler	8 733 501 653	■																	
33	Halter	8 733 501 698	■																	
34	Display	7 739 834 665	■																	
38	Halter	7 739 834 757	■																	
39	Luftfilter	7 739 834 752	■																	
40	Drainagerohr	7 739 834 876	■																	
41	Haltefeder	8 733 501 341	■																	
42	Verbindungsstück	7 739 831 632	■																	
43	Gummiauflage	8 733 501 659	■																	
44	Welle	7 739 834 643	■																	
45	Befestigungsblech	7 739 834 624	■																	
46	Befestigungsblech	7 739 831 883	■																	
47	Lager	7 739 831 455	■																	
48	Lagerblock	7 739 831 638	■																	
	Adapter Set CCB (400mm)	8 750 501 441	■																	
	Verbindungskabel AF-IDU	8 750 501 446	■																	

AF-F 80-1 7 733 700 990

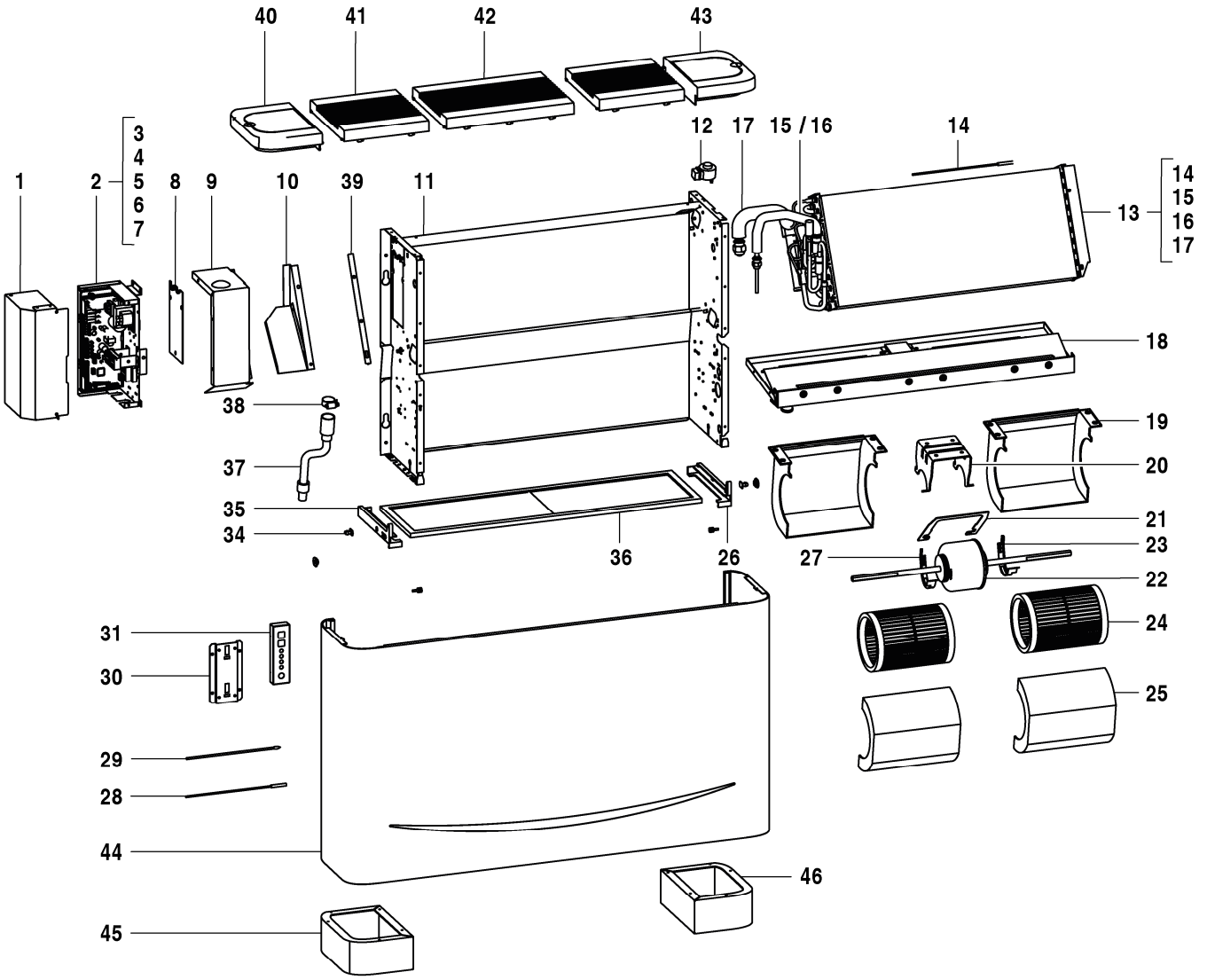

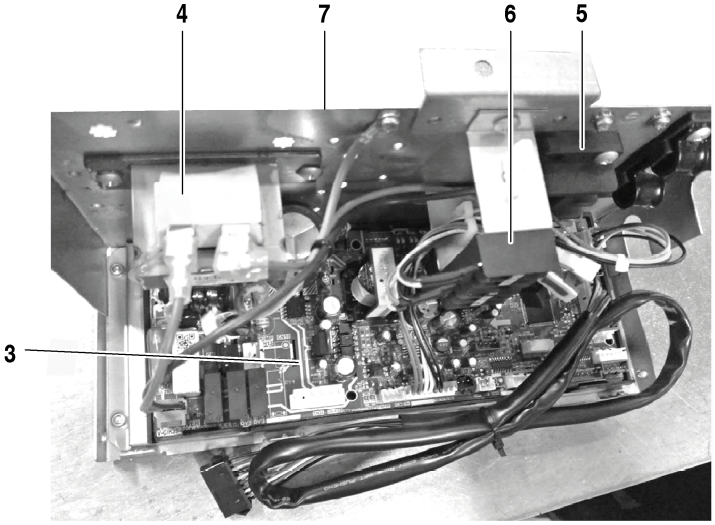

8738894845.aa.RO

AF-FC 22-1	7 733 700 977
AF-FC 28-1	7 733 700 978

Pos	Bezeichnung	Bestell-Nr.	FC 22-1	FC 28-1															Bemerkungen
1	Abdeckung Steuerung	8 733 501 322	■	■															
2	Steuerung kompl.	8 733 501 387	■	■															
3	Hauptleiterplatte	8 733 501 543	■	■															
4	Drosselspule	8 733 501 650	■	■															
5	Anschlussklemme	7 739 834 883	■	■															
6	Anschlussklemme	8 733 501 716	■	■															
7	Steuerung kompl.	8 733 501 376	■	■															
8	Abdeckplatte kompl	7 739 834 841	■	■															
9	Montageplatte Verdampfer	7 739 834 712	■	■															
10	Montageplatte Verdampfer	7 739 834 852	■	■															
11	Bodenplatte kompl	7 739 834 616	■	■															
12	Magnetventil	7 739 831 358	■	■															
13	Verdampfer kompl.	7 739 834 728	■	■															
14	Rohrtemperatursensor	7 739 834 834	■	■															
15	Verdampfer-Einlassrohr	7 739 834 729	■	■															
16	Expansionsventil	7 739 831 491	■	■															
17	Verdampfer-Auslassrohr	7 739 834 817	■	■															
18	Rahmen	7 739 834 797	■	■															
19	Motorhalter	7 739 834 803	■	■															
20	Gehäuse Gebläse unten	7 739 834 874	■	■															
21	Halteblech	7 739 834 812	■	■															
22	Gleichstrommotor	7 739 834 661	■	■															
23	Abdeckung Motor rechts	7 739 831 541	■	■															
24	Gebläserad	7 739 834 610	■	■															
25	Gehäuse Gebläse oben	7 739 834 875	■	■															
26	Halter	7 739 834 756	■	■															
27	Abdeckung Motor links	7 739 831 538	■	■															
28	Rohrtemperatursensor	8 733 501 622	■	■															
29	Raumtemperaturfühler	8 733 501 653	■	■															
30	Halter	8 733 501 698	■	■															
31	Display	7 739 834 665	■	■															
35	Halter	7 739 834 757	■	■															
36	Luftfilter	7 739 834 750	■	■															
37	Drainagerohr	7 739 834 876	■	■															
38	Haltefeder	8 733 501 341	■	■															
39	Leitblech	7 739 834 613	■	■															
40	Deckel links	7 739 834 918	■	■															
41	Schutzgitter	7 739 834 932	■	■															
42	Schutzgitter	7 739 834 919	■	■															
43	Deckel rechts	7 739 834 920	■	■															
44	Gehäuse	7 739 834 929	■	■															
45	Sockel links	7 739 834 925	■	■															
46	Sockel rechts	7 739 834 926	■	■															
	Adapter Set CCB (400mm)	8 750 501 441	■	■															
	Verbindungskabel AF-IDU	8 750 501 446	■	■															

AF-FC 22-1 7 733 700 977

AF-FC 28-1 7 733 700 978

Ersatzteilliste

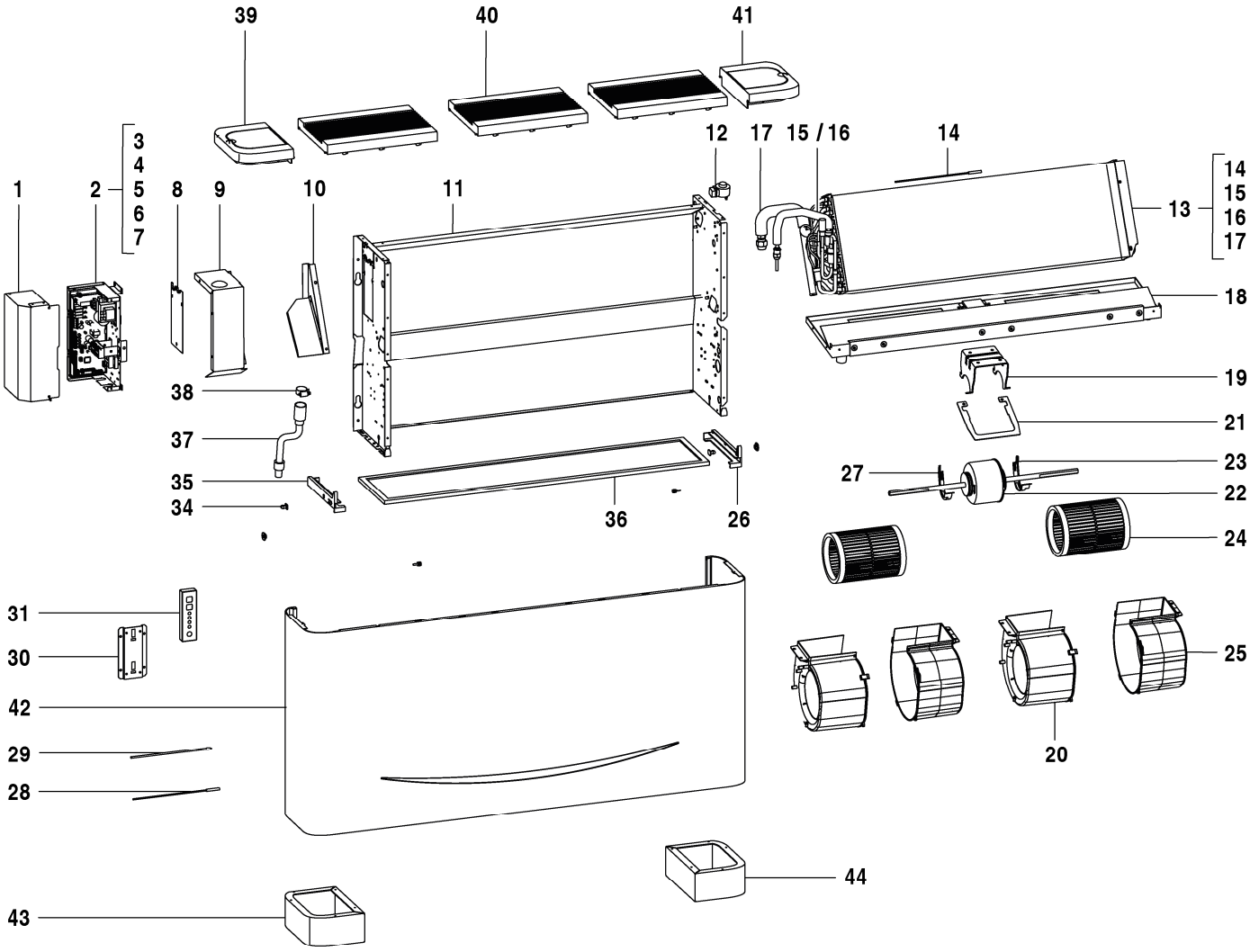

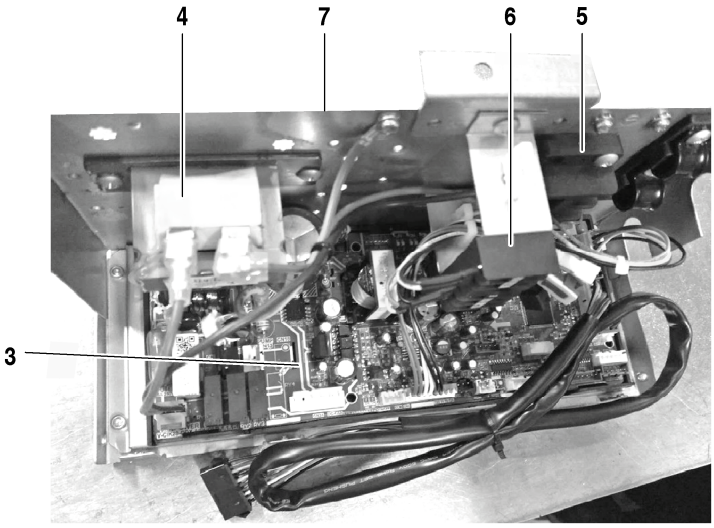

8738894846.aa.RO

AF-FC 36-1	7 733 700 979
AF-FC 45-1	7 733 700 980

Pos	Bezeichnung	Bestell-Nr.	FC 36-1	FC 45-1															Bemerkungen
1	Abdeckung Steuerung	8 733 501 322	■	■															
2	Steuerung kompl.	8 733 501 387	■	■															
3	Hauptleiterplatte	8 733 501 543	■	■															
4	Drosselspule	8 733 501 650	■	■															
5	Anschlussklemme	7 739 834 883	■	■															
6	Anschlussklemme	8 733 501 716	■	■															
7	Steuerung kompl.	8 733 501 376	■	■															
8	Abdeckplatte kompl	7 739 834 841	■	■															
9	Montageplatte Verdampfer	7 739 834 712	■	■															
10	Montageplatte Verdampfer	7 739 834 852	■	■															
11	Bodenplatte kompl	7 739 834 617	■	■															
12	Magnetventil	7 739 831 358	■	■															
13	Verdampfer kompl.	7 739 834 727	■	■															
14	Rohrtemperatursensor	7 739 834 834	■	■															
15	Verdampfer-Einlassrohr	7 739 834 714	■	■															
16	Expansionsventil	7 739 831 491	■	■															
17	Verdampfer-Auslassrohr	7 739 834 818	■	■															
18	Rahmen	7 739 834 795	■	■															
19	Motorhalter	7 739 834 803	■	■															
20	Gehäuse Gebläse rechts	7 739 834 873	■	■															
21	Halteblech	7 739 834 812	■	■															
22	Gleichstrommotor	7 739 834 661	■	■															
23	Abdeckung Motor rechts	7 739 831 541	■	■															
24	Gebläserad	7 739 834 609	■	■															
25	Gehäuse Gebläse links	7 739 834 784	■	■															
26	Halter	7 739 834 756	■	■															
27	Abdeckung Motor links	7 739 831 538	■	■															
28	Rohrtemperatursensor	8 733 501 622	■	■															
29	Raumtemperaturfühler	8 733 501 653	■	■															
30	Halter	8 733 501 698	■	■															
31	Display	7 739 834 665	■	■															
35	Halter	7 739 834 757	■	■															
36	Luftfilter	7 739 834 751	■	■															
37	Drainagerohr	7 739 834 876	■	■															
38	Haltefeder	8 733 501 341	■	■															
39	Deckel links	7 739 834 918	■	■															
40	Schutzgitter	7 739 834 919	■	■															
41	Deckel rechts	7 739 834 920	■	■															
42	Gehäuse	7 739 834 921	■	■															
43	Sockel links	7 739 834 925	■	■															
44	Sockel rechts	7 739 834 926	■	■															
	Adapter Set CCB (400mm)	8 750 501 441	■	■															
	Verbindungskabel AF-IDU	8 750 501 446	■	■															

AF-FC 36-1	7 733 700 979
AF-FC 45-1	7 733 700 980

Ersatzteilliste

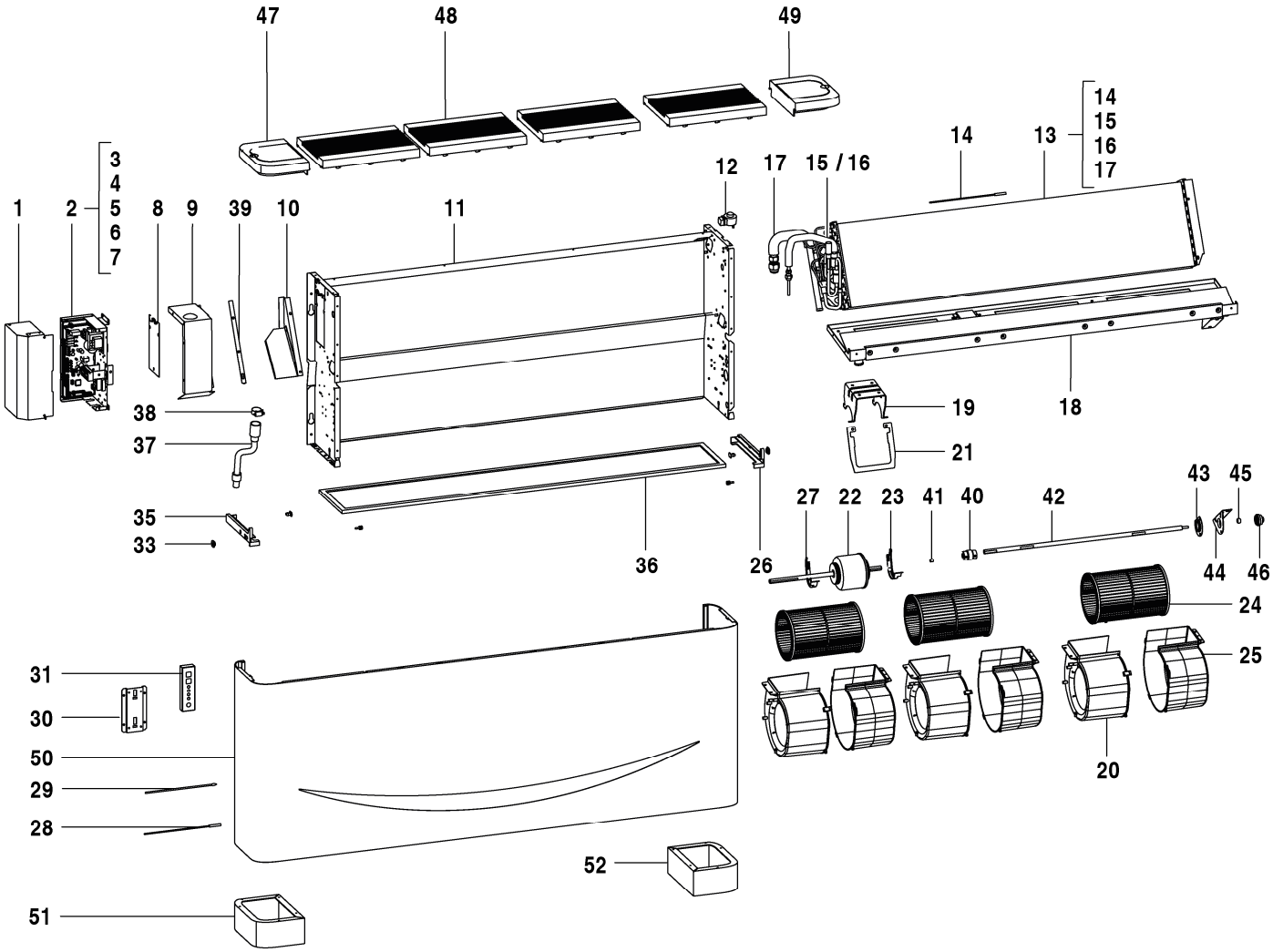

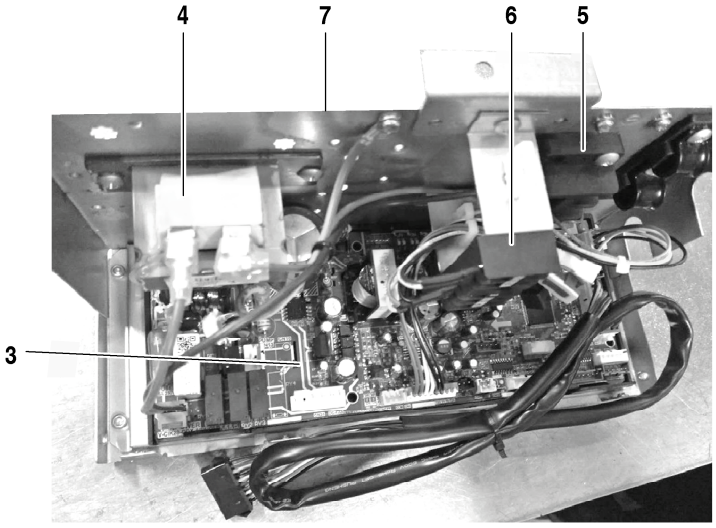

8738894847.aa.RO

AF-FC 56-1	7 733 700 981
AF-FC 71-1	7 733 700 982

Pos	Bezeichnung	Bestell-Nr.	FC 56-1	FC 71-1															Bemerkungen
1	Abdeckung Steuerung	8 733 501 322	■	■															
2	Steuerung kompl.	8 733 501 387	■	■															
3	Hauptleiterplatte	8 733 501 543	■	■															
4	Drosselspule	8 733 501 650	■	■															
5	Anschlussklemme	7 739 834 883	■	■															
6	Anschlussklemme	8 733 501 716	■	■															
7	Steuerung kompl.	8 733 501 376	■	■															
8	Abdeckplatte kompl	7 739 834 841	■	■															
9	Montageplatte Verdampfer	7 739 834 712	■	■															
10	Montageplatte Verdampfer	7 739 834 852	■	■															
11	Rahmen	7 739 834 638	■	■															
12	Magnetventil	7 739 831 358	■	■															
13	Verdampfer kompl.	7 739 834 700	■	■															
14	Rohrtemperatursensor	7 739 834 834	■	■															
15	Verdampfer-Einlassrohr	7 739 834 713	■	■															
16	Expansionsventil	7 739 831 491	■	■															
17	Verdampfer-Auslassrohr	7 739 834 819	■	■															
18	Rahmen	7 739 834 796	■	■															
19	Motorhalter	7 739 834 803	■	■															
20	Gehäuse Gebläse rechts	7 739 834 873	■	■															
21	Halteblech	7 739 834 812	■	■															
22	Gleichstrommotor	7 739 834 662	■	■															
23	Abdeckung Motor rechts	7 739 831 541	■	■															
24	Gebläserad	7 739 834 609	■	■															
25	Gehäuse Gebläse links	7 739 834 784	■	■															
26	Halter	7 739 834 756	■	■															
27	Abdeckung Motor links	7 739 831 538	■	■															
28	Rohrtemperatursensor	8 733 501 622	■	■															
29	Raumtemperaturfühler	8 733 501 653	■	■															
30	Halter	8 733 501 698	■	■															
31	Display	7 739 834 665	■	■															
35	Halter	7 739 834 757	■	■															
36	Luftfilter	7 739 834 752	■	■															
37	Drainagerohr	7 739 834 876	■	■															
38	Haltefeder	8 733 501 341	■	■															
39	Leitblech	7 739 834 613	■	■															
40	Verbindungsstück	7 739 831 632	■	■															
41	Gummiauflage	8 733 501 659	■	■															
42	Welle	7 739 834 643	■	■															
43	Befestigungsblech	7 739 834 624	■	■															
44	Befestigungsblech	7 739 831 883	■	■															
45	Lager	7 739 831 455	■	■															
46	Lagerblock	7 739 831 638	■	■															
47	Deckel links	7 739 834 918	■	■															
48	Schutzgitter	7 739 834 919	■	■															
49	Deckel rechts	7 739 834 920	■	■															
50	Gehäuse	7 739 834 935	■	■															
51	Sockel links	7 739 834 925	■	■															
52	Sockel rechts	7 739 834 926	■	■															
	Adapter Set CCB (400mm)	8 750 501 441	■	■															
	Verbindungskabel AF-IDU	8 750 501 446	■	■															

AF-FC 56-1	7 733 700 981
AF-FC 71-1	7 733 700 982

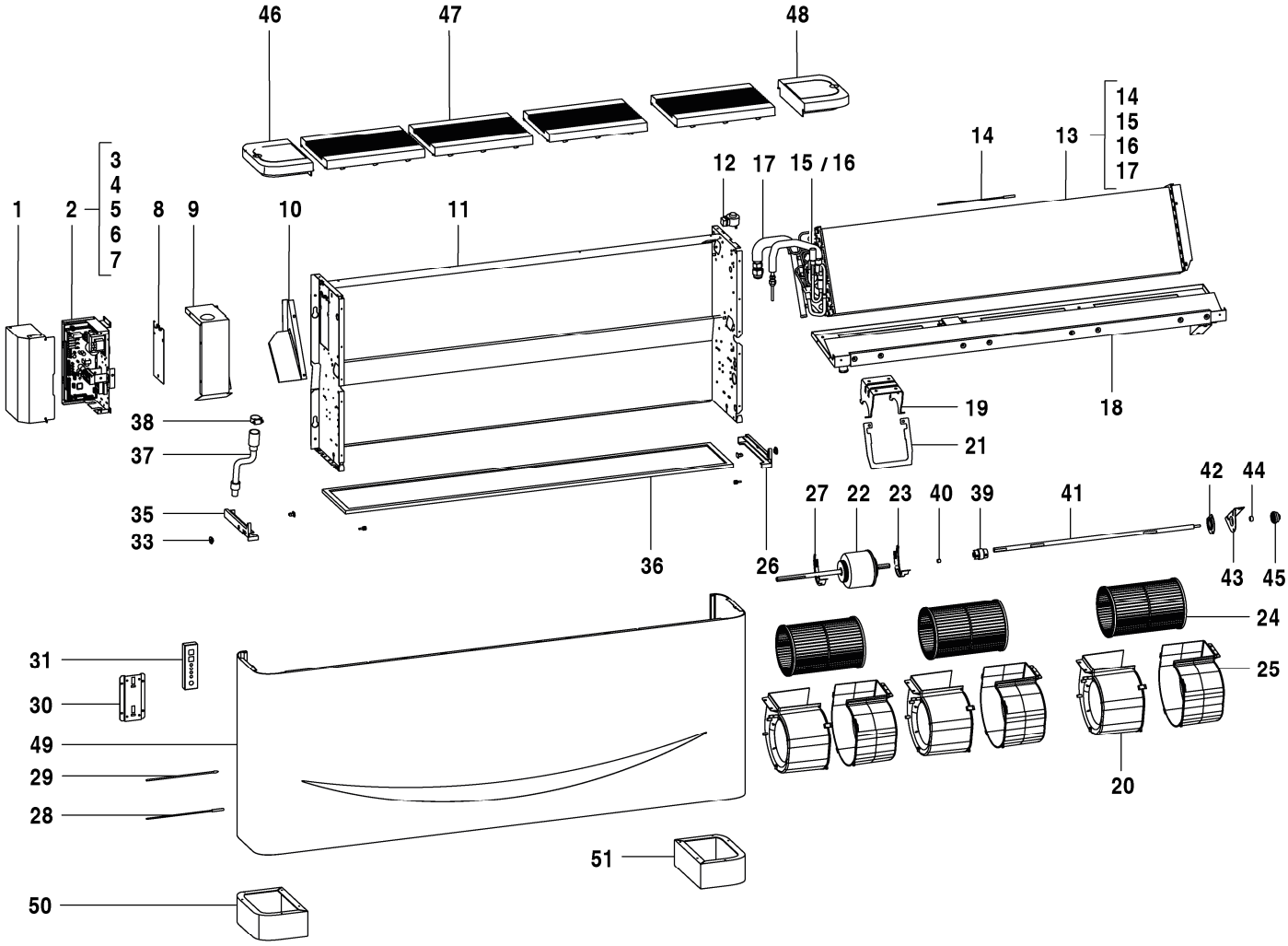

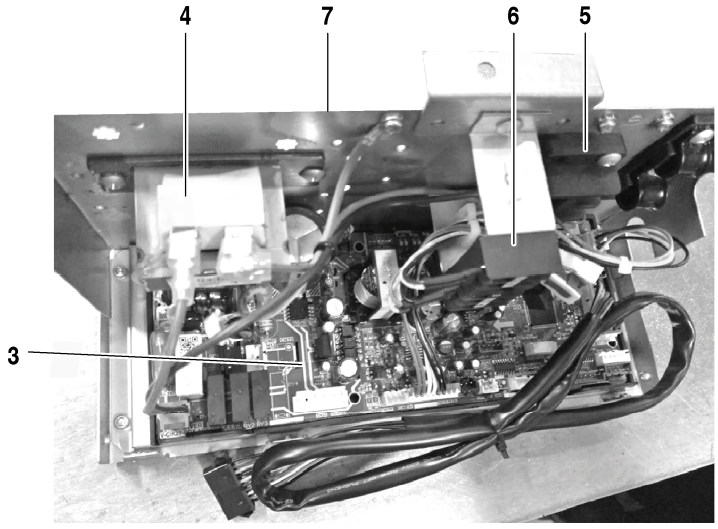

8738894848.aa.RO

Pos	Bezeichnung	Bestell-Nr.	FC 80-1																	Bemerkungen
1	Abdeckung Steuerung	8 733 501 322	■																	
2	Steuerung kompl.	8 733 501 387	■																	
3	Hauptleiterplatte	8 733 501 543	■																	
4	Drosselspule	8 733 501 650	■																	
5	Anschlussklemme	7 739 834 883	■																	
6	Anschlussklemme	8 733 501 716	■																	
7	Steuerung kompl.	8 733 501 376	■																	
8	Abdeckplatte kompl	7 739 834 841	■																	
9	Montageplatte Verdampfer	7 739 834 712	■																	
10	Montageplatte Verdampfer	7 739 834 852	■																	
11	Rahmen	7 739 834 638	■																	
12	Magnetventil	7 739 831 358	■																	
13	Verdampfer kompl.	8 733 501 414	■																	
14	Rohrtemperatursensor	7 739 834 834	■																	
15	Verdampfer-Einlassrohr	8 733 501 472	■																	
16	Expansionsventil	7 739 831 491	■																	
17	Verdampfer-Auslassrohr	8 733 501 497	■																	
18	Rahmen	7 739 834 796	■																	
19	Motorhalter	7 739 834 803	■																	
20	Gehäuse Gebläse rechts	7 739 834 873	■																	
21	Halteblech	7 739 834 812	■																	
22	Gleichstrommotor	7 739 834 662	■																	
23	Abdeckung Motor rechts	7 739 831 541	■																	
24	Gebläserad	7 739 834 609	■																	
25	Gehäuse Gebläse links	7 739 834 784	■																	
26	Halter	7 739 834 756	■																	
27	Abdeckung Motor links	7 739 831 538	■																	
28	Rohrtemperatursensor	8 733 501 622	■																	
29	Raumtemperaturfühler	8 733 501 653	■																	
30	Halter	8 733 501 698	■																	
31	Display	7 739 834 665	■																	
36	Halter	7 739 834 757	■																	
37	Luftfilter	7 739 834 752	■																	
38	Drainagerohr	7 739 834 876	■																	
39	Haltefeder	8 733 501 341	■																	
40	Verbindungsstück	7 739 831 632	■																	
41	Gummiauflage	8 733 501 659	■																	
42	Welle	7 739 834 643	■																	
43	Befestigungsblech	7 739 834 624	■																	
44	Befestigungsblech	7 739 831 883	■																	
45	Lager	7 739 831 455	■																	
46	Lagerblock	7 739 831 638	■																	
47	Deckel links	7 739 834 918	■																	
48	Schutzgitter	7 739 834 919	■																	
49	Deckel rechts	7 739 834 920	■																	
50	Gehäuse	7 739 834 935	■																	
51	Sockel links	7 739 834 925	■																	
52	Sockel rechts	7 739 834 926	■																	
	Adapter Set CCB (400mm)	8 750 501 441	■																	
	Verbindungskabel AF-IDU	8 750 501 446	■																	

AF-FC 80-1 7 733 700 983

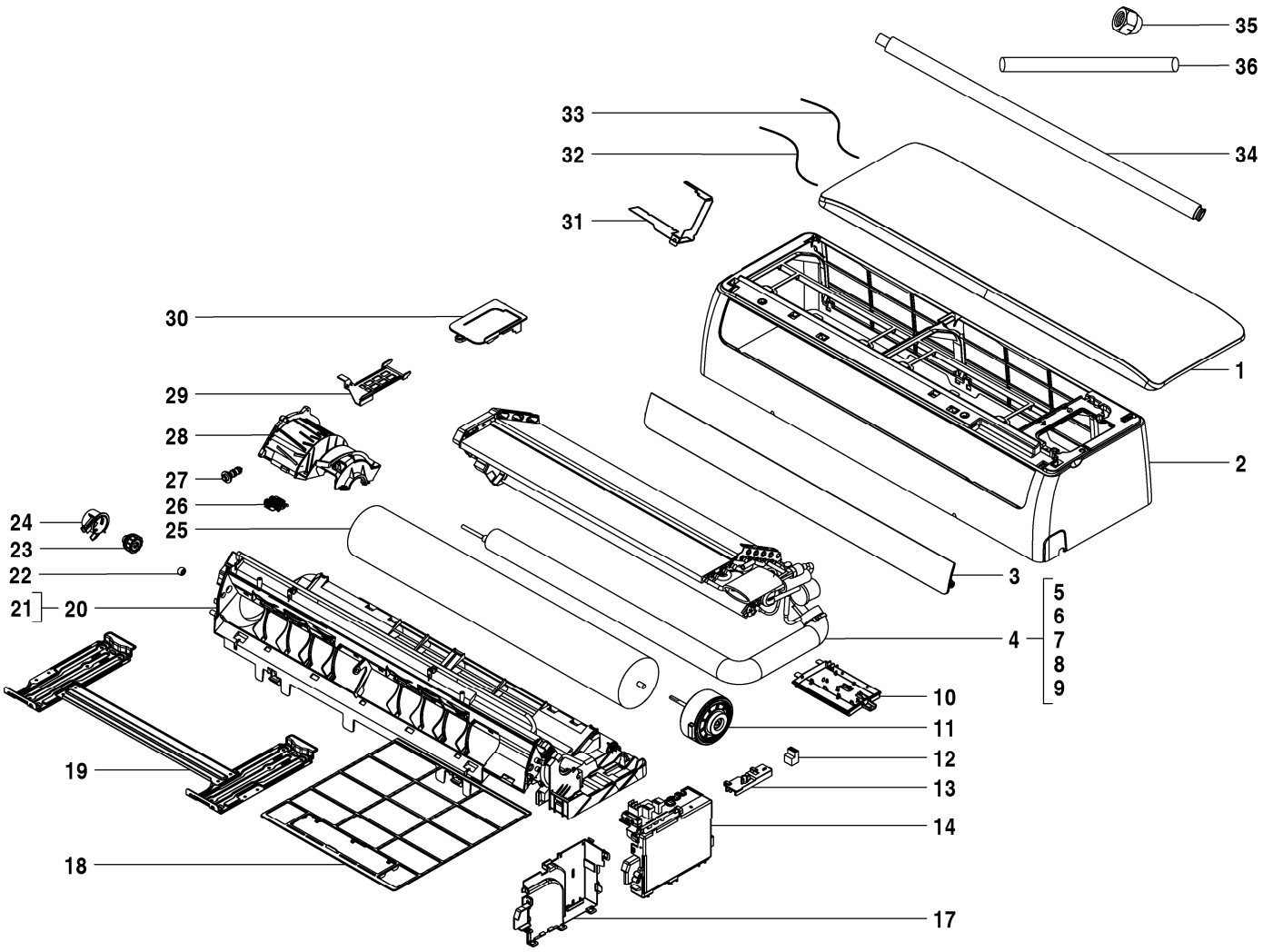

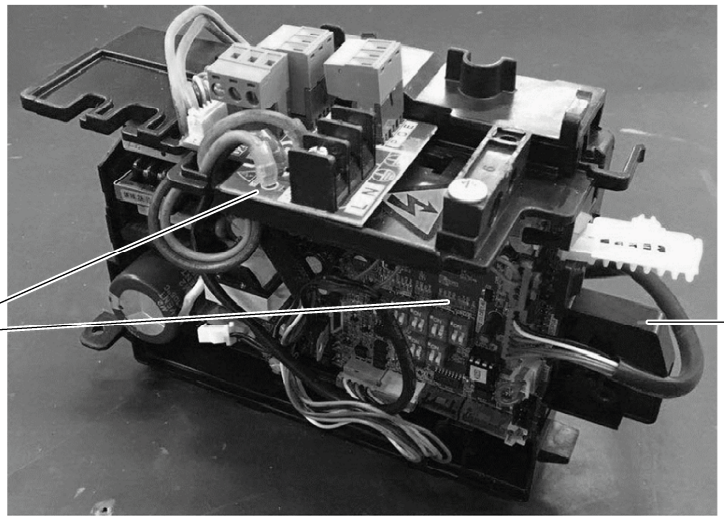

6721903755.aa.RO

AF-W 17-1 7 733 701 480

Pos	Bezeichnung	Bestell-Nr.	W 17-1																	Bemerkungen
1	Frontklappe	8 750 501 553	■																	
2	Rahmen kompl	7 739 834 823	■																	
3	Klappe	7 739 834 788	■																	
4	Verdampfer kompl.	8 733 501 457	■																	
5	Rohrtemperatursensor	8 733 501 624	■																	
6	Verdampfer-Einlassrohr	7 739 834 715	■																	
7	Expansionsventil	8 750 501 554	■																	
8	Verdampfer-Auslassrohr	7 739 834 721	■																	
9	Verdampfer kompl.	8 733 501 428	■																	
10	Display	8 733 501 336	■																	
11	Gleichstrommotor	7 739 834 658	■																	
12	Anschlussklemme	7 739 834 880	■																	
13	Abdeckung Steuerung	7 739 834 689	■																	
14	Bedieneinheit	8 750 501 439	■																	
15	Gehäuse	7 739 834 681	■																	
16	Hauptleiterplatte IDU	8 750 501 463	■																	
17	Gehäuse	7 739 834 680	■																	
18	Luftfilter	7 739 834 747	■																	
18	Luftfilter	7 739 834 763	■																	
19	Montageplatte	7 739 834 778	■																	
20	Bodenplatte kompl	7 739 834 620	■																	
21	Gebläsemotor	7 739 834 736	■																	
22	Lager	7 739 831 455	■																	
23	Lager	7 739 834 627	■																	
24	Gehäuse	7 739 834 628	■																	
25	Gebläse	7 739 834 655	■																	
26	Halter Temperatursensor	7 739 834 855	■																	
27	Stopfen	7 739 834 667	■																	
28	Abdeckung Motor	7 739 834 807	■																	
29	Rohrbefestigungsblech kompl.	7 739 834 829	■																	
30	Abdeckung Steuerung	8 733 501 312	■																	
31	Halter	8 733 501 367	■																	
32	Rohrtemperatursensor	7 739 831 461	■																	
33	Rohrtemperatursensor	7 739 834 856	■																	
34	Drainagerohr	7 739 832 011	■																	
35	Mutter	8 750 501 555	■																	
35	Mutter	8 750 501 556	■																	
36	Drainagerohr	8 733 501 338	■																	

AF-W 17-1 7 733 701 480

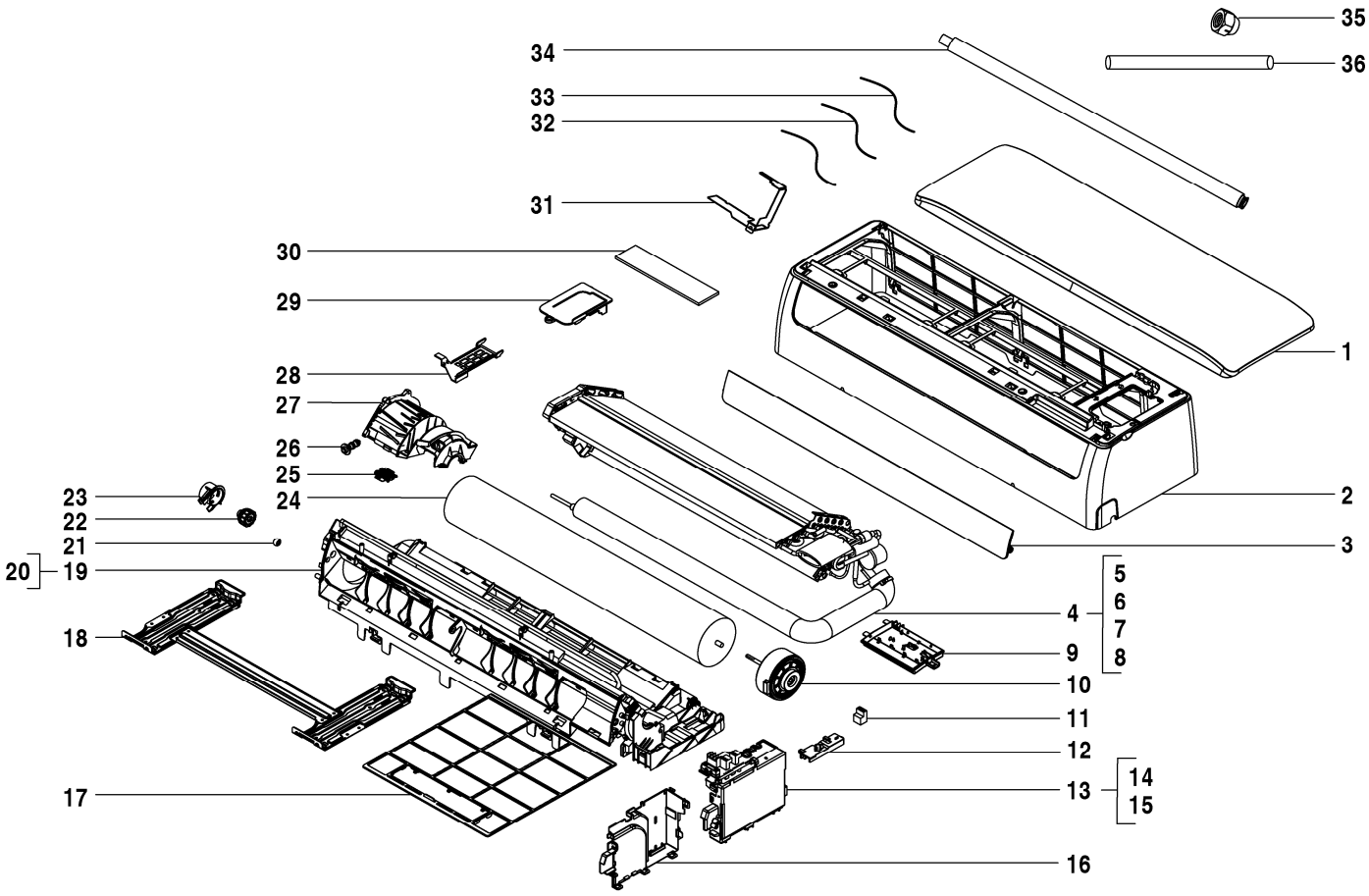

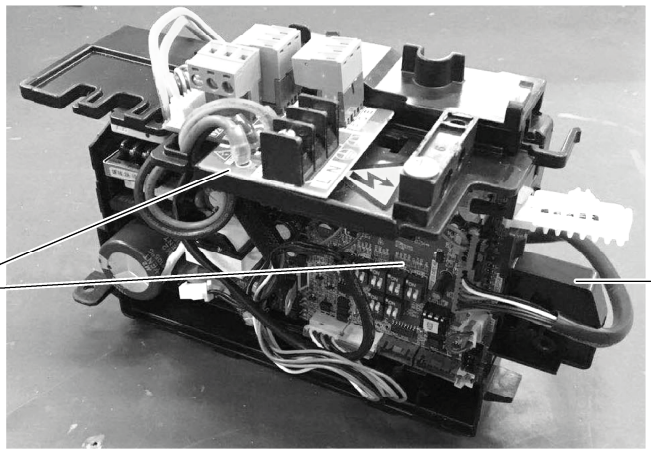

8738894916.aa.RO

Pos	Bezeichnung	Bestell-Nr.	W 22-1																	Bemerkungen
1	Abdeckung	8 733 501 606	■																	
2	Rahmen kompl	7 739 834 823	■																	
3	Klappe	7 739 834 788	■																	
4	Verdampfer kompl.	8 733 501 457	■																	
5	Rohrtemperatursensor	8 733 501 624	■																	
6	Verdampfer-Einlassrohr	7 739 834 715	■																	
7	Verdampfer-Auslassrohr	7 739 834 721	■																	
8	Verdampfer kompl.	8 733 501 428	■																	
9	Display	8 733 501 336	■																	
10	Gleichstrommotor	7 739 834 658	■																	
11	Anschlussklemme	7 739 834 880	■																	
12	Abdeckung Steuerung	7 739 834 689	■																	
13	Steuerung kompl.	8 733 501 397	■																	
14	Gehäuse	7 739 834 681	■																	
15	Hauptleiterplatte IDU	8 750 501 440	■																	
16	Gehäuse	7 739 834 680	■																	
17	Luftfilter	7 739 834 747	■																	
18	Montageplatte	7 739 834 778	■																	
19	Bodenplatte kompl	7 739 834 620	■																	
20	Gebläsemotor	7 739 834 736	■																	
21	Lager	7 739 831 455	■																	
22	Lager	7 739 834 627	■																	
23	Gehäuse	7 739 834 628	■																	
24	Gebläse	7 739 834 655	■																	
25	Halter Temperatursensor	7 739 834 855	■																	
26	Stopfen	7 739 834 667	■																	
27	Abdeckung Motor	7 739 834 807	■																	
28	Rohrbefestigungsblech kompl.	7 739 834 829	■																	
29	Abdeckung Steuerung	8 733 501 312	■																	
30	Luftfilter	7 739 834 763	■																	
31	Halter	8 733 501 367	■																	
32	Rohrtemperatursensor	7 739 831 461	■																	
33	Rohrtemperatursensor	7 739 834 856	■																	
34	Drainagerohr	7 739 832 011	■																	
35	Kupfermutter	7 739 836 222	■																	
36	Drainagerohr	8 733 501 338	■																	
	Adapter Set CCB (400mm)	8 750 501 441	■																	

AF-W 22-1 7 733 701 481

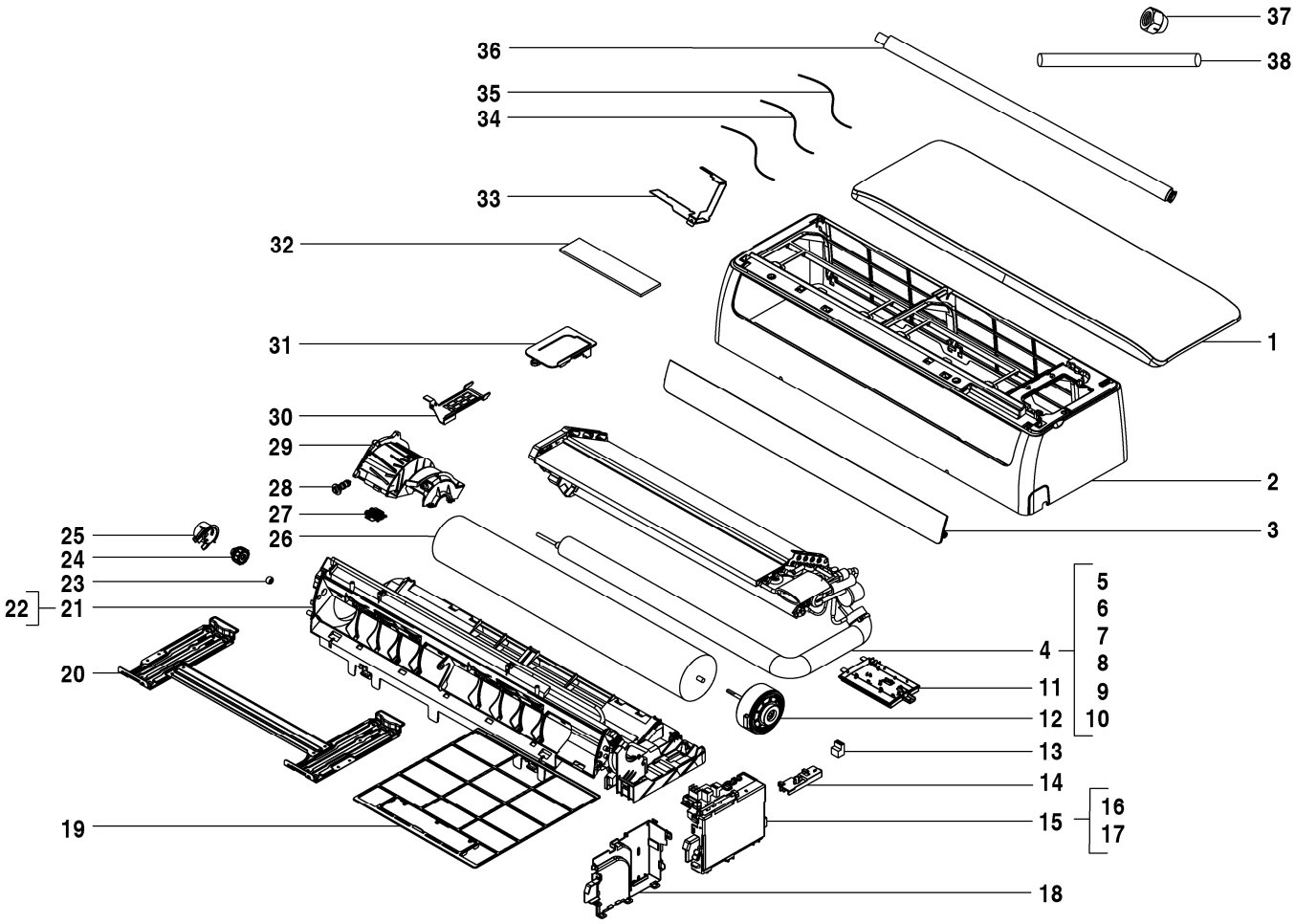

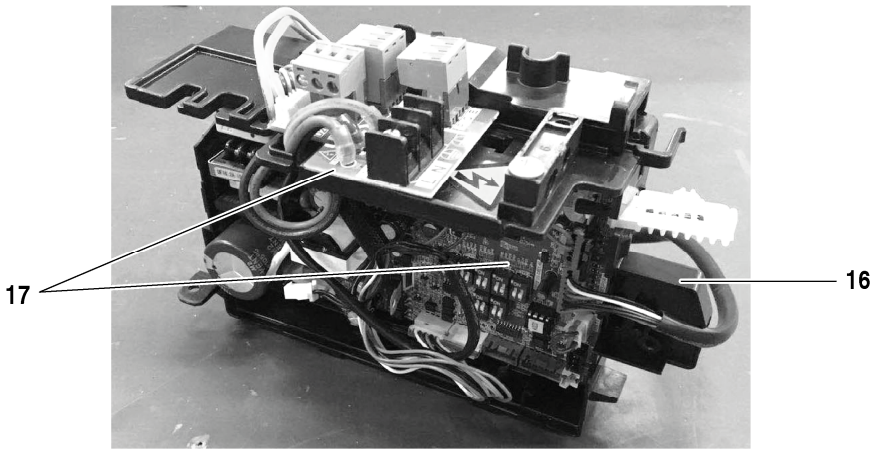

8738894917.aa.RO

Pos	Bezeichnung	Bestell-Nr.	W 28-1																	Bemerkungen
1	Abdeckung	8 733 501 606	■																	
2	Rahmen kompl	7 739 834 823	■																	
3	Klappe	7 739 834 788	■																	
4	Verdampfer kompl.	8 733 501 456	■																	
5	Rohrtemperatursensor	8 733 501 624	■																	
6	Verdampfer-Einlassrohr	7 739 834 716	■																	
7	Verdampfer-Auslassrohr	7 739 834 722	■																	
8	Verdampfer kompl.	8 733 501 421	■																	
9	Verdampfer kompl.	8 733 501 420	■																	
10	Verdampfer kompl.	8 733 501 419	■																	
11	Display	8 733 501 336	■																	
12	Gleichstrommotor	7 739 834 658	■																	
13	Anschlussklemme	7 739 834 880	■																	
14	Abdeckung Steuerung	7 739 834 689	■																	
15	Steuerung kompl.	8 733 501 397	■																	
16	Gehäuse	7 739 834 681	■																	
17	Hauptleiterplatte IDU	8 750 501 440	■																	
18	Gehäuse	7 739 834 680	■																	
19	Luftfilter	7 739 834 747	■																	
20	Montageplatte	7 739 834 778	■																	
21	Bodenplatte kompl	7 739 834 620	■																	
22	Gebläsemotor	7 739 834 736	■																	
23	Lager	7 739 831 455	■																	
24	Lager	7 739 834 627	■																	
25	Gehäuse	7 739 834 628	■																	
26	Gebläse	7 739 834 655	■																	
27	Halter Temperatursensor	7 739 834 855	■																	
28	Stopfen	7 739 834 667	■																	
29	Abdeckung Motor	7 739 834 807	■																	
30	Rohrbefestigungsblech kompl.	7 739 834 829	■																	
31	Abdeckung Steuerung	8 733 501 312	■																	
32	Luftfilter	7 739 834 763	■																	
33	Halter	8 733 501 367	■																	
34	Rohrtemperatursensor	7 739 831 461	■																	
35	Rohrtemperatursensor	7 739 834 856	■																	
36	Drainagerohr	7 739 832 011	■																	
37	Kupfermutter	7 739 836 222	■																	
38	Drainagerohr	8 733 501 338	■																	
	Adapter Set CCB (400mm)	8 750 501 441	■																	

AF-W 28-1 7 733 701 482

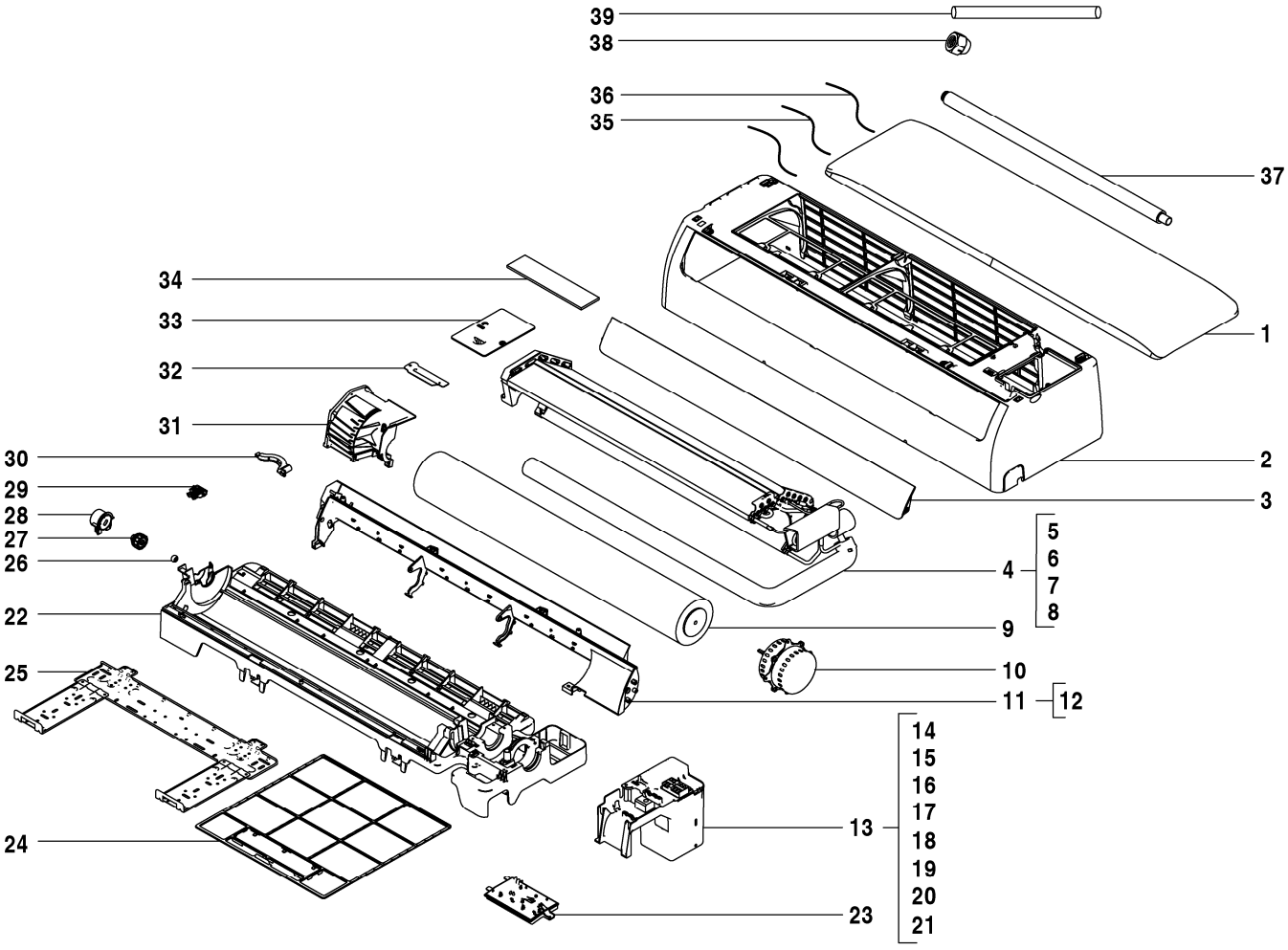

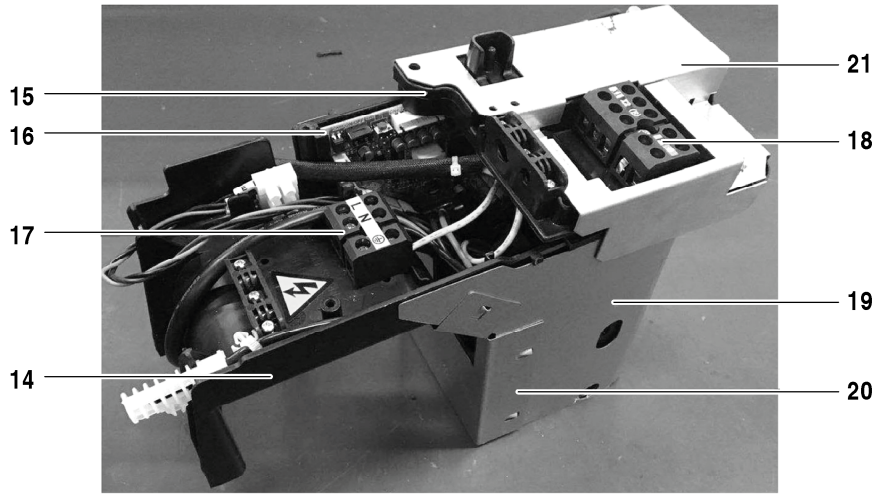

8738894918.aa.RO

Pos	Bezeichnung	Bestell-Nr.	W 36-1																	Bemerkungen
1	Abdeckung	8 733 501 607	■																	
2	Rahmen kompl	7 739 834 824	■																	
3	Klappe	7 739 834 785	■																	
4	Verdampfer kompl.	8 733 501 458	■																	
5	Rohrtemperatursensor	8 733 501 624	■																	
6	Verdampfer-Einlassrohr	7 739 834 717	■																	
7	Verdampfer-Auslassrohr	7 739 834 723	■																	
8	Verdampfer kompl.	8 733 501 429	■																	
9	Gebläse	7 739 834 656	■																	
10	Gleichstrommotor	7 739 834 633	■																	
11	Luftauslass Rahmen kompl	7 739 834 611	■																	
12	Motor	7 739 834 851	■																	
13	Steuerung kompl.	8 733 501 396	■																	
14	Steuerung kompl.	7 739 834 682	■																	
15	Abdeckung Steuerung	7 739 834 690	■																	
16	Hauptleiterplatte AFW-1 36-56	8 750 501 473	■																	
17	Anschlussklemme	7 739 834 881	■																	
18	Anschlussklemme	8 733 501 719	■																	
19	Abdeckung Steuerung	8 733 501 315	■																	
20	Abdeckung Steuerung	8 733 501 314	■																	
21	Abdeckung Steuerung	8 733 501 323	■																	
22	Bodenplatte kompl	7 739 834 614	■																	
23	Display	8 733 501 336	■																	
24	Luftfilter	7 739 834 748	■																	
25	Montageplatte	7 739 834 779	■																	
26	Lager	7 739 831 455	■																	
27	Lager	7 739 834 627	■																	
28	Gehäuse	7 739 834 628	■																	
29	Halter Temperatursensor	7 739 834 855	■																	
30	Halter Motor	7 739 834 808	■																	
31	Abdeckung Motor	7 739 834 805	■																	
32	Rohrbefestigungsblech kompl.	7 739 834 831	■																	
33	Abdeckung Steuerung	7 739 834 675	■																	
34	Luftfilter	7 739 834 763	■																	
35	Rohrtemperatursensor	7 739 831 461	■																	
36	Rohrtemperatursensor	7 739 834 856	■																	
37	Drainagerohr	7 739 832 011	■																	
38	Kupfermutter	7 739 836 222	■																	
39	Drainagerohr	8 733 501 338	■																	
	Adapter Set CCB (400mm)	8 750 501 441	■																	

AF-W 36-1 7 733 701 483

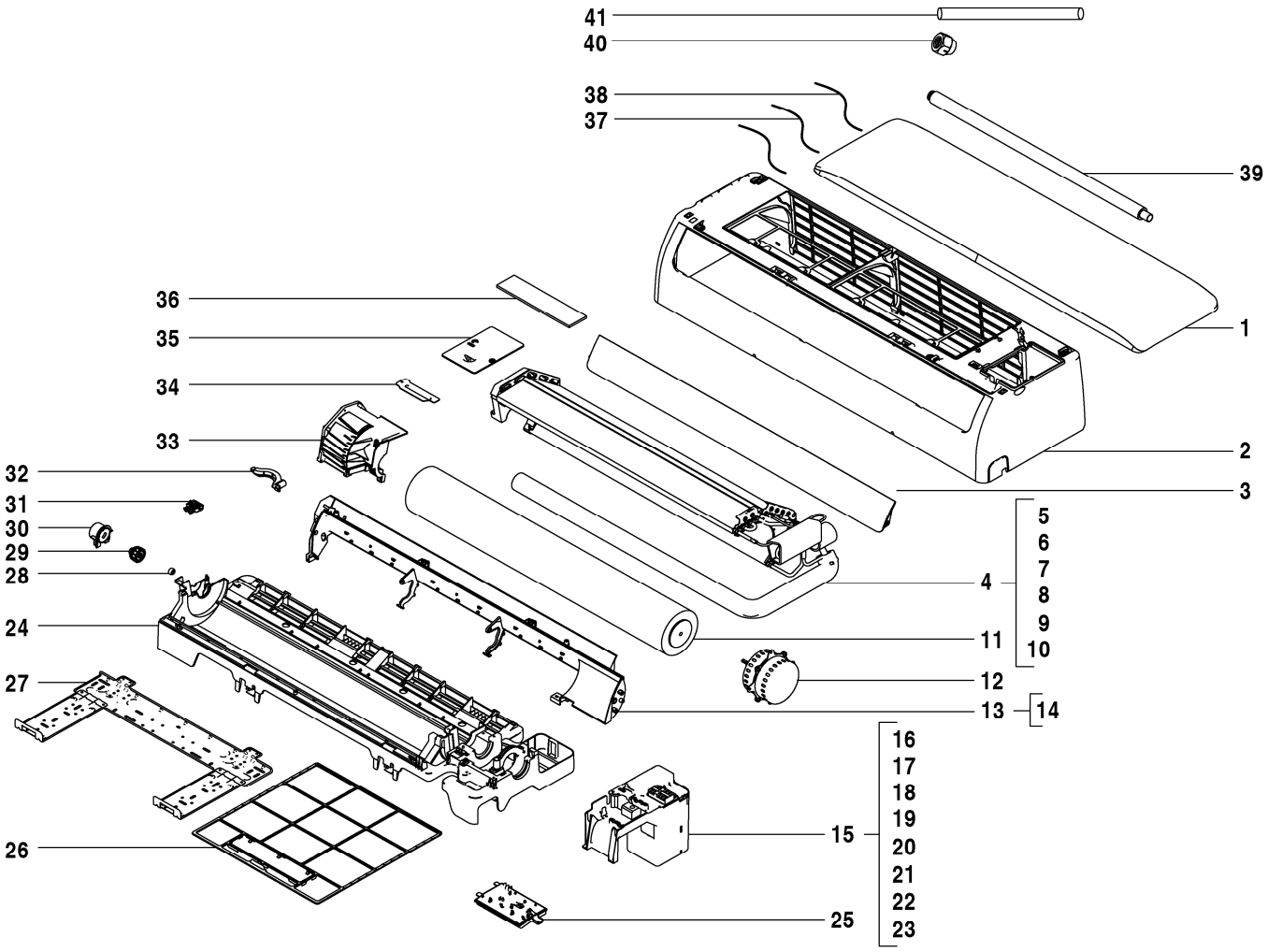

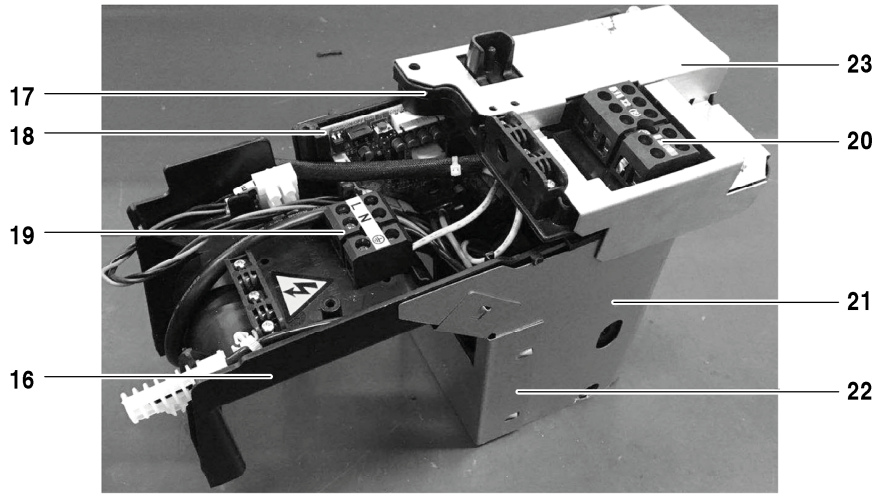

8738894919.ab.RO

AF-W 45-1	7 733 701 484
AF-W 56-1	7 733 701 485

Pos	Bezeichnung	Bestell-Nr.	W 45-1	W 56-1															Bemerkungen
1	Abdeckung	8 733 501 607	■	■															
2	Rahmen kompl	7 739 834 824	■	■															
3	Klappe	7 739 834 785	■	■															
4	Verdampfer kompl.	8 733 501 459	■																
4	Verdampfer kompl.	8 733 501 460		■															
5	Rohrtemperatursensor	8 733 501 624	■	■															
6	Verdampfer-Einlassrohr	7 739 834 718	■																
6	Verdampfer-Einlassrohr	7 739 834 719		■															
7	Verdampfer-Auslassrohr	7 739 834 724	■																
7	Verdampfer-Auslassrohr	7 739 834 725		■															
8	Verdampfer kompl.	8 733 501 424	■	■															
9	Verdampfer kompl.	8 733 501 422	■	■															
10	Verdampfer kompl.	8 733 501 423	■	■															
11	Gebläse	7 739 834 656	■	■															
12	Gleichstrommotor	7 739 834 633	■	■															
13	Luftauslass Rahmen kompl	7 739 834 611	■	■															
14	Motor	7 739 834 851	■	■															
15	Steuerung kompl.	8 733 501 396	■	■															
16	Steuerung kompl.	7 739 834 682	■	■															
17	Abdeckung Steuerung	7 739 834 690	■	■															
18	Hauptleiterplatte AFW-1 36-56	8 750 501 473	■	■															
19	Anschlussklemme	7 739 834 881	■	■															
20	Anschlussklemme	8 733 501 719	■	■															
21	Abdeckung Steuerung	8 733 501 315	■	■															
22	Abdeckung Steuerung	8 733 501 314	■	■															
23	Abdeckung Steuerung	8 733 501 323	■	■															
24	Bodenplatte kompl	7 739 834 614	■	■															
25	Display	8 733 501 336	■	■															
26	Luftfilter	7 739 834 748	■	■															
27	Montageplatte	7 739 834 779	■	■															
28	Lager	7 739 831 455	■	■															
29	Lager	7 739 834 627	■	■															
30	Gehäuse	7 739 834 628	■	■															
31	Halter Temperatursensor	7 739 834 855	■	■															
32	Halter Motor	7 739 834 808	■	■															
33	Abdeckung Motor	7 739 834 805	■	■															
34	Rohrbefestigungsblech kompl.	7 739 834 831	■	■															
35	Abdeckung Steuerung	7 739 834 675	■	■															
36	Luftfilter	7 739 834 763	■	■															
37	Rohrtemperatursensor	7 739 831 461	■	■															
38	Rohrtemperatursensor	7 739 834 856	■	■															
39	Rohrtemperatursensor	7 739 831 461	■																
39	Drainagerohr	7 739 832 011		■															
40	Rohrtemperatursensor	7 739 834 856	■																
40	Kupfermutter	7 739 836 168		■															
41	Drainagerohr	8 733 501 338	■	■															
	Adapter Set CCB (400mm)	8 750 501 441	■	■															

AF-W 45-1	7 733 701 484
AF-W 56-1	7 733 701 485

Ersatzteilliste

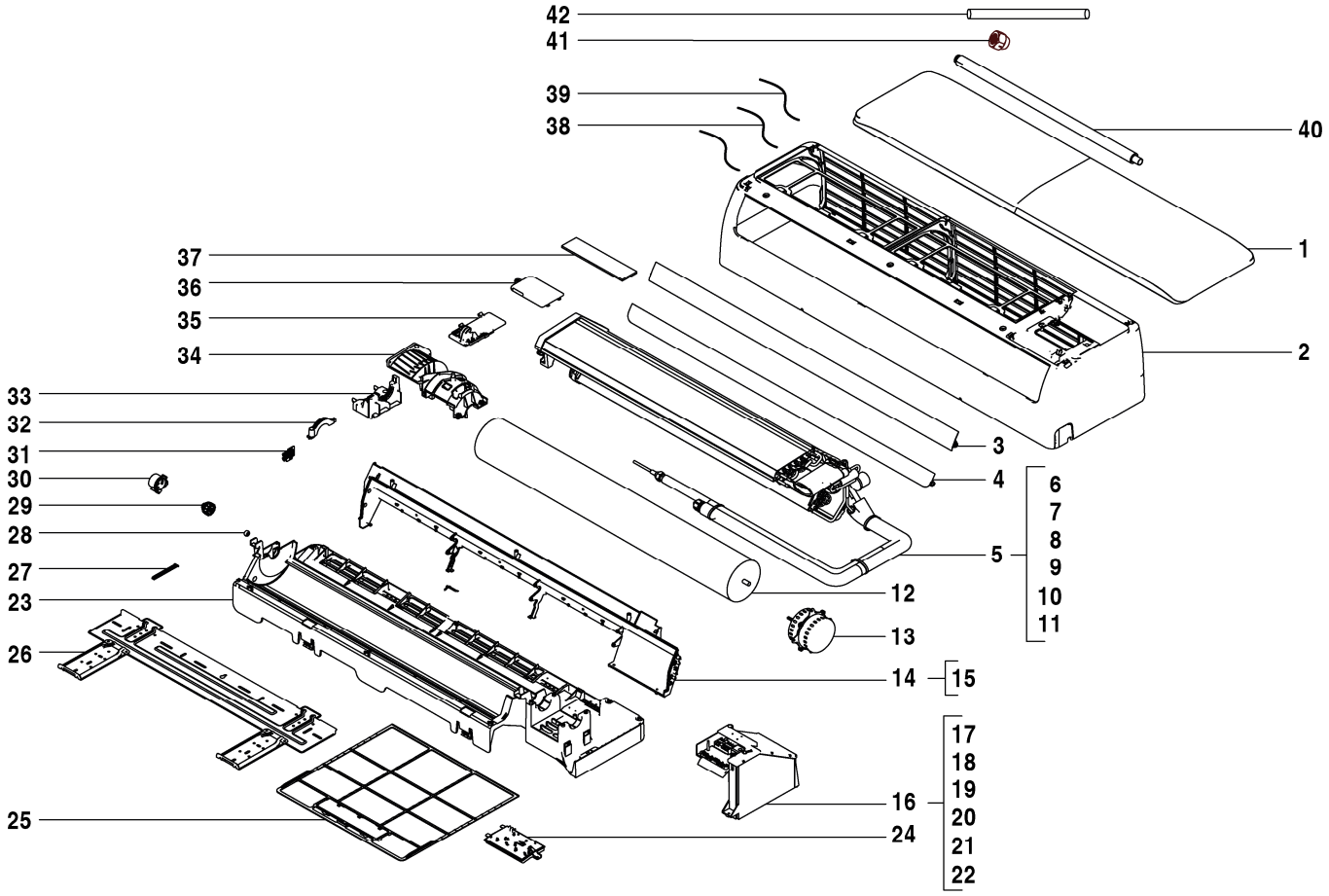

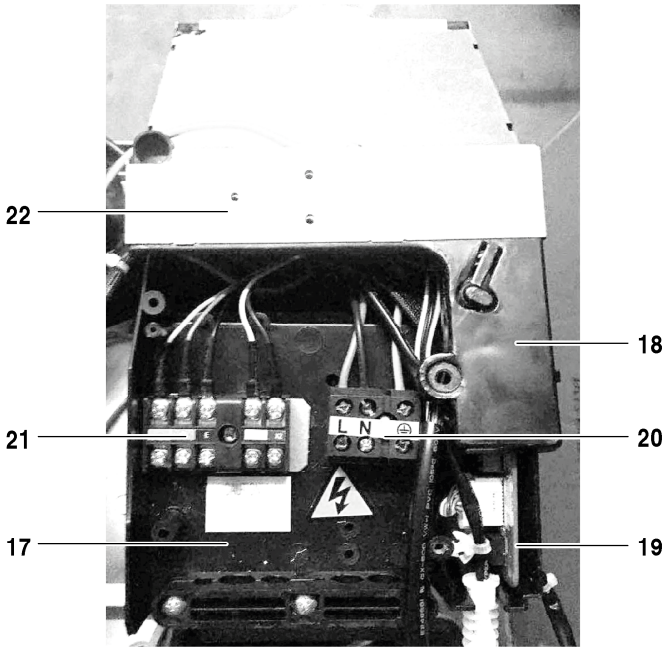

8738894920.aa.RO

AF-W 71-1	7 733 701 486
AF-W 80-1	7 733 701 487
AF-W 90-1	7 733 701 488

Pos	Bezeichnung	Bestell-Nr.	W 71-1	W 80-1	W 90-1														Bemerkungen
1	Platte	8 733 501 605	■	■	■														
2	Rahmen kompl	7 739 834 825	■	■	■														
3	Klappe	7 739 834 786	■	■	■														
4	Klappe	7 739 834 787	■	■	■														
5	Verdampfer kompl.	8 733 501 461	■	■	■														
6	Rohrtemperatursensor	8 733 501 624	■	■	■														
7	Verdampfer-Einlassrohr	7 739 834 720	■	■	■														
8	Verdampfer-Auslassrohr	7 739 834 726	■	■	■														
9	Verdampfer kompl.	8 733 501 427	■	■	■														
10	Verdampfer kompl.	8 733 501 426	■	■	■														
11	Verdampfer kompl.	8 733 501 425	■	■	■														
12	Gebläse	7 739 834 657	■	■	■														
13	Gleichstrommotor	7 739 834 632	■	■	■														
14	Luftauslass Rahmen kompl	7 739 834 612	■	■	■														
15	Motor	7 739 834 850	■	■	■														
16	Steuerung kompl.	8 733 501 398	■	■	■														
17	Steuerung kompl.	7 739 834 683	■	■	■														
18	Abdeckung Steuerung	7 739 834 691	■	■	■														
19	Hauptleiterplatte AFW-1 71-90	8 750 501 472	■	■	■														
20	Anschlussklemme	7 739 834 881	■	■	■														
21	Anschlussklemme	8 733 501 716	■	■	■														
22	Abdeckung Steuerung	8 733 501 313	■	■	■														
23	Bodenplatte kompl	7 739 834 615	■	■	■														
24	Display	8 733 501 336	■	■	■														
25	Luftfilter	7 739 834 749	■	■	■														
26	Montageplatte	7 739 834 780	■	■	■														
27	Halter	7 739 834 826	■	■	■														
28	Lager	7 739 831 455	■	■	■														
29	Lager	7 739 834 627	■	■	■														
30	Gehäuse	7 739 834 628	■	■	■														
31	Halter Temperatursensor	7 739 834 855	■	■	■														
32	Halter Motor	7 739 834 808	■	■	■														
33	Montageplatte	7 739 834 802	■	■	■														
34	Abdeckung Motor	7 739 834 806	■	■	■														
35	Rohrbefestigungsblech kompl.	7 739 834 830	■	■	■														
36	Abdeckung Steuerung	7 739 834 674	■	■	■														
37	Luftfilter	7 739 834 763	■	■	■														
38	Rohrtemperatursensor	7 739 831 461	■	■	■														
39	Rohrtemperatursensor	7 739 834 856	■	■	■														
40	Drainagerohr	7 739 832 011	■	■	■														
41	Kupfermutter	7 739 836 168	■	■	■														
42	Drainagerohr	8 733 501 338	■	■	■														
	Adapter Set CCB (400mm)	8 750 501 441	■	■	■														

AF-W 71-1	7 733 701 486
AF-W 80-1	7 733 701 487
AF-W 90-1	7 733 701 488

Bosch Thermotechnik GmbH
Junkersstr. 20-24
D-73249 Wernau / Germany