GC2200(i)W 15 - 25 C 23

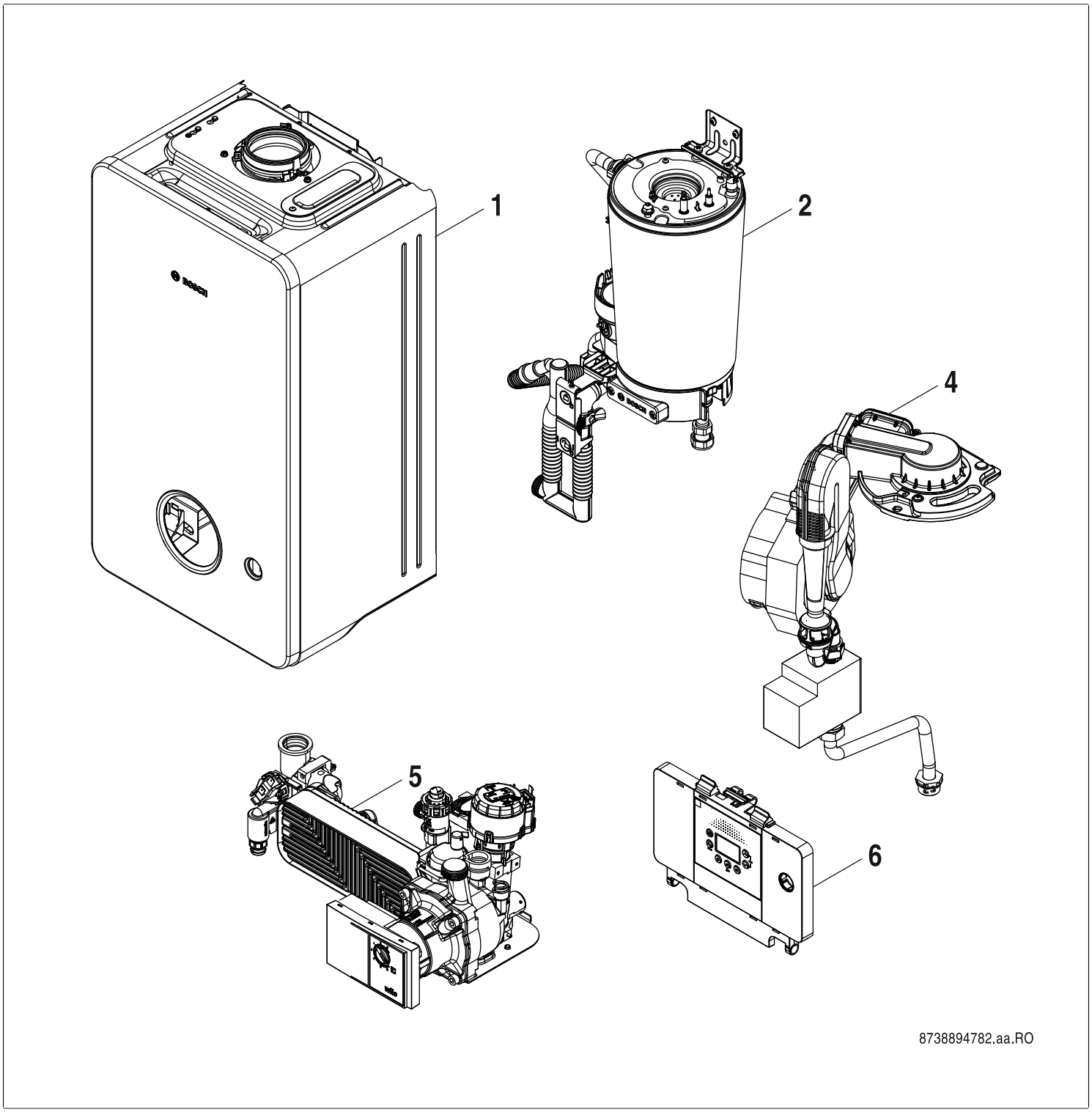

[de] Wichtige Hinweise zur Installation/Montage

Die Installation/Montage muss durch eine für die Arbeiten zugelassene Fachkraft unter Beachtung der geltenden Vorschriften erfolgen.

[en] Important notes on installation/assembly

The installation/assembly must be carried out by a qualified contractor, following these instructions and in compliance with the applicable regulations.

[fr] Instructions importantes pour l'installation/le montage

L'installation/le montage doit être effectué(e) par un spécialiste qualifié pour les opérations concernées et dans le respect de la présente notice et des prescriptions applicables.

[bg] Важни указания във връзка с инсталацията/монтажа

Инсталацията/монтажът трябва да се извършва от лицензиран за работите специалист в съответствие с настоящото ръководство и с приложимите разпоредби.

[cs] Důležité pokyny k instalaci/montáži

Instalaci/montáž musí při dodržení pokynů uvedených v tomto návodu a platných předpisů provést odborný pracovník s příslušným oprávněním pro tyto práce.

[da] Vigtige anvisninger til installationen/monteringen

IInstallationen/monteringen skal foretages af en godkendt installatør under overholdelse af denne vejledning og de gældende forskrifter.

[el] Σημαντικές υποδείξεις για την εγκατάσταση/συναρμολόγηση

Η εγκατάσταση/τοποθέτηση πρέπει να ανατίθεται σε εκπαιδευμένο για τις συγκεκριμένες εργασίες τεχνικό προσωπικό με τήρηση αυτών των οδηγιών καθώς και των σχετικών προδιαγραφών.

[es] Indicaciones importantes para instalación/montaje

La instalación/el montaje debe realizarla personal especializado que esté autorizado para realizar estos trabajos y que tenga en cuenta estas instrucciones y la normativa vigente.

[et] Olulised juhised paigaldamiseks/montaažiks

Paigaldamist/montaaži tohib läbi viia vaid selleks volitusi omav spetsialist, arvestades kehtivaid nõudeid.

[nl-BE] Belangrijke aanwijzingen betreffende de installatie/montage

De installatie/montage moet worden uitgevoerd door een voor de werkzaamheden geautoriseerde installateur rekening houdend met deze handleiding en de geldende voorschriften.

[fi] Tärkeitä asennus- ja kokoonpano-ohjeita

Näihin töihin hyväksytyn ammattiasentajan pitää suorittaa asennus- ja kokoonpanotyöt voimassa olevien määräysten mukaisesti.

[hu] Fontos tudnivalók az installáláshoz/szereléshez

A telepítést/szerelést egy, a munkálatokra felhatalmazott szakembernek kell végeznie, jelen utasítás és az érvényes előírások figyelembevétele mellett.

[it] Avvertenze importanti per l'installazione/il montaggio

L'installazione/il montaggio deve aver luogo ad opera di una ditta specializzata ed autorizzata in osservanza di queste istruzioni e delle direttive vigenti.

[ka] მნიშვნელოვანი მითითებები ინსტალაციისთვის/მონტაჟისათვის

ინსტალაცია/მონტაჟი უნდა განხორციელდეს სამუშაოებისთვის დაშვებული კვალიფიციური პერსონალის მიერ, მოქმედი განაწესის დაცვით.

[lt] Svarbios instaliavimo ir (arba) montavimo nuorodos

Instaliavimo / montavimo darbus, laikydamiesi šios instrukcijos reikalavimų ir galiojančių taisyklių, privalo atlikti šiems darbams įgalioti specialistai.

[lv] Svarīgi norādījumi par iekārtas uzstādīšanu / montāžu

Uzstādīšanu/montāžu jāveic atbilstošajiem darbiem sertificētam speciālistam, ievērojot šo instrukciju un spēkā esošos noteikumus.

[nl] Belangrijke aanwijzingen betreffende de installatie/montage

De installatie/montage moet door een erkend installateur volgens de geldende voorschriften worden uitgevoerd.

[no] Viktig informasjon om installasjon/montering

Installasjonen/monteringen skal gjennomføres av autoriserte installatører, og installasjonsanvisningen samt gjeldende forskrifter skal følges.

[pl] Ważne wskazówki dotyczące instalacji/montażu

Instalację/montaż powinien wykonać specjalista uprawniony do tego typu prac z uwzględnieniem informacji podanych w niniejszej instrukcji oraz aktualnie obowiązujących przepisów.

[pt] Indicações importantes relativas à instalação/montagem

A instalação/montagem deve ser efectuada por um técnico autorizado para os trabalhos, respeitando este manual e as prescrições válidas.

[ro] Indicaţii importante privind instalarea/montajul

Instalarea/montajul trebuie realizate de către un specialist autorizat pentru lucrările respective, respectându-se prezentele instrucţiuni şi prescripţiile valabile.

[ru] Важные указания по подключению/монтажу

IПодключение/монтаж должны выполнять только специалисты, имеющие допуск к выполнению таких работ, при соблюдении требований этой инструкции и действующих норм и правил.

[sk] Dôležité pokyny týkajúce sa inštalácie/montáže

Inštaláciu/montáž musí vykonať odborný personál, ktorý má oprávnenie pre výkon týchto prác, pričom musí dodržiavať pokyny uvedené v tomto návode a platné predpisy.

[sl] Pomembni napotki za namestitev/montažo

Inštalacijo/montažo lahko izvede samo pooblaščen strokovnjak ob upoštevanju teh navodil in veljavnih predpisov.

[sr] Važna uputstva za ugradnju i montažu

Ovu instalaciju/montažu moraju da obave stručna lica koja su ovlašćena za obavljanje takvih radova u skladu sa ovim uputstvom i važećim propisima.

[sv] Viktiga anvisningar för installation/montering

Installationen/monteringen måste utföras av en behörig och tekniskt utbildad person enligt denna anvisning samt gällande föreskrifter.

[tr] Kurulum/Montaj ile ilgili önemli uyarılar

Kurulum/montaj, bu çalışmaları yapmasına müsaade edilen uzman kişiler tarafından işbu kılavuz ve geçerli yönetmelikler dikkate alınarak yapılmalıdır.

[uk] Важливі вказівки щодо установки/монтажу

Встановлення/монтаж повинні виконувати фахівці, що допущені до виконання таких робіт, із дотриманням цієї інструкції та діючих приписів.

[zh] 安装方面的重要提示

安装和组装工作必须由经过许可的专业人员进行,
同时必须遵守本说明 书和现行法规的相关要求

[ar] ملاحظات هامة للتركيب/التجميع

يجب أن يتم التركيب/التجميع من قبل متخصص مصرح له بالعمل، مع مراعاة اللوائح السارية.

[fa] تذکرات مهم درباره نصب/مونتاژ

نصب/مونتاژ باید توسط فردی حرفه ای که مجاز به انجام این کار است، و همچنین با توجه کامل به مقررات مربوطه انجام شود.

[az] Quraşdırılma

Quraşdırılma işinin yerinə yetirilməsi səlahiyyətli bir mütəxəssis tərəfindən və müvafiq qaydalara uyğun olaraq aparılmalıdır.

Spare parts list
Yedek Parça Listesi

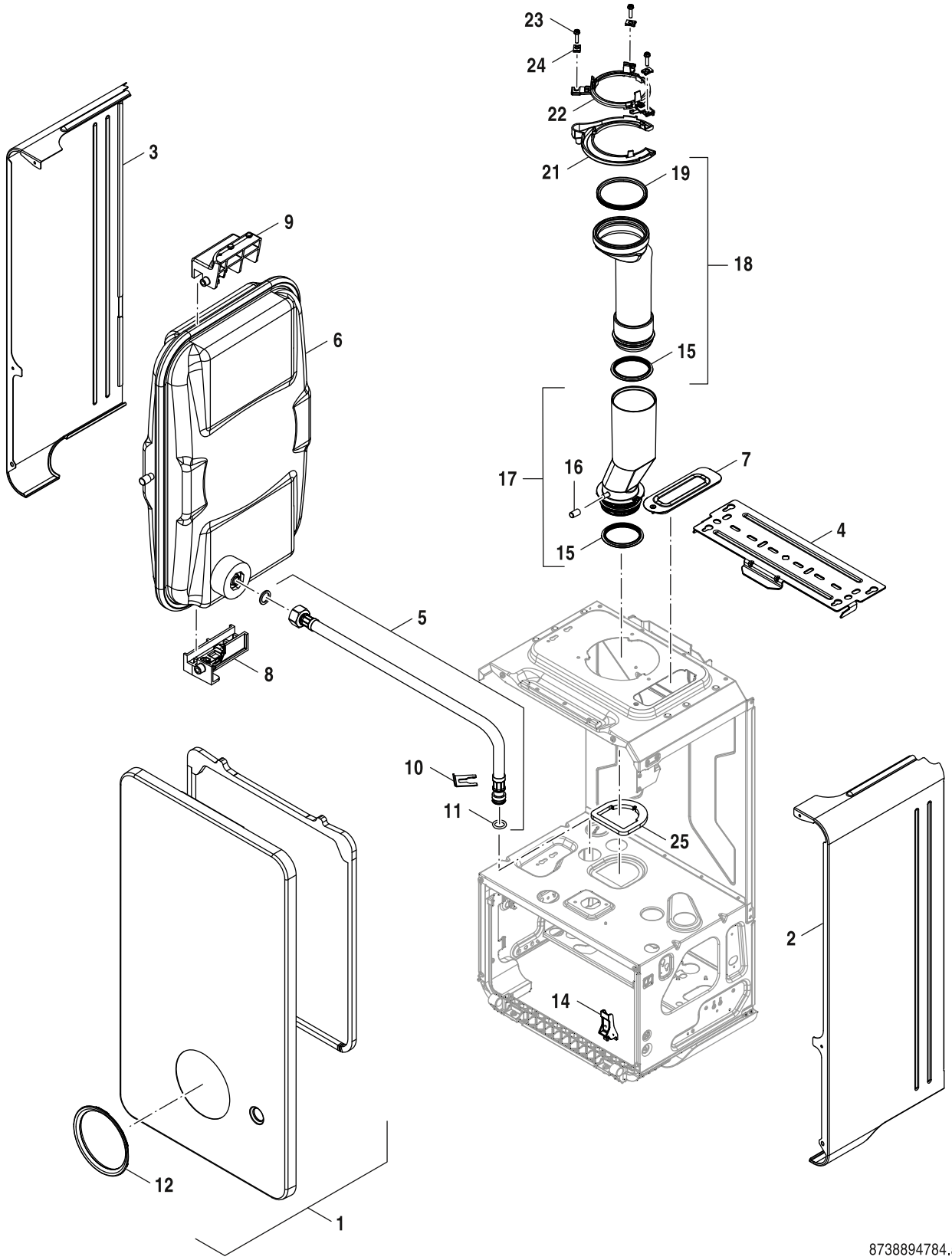

Sheet metal
Sac Parcalari

1

GC2200(i)W 15 - 25 C 23

Pos	Description Aciklamalar		7-736-901-491	7-736-901-495	7-736-901-497	7-736-901-500	7-736-901-502	7-736-901-503	7-736-902-004									Remarks Notlar
1	Cover white	8 737 602 612	■	■	■	■	■	■	■									
2	Side panel RHS	8 737 602 610	■	■	■	■	■	■	■									
3	Side panel LHS	8 737 602 609	■	■	■	■	■	■	■									
4	Bracket	8 737 602 306	■	■	■	■	■	■	■									
5	Pipe expansion vessel	8 737 602 603	■	■	■	■	■	■	■									
6	Expansion vessel	8 718 650 655 0	■	■	■	■	■	■	■									
7	Cover plate	8 737 602 307	■	■	■	■	■	■	■									
8	Expansion vessel support	8 737 602 309	■	■	■	■	■	■	■									
9	Expansion vessel support	8 737 602 308	■	■	■	■	■	■	■									
10	Clip (5x)	8 718 641 029 0	■	■	■	■	■	■	■									
11	O-ring 12,37x2,62 EPDM (10x)	8 722 880 163 0	■	■	■	■	■	■	■									
12	Bezel roundagon	8 737 602 611	■	■	■	■	■	■	■									
14	Support	8 737 602 316	■	■	■	■	■	■	■									
15	Seal Ø70mm	8 737 902 750 0	■	■	■	■	■	■	■									
16	Cap (1x)	8 737 902 864 0	■	■	■	■	■	■	■									
17	Flue pipe	8 718 650 987 0	■	■	■	■	■	■	■									
18	Flue pipe top	8 718 650 986 0	■	■	■	■	■	■	■									
19	Seal Ø80mm	8 737 902 970 0	■	■	■	■	■	■	■									
21	Covering sheet	8 718 650 036 0	■	■	■	■	■	■	■									
22	Support Upper Flue	8 718 682 454 0	■	■	■	■	■	■	■									
23	Screw No.10x20 Hex Flange Head (3x)	8 716 109 363 0	■	■	■	■	■	■	■									
24	Clip 4,8mm (10x)	8 710 609 015 0	■	■	■	■	■	■	■									
25	Seal	8 737 602 613	■	■	■	■	■	■	■									
	Adapter 80/125	7 716 780 184					■	■										

GC2200(i)W 15 - 25 C 23

Sheet metal
Sac Parcalari

1

Spare parts list
Yedek Parça Listesi

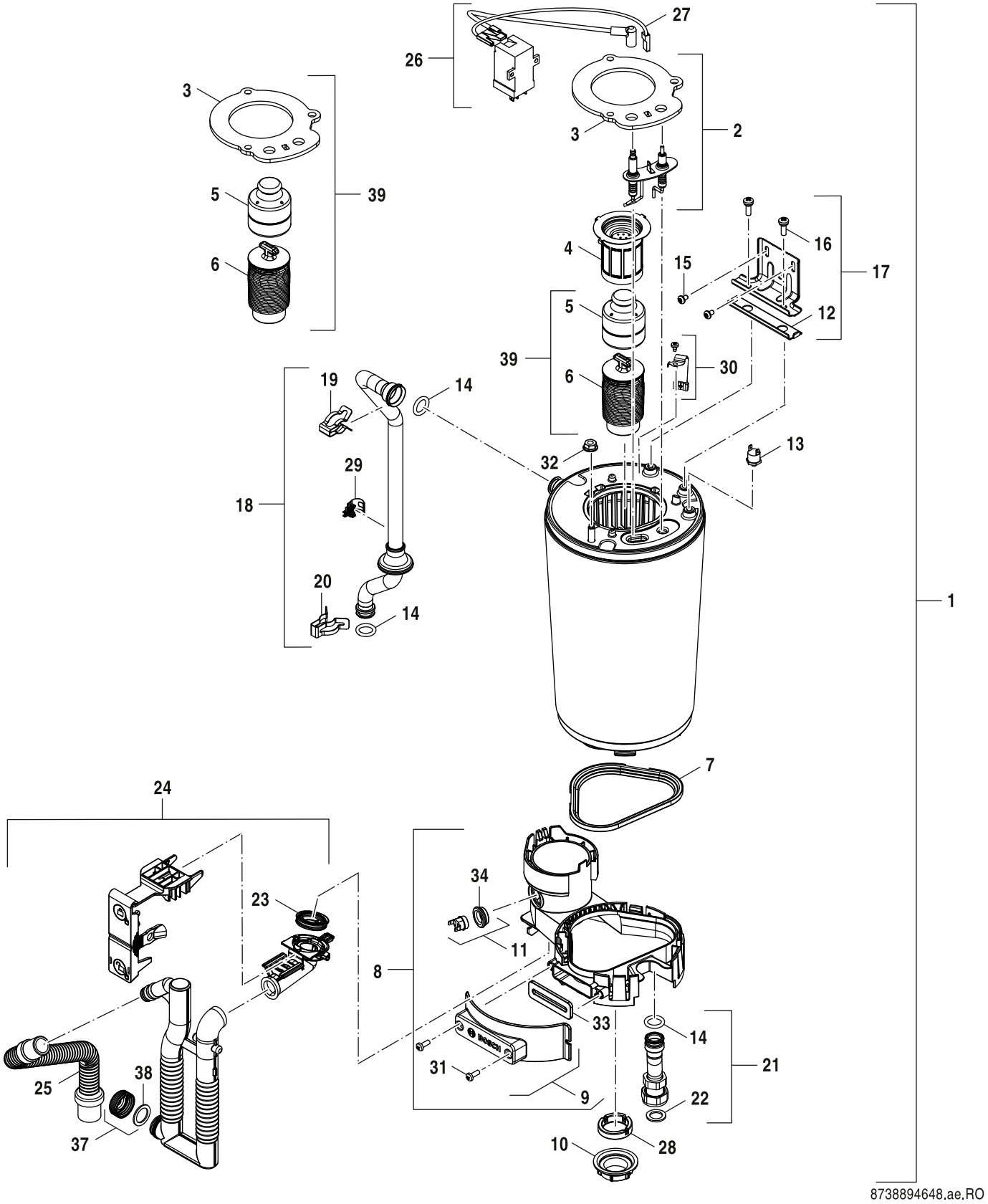

Heat exchanger
Esanjör

2

GC2200(i)W 15 - 25 C 23

Pos	Description Aciklamalar		7-736-901-491	7-736-901-495	7-736-901-497	7-736-901-500	7-736-901-502	7-736-901-503	7-736-902-004									Remarks Notlar
1	Heating block 30kW	8 737 602 147	■	■	■	■	■	■	■									
2	Electrode set	8 737 903 536 0	■	■	■	■	■	■	■									
3	Seal burner	8 718 650 789 0	■	■	■	■	■	■	■									
4	Burner 30 kW	8 718 650 984 0	■	■	■	■	■	■	■									
5	Displacement body	8 715 405 197 0	■	■	■	■	■	■	■									
6	Lower baffle	8 737 602 342	■	■	■	■	■	■	■									
7	Seal	8 718 651 071 0	■	■	■	■	■	■	■									
8	Condensate receiver	8 718 651 244 0	■	■	■	■	■	■	■									
9	Lock Condensate receiver	8 718 651 243 0	■	■	■	■	■	■	■									
10	Nut	8 713 301 196 0	■	■	■	■	■	■	■									
11	Temperature limiter	8 710 506 267 0	■	■	■	■	■	■	■									
12	Plate	8 716 121 838	■	■	■	■	■	■	■									
13	Temperature limiter	8 737 903 399 0	■	■	■	■	■	■	■									
14	O-ring 17x4 (10x)	8 716 771 154 0	■	■	■	■	■	■	■									
15	Screw M5x8 (10x)	8 737 602 552	■	■	■	■	■	■	■									
16	Screw M6x18 (10x)	8 737 602 143	■	■	■	■	■	■	■									
17	Fixing bracket	8 718 650 985 0	■	■	■	■	■	■	■									
18	Pipe	8 718 649 158 0	■	■	■	■	■	■	■									
19	Clip (10x)	8 711 200 024 0	■	■	■	■	■	■	■									
20	Clip (10x)	8 718 645 510 0	■	■	■	■	■	■	■									
21	Pipe	8 718 649 167 0	■	■	■	■	■	■	■									
22	Gasket 24x2 (10x)	8 700 103 715 0	■	■	■	■	■	■	■									
23	Seal	8 737 602 313	■	■	■	■	■	■	■									
24	Trap Assembly	8 737 602 314	■	■	■	■	■	■	■									
25	Hose Condensate	8 737 602 312	■	■	■	■	■	■	■									
26	Ignition transformer	7 736 700 599	■	■	■	■	■	■	■									
27	Ignition Cable	8 737 902 999 0	■	■	■	■	■	■	■									
28	Seal Condensate Tray	8 716 117 038	■	■	■	■	■	■	■									
29	Temperature sensor	8 718 688 801 0	■	■	■	■	■	■	■									
30	Temperature sensor NTC	8 737 602 343	■	■	■	■	■	■	■									
31	Screw M5x14 (10x)	8 716 012 033 0	■	■	■	■	■	■	■									
32	Nut M8 with flange	8 718 682 332 0	■	■	■	■	■	■	■									
33	Seal	8 737 902 502 0	■	■	■	■	■	■	■									
34	Grommet	8 737 902 638 0	■	■	■	■	■	■	■									
37	Cover Cleaning Cap	8 716 121 391	■	■	■	■	■	■	■									
38	Seal Cleaning Cap	8 716 121 392	■	■	■	■	■	■	■									
39	Baffle Set	8 716 121 956	■	■	■	■	■	■	■									
	Cleaning set C6	7 738 113 218	■	■	■	■	■	■	■									
	Service-Kit C6-13	8 737 711 853	■	■	■	■	■	■	■									

GC2200(i)W 15 - 25 C 23

Heat exchanger
Esanjör

2

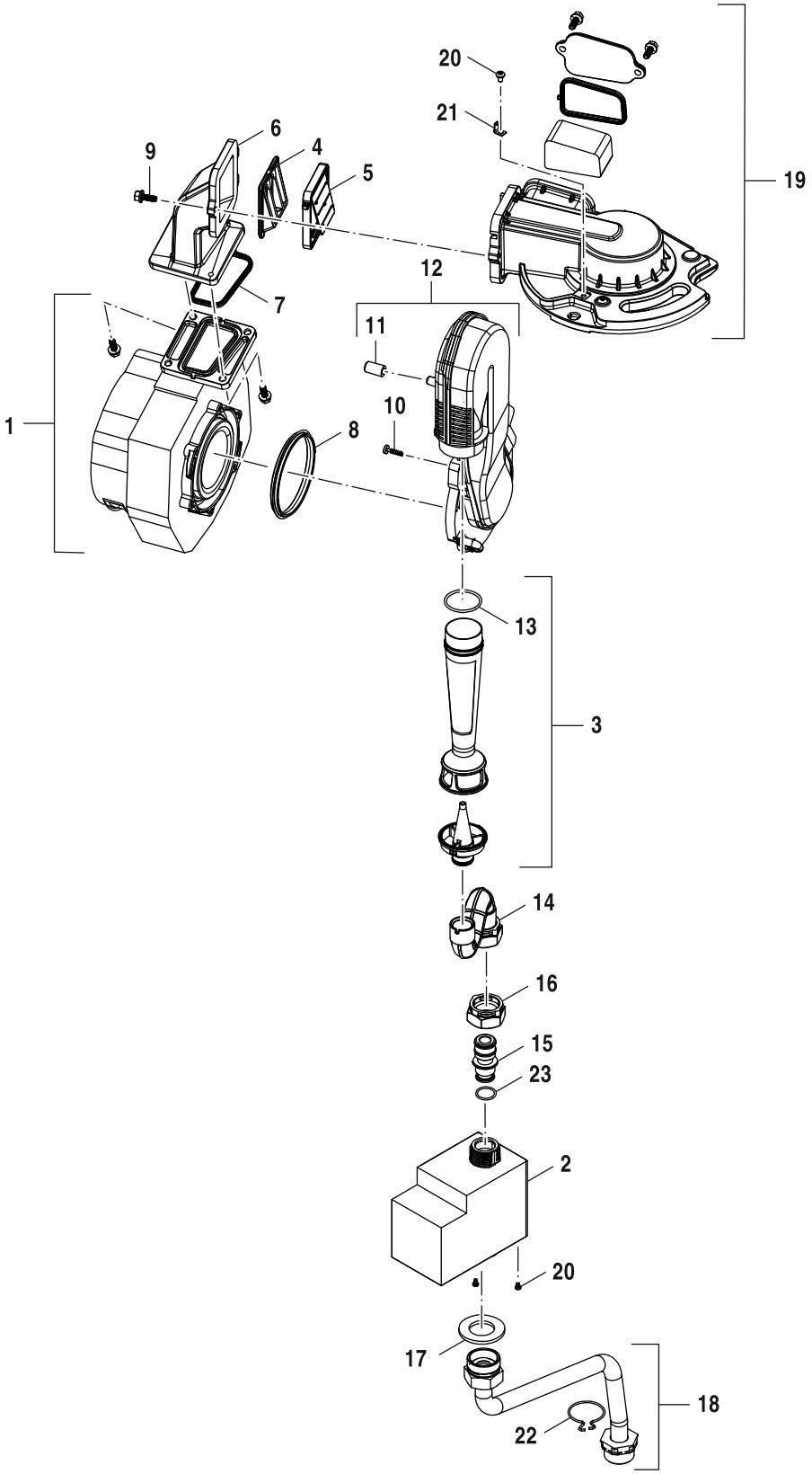

Gas valve
Gaz Armatürü

4

GC2200(i)W 15 - 25 C 23

Pos	Description Aciklamalar		7-736-901-491	7-736-901-495	7-736-901-497	7-736-901-500	7-736-901-502	7-736-901-503	7-736-902-004									Remarks Notlar
1	Fan	8 718 651 784 0	■	■	■	■	■	■	■									
2	Gas valve	8 718 651 802 0	■	■	■	■	■	■	■									
3	Venturi 30 kW G20/G31	8 718 650 605 0	■	■	■	■	■	■	■									
4	Flap Guard	8 716 117 051	■	■	■	■	■	■	■									
5	Non-return valve	8 716 117 050	■	■	■	■	■	■	■									
6	Fan elbow	8 718 649 646 0	■	■	■	■	■	■	■									
7	Seal (Fan)	8 718 660 208 0	■	■	■	■	■	■	■									
8	Seal	7 746 001 88A 0	■	■	■	■	■	■	■									
9	Screw M5x15 (3x)	8 718 651 785 0	■	■	■	■	■	■	■									
10	Screw 4x15 (10x)	8 737 700 103 0	■	■	■	■	■	■	■									
11	Cap (1x)	8 737 902 864 0	■	■	■	■	■	■	■									
12	Suction pipe	8 718 650 806 0	■	■	■	■	■	■	■									
13	O-ring NBR 29x2 (10x)	8 718 662 626 0	■	■	■	■	■	■	■									
14	Tube - Gas Supply	8 718 650 473 0	■	■	■	■	■	■	■									
15	Nozzle 30 kW G31	8 718 651 017 0	■	■	■	■	■	■	■									
15	Orifice 30kW G20	8 718 651 018 0	■	■	■	■	■	■	■									
16	Nut	8 716 106 683 0	■	■	■	■	■	■	■									
17	Gasket Gas valve 41x3 (10x)	8 718 668 449 0	■	■	■	■	■	■	■									
18	Tube - Gas Supply	8 718 649 588 0	■	■	■	■	■	■	■									
19	Duct gas-air mixture	8 718 649 668 0	■	■	■	■	■	■	■									
20	Screw M4x8 (10x)	8 718 644 553 0	■	■	■	■	■	■	■									
21	Connector 6.3 Male	8 718 652 196 0	■	■	■	■	■	■	■									
22	Clip 3/4" (10x)	1 992 864 1	■	■	■	■	■	■	■									
23	O-ring 12x3 (10x)	8 710 205 089 0	■	■	■	■	■	■	■									

GC2200(i)W 15 - 25 C 23

Gas valve
Gaz Armatürü

4

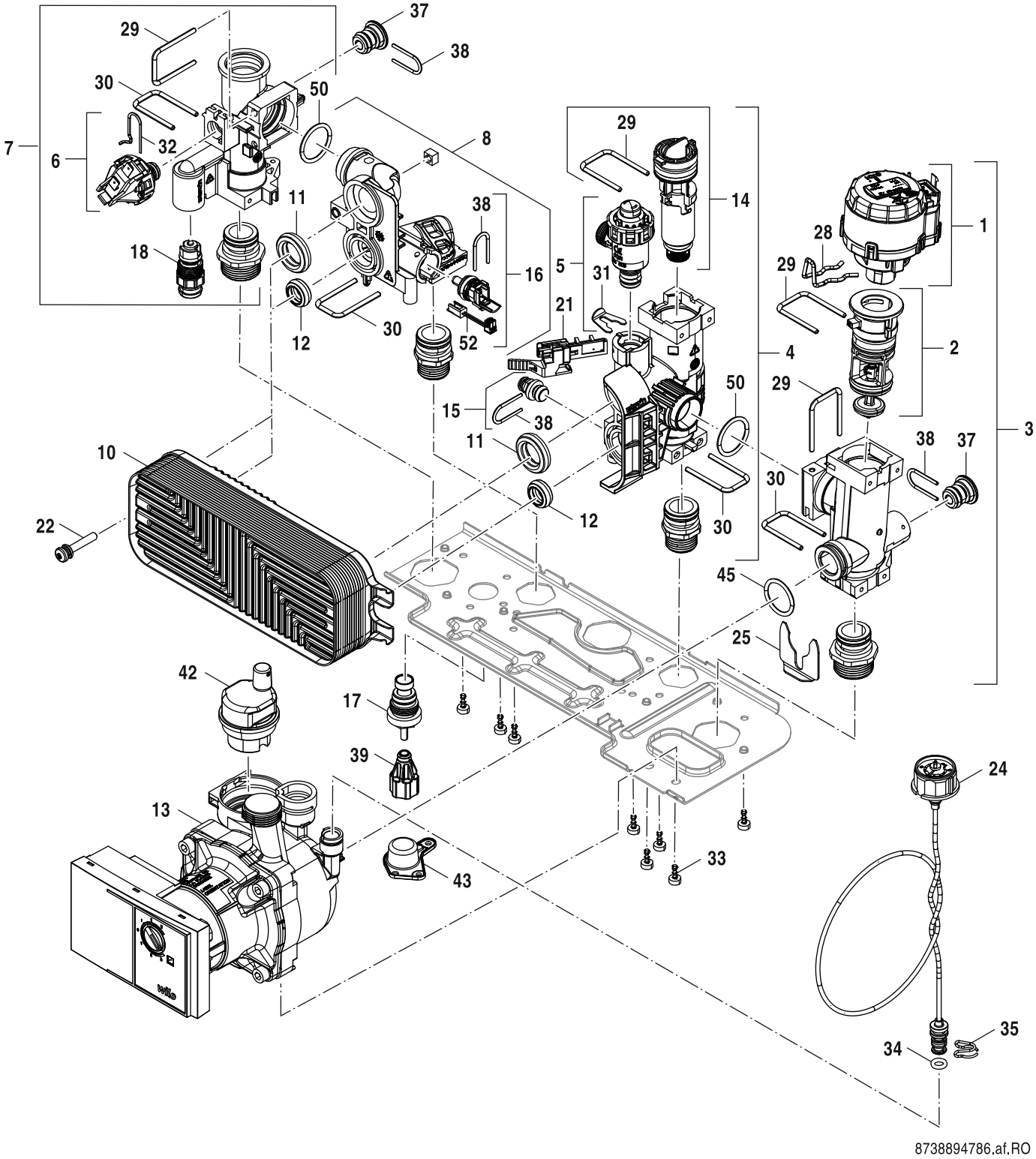

Hydraulic block
Hidrolik Grubu

5

GC2200(i)W 15 - 25 C 23

Pos	Description Aciklamalar		7-736-901-491	7-736-901-495	7-736-901-497	7-736-901-500	7-736-901-502	7-736-901-503	7-736-902-004									Remarks Notlar
1	Motor (3-way valve)	8 718 644 564 0	■	■	■	■	■	■	■									
2	Cartridge (3-way valve)	8 718 644 562 0	■	■	■	■	■	■	■									
3	Return manifold (CH) (bypass open)	8 718 644 994 0	■	■	■	■	■	■	■									
4	Manifold (DCW)	8 718 645 549 0	■	■	■	■	■	■	■									
5	Pressure relief valve 3 bar	8 718 644 566 0	■	■	■	■	■	■	■									
6	Pressure switch	8 718 644 585 0	■	■	■	■	■	■	■									
7	Supply manifold (CH)	8 718 644 557 0	■	■	■	■	■	■	■									
8	Manifold (DHW)	8 718 644 559 0	■	■	■	■	■	■	■									
10	Plate heat exchanger C-PHE 16	8 718 644 625 0	■	■	■	■	■	■	■									
11	Seal 28,4x8 (10x)	8 716 771 003 0	■	■	■	■	■	■	■									
12	Seal 19,4x8 (10x)	8 716 771 325 0	■	■	■	■	■	■	■									
13	Pump SWiM35 6MH CH 9H (Yonos Para)	8 718 646 199 0	■	■	■	■	■	■	■									
14	Filter cartridge 10 l/min	8 718 645 684 0	■	■	■	■	■	■	■									
15	Pressure relief valve 15 bar	8 718 645 052 0	■	■	■	■	■	■	■									
16	Temperature sensor (NTC)	8 718 650 454 0	■	■	■	■	■	■	■									
17	Fill cock	8 718 644 592 0		■	■	■	■	■										
17	Filling valve (Bitron)	8 737 603 360	■						■									
18	Drain cock	8 718 644 583 0	■	■	■	■	■	■	■									
21	Hall sensor	8 718 644 578 0	■	■	■	■	■	■	■									
22	Screw M5x35 (10x)	8 718 684 954 0	■	■	■	■	■	■	■									
24	Pressure gauge	8 718 224 344 0	■	■	■	■	■	■	■									
25	Clip (10x)	8 718 644 589 0	■	■	■	■	■	■	■									
28	Clip (10x)	8 718 644 563 0	■	■	■	■	■	■	■									
29	Clip (10x)	8 718 644 580 0	■	■	■	■	■	■	■									
30	Clip (10x)	8 718 644 586 0	■	■	■	■	■	■	■									
31	Clip (10x)	8 718 644 579 0	■	■	■	■	■	■	■									
32	Clip (10x)	8 718 644 584 0	■	■	■	■	■	■	■									
33	Screw 4x10 (10x)	8 718 644 590 0	■	■	■	■	■	■	■									
34	O-ring 6x2,5 (10x)	8 718 641 190 0	■	■	■	■	■	■	■									
35	Cable clip (10x)	8 719 905 335 0	■	■	■	■	■	■	■									
37	Grommet	8 718 644 567 0	■	■	■	■	■	■	■									
38	Clip (10x)	8 718 644 587 0	■	■	■	■	■	■	■									
39	Handle filling valve (Bitron)	8 737 603 361	■						■									
42	Air vent	8 718 505 039 0	■	■	■	■	■	■	■									
43	Cap Cover	8 737 602 606		■	■	■	■	■										
45	O-ring 21,89x2,62 (10x)	8 737 603 089	■	■	■	■	■	■	■									
50	O-ring 23,47x2,62 (10x)	8 737 602 349	■	■	■	■	■	■	■									
52	NTC Cable Adaptor SP	8 737 604 785	■	■	■	■	■	■	■									

GC2200(i)W 15 - 25 C 23

Hydraulic block
Hidrolik Grubu

5

Spare parts list
Yedek Parça Listesi

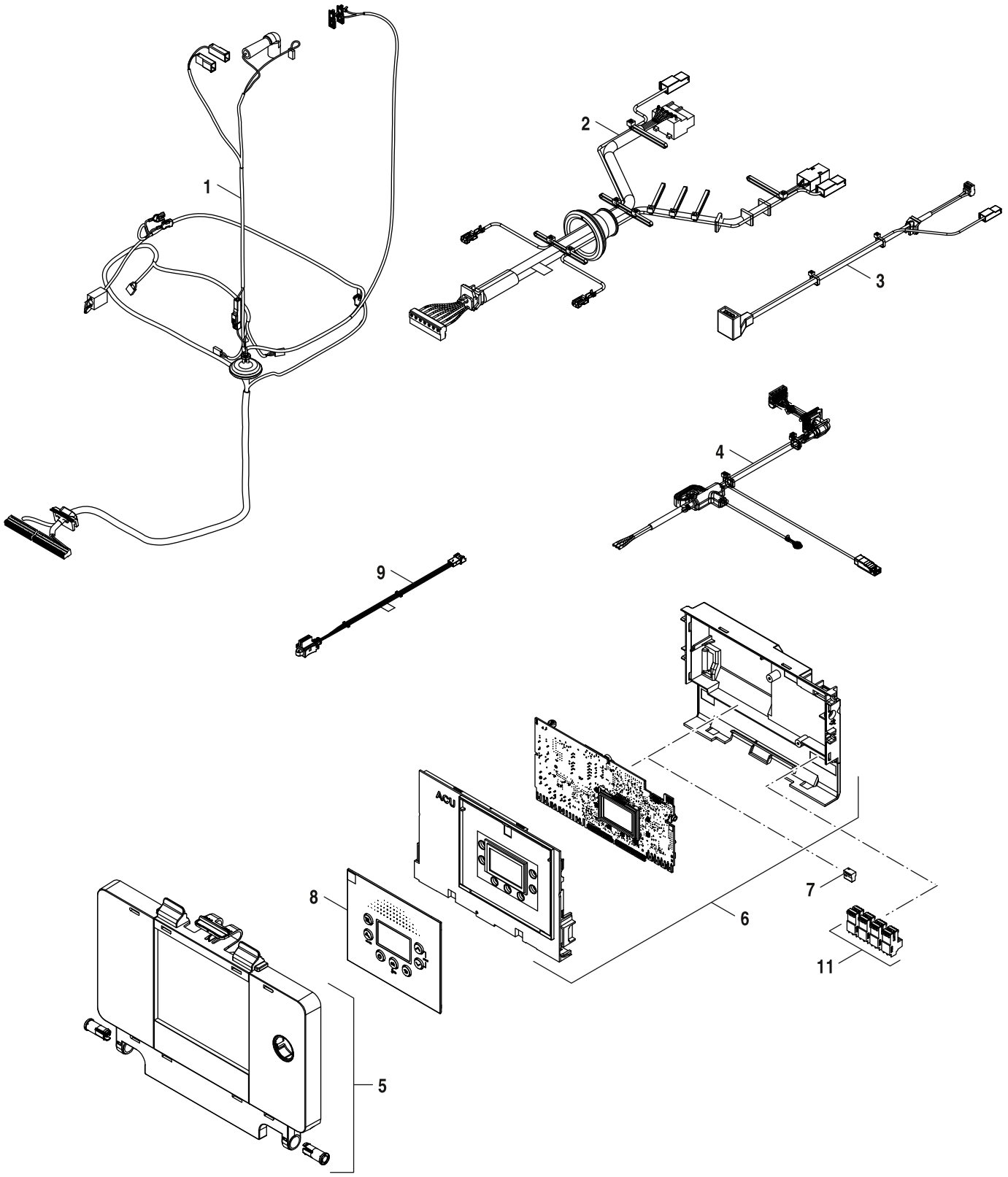

8738894651.ac.RO

Control box
Kumanda Unitesi

6

GC2200(i)W 15 - 25 C 23

Pos	Description Aciklamalar		7-736-901-491	7-736-901-495	7-736-901-497	7-736-901-500	7-736-901-502	7-736-901-503	7-736-902-004									Remarks Notlar
1	Cable harness LV with Pressure switch	8 737 604 347	■	■	■	■	■	■	■									
2	Cable tree HV	8 718 650 693 0	■	■	■	■	■	■	■									
3	Cable Pump	8 718 650 708 0	■	■	■	■	■	■	■									
4	Cable with Plug	8 718 650 710 0		■	■	■	■	■										
4	Cable Mains	8 718 650 713 0	■						■									
5	User interface	8 718 649 686 0	■	■	■	■	■	■	■									
6	Control unit ACU-L	8 737 605 180	■	■	■	■	■	■	■									
7	Code plug ACP 25149 (NG)	8 737 604 723				■												>=FD140
7	Code plug ACP 25150 (LPG)	8 737 604 724				■												>=FD140
7	Code plug ACP 25151 (G25,1)	8 737 604 725				■												>=FD140
7	Code plug ACP 25037 (NG)	8 737 605 030	■	■	■	■	■											<FD140
7	Code plug ACP 25038 (LPG)	8 737 605 031	■	■	■	■	■											<FD140
7	Code plug ACP 25039 (G25,1)	8 737 605 032				■												<FD140
7	Code plug ACP 25042 (NG)	8 737 605 037						■										
7	Code plug ACP 25043 (LPG)	8 737 605 038						■										
7	Code plug ACP 25131 (NG)	8 737 605 084							■									
7	Code plug ACP 25132 (LPG)	8 737 605 085							■									
8	Facia	8 737 602 607	■	■	■	■	■	■	■									
9	3WV Cable	8 718 651 824 0	■	■	■	■	■	■	■									
11	Connector Set	8 737 711 080	■	■	■	■	■	■	■									
	Gas conversion set LPG --> NG	7 736 902 389				■												>=FD140
	Gas conversion set NG --> LPG	7 736 902 390				■												>=FD140
	Gas conversion set NG --> G25,1	7 736 902 391				■												>=FD140
	Gas conversion set LPG --> NG	7 736 902 541	■	■	■	■	■											<FD140
	Gas conversion set NG --> LPG	7 736 902 542	■	■	■	■	■											<FD140
	Gas conversion set NG --> G25,1	7 736 902 543		■		■												<FD140
	Gas conversion set LPG --> NG	7 736 902 546						■										
	Gas conversion set NG --> LPG	7 736 902 550						■										
	Gas conversion kit NG GC2200iW 20 C 23	7 736 902 603							■									
	Gas conversion kit LPG GC2200iW 20 C 23	7 736 902 604							■									

GC2200(i)W 15 - 25 C 23

Control box
Kumanda Unitesi

6

List of translations
Ceviri Listesi

Pos	Aciklamalar				
1	**Yapi elemanlari**				
1	Kapağı beyaz				
2	Yan sac RHS				
3	Yan sac LHS				
4	Tutucu				
5	Boru genlesme tankı				
6	Genleşme tankı				
7	Koruma Sacı				
8	Genleşme tankı Tutucu				
9	Genleşme tankı Tutucu				
10	Segman (5x)				
11	O-Ring 12,37x2,62 EPDM (10x)				
12	Çerçeve roundagon				
14	Tutucu				
15	Conta Ø70mm				
16	Kapak (1x)				
17	Atıkgaz Borusu				
18	Atık gaz borusu üst				
19	Conta Ø80mm				
21	Baglanti Saci				
22	Atık Gaz Borusu				
23	Vida No.10x20 altıgen flanş kafası (3x)				
24	Sac Somun 4,8mm (10x)				
25	Conta				
	AZB 931 Ø80/125 - Düsey Tip Adaptor				
2	**Yapi elemanlari**				
1	Esanjör 30kW				
2	Elektrod Seti				
3	Brülör Contası				
4	Brülör 30 kW				
5	Isi Yönlendirici				
6	Isı Yönlendirici				

List of translations
Ceviri Listesi

Pos	Aciklamalar				
7	Conta				
8	Kondens Suyu toplayıcısı				
9	Kilit Kondens Suyu Kabi				
10	Somun				
11	Sıcaklık Limitörü				
12	Plaka				
13	Sıcaklık Regülatörü				
14	O-Ring 17x4 (10x)				
15	Vida M5x8 (10x)				
16	Vida M6x18 (10x)				
17	Baglanti Parcasi				
18	Boru				
19	Segman (10x)				
20	Segman (10x)				
21	Boru				
22	Conta 24x2 (10x)				
23	Conta				
24	Sifon				
25	Hortum				
26	Ateşleme Trafosu				
27	Ateşleme Kablosu				
28	Sızdırmazlık kondensatı				
29	Sıcaklık Sensörü				
30	Sıcaklık Sensörü NTC				
31	Vida M5x14 (10x)				
32	Flanşlı Somun M8				
33	Conta				
34	Kablo Halkası				
37	Kapak Temizleme Kapağı				
38	Kurşun mühür				
39	Yansima Saci Seti				
	Temizlik Seti Eşanjör				

List of translations
Ceviri Listesi

Pos	Aciklamalar				
	Service-Kit C6-13				
4	**Yapi elemanlari**				
1	Fan				
2	Gaz Armatürü				
3	Venturi 30 kW G20/G31				
4	Flap mühür				
5	Geri Akış Önleme Sistemi				
6	Üfleyici kanalı				
7	Conta (Fan)				
8	Conta				
9	Vida M5x15 (3x)				
10	Vida 4x15 (10x)				
11	Kapak (1x)				
12	Hava Emiş Borusu				
13	O-Ring NBR 29x2 (10x)				
14	Gaz Borusu				
15	Enjektör Memesi 30 kW G31				
15	Gaz memesi 30kW G20				
16	Somun				
17	Conta gaz Vana 41x3 (10x)				
18	Gaz Borusu				
19	Kanal gaz-hava				
20	Cıvata M4x8 (10x)				
21	Connector 6.3 Erkek Clamp Hava / G				
22	Segman 3/4" (10x)				
23	O-Ring 12x3 (10x)				
5	**Yapi elemanlari**				
1	Motor (3 Yollu Vana)				
2	Eleman (3 Yollu Vana)				
3	Dönüş Bağlantı Parçası				
4	Bağlantı Parçası				
5	Emniyet Ventili 3 bar				

List of translations
Ceviri Listesi

Pos	Aciklamalar				
6	Basınç Şalteri				
7	Gidiş Bağlantı Parçası				
8	Bağlantı Parçası				
10	Plakalı Eşanjör C-PHE 16				
11	Conta 28,4x8 (10x)				
12	Conta 19,4x8 (10x)				
13	Pompa SWiM35 6MH CH 9H (Yonos Para)				
14	Filtre Elemani 10 l/min				
15	Emniyet Ventili 15 bar				
16	Sicaklik Sensörü (NTC)				
17	Doldurma Musluğu				
17	Doldurma Vanası				
18	Boşaltma Musluğu				
21	Hall Sensörü				
22	Civata M5x35 (10x)				
24	Manometre				
25	Segman (10x)				
28	Segman (10x)				
29	Segman (10x)				
30	Segman (10x)				
31	Segman (10x)				
32	Segman (10x)				
33	Civata 4x10 (10x)				
34	O-Ring 6x2,5 (10x)				
35	Kablo Klibi (10x)				
37	Anel de vedação				
38	Segman (10x)				
39	Dügme				
42	Pürjör				
43	Kapak				
45	O-Ring 21,89x2,62 (10x)				
50	O-Ring 23,47x2,62 (10x)				

List of translations
Ceviri Listesi

Pos	Aciklamalar				
52	NTC Kablo Adaptör YP				
6	**Yapi elemanlari**				
1	24 V Kablo Demeti basınç Şalter				
2	Kablo Demeti HV				
3	Kablo				
4	Fişli Kablo				
4	Fişsiz Kablo				
5	Kumanda paneli				
6	Kontrol Ünitesi ACU-L				
7	HCM-Kod Anahtari ACP 25149 (NG)				
7	HCM-Kod Anahtari ACP 25150 (LPG)				
7	HCM-Kod Anahtari ACP 25151 (G25,1)				
7	HCM-Kod Anahtari ACP 25037 (NG)				
7	HCM-Kod Anahtari ACP 25038 (LPG)				
7	HCM-Kod Anahtari ACP 25039 (G25,1)				
7	HCM-Kod Anahtari ACP 25042 (NG)				
7	HCM-Kod Anahtari ACP 25043 (LPG)				
7	HCM-Kod Anahtari ACP 25131 (NG)				
7	HCM-Kod Anahtari ACP 25132 (LPG)				
8	Panel				
9	3WV Kablo				
11	Kit elektrik fişi				
	Gas Dönüşüm Seti LPG--> NG				
	Dönüşüm Kiti NG --> LPG				
	Gaz Dönüşüm Seti NG-->G25,1				
	Gaz Dönüşüm Seti LPG-->NG				
	Gaz Dönüşüm Seti NG-->LPG				
	Gaz Dönüşüm Seti NG --> G25,1				
	Gaz Dönüşüm Seti LPG-->NG				
	Gaz Dönüşüm Seti NG-->LPG				
	Gaz Dönüşüm Seti NG GC2200iW 20 C 23				
	Gaz Dönüşüm Seti LPG GC2200iW 20 C 23				

Types of appliances
Cihaz Cesitleri

Appliance Cihaz		Country Ulke	Remarks Notlar
GC2200W 24 C 23	7 736 901 497	BG	
GC2200W 15/25 C 23	7 736 901 503	EE,LT,LV	
GC2200W 24 C 23	7 736 901 502	EE,LT,LV	
GC2200W 24 C 23	7 736 901 500	HU	
GC2200W 24 C 23	7 736 901 495	RO	
GC2200IW 20/25 C 23	7 736 902 004	TR	
GC2200iW 24 C 23	7 736 901 491	TR	

Bosch Thermotechnik GmbH
Junkersstr. 20-24
D-73249 Wernau / Germany